Zarys wymiarów U3226Q
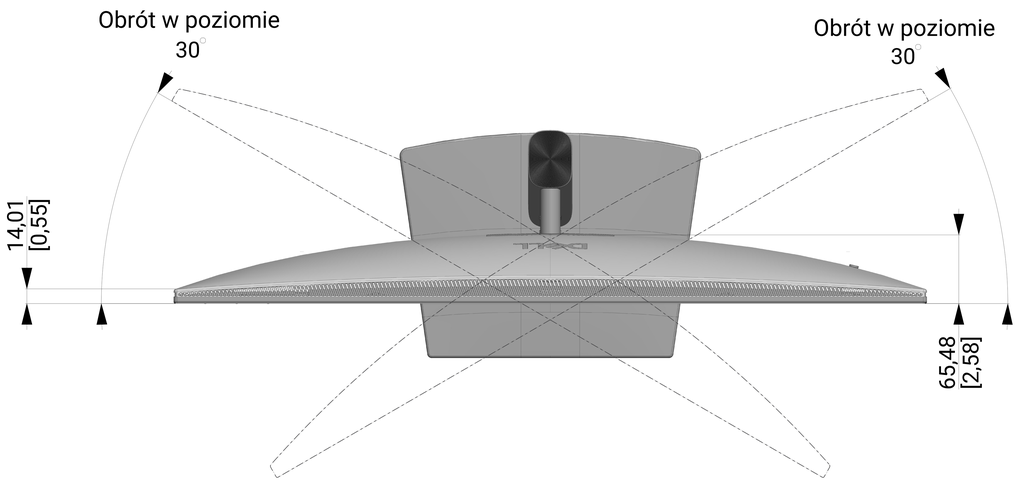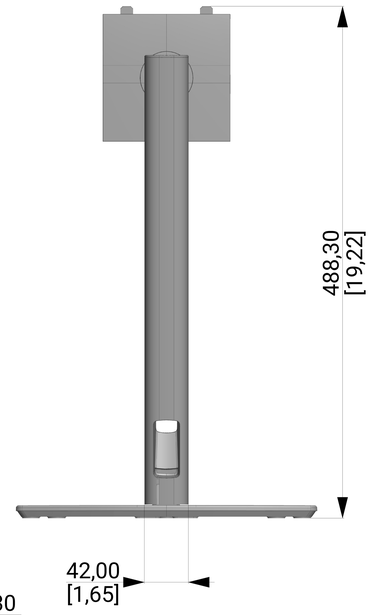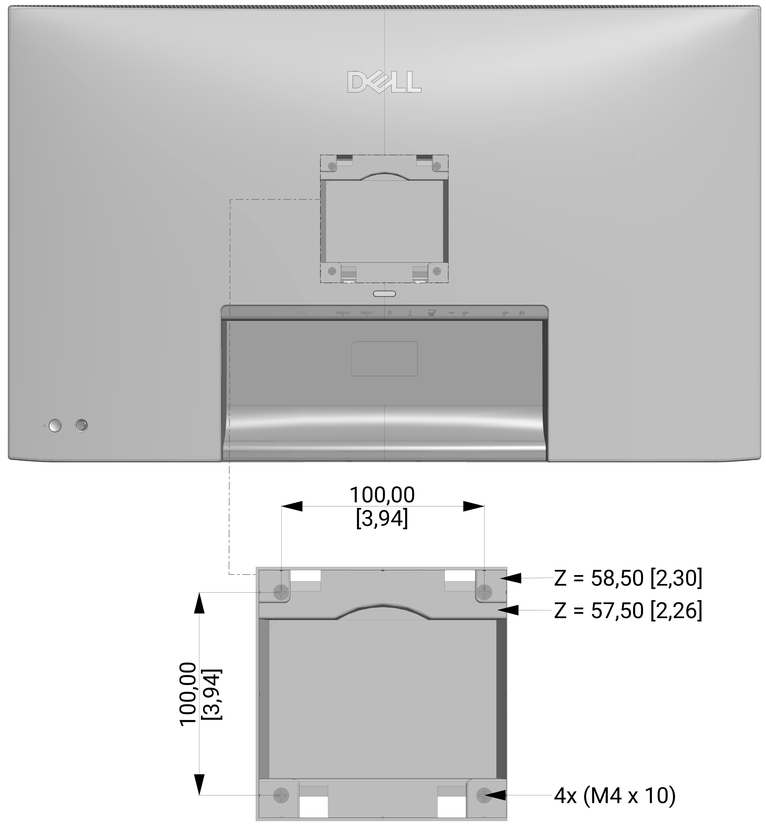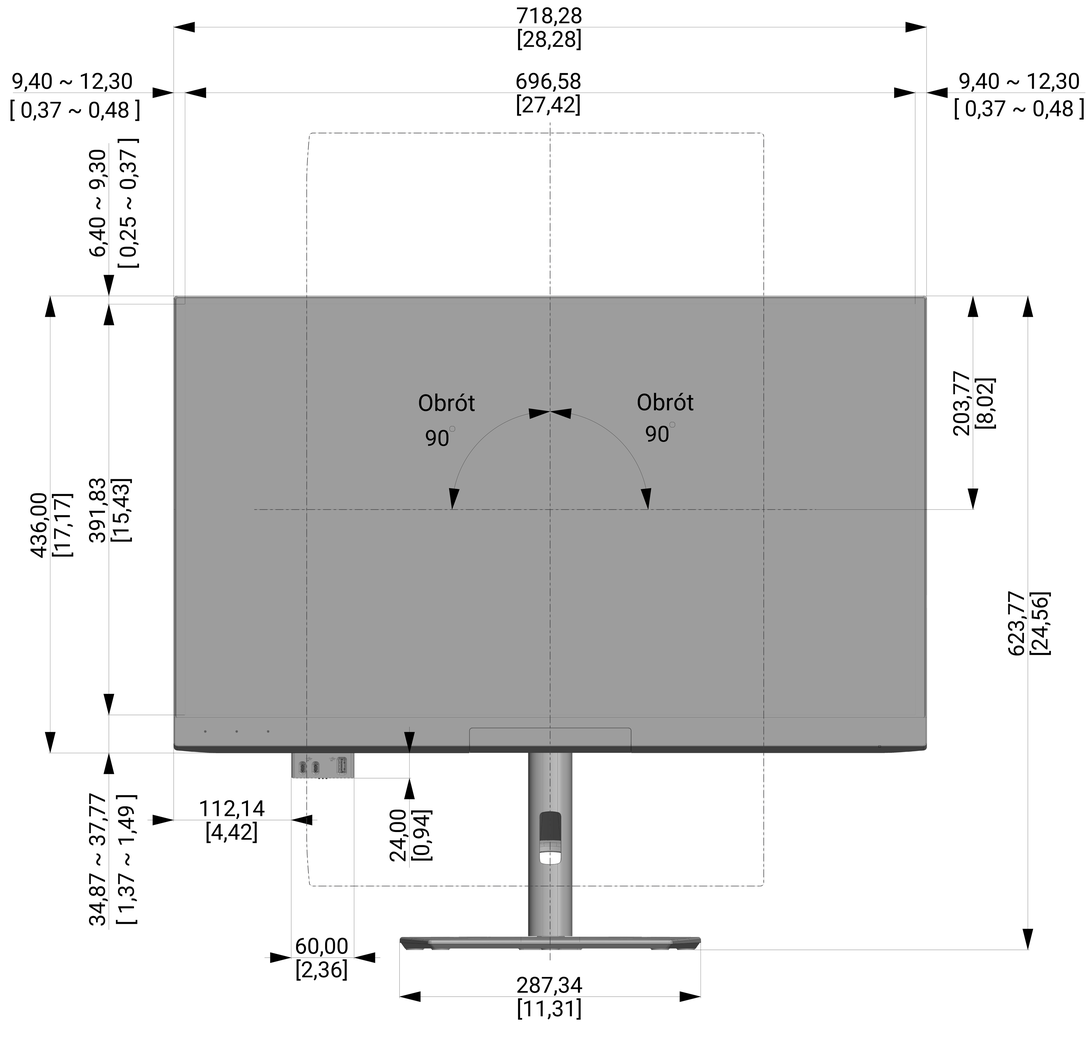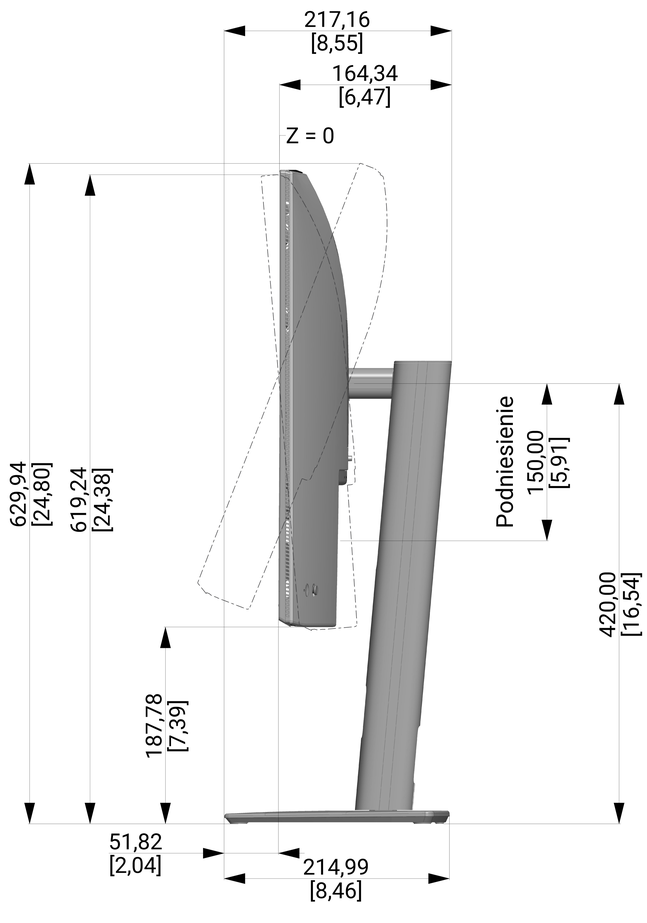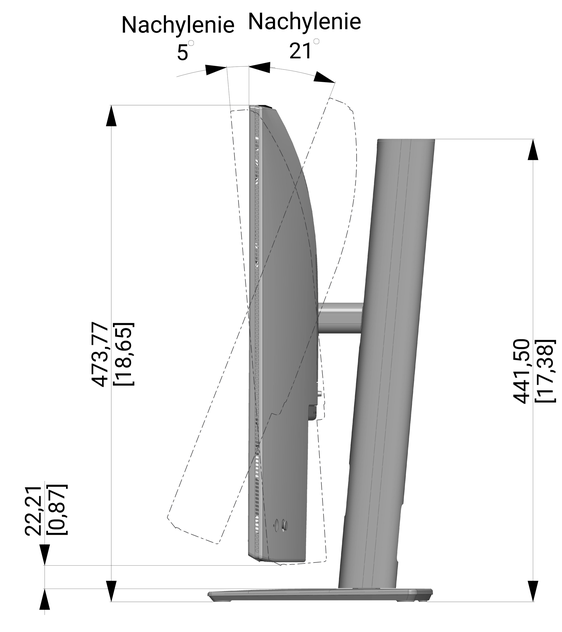
Jednostka : mm [cale]
Wymiar : Nominalny
Rysunek : Nie w skali