Dimensions d’ensemble du P3426WEB
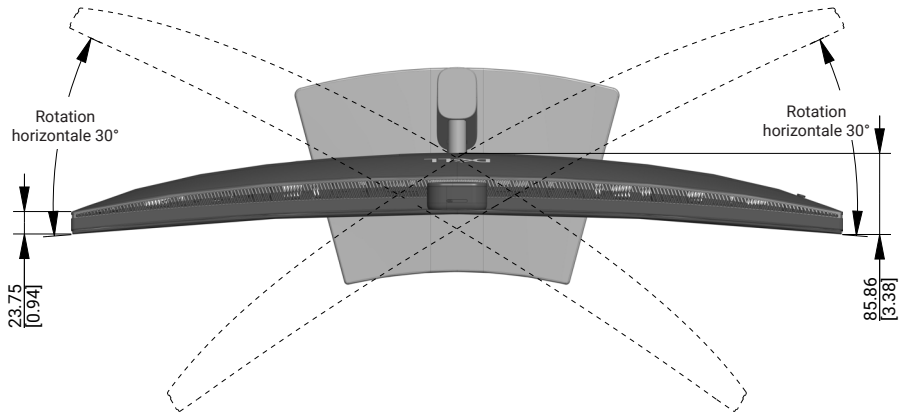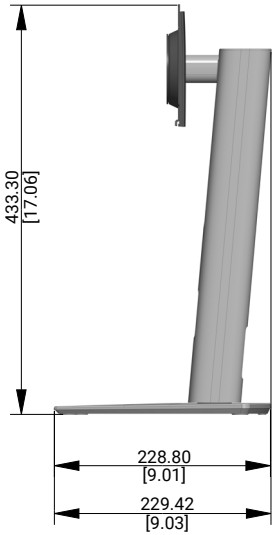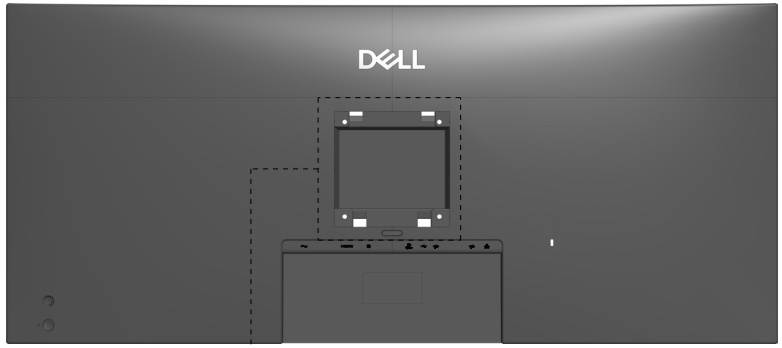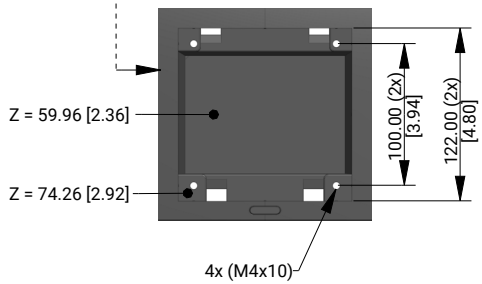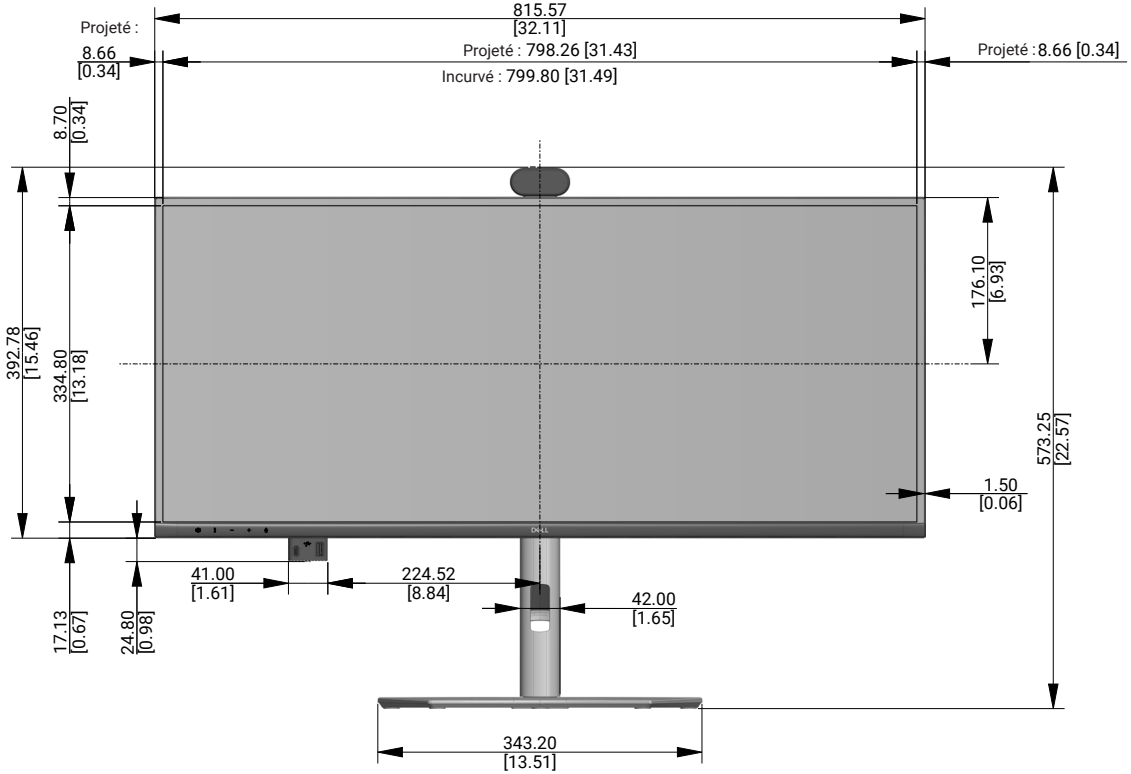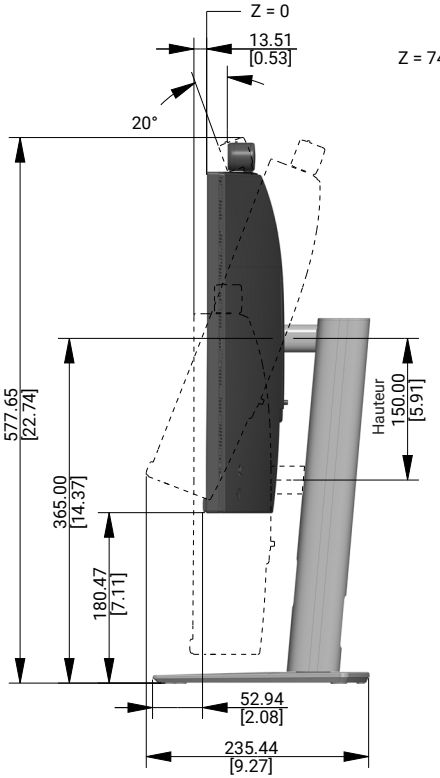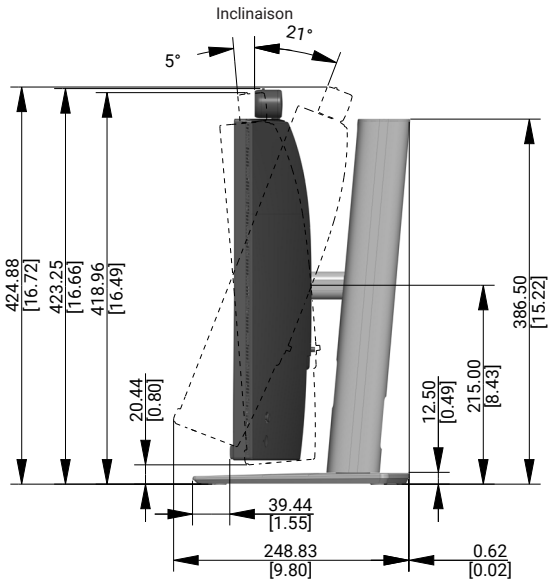
Unité : mm [pouce]
Dimensions : Nominale
Dessin : Non à l’échelle