DAILY REFERENCE GUIDE

THANK YOU FOR BUYING A HOTPOINT PRODUCT.
In order to receive a more complete assistance, please register your appliance on: **www.hotpoint.eu/register**

PLEASE SCAN THE QR CODE ON YOUR APPLIANCE IN ORDER TO HAVE MORE DETAILED INFORMATION



⚠ Before using the appliance carefully read Safety Instructions.

PRODUCT DESCRIPTION

APPLIANCE

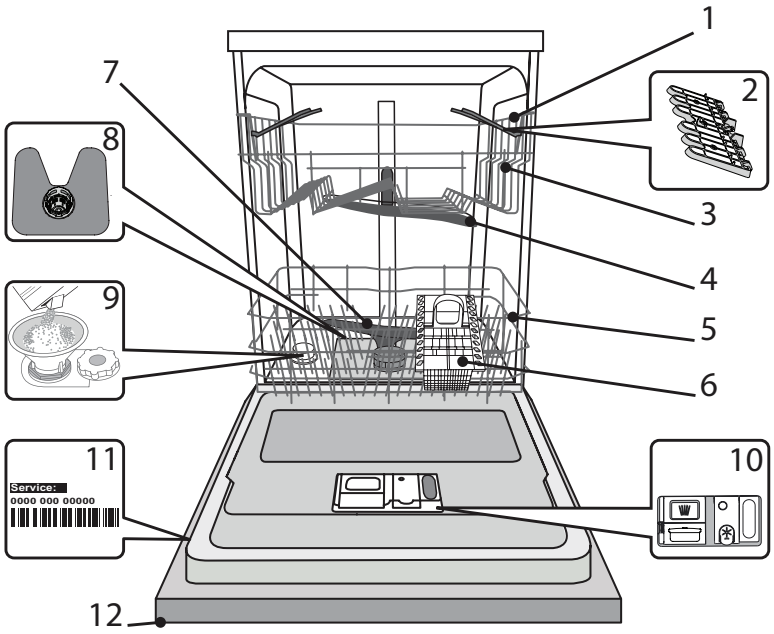

1. Upper rack
2. Foldable flaps
3. Upper rack height adjuster
4. Upper spray arm
5. Lower rack
6. Cutlery basket
7. Lower spray arm
8. Filter Assembly
9. Salt reservoir
10. Detergent and Rinse Aid dispensers
11. Rating plate
12. Control panel

CONTROL PANEL

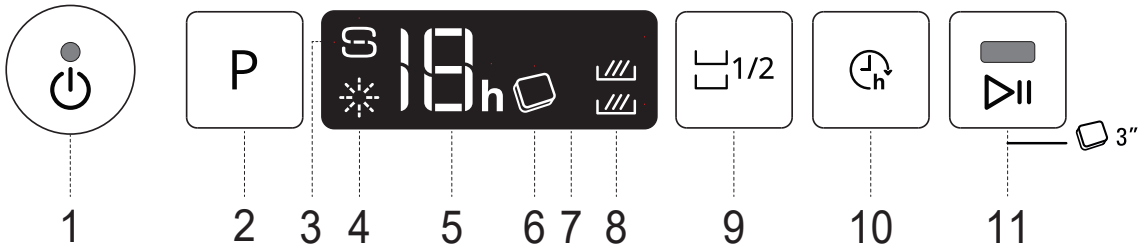

1. ON-OFF/Reset button with indicator light
2. Program selection button
3. Salt refill indicator light
4. Rinse Aid refill indicator light
5. Program number and delay time indicator
6. Tablet indicator light
7. Display
8. Half Load indicator lights
9. Half Load button
10. Delay button
11. START/Pause button with indicator light / Tab

FIRST TIME USE
SALT, RINSE AID AND DETERGENT

ADVICE REGARDING THE FIRST TIME USE
After installation, remove the stoppers from the racks and the retaining elastic elements from the upper rack.

FILLING THE SALT RESERVOIR
The use of salt prevents the formation of LIMESCALE on the dishes and on the machine's functional components.
- It is mandatory that **THE SALT RESERVOIR NEVER BE EMPTY.**
- It is important to set the water hardness.

The salt reservoir is located in the lower part of the dishwasher *(see PRODUCT DESCRIPTION)* and must be filled when the **SALT REFILL indicator light** in the control panel is lit.

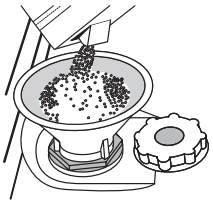

1. Remove the lower rack and unscrew the reservoir cap (anticlockwise).
2. **Only the first time you do this: fill the salt reservoir with water.**
3. Position the funnel *(see figure)* and fill the salt reservoir right up to its edge (approximately 1 kg); it is not unusual for a little water to leak out.
4. Remove the funnel and wipe any salt residue away from the opening.

Make sure the cap is screwed on tightly, so that no detergent can get into the container during the wash program (this could damage the water softener beyond repair).
Whenever you need to add salt, it is mandatory to complete the procedure before the beginning of the washing cycle to avoid corrosion.

SETTING THE WATER HARDNESS
To allow the water softener to work in a perfect way, it is essential that the water hardness setting is based on the actual water hardness in your house. This information can be obtained from your local water supplier.
The factory sets the default value for the water hardness.
- Switch on the appliance by pressing the **ON/OFF** button.
- Switch off the appliance by pressing the **ON/OFF** button.
- Hold down button **P** for 5 seconds, until you hear a beep.
- Switch on the appliance by pressing the **ON/OFF** button.
- The current selection level number and the salt indicator light both flash.
- Press button **P** to select the desired hardness level (*see WATER HARDNESS TABLE*).

Water Hardness Table				
Level		**°dH** German degrees	**°fH** French degrees	**°Clark** English degrees
1	Soft	0 - 6	0 - 10	0 - 7
2	Medium	7 - 11	11 - 20	8 - 14
3	Average	12 - 16	21 - 29	15 - 20
4	Hard	17 - 34	30 - 60	21 - 42
5	Very hard	35 - 50	61 - 90	43 - 62

- Switch off the appliance by pressing the **ON/OFF** button.

Setting is complete!

As soon as this procedure is complete, run a program without loading.
Only use salt that has been specifically designed for dishwashers.
After the salt has been poured into the machine, the SALT REFILL indicator light switches off.
If the salt container is not filled, the water softener and the heating element may be damaged as a result of limescale accumulation.
Using of Salt is recommended with any type of dishwasher detergent.

FILLING THE RINSE AID DISPENSER
Rinse aid makes dish DRYING easier. The rinse aid dispenser **A** should be filled when the **RINSE AID REFILL indicator light** in the control panel is lit.

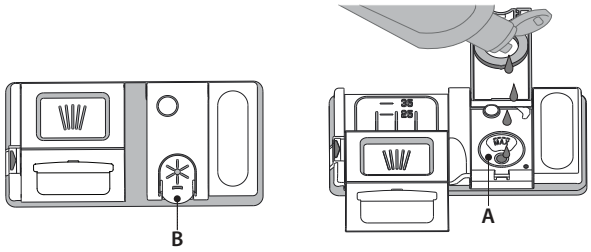

1. Open the dispenser **B** by pressing and pulling up the tab on the lid.
2. Pour in the rinse aid (max.110 ml), making sure it does not overflow from the dispenser. If this happens, clean the spill immediately with a dry cloth.
3. Press the lid down until you hear a click to close it.

NEVER pour the rinse aid directly into the appliance tub.

ADJUSTING THE DOSAGE OF RINSE AID
If you are not completely satisfied with the drying results, you can adjust the quantity of rinse aid used.
- Switch the dishwasher on using the **ON/OFF** button.
- Switch it off using the **ON/OFF** button.
- Press button **P** three times - a beep will be heard.
- Switch it on using the **ON/OFF** button.
- The current selection level number and rinse aid indicator light flash.
- Press button **P** to select the level of rinse aid quantity to be supplied.
- Switch it off using the **ON/OFF** button

Setting is complete!

If the rinse aid level is set to ZERO (ECO), no rinse aid will be supplied. The LOW RINSE AID indicator light will not be lit if you run out of rinse aid.

A maximum of 5 levels can be set according to the dishwasher model. The factory setting is specific to the model, please follow instruction above to check this for your machine.
- If you see bluish streaks on the dishes, set a low number (1-2).
- If there are drops of water or limescale marks on the dishes, set a mid-range number (3-4).

FILLING THE DETERGENT DISPENSER
To open the detergent dispenser use the opening device C. Introduce the detergent into the dry dispenser D only. Place the amount of detergent for pre-washing directly inside the tub.

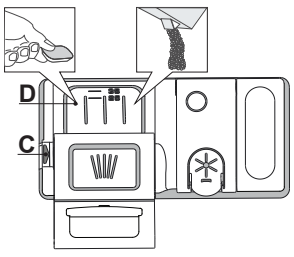

1. When measuring out the detergent refer to the mentioned earlier information to add the proper quantity. Inside the dispenser **D** there are indications to help the detergent dosing.
2. Remove detergent residues from the edges of the dispenser and close the cover until it clicks.
3. Close the lid of the detergent dispenser by pulling it up until the closing device is secured in place.

The detergent dispenser automatically opens up at the right time according to the program.
If all-in-one detergents are used, we recommend using the **TABLET** button, because it adjusts the program so that the best washing and drying results are always achieved.
Usage of detergent not designed for dishwashers may cause malfunction or damage to the appliance.

PROGRAMS TABLE

Program		Drying phase	Active-Dry*)	Available options *)	Duration of wash program (h:min)**)	Water consumption (litres/cycle)	Energy consumption (kWh/cycle)	Remaining time after door opening (h:min)
1. Eco	50°	✓	✓	1/2	3:10	8.9	0.75	0:15
2. Intensive	65°	✓	✓	1/2	2:50	17.0	1.60	0:05
3. Mixed	55°	✓	✓	1/2	2:30	15.0	1.40	0:05
4. Fast Wash&Dry	50°	✓	✓	1/2	1:25	11.5	1.10	0:05
5. Rapid 30'	50°	×	✓		0:30	9.0	0.50	0:00
6. Good Night	50°	✓	✓		3:30	16.0	1.15	0:00
7. Sanitizing	65°	✓	×		1:50	12.0	1.30	×
8. Soak	-	×	×	1/2	0:12	4.5	0.01	×
9. Self- Clean	65°	×	×		0:50	8.0	0.85	×

ECO program data is measured under laboratory conditions according to European Standard EN 60436:2020.
Note for Test Laboratories:
For information on comparative EN testing conditions, please send an email to the following address: dw_test_support@europeanappliances.com
Pre-treatment of the dishes is not needed before any of the programs.
**) Door is opened before the programm has been ended. This is to improve the drying efficiency.*
***) Not all options can be used simultaneously.*
****) Values given for programs other than the program Eco are indicative only. The actual time may vary depending on many factors such as temperature and pressure of the incoming water, room temperature, amount of detergent, quantity and type of load, load balancing, additional selected options and sensor calibration. The sensor calibration can increase program duration up to 20 min.*

PROGRAMS DESCRIPTION

Instructions on wash cycle selection.

1 ECO
Eco programme is suitable to clean normally soiled tableware, that for this use, it is the most efficient programme in terms of its combined energy and water consumption, and that it is used to assess compliance with the EU Ecodesign legislation.

2 INTENSIVE
Program recommended for heavily soiled crockery, especially suitable for pans and saucepans (not to be used for delicate items).

3 MIXED
Mixed soil. For normally soiled dishes with dried food residues.

4 FAST WASH&DRY
Normally soiled crockery. Everyday cycle, that ensures optimal cleaning and drying performance in shorter time.

5 RAPID 30'
Program to be used for half load of lightly-soiled dishes with no dried food residues. Does not include drying phase.

6 GOOD NIGHT
Suitable for night-time operation of the appliance. Ensures optimal cleaning and drying performance with the lowest noise emission.

7 SANITIZING
Normally or heavily soiled crockery, with additional antibacterial wash. Can be used to perform maintenance of the dishwasher.

8 SOAK
Use to refresh crockery planned to be washed later. No detergent to be used with this program.

9 SELF-CLEAN
Program to be used to perform maintenance of the dishwasher, to be carried out only when the dishwasher is EMPTY using specific detergents designed for dishwasher maintenance.

Notes:
Please note that cycle *Rapid 30'* is dedicated for lightly soiled dishes.

OPTIONS AND FUNCTIONS

OPTIONS can be selected directly by pressing the corresponding button *(see CONTROL PANEL)*.

If an option is not compatible with the selected program *see PROGRAMS TABLE***, the corresponding LED flashes rapidly 3 times and beeps will sound. The option will not be enabled.**

1/2 HALF LOAD

If there are not many dishes to be washed, a half loading may be used in order to save water, electricity and detergent. Select the program and press the HALF LOAD button: the indicator light will light up. Press the HALF LOAD button to deselect this option.
Remember to halve the amount of detergent.

DELAY

The start time of the program may be delayed for a period of time between **1** and **12** hours.

1. Press the DELAY button: the corresponding «**h**» symbol appears on the display; each time you press the button, the time (1h, 2h, etc. up to max. 12h) from the start of the selected wash cycle will be increased.
2. Select the wash program, press the START/PAUSE button and within 4 seconds close the door: the timer will begin counting down.
3. Once this time has elapsed, the indicator light «**h**» switches off and the wash cycle begins.

To adjust the delay time and select a shorter period of time, press the DELAY button. To cancel it, press the button repeatedly until the selected delayed start indicator light «**h**» switches off.

The DELAY function cannot be set once a wash cycle has been started.

TABLET (Tab)

This setting allows you to optimize the performance of the program according to the type of detergent used.
Press the START/PAUSE button for 3 seconds (the corresponding symbol will light up) if you use combined detergents in tablet form (rinse aid, salt and detergent in 1 dose).
If you use powder or liquid detergent, this option should be off.

ActiveDry

ActiveDry is a convection drying system which automatically opens the door during/after drying phase to ensure exceptional drying performance every day. Door opens at the temperature that is safe to your kitchen furniture.

As additional steam protection, special designed protection foil is added together with the dishwasher. To see how to mount protection foil please refer to *(INSTALLATION GUIDE)*.

ActiveDry functionality could be disabled by the user as follows:

1. Go to the Dishwasher software menu pressing and holding **P** button (6 sec).
2. You switched to *ActiveDry* Control Menu, you could change status of *ActiveDry* functionality by pressing **P** button:
   E – enabled **d** – disabled

To confirm the change and exit from the Control Menu please press and hold **P** button (3 sec).

LOADING THE RACKS

UPPER RACK

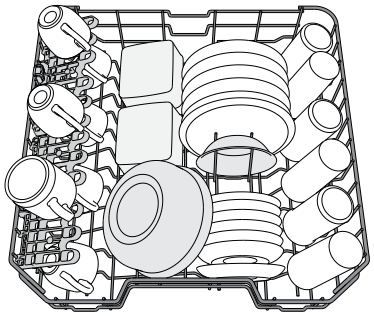

Load delicate and light dishes: glasses, cups, saucers, low salad bowls.

(loading example for the upper rack)

LOWER RACK

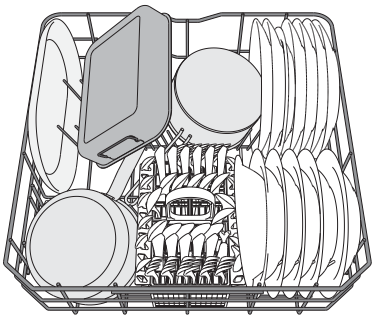

For pots, lids, plates, salad bowls, cutlery etc. Large plates and lids should ideally be placed at the sides to avoid interferences with the spray arm.

(loading example for the lower rack)

ADJUSTING THE HEIGHT OF THE UPPER RACK

The height of the upper rack can be adjusted: high position to place bulky crockery in the lower basket and low position to make the most of the tip-up supports by creating more space upwards and avoid collision with the items loaded into lower rack.

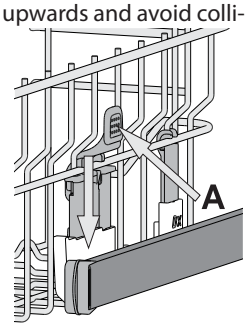

The upper rack is equipped with a **Upper Rack height adjuster** (see figure), without pressing the levers, lift it up by simply holding the rack sides, as soon as the rack is stable in its upper position. To restore to the lower position, press the levers **A** at the sides of the rack and move the basket downwards.

We strongly recommend that you do not adjust the height of the rack when it is loaded.

NEVER raise or lower the basket on one side only.

CUTLERY BASKET

It is fitted with top grids for improved cutlery arrangement. It must only be positioned at the front of the lower rack.

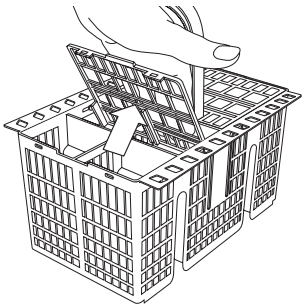

Knives and other utensils with sharp edges must be placed in the cutlery basket with the points facing downwards or they must be positioned horizontally in the tip-up compartments on the upper rack.

FOLDABLE FLAPS WITH ADJUSTABLE POSITION

The side foldable flaps can be fold or unfold to optimize the arrangement of crockery inside the rack. Wine glasses can be placed safely in the foldable flaps by inserting the stem of each glass into the corresponding slots.

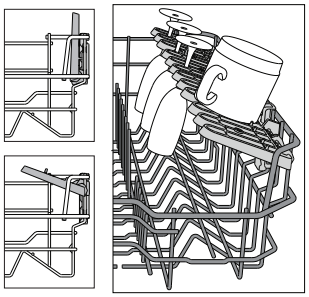

Depending on the model:

- to unfold the flaps there is needed to slide it up and rotate or release it from the snaps and pull it down.
- to fold the flaps there is needed to rotate it and slide flaps down or pull it up and attach flaps to the snaps.

DAILY USE

1. **CHECK WATER CONNECTION**
   Check that the dishwasher is connected to the water supply and that the tap is open.
2. **SWITCH ON THE DISHWASHER**
   Open the door and press the **ON/OFF** button.
3. **LOAD THE RACK**S *(see LOADING THE RACKS)*.
4. **FILLING THE DETERGENT DISPENSER**
5. **CHOOSE THE PROGRAM AND CUSTOMISE THE CYCLE**
   Select the most appropriate program in accordance with the type of crockery and its soiling level *(see PROGRAMS DESCRIPTION)* by pressing the **P** button.
   Select the desired options *(see OPTIONS AND FUNCTIONS)*.
6. **START**
   Start the wash cycle by pressing **START/Pause** button (led is lit) and closing the door within 4 sec. When the program starts you hear a single beep. If the door was not closed within 4sec., the alarm sound will be played. In this case, open the door, press **START/Pause** button and close the door again within 4 sec.
7. **END OF WASH CYCLE**
   The end of the wash cycle is indicated by beeps and by the flashing of the wash cycle number on the display. Open the door and switch off the appliance by pressing the **ON/OFF** button.
   Wait for a few minutes before removing the crockery - to avoid burns. Unload the racks, beginning with the lower one.

The machine will switch off automatically during certain extended periods of inactivity, in order to minimise electricity consumption. If the crockery is only lightly soiled or if it has been rinsed with water before being placed in the dishwasher, reduce the amount of detergent used accordingly.

MODIFYING A RUNNING PROGRAM

If a wrong program was selected, it is possible to change it, provided that it has only just begun: open the door, press and hold the **ON/OFF** button, the machine will switch off.
Switch the machine back on using the **ON/OFF** button and select the new wash cycle and any desired options; Start the wash cycle by pressing **START/Pause** button (led is lit) and closing the door within 4 sec.

ADDING EXTRA CROCKERY

Without switching off the machine, open the door (**START/Pause** led starts blinking) (**be ware of HOT steam!**) and place the crockery inside the dishwasher. Press the **START/Pause** button and close the door within 4 sec., the cycle will resume from the point at which it was interrupted.

ACCIDENTAL INTERRUPTIONS

If the door is opened during the wash cycle, or if there is a power cut, the cycle stops. Press the **START/Pause** button and close the door within 4 sec., the cycle will resume from the point at which it was interrupted.

ADVICE AND TIPS

TIPS

Before loading the baskets, remove all food residues from the crockery and empty the glasses. **You do not need to rinse beforehand under running water.**
Arrange the crockery so that it is held in place firmly and does not tip over; and arrange the containers with the openings facing downwards and the concave/convex parts placed obliquely, thus allowing the water to reach every surface and flow freely.
Warning: lids, handles, trays and frying pans do not prevent the sprayer arms from rotating.
Place any small items in the cutlery basket. Very soiled dishes and pans should be placed in the lower basket because in this sector the water sprays are stronger and allow a higher washing performance. After loading the appliance, make sure that the sprayer arms can rotate freely.

UNSUITABLE CROCKERY

- Wooden crockery and cutlery.
- Delicate decorated glasses, artistic handicraft and antique crockery. Their decorations are not resistant.
- Parts in synthetic material which do not withstand high temperatures.
- Copper and tin crockery.
- Crockery soiled with ash, wax, lubricating grease or ink.

The colours of glass decorations and aluminium/silver pieces can change and fade during the washing process. Some types of glass (e.g. crystal objects) can become opaque after a number of wash cycles too.

DAMAGE TO GLASS AND CROCKERY

- Only use glasses and porcelain guaranteed by the manufacturer as dishwasher safe.
- Use a delicate detergent suitable for crockery
- Collect glasses and cutlery from the dishwasher as soon as the wash cycle is over.

TIPS ON ENERGY SAVING

- When the household dishwasher is used according to the manufacturer's instructions, **washing tableware in a dishwasher usually consumes less energy and water than hand dishwashing.**
- In order to maximize dishwasher efficiency it is recommended to **initiate the wash cycle once dishwasher is fully loaded**. Loading the household dishwasher up to the capacity indicated by the manufacturer will contribute to energy and water savings. Information on correct loading of tableware can be found in Loading chapter. In case of partial loading it is recommended to use dedicated wash options if available (Half load/ Zone Wash, Multizone), fiilling up only selected racks. Incorrect loading or overloading the dishwasher may increase resources usage (such as water, energy and time, as well as increase noise level), reducing cleaning and drying performance.
- Manual pre-rinsing of tableware items leads to increased water and energy consumption and is not recommended.

HYGIENE

To avoid odour and sediment which can be accumulated in the dishwasher **please run a high temperature program at least one a month**. Use a tea spoon of detergent and run it without the loading to clean your appliance.

RESISTANCE TO FROST

If the appliance is placed in surroundings exposed to the risk of frost, it **must be drained completely.** Turn off the water tap, remove the inlet and outlet hoses, and let all the water drain away. **Make sure that the water softener is full of dissolved regeneration salt in the salt container**, to protect the appliance from temperatures of up to -20°C.
If the appliance was stored in frost conditions the appliance must remain at an ambient temperature of min. 5°C for **at least 24 hours** before the first run.

CARE AND MAINTENANCE

CLEANING THE FILTER ASSEMBLY

Regularly clean the filter assembly so that the filters do not clog and that the waste water flows away correctly.

Using dishwasher with clogged filters or foreign objects inside filtration system or sprayarms may cause unit malfunction resulting in lose of performance, noisy work or higher resources usage.
The filter assembly consists of three filters which remove food residues from the washing water and then recirculate the water.

The dishwasher must not be used without filters or if the filter is loose.

At least once per month or after each 30 cycles, check the filter assembly and if necessary clean it thoroughly under running water, using a non-metallic brush and following the instructions below:

1. Turn the cylindrical filter **A** in an anti-clockwise direction and pull it out *(Fig 1)*.
2. Remove the cup filter **B** by exerting a slight pressure on the side flaps *(Fig 2)*.
3. Slide out the stainless-steel plate filter **C** *(Fig 3)*.
4. In case you find foreign objects (such as broken glass, porcelain, bones, fruit seeds etc.) **please remove them carefully**.
5. Inspect the trap and remove any food residues. **NEVER REMOVE** the wash-cycle pump protection (black detail) *(Fig 4)*.

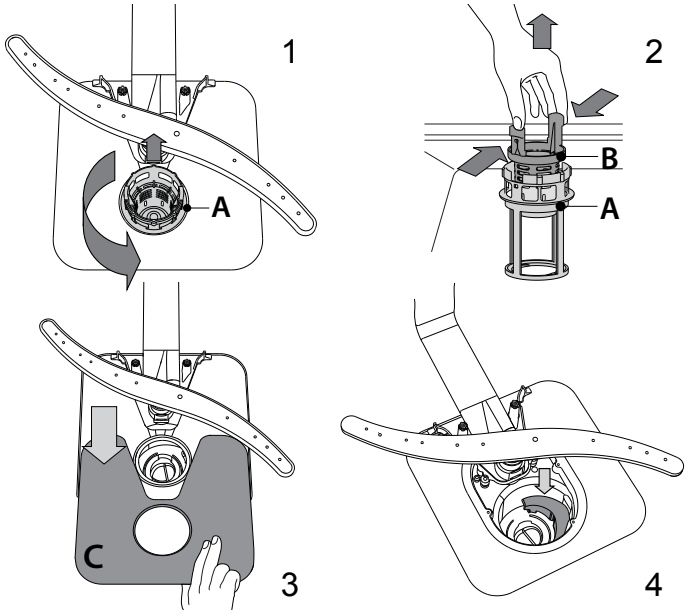

After cleaning the filters, replace the filter assembly and fix it in position correctly; this is essential for maintaining the efficient operation of the dishwasher.

CLEANING THE WATER INLET HOSE

If the water hoses are new or have not been used for an extended period of time, let the water run to make sure it is clear and free of impurities before performing the necessary connections. If this precaution is not taken, the water inlet could become blocked and damage the dishwasher.

CLEANING THE SPRAY ARMS

On occasions, food residue may become encrusted onto the spray arms and block the holes used to spray the water. It is therefore recommended that you check the arms from time to time and clean them with a small non-metallic brush.

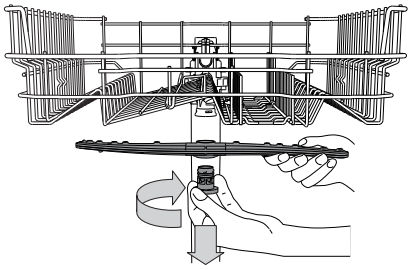

To remove the upper spray arm, turn the plastic locking ring in a clockwise direction. The upper spray arm should be replaced so that the side with the greater number of holes is facing upwards.

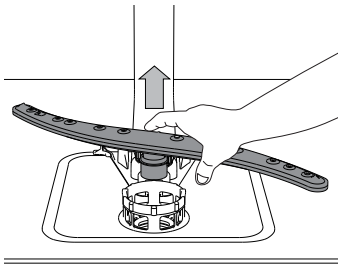

The lower spray arm may be removed by pulling it upwards.

WATER SOFTENING SYSTEM

Water softener automatically reduces water hardness, consequently preventing scale buildup on heater, contributing also to better cleaning efficiency.

This system regenerates itself with salt, therefore it is required to refill salt container when empty.

Frequency of regeneration depends on water hardness level setting - regeneration takes place once per **6** Eco cycles with water hardness level set to **3**.

Regeneration process starts in final rinse and finishes in drying phase, before cycle ends.

- Single regeneration consumes: ~3.5L of water;
- Takes up to 5 additional minutes for the cycle;
- Consumes below 0.005kWh of energy.

TROUBLESHOOTING

In case your dishwasher doesn't work properly, check if the problem can be solved by going through the following list.
For other errors or issues please contact authorized After-sales Service which contact details can be found in the warranty booklet.
Spare parts will be available for a period of either up to 7 or up to 10 years, according to the specific Regulation requirements.

PROBLEMS	POSSIBLE CAUSES	SOLUTIONS
Salt indicator is lit	Salt reservoir is empty. (After refill the salt indicator may remain lit for several wash cycles).	Refill reservoir with salt (for more information - see page 2). Adjust water hardness - see table, page 2.
Rinse aid indicator is lit	Rinse aid dispenser is empty. (After refill the rinse aid indicator may remain lit for several wash cycles).	Refill dispenser with rinse aid (for more information - see page 2).
The dishwasher won't start or does not respond to commands.	The appliance has not been plugged in properly.	Insert the plug into the socket.
	Power outage.	For safety reasons, dishwasher will not re-start automatically when power returns. Open dishwasher door, press START/Pause button and close the door within 4 seconds.
	The dishwasher door is not closed. ActiveDry pin is not pulled in.	Vigorously push the door until you hear the "click".
	Cycle is interupted by door opening for more than 4 seconds.	Press START/Pause and close the door within 4 seconds.
	It does not respond to commands. Display shows: **9** or **12** and On/Off LED is blinking rapidly	Switch off the appliance by pressing the ON/OFF button, switch it back on after approximately one minute and restart the program. If problem persists, unplug the appliance for 1 minute, then plug it back in.
The dishwasher won't drain. Display shows: **3** and On/Off LED is blinking rapidly	The wash cycle has not finished yet.	Wait until the wash cycle finishes.
	The drain hose is bent.	Check that the drain hose is not bent *(see INSTALATION INSTRUCTION)*.
	The sink drain pipe is blocked.	Clean the sink drain pipe.
	The filter is clogged up with food residues.	Clean the filter *(see CLEANING THE FILTER ASSEMBLY)*.
The dishwasher makes excessive noise.	The dishes are rattling against each	Position the crockery correctly *(see LOADING THE RACKS)*.
	An excessive amount of foam has been produced.	The detergent has not been measured out correctly or it is not suitable for use in dishwashers *(see FILLING THE DETERGENT DISPENSER)*. Restart the current cycle by switching OFF the dishwasher, then switch it on again, select a new program, press START/Pause and close the door within 4 seconds. Please do not add any detergent.
The dishes are not clean.	The crockery has not been arranged properly.	Arrange the crockery correctly *(see LOADING THE RACKS)*.
	The spray arms cannot rotate freely, being hindered by the dishes.	Arrange the crockery correctly *(see LOADING THE RACKS)*.
	The wash cycle is too gentle.	Select an appropriate wash cycle *(see PROGRAMS TABLE)*.
	An excessive amount of foam has been produced.	The detergent has not been measured out correctly or it is not suitable for use in dishwashers *(see FILLING THE DETERGENT DISPENSER)*.
	The cap on the rinse aid compartment has not been shut correctly.	Make sure the cap of the rinse aid dispenser is closed.
	The filter is soiled or clogged.	Clean the filter assembly *(see CARE AND MAINTENANCE)*.
	There is no salt.	Fill the salt reservoir *(see FILLING THE SALT RESERVOIR)*.
The dishwasher does not fill the water. Display shows: **H, 6** and On/Off LED is blinking rapidly	No water in the water supply or the tap is closed.	Make sure there is water in the water supply or the tap running.
	The inlet hose is bent.	Make sure the inlet hose is not bent *(see INSTALLATION)* reprogram the dishwasher and reboot.
	The sieve in the water inlet hose is clogged; it is necessary to clean it	After having carried out the verification and cleaning, turn off and turn on the dishwasher and restart a new program.
Dishwasher finishes the cycle prematurely. Display shows: **15** and On/Off LED is blinking rapidly	Drain hose positioned too low or siphoning into home sewage system.	Check if end of drain hose is placed at correct height *(see INSTALLATION)*.Check for siphoning into home sewage system, install air admittance valve if necessary.
	Air in water supply.	Check water supply for leaks or other issues letting air inside.
Detergent leaks.	Depends on the liquid detergent used and can be emphasized in case of delay option is activated.	Small leaks will not cause machine malfunction and can be avoided by changing liquid detergent type or using tablets.

Policies, standard documentation, ordering of spare parts and additional product information can be found by:
- Using QR code on your product.
- Visiting our website **docs.hotpoint.eu** and **parts-selfservice.europeanappliances.com**
- Alternatively, **contact our After-sales Service** (See phone number in the warranty booklet).
  When contacting our After-sales Service, please state the codes provided on your product's identification plate.

The model information can be retrieved using the QR-Code reported in the energy label. The label also includes the model identifier that can be used to consult the portal of the registry at https://eprel.ec.europa.eu.

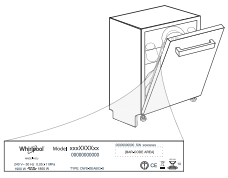

GHID DE REFERINȚĂ
PENTRU UTILIZARE ZILNICĂ

VĂ MULŢUMIM CĂ AŢI ACHIZIŢIONAT UN PRODUS HOTPOINT.
Pentru a beneficia de servicii complete de asistenţă, vă rugăm să vă înregistraţi aparatul pe: **www.hotpoint.eu/register**

SCANAŢI CODUL QR DE PE APARATUL DUMNEAVOASTRĂ PENTRU A OBŢINE INFORMAŢII MAI DETALIATE



⚠ Înainte de a utiliza aparatul, citiţi cu atenţie Instrucţiunile de siguranţă.

DESCRIEREA PRODUSULUI

APARATUL

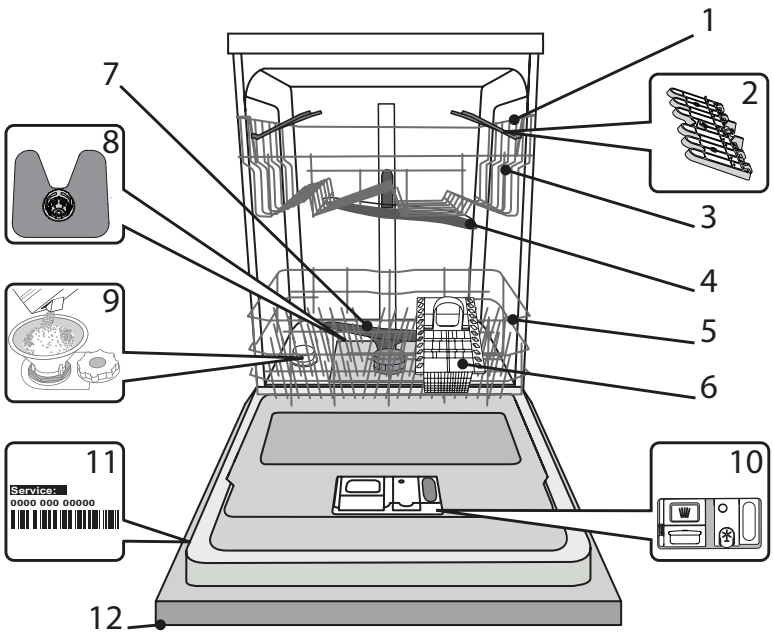

1. Coşul superior
2. Clapete rabatabile
3. Mecanism de reglare a înălţimii raftului superior
4. Braţul de pulverizare superior
5. Coşul inferior
6. Coşul pentru tacâmuri
7. Braţul de pulverizare inferior
8. Ansamblu de filtre
9. Compartimentul pentru săruri
10. Dozatoare de detergent şi agent de clătire
11. Plăcuţa cu datele tehnice
12. Panoul de comandă

PANOUL DE COMANDĂ

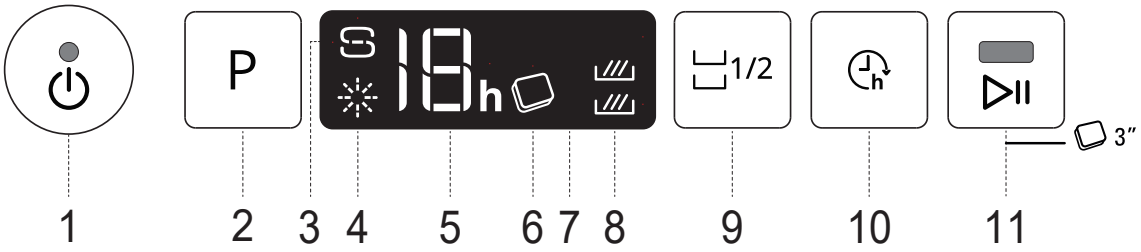

1. Buton Pornire/Oprire / Resetare cu indicator luminos
2. Butonul pentru selectarea programelor
3. Indicator luminos de nivel al sărurilor
4. Indicator luminos de nivel al agentului de clătire
5. Numărul programului și indicatorul timpului de întârziere
6. Indicator luminos opţiune Tabletă
7. Afișaj
8. Indicator luminos opţiune Încărcare la jumătate
9. Butonul Multizone
10. Buton Întârziere
11. Buton PORNIRE/Pauză cu indicator luminos / Tabletă

PRIMA UTILIZARE
SĂRURI, AGENT DE CLĂTIRE ŞI DETERGENT

RECOMANDĂRI PRIVIND PRIMA UTILIZARE
După instalare, demontaţi opritoarele rafturilor şi elementele elastice de fixare a raftului superior.

UMPLEREA COMPARTIMENTULUI PENTRU SĂRURI
Utilizarea sărurilor previne formarea DEPUNERILOR DE CALCAR pe vase şi pe componentele funcţionale ale maşinii.
• Este obligatoriu ca **COMPARTIMENTUL PENTRU SĂRURI SĂ NU FIE NICIODATĂ GOL**.
• Este important să setaţi duritatea apei.
Compartimentul pentru săruri se află în partea inferioară a maşinii de spălat vase *(consultaţi DESCRIEREA PRODUSULUI)* şi trebuie să fie umplut când **indicatorul luminos de NIVEL AL SĂRURILOR** de pe panoul de comandă este aprins.

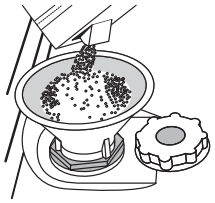

1. Demontaţi raftul inferior şi desfiletaţi capacul compartimentului (în sens antiorar).
2. **Numai la prima operaţiune de acest fel: umpleţi compartimentul pentru săruri cu apă.**
3. Poziţionaţi pâlnia (consultaţi figura) şi umpleţi compartimentul pentru săruri până la margine (aproximativ 1 kg); este perfect normal să curgă puţină apă în afară.
4. Scoateţi pâlnia şi ştergeţi resturile de săruri de pe deschidere.

Asiguraţi-vă că este înfiletat bine capacul, astfel încât să nu intre detergent în compartiment în timpul programului de spălare (acest lucru poate avaria iremediabil instalaţia de dedurizare a apei).
Oricând trebuie să adăugaţi săruri, este obligatoriu să finalizaţi procedura înainte de a începe ciclul de spălare pentru a evita coroziunea.

SETAREA DURITĂŢII APEI
Pentru a permite instalaţiei de dedurizare a apei să funcţioneze perfect, este esenţial ca setarea durităţii apei să se bazeze pe nivelul de duritate a apei din locuinţa dumneavoastră. Aceste informaţii pot fi obţinute de la furnizorul local de apă.
Fabricantul setează valoarea implicită pentru duritatea apei.
- Porniţi aparatul apăsând pe butonul **PORNIRE/OPRIRE**.
- Opriţi aparatul apăsând pe butonul **PORNIRE/OPRIRE**.
- Ţineţi apăsat butonul **P** timp de 5 secunde, până când auziţi un semnal sonor.
- Porniţi aparatul apăsând pe butonul **PORNIRE/OPRIRE**.
- Numărul nivelului selectat în mod curent şi indicatorul luminos de nivel al sărurilor clipesc simultan.
- Apăsaţi butonul **P** pentru a selecta nivelul de duritate dorit *(consultaţi TABELUL DURITĂŢII APEI)*.

Tabelul durităţii apei

Nivel		°dH Grade germane	°fH Grade franceze	°Clark Grade engleze
1	Moale	0 - 6	0 - 10	0 - 7
2	Medie	7 - 11	11 - 20	8 - 14
3	Normală	12 - 16	21 - 29	15 - 20
4	Dură	17 - 34	30 - 60	21 - 42
5	Foarte dură	35 - 50	61 - 90	43 - 62

- Opriţi aparatul apăsând pe butonul **PORNIRE/OPRIRE**.

Setarea este finalizată!
După finalizarea acestei proceduri, rulaţi un program fără a încărca maşina.
Utilizaţi numai săruri concepute special pentru maşini de spălat vase.
După ce aţi introdus sărurile în maşină, indicatorul luminos de nivel al sărurilor se stinge.
Dacă compartimentul pentru săruri nu este umplut, este posibilă deteriorarea instalaţiei de dedurizare a apei şi a rezistenţei din cauza acumulării depunerilor.
Se recomandă utilizarea sării indiferent de tipul de detergent pentru maşina de spălat vase.

UMPLEREA DOZATORULUI PENTRU AGENT DE CLĂTIRE
Agentul de clătire facilitează uscarea vaselor. Dozatorul pentru agentul de clătire **A** trebuie umplut atunci când **indicatorul luminos de NIVEL AL AGENTULUI DE CLĂTIRE** de pe panoul de comandă este aprins.

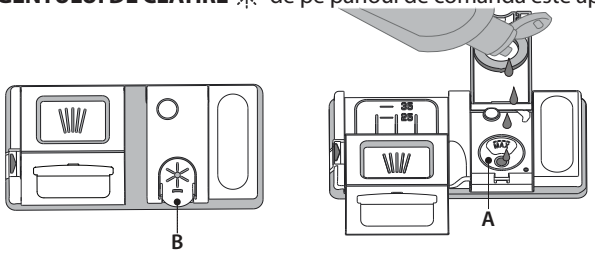

1. Deschideţi dozatorul **B** apăsând şi trăgând în sus clapeta de pe capac.
2. Introduceţi cu grijă agentul de clătire până la marcajul de referinţă maxim (110 ml) al spaţiului de umplere - evitaţi scurgerile. În caz contrar, curăţaţi imediat folosind o lavetă uscată.
3. Apăsaţi capacul în jos până când auziţi un clic de închidere.

Nu turnaţi NICIODATĂ agentul de clătire direct în cuvă.

REGLAREA DOZEI DE AGENT DE CLĂTIRE
Dacă nu sunteţi pe deplin mulţumit de rezultatele de uscare, puteţi regla cantitatea de agent de clătire utilizat.
- Porniţi maşina de spălat vase folosind butonul **PORNIRE/OPRIRE**.
- Opriţi-o folosind butonul **PORNIRE/OPRIRE**.
- Apăsaţi pe butonul **P** de trei ori - se va auzi un semnal sonor.
- Porniţi maşina folosind butonul **PORNIRE/OPRIRE**.
- Numărul nivelului selectat în mod curent şi indicatorul luminos de nivel al agentului de clătire clipesc.
- Apăsaţi pe butonul **P** pentru a selecta cantitatea de agent de clătire care trebuie alimentată.
- Opriţi maşina folosind butonul **PORNIRE/OPRIRE.**
- Setarea este finalizată!

Dacă nivelul de agent de clătire este setat la ZERO (ECO), nu se va alimenta cu agent de clătire. Indicatorul luminos pentru NIVEL SCĂZUT DE AGENT DE CLĂTIRE nu se va aprinde dacă agentul de clătire este consumat. Pot fi setate maxim 5 niveluri în conformitate cu modelul de maşină de spălat vase. Setarea din fabrică este specifică modelului, vă rugăm să respectaţi instrucţiunile de mai sus pentru a verifica setarea adecvată pentru maşina dumneavoastră.
- Dacă observaţi urme albăstrui pe vase, setaţi un număr mic (1-2).
- Dacă există urme de apă sau depuneri de calcar pe vase, setaţi un număr mare (3-4).

UMPLEREA DOZATORULUI DE DETERGENT
Pentru a deschide dozatorul de detergent, folosiţi dispozitivul de deschidere C. Introduceţi detergent numai în compartimentul uscat D. Introduceţi cantitatea de detergent pentru prespălare direct în cuvă.

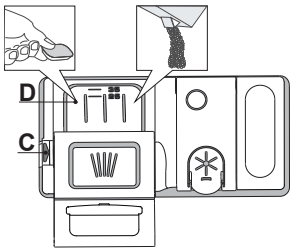

1. Atunci când măsuraţi cantitatea de detergent, consultaţi informaţiile menţionate anterior pentru a adăuga cantitatea corespunzătoare. În interiorul dozatorului **D** există indicaţii care vă pot ajuta la dozarea detergentului.
2. Îndepărtaţi resturile de detergent de pe marginile dozatorului şi închideţi sonor capacul.
3. Închideţi capacul dozatorului de detergent trăgând în sus până când dispozitivul de închidere este fixat în poziţie.

Dozatorul de detergent se deschide automat la momentul potrivit, în conformitate cu programul.
Dacă se utilizează detergenţi universali, vă recomandăm să folosiţi butonul **TABLETĂ**, deoarece reglează programul pentru a se obţine întotdeauna rezultate optime de spălare şi uscare.
Utilizarea unui detergent care nu este conceput pentru maşinile de spălat vase poate provoca defecţiuni sau deteriorarea maşinii.

TABEL CU PROGRAME

Program		Faza de uscare	Natural-Dry*)	Opţiuni disponibile **)	Durata programului de spălare (h:min)***)	Consum de apă (litri/ciclu)	Consum de energie (kWh/ciclu)	Timp rămas după deschiderea uşii (h:min)
1. Eco	50°	✓	✓	1/2	3:10	8.9	0.75	0:15
2. Intensiv	65°	✓	✓	1/2	2:50	17.0	1.60	0:05
3. Amestecate	55°	✓	✓	1/2	2:30	15.0	1.40	0:05
4. Spălare şi uscare rapidă	50°	✓	✓	1/2	1:25	11.5	1.10	0:05
5. Rapidă 30'	50°	×	✓		0:30	9.0	0.50	0:00
6. Noapte Buna	50°	✓	✓		3:30	16.0	1.15	0:00
7. Igienizare	65°	✓	×		1:50	12.0	1.30	×
8. Înmuiere	-	×	×	1/2	0:12	4.5	0.01	×
9. Autocurăţare	65°	×	×		0:50	8.0	0.85	×

Datele programului ECO sunt stabilite în condiţii de laborator, în conformitate cu standardul european EN 60436:2020.
Notă pentru laboratoarele de testări:
pentru informaţii privind condiţiile testului comparativ EN, trimiteţi o solicitare la adresa: dw_test_support@europeanappliances.com
Nu este necesară tratarea în prealabil a vaselor înaintea oricăruia dintre aceste programe.
**) Uşa este deschisă înaintea finalizării programului. Acest lucru este realizat pentru a îmbunătăţi eficienţa de uscare.*
***) Nu toate opţiunile pot fi utilizate simultan.*
****) Valorile date pentru alte programe diferite de programul Eco sunt doar orientative. Durata actuală poate varia în funcţie de o multitudine de factori, cum ar fi temperatura şi presiunea apei la intrare, temperatura încăperii, cantitatea de detergent, dimensiunea şi tipul încărcăturii, distribuţia încărcăturii, opţiunile suplimentare selectate şi calibrarea senzorului. Calibrarea senzorului poate mări durata programului cu până la 20 min.*

DESCRIEREA PROGRAMELOR

Instrucţiuni privind selectarea ciclului de spălare.

1 ECO
Programul Eco este potrivit pentru curăţarea tacâmurilor cu un grad mediu de murdărie, fiind cel mai eficient program pentru această utilizare din punct de vedere al consumului combinat de energie şi apă şi este utilizat pentru a evalua respectarea legislaţiei UE de proiectare ecologică.

2 INTENSIV
Program recomandat pentru vase foarte murdare, adecvat în special pentru tigăi şi cratiţe (a nu se utiliza în cazul articolelor delicate).

3 AMESTECATE
Grade de murdărie mixte. Pentru vase cu grad normal de murdărie, cu resturi uscate de alimente.

4 SPĂLARE ŞI USCARE RAPIDĂ
Vase normal murdare. Ciclu zilnic, care asigură performanţe de curăţare şi uscare optime într-un timp mai scurt.

5 RAPIDĂ 30'
Program utilizat pentru maşina încărcată pe jumătate cu vase cu grad redus de murdărie, fără resturi uscate de alimente. Nu are etapă de uscare.

6 NOAPTE BUNA
Program adecvat pentru funcţionarea pe timpul nopţii a aparatului. Asigură performanţe optime de curăţare şi uscare cu emisii minime de zgomot.

7 IGIENIZARE
Vase normal murdare sau foarte murdare, cu acţiune antibacteriană suplimentară. Poate fi utilizat pentru efectuarea întreţinerii maşinii de spălat vase.

8 ÎNMUIERE
Utilizat pentru a împrospăta vasele care trebuie să fie spălate mai târziu. A nu se utiliza detergent cu acest program.

9 AUTOCURĂŢARE
Utilizaţi acest program pentru a efectua întreţinerea maşinii de spălat vase; a se realiza numai când maşina de spălat vase este GOALĂ, utilizând detergenţi special concepuţi pentru întreţinerea maşinii de spălat vase.

Note:
Vă rugăm să reţineţi că ciclul *Rapidă 30'* este destinat vaselor cu un grad redus de murdărie.

OPŢIUNI ŞI FUNCŢII

OPŢIUNILE pot fi selectate direct prin apăsarea pe butonul corespunzător *(consultaţi PANOUL DE COMANDĂ)*.

Dacă o opţiune nu este compatibilă cu programul selectat, *consultaţi TABELUL CU PROGRAME*, **LED-ul aferent clipește rapid de 3 ori și sunt emise semnale sonore. Opţiunea nu va fi activată.**

1/2 ÎNCĂRCAREA LA JUMĂTATE

Dacă nu aveţi multe vase de spălat, puteţi utiliza un ciclu pentru încărcare la jumătate pentru a economisi apă, energie electrică și detergent. Selectaţi programul și apăsaţi pe butonul ÎNCĂRCARE LA JUMĂTATE: indicatorul luminos se va aprinde. Apăsaţi pe butonul ÎNCĂRCARE LA JUMĂTATE pentru a deselecta această opţiune.

Nu uitaţi să înjumătăţiţi cantitatea de detergent.

TABLETĂ

Această setare vă permite să optimizaţi performanţele programului în funcţie de tipul de detergent folosit.

Apăsaţi butonul PORNIRE/PAUZĂ timp de 3 secunde (simbolul corespunzător se va aprinde) în cazul în care utilizaţi detergenţi combinaţi sub formă de tabletă (agent de clătire, săruri și detergent într-o singură doză).

Dacă folosiţi detergent pudră sau lichid, această opţiune trebuie să fie dezactivată.

INTÂRZIERE

Pornirea programului poate fi amânată pentru o perioadă de timp cuprinsă între **1** și **12** ore.

1. Apăsaţi pe butonul ÎNTÂRZIERE: pe afișaj apare simbolul corespunzător „**h**"; la fiecare apăsare pe buton, durata de temporizare (1 h, 2 h etc. până la max. 12 h) până la pornirea ciclului de spălare selectat va crește.
2. Selectaţi programul de spălare, apăsaţi pe butonul PORNIRE/PAUZĂ și închideţi ușa în decursul a 4 secunde: temporizatorul va începe numărătoarea inversă.
3. După finalizarea perioadei de timp setate, indicatorul luminos „**h**" se stinge, iar ciclul de spălare începe..

Pentru a regla durata de temporizare și pentru a selecta o perioadă mai scurtă de timp, apăsaţi pe butonul ÎNTÂRZIERE. Pentru a anula, apăsaţi în mod repetat pe buton până când indicatorul luminos „**h**" al duratei de temporizare se stinge.

Funcţia ÎNTÂRZIERE nu poate fi setată după pornirea ciclului de spălare.

ActiveDry

ActiveDry este unul de uscare prin convecţie, care deschide automat ușa în timpul desfășurării/după desfășurarea etapei de uscare pentru a asigura performanţe excepţionale de uscare în fiecare zi. Ușa se deschide la o temperatură care este sigură pentru mobilierul din bucătăria dvs.

Ca protecţie suplimentată împotriva acţiunii aburilor, se poate adăuga și o folie de protecţie specială pe mașina de spălat vase. Pentru a afla cum trebuie montată folia de protecţie, vă rugăm să consultaţi GHIDUL DE INSTALARE.

Funcţionalitatea *ActiveDry* poate fi dezactivată de către utilizator după cum urmează:

1. Accesaţi meniul software-ului mașinii de spălat apăsând și menţinând apăsat butonul **P** (6 secunde).
2. Comutaţi în meniul pentru controlul *ActiveDry* pentru a putea modifica starea funcţionalităţii *ActiveDry* apăsând butonul **P**:

   E – activat **d** – dezactivat

Pentru a confirma schimbarea și pentru a ieși din meniul de control, vă rugăm să apăsaţi și să menţineţi apăsat butonul **P** (3 secunde).

ÎNCĂRCAREA RAFTURILOR

COȘUL SUPERIOR

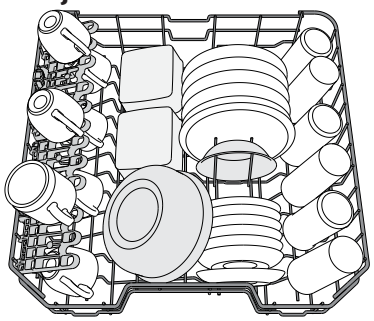

Încărcaţi vasele delicate și ușoare: pahare, cești, farfurioare, boluri pentru salată puţin adânci.

(exemplu de încărcare pentru raftul superior)

REGLAREA ÎNĂLŢIMII RAFTULUI SUPERIOR

Înălţimea raftului superior poate fi reglată: în poziție înaltă pentru a introduce vesela voluminoasă pe raftul inferior și în poziție joasă pentru a profita din plin de suporturile rabatabile, creând mai mult spațiu în partea superioară și evitând ciocnirea cu articolele de pe raftul inferior.

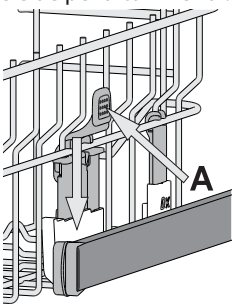

Raftul superior este prevăzut cu un **mecanism de reglare a înălțimii raftului superior** (consultaţi figura); fără a apăsa pe manete, ridicaţi în sus ţinând pur și simplu de părțile laterale ale raftului, și fixaţi imediat ce raftul este stabil în poziţia de sus.

Pentru a reveni în poziţia inferioară, apăsaţi pe manetele **A** din părțile laterale ale raftului și deplasaţi-l în jos.

Vă recomandăm cu insistenţă să nu reglaţi înălţimea raftului atunci când acesta este încărcat. Nu ridicaţi și nu coborâţi NICIODATĂ raftul numai pe o singură parte.

CLAPETE RABATABILE CU POZIŢIE REGLABILĂ

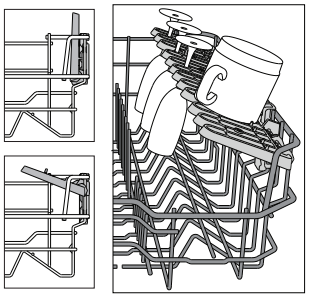

Clapetele rabatabile laterale pot fi pliate sau depliate pentru a optimiza aranjarea veselei pe raft. Paharele pentru vin pot fi așezate în siguranţă pe clapetele rabatabile, introducând picioarele acestora în fantele corespunzătoare.

În funcţie de model:

- pentru a deplia clapetele, este necesar să le glisaţi în sus și să le rotiţi sau să le eliberaţi din clemele de fixare, trăgându-le în jos.
- pentru a plia clapetele, este necesar să le rotiţi și să le glisaţi în jos sau să le trageţi în sus și să le fixaţi pe poziţie.

(Numărul de clapete pliabile depinde de model)

COȘUL INFERIOR

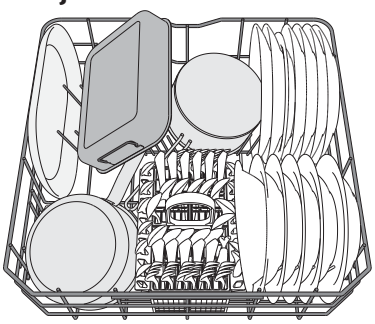

Pentru oale, capace, farfurii, boluri pentru salată, tacâmuri etc. În mod ideal, farfuriile și capacele mari trebuie amplasate în părţile laterale, pentru a se evita interferenţele cu braţul de pulverizare.

(exemplu de încărcare pentru raftul inferior)

COȘUL PENTRU TACÂMURI

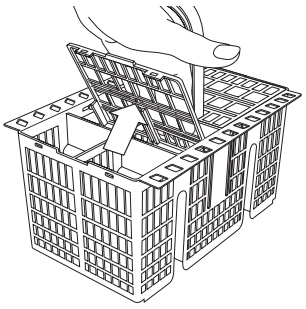

Este prevăzut cu grătare de înaltă calitate pentru dispunerea optimă a tacâmurilor. Acesta trebuie poziţionat numai în partea din faţă a raftului inferior.

Cuţitele și alte ustensile cu margini ascuţite trebuie amplasate în coșul pentru tacâmuri cu vârfurile orientate în jos sau poziţionate orizontal în compartimentele rabatabile ale raftului superior.

UTILIZAREA ZILNICĂ

1. **VERIFICAREA RACORDĂRII LA REŢEAUA DE ALIMENTARE CU APĂ**
   Verificaţi ca maşina de spălat vase să fie racordată la reţeaua de alimentare cu apă şi ca robinetul să fie deschis.
2. **PORNIREA MAŞINII DE SPĂLAT VASE**
   Deschideţi uşa şi apăsaţi pe butonul de **PORNIRE/OPRIRE**.
3. **ÎNCĂRCAREA RAFTURILOR** (consultaţi ÎNCĂRCAREA RAFTURILOR).
4. **UMPLEREA DOZATORULUI DE DETERGENT**
5. **SELECTAREA PROGRAMULUI ŞI PERSONALIZAREA CICLULUI**
   Selectaţi cel mai adecvat program în conformitate cu tipul de veselă şi gradul de murdărie al acesteia (*consultaţi DESCRIEREA PROGRAMELOR*) apăsând pe butonul **P**.
   Selectaţi opţiunile dorite (*consultaţi OPŢIUNI ŞI FUNCŢII*).
6. **PORNIREA**
   Porniţi ciclul de spălare prin apăsarea butonului **PORNIRE/Pauză** (LED aprins) şi închideţi uşa în decursul a 4 secunde. La pornirea programului, se aude un singur semnal sonor. Dacă uşa nu este închisă în decursul a 4 secunde, se aude sunetul de alarmă. În acest caz, deschideţi uşa, apăsaţi pe butonul **PORNIRE/Pauză** şi închideţi uşa în decursul a 4 secunde.
7. **TERMINAREA CICLULUI DE SPĂLARE**
   Terminarea ciclului de spălare este indicată de semnalele sonore şi de clipirea numărului ciclului de spălare pe afişaj. Deschideţi uşa şi opriţi aparatul apăsând pe butonul **PORNIRE/OPRIRE**.
   Aşteptaţi câteva minute înainte de a scoate vesela pentru a evita producerea arsurilor. Descărcaţi rafturile, începând cu cel inferior.

Maşina se va opri automat în timpul anumitor perioade prelungite de inactivitate, pentru a reduce consumul de electricitate.
Dacă vasele prezintă un grad redus de murdărie sau dacă au fost clătite cu apă înainte de a le introduce în maşina de spălat vase, reduceţi în mod corespunzător cantitatea de detergent utilizat.

MODIFICAREA UNUI PROGRAM CARE RULEAZĂ

Dacă a fost selectat un program greşit, îl puteţi schimba, cu condiţia ca acesta abia să fi început: deschideţi uşa, apăsaţi şi menţineţi apăsat butonul de **PORNIRE/OPRIRE** şi maşina se va opri. Reporniţi maşina folosind butonul de **PORNIRE/OPRIRE** şi selectaţi noul ciclu de spălare, precum şi opţiunile dorite; porniţi ciclul apăsând pe butonul **PORNIRE/Pauză** şi închizând uşa în decursul a 4 secunde.

ADĂUGAREA DE VASE SUPLIMENTARE

Fără a opri maşina, deschideţi uşa (LED-ul pentru PORNIRE/Pauză începe să clipească) (**atenţie la aburii FIERBINŢI!**) şi introduceţi vasele în maşină. Apăsaţi pe butonul **PORNIRE/Pauză** şi închideţi uşa în decursul a 4 secunde; ciclul va fi reluat din punctul în care a fost întrerupt.

ÎNTRERUPERI ACCIDENTALE

Dacă uşa este deschisă în timpul ciclului de spălare sau dacă s-a produs o pană de curent, ciclul se opreşte. Pentru a relua ciclul din punctul în care a fost întrerupt, apăsaţi pe butonul **PORNIRE/Pauză** şi închideţi uşa în decursul a 4 secunde.

SFATURI ŞI RECOMANDĂRI

RECOMANDĂRI

Înainte de a încărca rafturile, eliminaţi toate resturile de alimente de pe vase şi goliţi paharele. **Nu este necesar să le clătiţi în prealabil sub jet de apă curentă.**
Aranjaţi vesela astfel încât să fie bine poziţionată şi să nu se răstoarne; de asemenea, aranjaţi recipientele cu deschiderile în jos şi aşezaţi înclinat articolele concave/convexe, pentru a permite apei să ajungă pe orice suprafaţă şi să curgă liber.
Avertisment: capacele, mânerele, tăvile şi tigăile nu trebuie să împiedice rotirea braţelor de pulverizare.
Amplasaţi articolele mici în coşul pentru tacâmuri. Vasele şi cratiţele foarte murdare trebuie aşezate pe raftul inferior deoarece în această zonă jeturile de apă sunt mai puternice şi se înregistrează performanţe mai mari de spălare. După încărcarea aparatului, asiguraţi-vă că braţele de pulverizare se pot roti liber.

VESELĂ NECORESPUNZĂTOARE PENTRU SPĂLAREA ÎN MAŞINĂ

- Veselă şi tacâmuri din lemn.
- Pahare cu decoraţiuni delicate, veselă artizanală şi veselă antică. Aceste decoraţiuni nu sunt rezistente la spălarea în maşina de spălat vase.
- Articole din material sintetic care nu sunt rezistente la temperaturi ridicate.
- Veselă din cupru şi cositor.
- Veselă murdară de cenuşă, ceară, unsoare sau cerneală.

Culorile decoraţiunilor de pe articolele din sticlă şi ale articolelor din aluminiu/argint se pot modifica şi pot albi în timpul procesului de spălare. Unele tipuri de articole din sticlă (de exemplu, obiecte de cristal) pot deveni opace după câteva cicluri de spălare.

DETERIORAREA PAHARELOR ŞI A VESELEI

- Utilizaţi numai pahare şi veselă din porţelan marcate de către producător ca fiind rezistente la spălarea în maşină.
- Utilizaţi un detergent delicat pentru veselă
- Scoateţi paharele şi vesela din maşina de spălat vase imediat ce ciclul de spălare este finalizat.

RECOMANDĂRI PRIVIND ECONOMISIREA DE ENERGIE

- Atunci când maşina de spălat vase este folosită conform instrucţiunilor producătorului, **spălarea tacâmurilor într-o maşină de spălat vase consumă de obicei MAI PUŢINĂ ENERGIE şi apă decât spălarea manuală.**
- Pentru a creşte la maximum eficienţa maşinii de spălat vase, se recomandă **iniţierea ciclului de spălare după ce maşina este încărcată complet**. Încărcarea maşinii de spălat vase de uz domestic până la capacitatea indicată de producător va contribui la economii de energie şi apă. Informaţii despre încărcarea corectă a vaselor pot fi găsite în capitolul ÎNCĂRCAREA RAFTURILOR. În cazul încărcării parţiale, se recomandă utilizarea opţiunilor de spălare dedicate, dacă sunt disponibile (Half load/ Zone Wash/ Multizone), adăugând vase doar pe rafturile selectate. Încărcarea incorectă sau supraîncărcarea maşinii de spălat vase poate creşte utilizarea resurselor (cum ar fi apa, energia şi timpul, precum şi nivelul de zgomot), reducând performanţele de curăţare şi uscare.
- Pre-clătirea manuală a vaselor duce la creşterea consumului de apă şi energie şi nu este recomandată.

IGIENĂ

Pentru a evita acumularea mirosurilor neplăcute şi a sedimentelor în maşina de spălat vase, **vă rugăm să rulaţi un program de temperatură ridicată cel puţin o dată pe lună**. Folosiţi o măsură de detergent şi rulaţi un program fără a încărca vase pentru a curăţa aparatul.

REZISTENŢA LA ÎNGHEŢ

Dacă maşina de spălat vase este amplasată într-un loc expus riscului de îngheţ, aceasta **trebuie să fie golită complet**. Închideţi robinetul de apă, scoateţi furtunurile de alimentare şi de evacuare şi lăsaţi întreaga cantitate de apă să se scurgă. Pentru a asigura protecţia aparatului la temperaturi de până la -20 °C, **asiguraţi-vă că compartimentul pentru săruri este plin cu săruri regenerante dizolvate în produsul de dedurizare a apei.** Dacă maşina de spălat vase a fost depozitată în condiţii de îngheţ, aceasta trebuie menţinută la o temperatură ambientală de min. 5 °C timp de cel puţin 24 de ore înainte de prima sa punere în funcţiune.

CURĂŢAREA ŞI ÎNTREŢINEREA

CURĂŢAREA ANSAMBLULUI DE FILTRE

Curăţaţi în mod regulat ansamblul de filtre astfel încât filtrele să nu se înfunde şi apa reziduală să fie evacuată în mod corespunzător.

Utilizarea maşinii de spălat vase cu filtre înfundate sau obiecte străine în interiorul sistemului de filtrare sau al braţelor de pulverizare poate provoca defecţiuni ale unităţii, conducând la scăderea performanţei, creşterea nivelului de zgomot sau utilizarea mai multor resurse.
Ansamblul de filtre este alcătuit din trei filtre care îndepărtează resturile de alimente din apa de spălare, permiţând apoi recircularea acesteia.

Maşina de spălat vase nu trebuie utilizată fără filtre sau dacă un filtru este desprins.

Cel puţin o dată pe lună sau după fiecare 30 de cicluri, verificaţi ansamblul de filtre şi, dacă este necesar, curăţaţi-l temeinic sub jet de apă curentă, folosind o perie nemetalică şi respectând instrucţiunile de mai jos:

1. Rotiţi filtrul cilindric **A** în sens antiorar şi scoateţi-l afară *(Fig 1)*.
2. Demontaţi filtrul în formă de ceaşcă **B** apăsând uşor pe clapetele laterale *(Fig 2)*.
3. Culisaţi în afară placa din oţel inoxidabil a filtrului **C** *(Fig 3)*.
4. În cazul în care găsiţi obiecte străine (cum ar fi sticlă spartă, porţelan, oase, seminţe de fructe etc.), vă rugăm să le îndepărtaţi cu atenţie.
5. Examinaţi obturaţiile şi îndepărtaţi resturile de alimente.
   NU DEMONTAŢI NICIODATĂ protecţia pompei acţionate în timpul ciclului de spălare (componentă neagră) *(Fig 4)*.

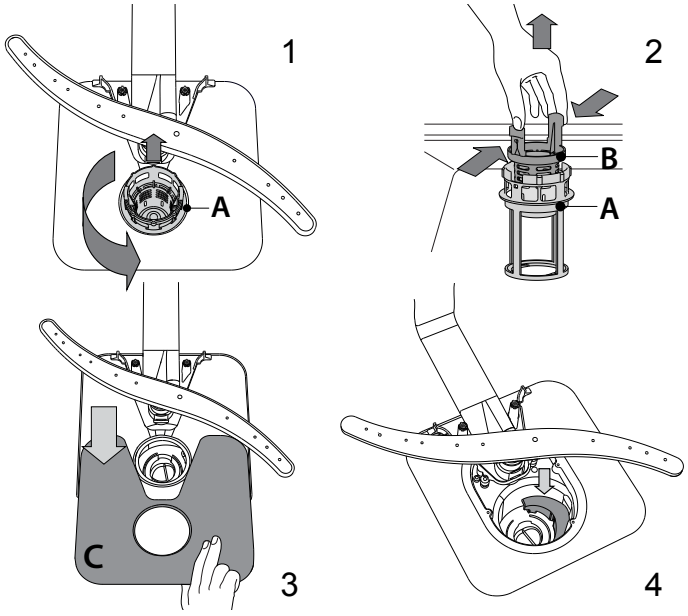

După curăţarea filtrelor, montaţi la loc ansamblul de filtre şi fixaţi-l în poziţia corectă; acest lucru este esenţial pentru menţinerea funcţionării eficiente a maşinii de spălat vase.

CURĂŢAREA FURTUNULUI DE ALIMENTARE CU APĂ

Dacă furtunurile pentru apă sunt noi sau dacă nu au fost utilizate o perioadă lungă de timp, lăsaţi apa să curgă pentru a vă asigura că acestea sunt curate şi că nu prezintă impurităţi înainte de a efectua conexiunile necesare. Dacă nu luaţi măsurile de precauţie necesare, furtunul de alimentare cu apă se poate bloca şi poate deteriora maşina de spălat vase.

CURĂŢAREA BRAŢELOR DE PULVERIZARE

Ocazional, resturile de alimente se pot usca pe braţele de pulverizare şi pot bloca orificiile de pulverizare a apei. Prin urmare, se recomandă să verificaţi braţele din când în când şi să le curăţaţi folosind o perie nemetalică mică.

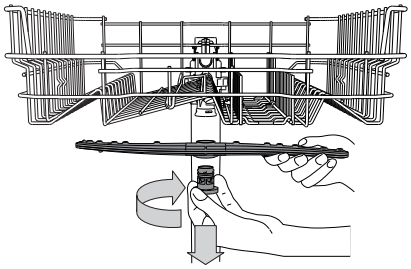

Pentru a demonta braţul de pulverizare superior, rotiţi inelul de fixare din plastic în sens orar. Braţul de pulverizare superior trebuie introdus astfel încât partea cu cele mai multe orificii să fie îndreptată în sus.

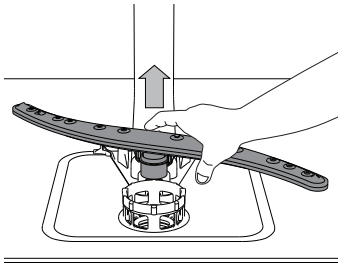

Braţul de pulverizare inferior poate fi demontat prin tragerea în sus.

SISTEMUL DE DEDURIZARE A APEI

Sistemul de dedurizare a apei reduce automat duritatea apei, împiedicând astfel acumularea de depuneri pe încălzitor şi contribuind, de asemenea, la creşterea eficienţei de curăţare.
Acest sistem se regenerează singur cu sare, de aceea este necesar să reumpleţi recipientul pentru sare când este gol.
Frecvenţa regenerării depinde de setarea nivelului durităţii apei - regenerarea are loc odată la **6** cicluri Eco cu nivelul durităţii apei setat la **3.**
Procesul de regenerare începe la clătirea finală şi se termină în faza de uscare, înainte de terminarea ciclului.

- Procesul de regenerare implică următorul consum: ~3.5 L de apă;
- Adaugă până la 5 minute suplimentare pe ciclu;
- Consumul de energie este sub 0,005 kWh.

REMEDIEREA PROBLEMELOR

În cazul în care maşina de spălat vase nu funcţionează corect, verificaţi dacă problema poate fi remediată parcurgând lista de mai jos. Pentru alte erori sau probleme, vă rugăm să contactaţi serviciul de asistenţă tehnică post-vânzare autorizat, ale cărui date de contact pot fi găsite în certificatul de garanţie. Piesele de schimb vor fi disponibile pentru o perioadă de până la 7 sau până la 10 ani, în conformitate cu cerinţele normelor specifice.

PROBLEME	CAUZE POSIBILE	SOLUŢII
Indicatorul de sare este aprins	Rezervorul de sare este gol. (După reumplere, indicatorul pentru sare poate rămâne aprins pe durata mai multor cicluri de spălare).	Reumpleţi rezervorul cu sare (pentru mai multe informaţii - vezi pagina 2). Corectaţi nivelul de duritate a apei - vezi tabelul de la pagina 2.
Indicatorul agentului de clătire este aprins	Dozatorul pentru agentul de clătire este gol. (După reumplere, indicatorul agentului de clătire poate rămâne aprins pe durata mai multor cicluri de spălare).	Reumpleţi dozatorul cu agent de clătire (pentru mai multe informaţii - vezi pagina 2).
Maşina de spălat vase nu porneşte sau nu răspunde la comenzi.	Aparatul nu a fost conectat la priză în mod corespunzător.	Introduceţi ştecherul în priză.
	Pană de curent.	Din motive de siguranţă, maşina de spălat vase nu va reporni automat la restabilirea alimentării cu energie. Deschideţi uşa maşinii de spălat vase, apăsaţi butonul PORNIRE/Pauză şi închideţi uşa în 4 secunde.
	Uşa maşinii de spălat vase nu este închisă. Ştiftul *NaturalDry* nu este tras.	Împingeţi ferm uşa până când auziţi un „clic".
	Ciclul este întrerupt prin deschiderea uşii timp de > 4 secunde.	Apăsaţi butonul PORNIRE/Pauză şi închideţi uşa în decurs de 4 secunde.
	Aparatul nu răspunde la comenzi. Pe afişaj apare: **9** sau **12** şi LED-ul de PORNIRE/OPRIRE clipeşte rapid.	Opriţi aparatul apăsând pe butonul PORNIRE/OPRIRE, reporniţi-l după aproximativ un minut şi reporniţi programul. Dacă problema persistă, deconectaţi aparatul timp de 1 minut, apoi conectaţi-o din nou.
Maşina de spălat vase nu evacuează apa. Pe afişaj apare: **3** şi LED-ul de PORNIRE/OPRIRE clipeşte rapid.	Încă nu s-a terminat ciclul de spălare.	Aşteptaţi finalizarea ciclului de spălare.
	Furtunul de evacuare este îndoit.	Asiguraţi-vă că furtunul de evacuare nu este îndoit *(consultaţi INSTRUCŢIUNILE DE INSTALARE)*.
	Conducta de evacuare a chiuvetei este blocată.	Curăţaţi conducta de evacuare a chiuvetei.
	Filtrul este înfundat cu resturi de alimente	Curăţaţi filtrul *(consultaţi CURĂŢAREA ANSAMBLULUI DE FILTRE)*.
Maşina de spălat vase produce zgomot excesiv.	Vasele se lovesc unele de celelalte.	Aranjaţi corect vesela *(consultaţi ÎNCĂRCAREA RAFTURILOR)*.
	S-a produs o cantitate excesivă de spumă.	Detergentul nu a fost măsurat corect sau nu este adecvat pentru utilizare în maşini de spălat vase *(consultaţi UMPLEREA DOZATORULUI DE DETERGENT)*. Reporniţi ciclul curent prin oprirea maşinii de spălat vase, apoi reporniţi-o, selectaţi un program nou, apăsaţi butonul PORNIRE/Pauză şi închideţi uşa în decurs de 4 secunde. Vă rugăm să nu mai adăugaţi detergent.
Vasele nu sunt curate.	Vesela nu a fost aranjată corespunzător.	Aranjaţi corect vesela *(consultaţi ÎNCĂRCAREA RAFTURILOR)*.
	Braţele de pulverizare nu se pot roti liber, acestea fiind împiedicate de vase.	Aranjaţi corect vesela *(consultaţi ÎNCĂRCAREA RAFTURILOR)*.
	Ciclul de spălare este prea lejer.	Selectaţi un ciclu de spălare corespunzător *(consultaţi TABELUL CU PROGRAME)*.
	S-a produs o cantitate excesivă de spumă.	Detergentul nu a fost măsurat corect sau nu este adecvat pentru utilizare în maşini de spălat vase *(consultaţi UMPLEREA DOZATORULUI DE DETERGENT)*.
	Capacul compartimentului pentru agent de clătire nu a fost închis corect.	Asiguraţi-vă că este închis capacul dozatorului pentru agent de clătire.
	Filtrul este murdar sau înfundat.	Curăţaţi ansamblul de filtre *(consultaţi secţiunea ÎNGRIJIRE ŞI ÎNTREŢINERE)*.
	Lipsesc sărurile.	Umpleţi compartimentul p entru săruri *(consultaţi UMPLEREA COMPARTIMENTULUI PENTRU SĂRURI)*.
Maşina de spălat vase nu încarcă apă. Pe afişaj apare: **H, 6** şi LED-ul de PORNIRE/OPRIRE clipeşte rapid.	Nu există apă în reţeaua de alimentare sau robinetul este închis.	Asiguraţi-vă că există apă în reţeaua de alimentare sau că robinetul este deschis.
	Furtunul de alimentare este îndoit.	Asiguraţi-vă că furtunul de alimentare nu este îndoit *(consultaţi INSTALARE)*, reprogramaţi maşina de spălat vase şi reporniţi-o.
	Sita furtunului de alimentare cu apă este înfundată; aceasta necesită curăţare.	După efectuarea controalelor şi a curăţării, opriţi şi porniţi maşina de spălat vase, iar apoi rulaţi un program nou.
Maşina de spălat vase termină ciclul prematur. Pe afişaj apare: **15** şi LED-ul de PORNIRE/OPRIRE clipeşte rapid.	Furtunul de evacuare este poziţionat prea jos sau evacuează în sistemul de canalizare local.	Verificaţi dacă furtunul de evacuare este aşezat la înălţimea corectă *(consultaţi secţiunea INSTALARE)*. Verificaţi dacă evacuarea are loc în sistemul de canalizare local, instalaţi supapa de admisie a aerului, dacă este necesar.
	Aer în reţeaua de alimentare cu apă.	Verificaţi alimentarea cu apă pentru a vă asigura că nu există scurgeri sau alte probleme care lasă aerul să pătrundă în interior.
Scurgerea de detergent.	Depinde de detergentul lichid utilizat şi poate fi accentuată în cazul opţiunii de întârziere activate.	Scurgerile mici nu vor cauza defectarea maşinii şi pot fi evitate schimbând tipul de detergent lichid sau folosind tablete.

Puteţi găsi politicile, documentaţia standard, informaţiile despre comandarea pieselor de schimb şi informaţiile suplimentare despre produs:

- Utilizarea codului QR de pe produsul dumneavoastră.
- Vizitând site-urile noastre web **docs.hotpoint.eu** şi **parts-selfservice.europeanappliances.com**
- Ca alternativă, **contactaţi serviciul nostru de asistenţă tehnică post-vânzare** (consultaţi numărul de telefon din certificatul de garanţie). Când contactaţi serviciul nostru de asistenţă tehnică post-vânzare, vă rugăm să precizaţi codurile specificate pe plăcuţa cu date de identificare a produsului dumneavoastră.

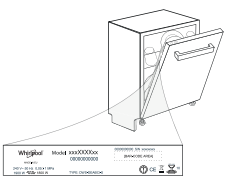

Informaţiile modelului pot fi accesate folosind codul QR indicat pe eticheta energetică. Eticheta include, de asemenea, identificatorul de model care poate fi utilizat pentru a consulta portalul de înregistrare la https://eprel.ec.europa.eu.