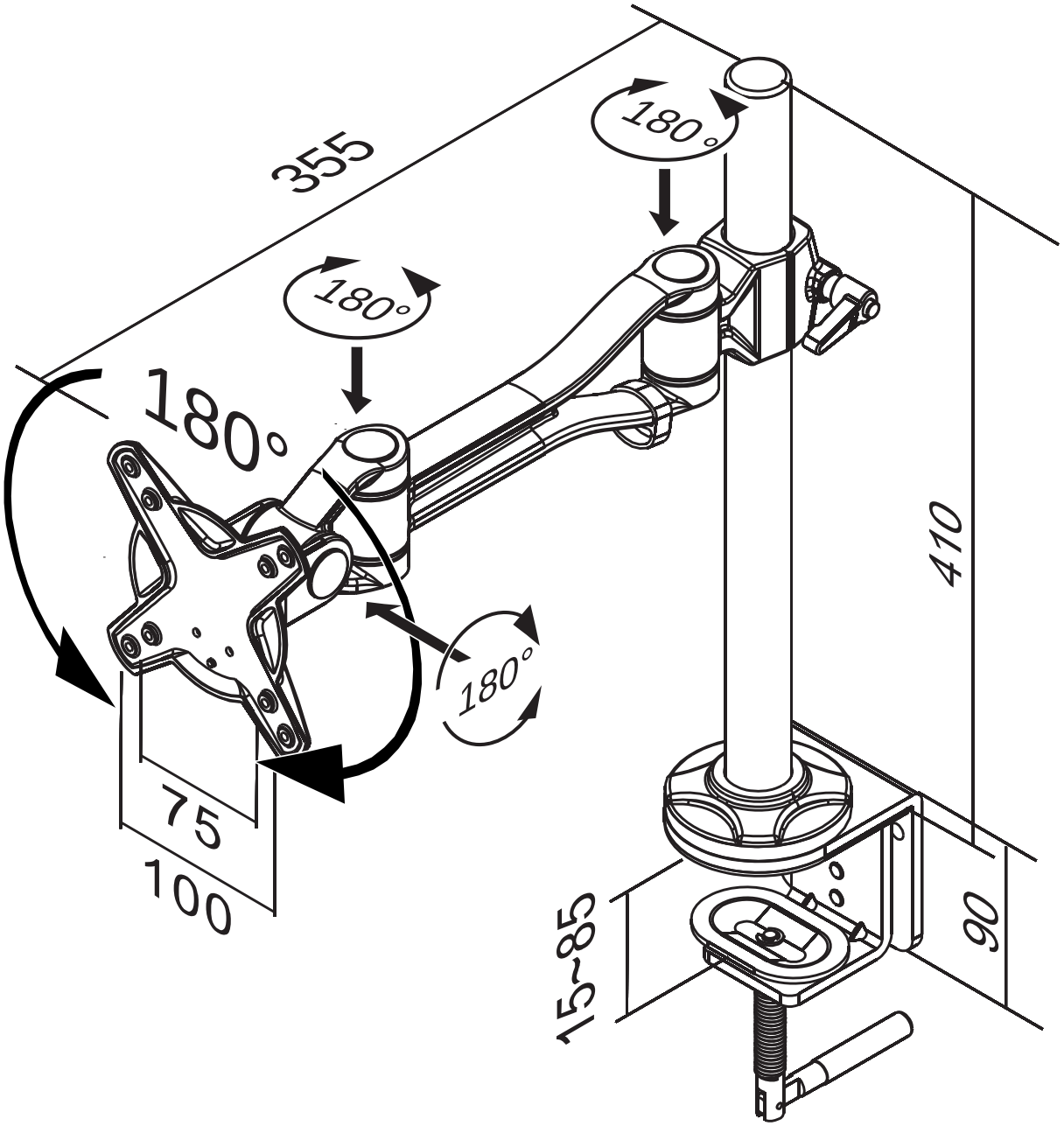
355
180°
180°
180°
180°
410
75
100
15~85
90