WL15-601BL1

NEOMOUNTS WL15-601BL1 CARCASA PARA TABLET - 10.9-11" | 25,4-27,9 CM - CON BLOQUEO

ESPECIFICACIONES

GENERAL

Tamaño mín. pantalla*	10.9
Tamaño máx. pantalla*	11
Peso máximo	1
Pantallas	1
VESA máximo	75x75 mm
VESA mínimo	75x75 mm

FUNCTIE

Bloqueable	Bloqueable - Candado incluida
Altura	32,3 cm
Ancho	22 cm
Profundidad	2,2 cm
Tipo de ajuste	Ninguno

INFORMACIÓN

Color	Negro
Material principal	Acero
Garantía	5 años

*Nota: Los tamaños en pulgadas indicados son sólo una indicación, combinados con el peso y los tamaños VESA. El peso máximo y el tamaño VESA son restricciones absolutas para los productos y no deben superarse.





Neomounts WL15-601BL1 Carcasa para tablet - con bloqueo (incl. cerradura) - VESA 75x75 - apta para varias tabletas de 10.9-11" - para una configuración modular con distintos soportes de escritorio y de suelo - Negro

La Neomounts WL15-601BL1 es una carcasa para tabletas que se puede instalar tanto en orientación vertical como horizontal. La carcasa cuenta con un candado antirrobo y puede instalarse en soportes Neomounts adecuados.

Su resistente estructura de aluminio garantiza una colocación segura y estable, mientras que el sistema de gestión de cables permite pasar los cables por dentro o por fuera de la carcasa. Para una instalación óptima, puede ser útil utilizar un cable con conector en ángulo recto. Su ingenioso diseño incluye diferentes paneles de inserción para tabletas, lo que hace que la carcasa sea adecuada para varias tabletas de 10,9-11"*.

La carcasa de la tablet forma parte de un sistema modular y debe combinarse con uno de los siguientes soportes:
DS15- 629BL1 : soporte de escritorio, para montaje en escritorio o pared.
DS15- 631BL1 : soporte de escritorio, para montaje en escritorio o independiente.
DS15- 632BL1 : soporte de escritorio: para montaje en escritorio
FL15-627BL1 : soporte de suelo: posición inclinable y giratoria
FL15-628BL1 : soporte de suelo: posición fija horizontal o vertical

*Consulte la descripción general de compatibilidad en la documentación del producto para encontrar la carcasa adecuada para su marca y modelo de tablet.

WL15-601BL1

NEOMOUNTS WL15-601BL1 CARCASA PARA TABLET - 10.9-11" | 25,4-27,9 CM - CON BLOQUEO

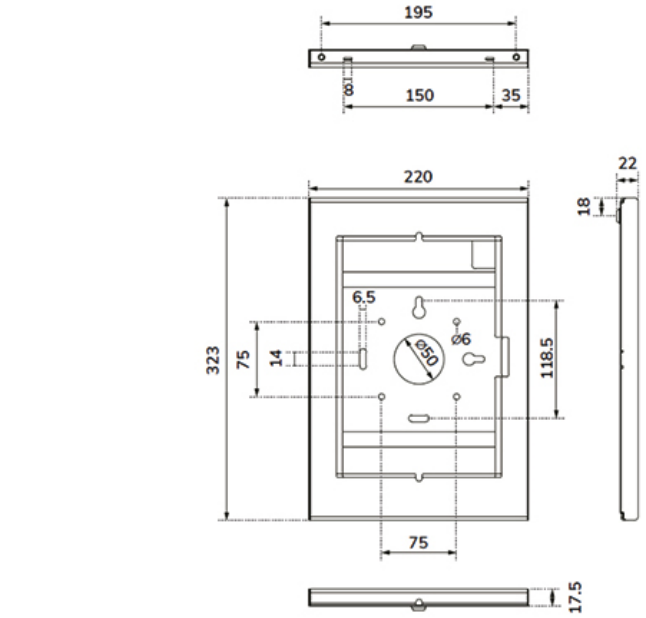

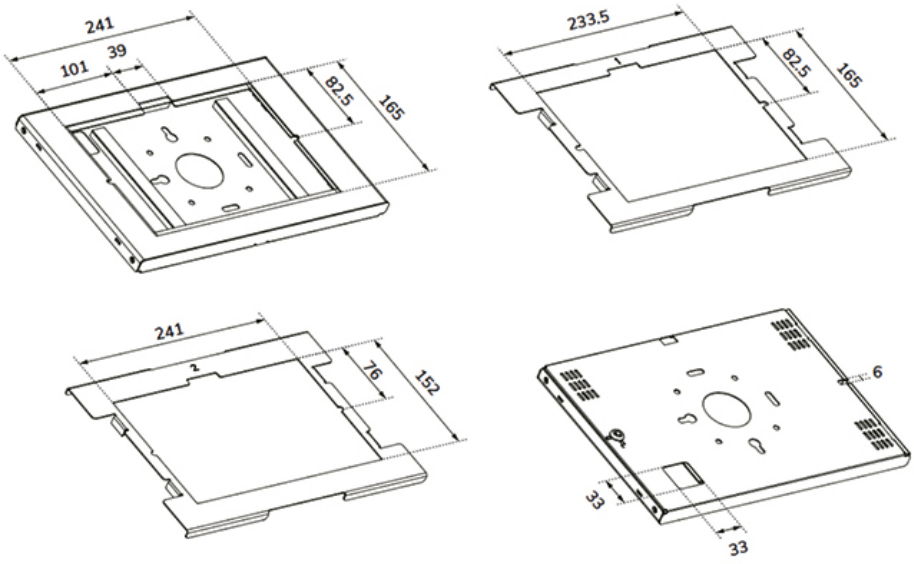

Neomounts

Measuring unit: mm