E2426HB Dimensiones del contorno
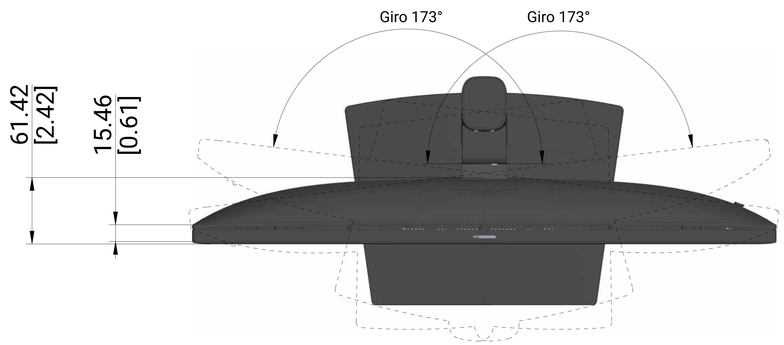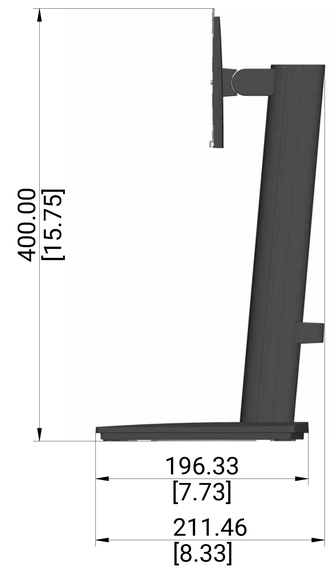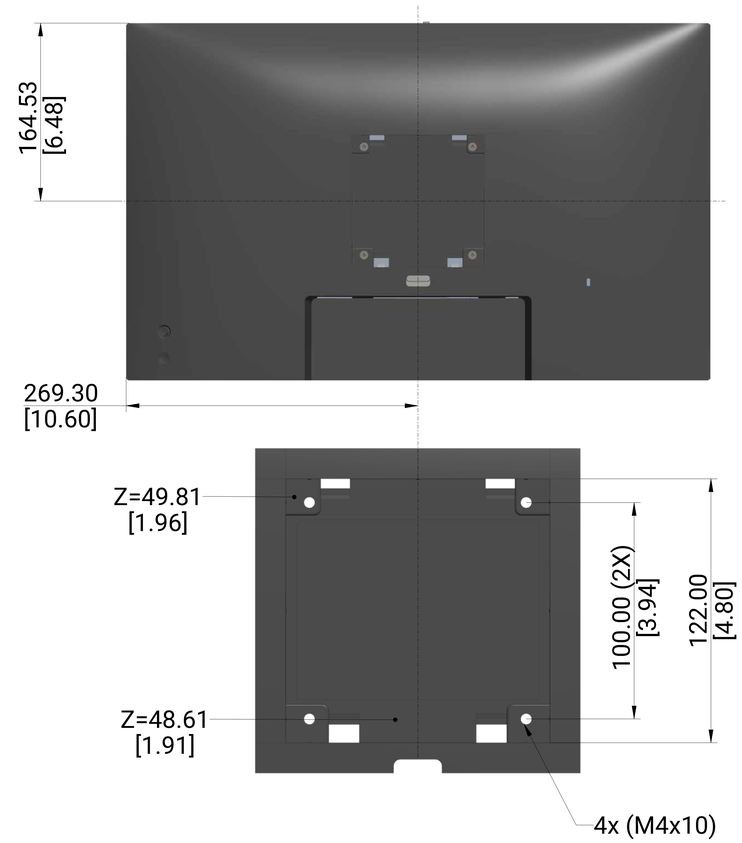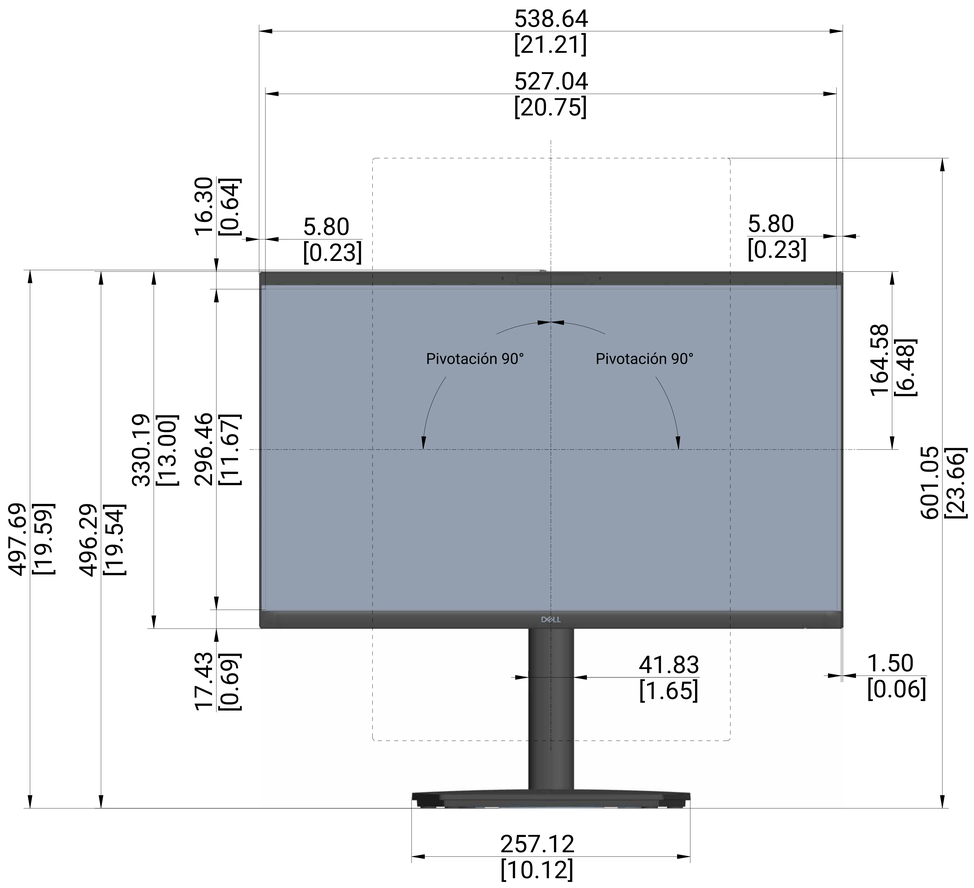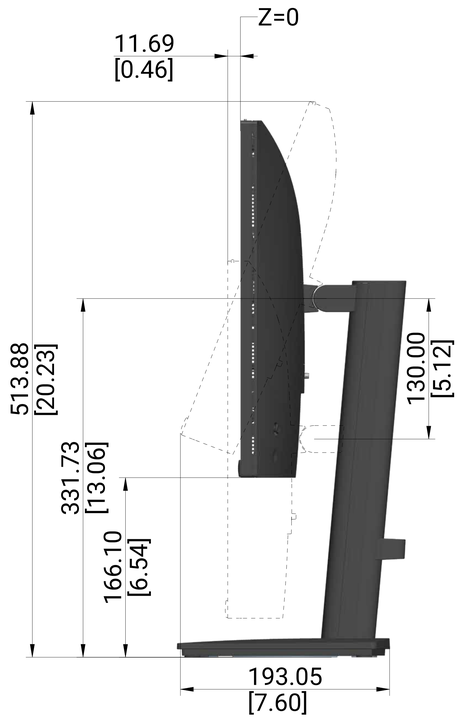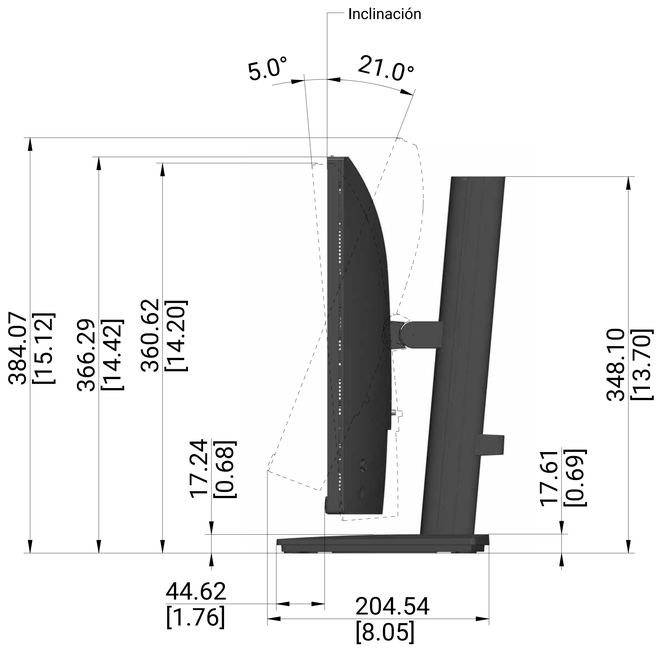
Unidad : mm [pulgadas]
Dimensiones : Nominal
Plano : No a escala