

Dell Pro 24 konferensskärm

E2426HB

Snabbstartsguide

Datum för första publicering: Mars 2026 | A00
Datum för senaste revision: Mars 2026 | A00
Copyright © 2026 Dell Inc. eller dess dotterbolag. Alla rättigheter förbehållna.



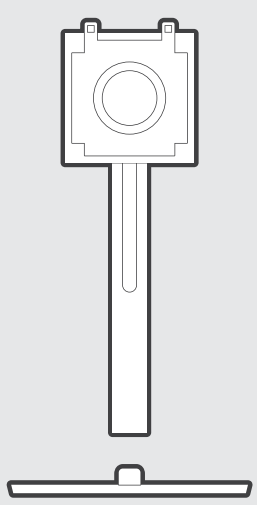

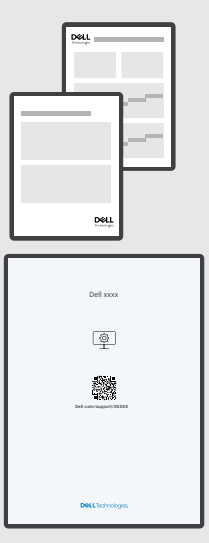
Dell xxxx

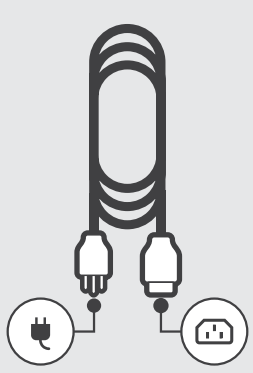

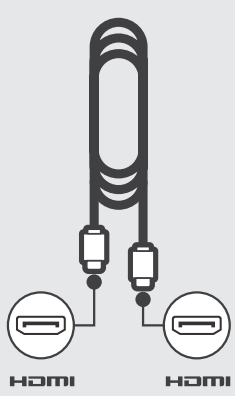
HDMI
HDMI

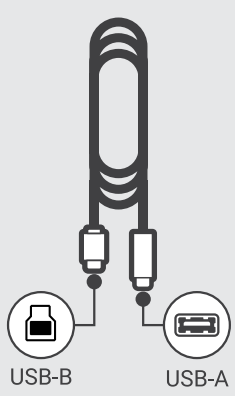
USB-B
USB-A

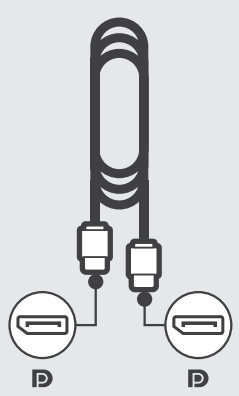

1

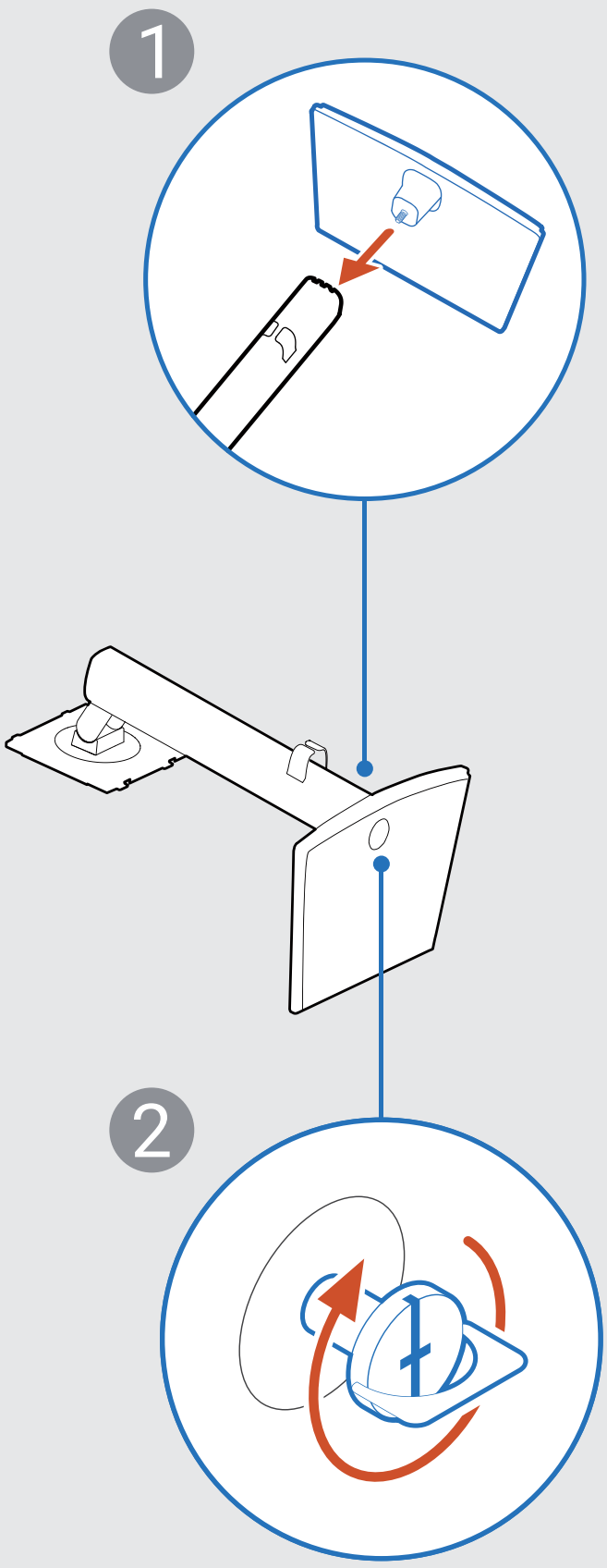

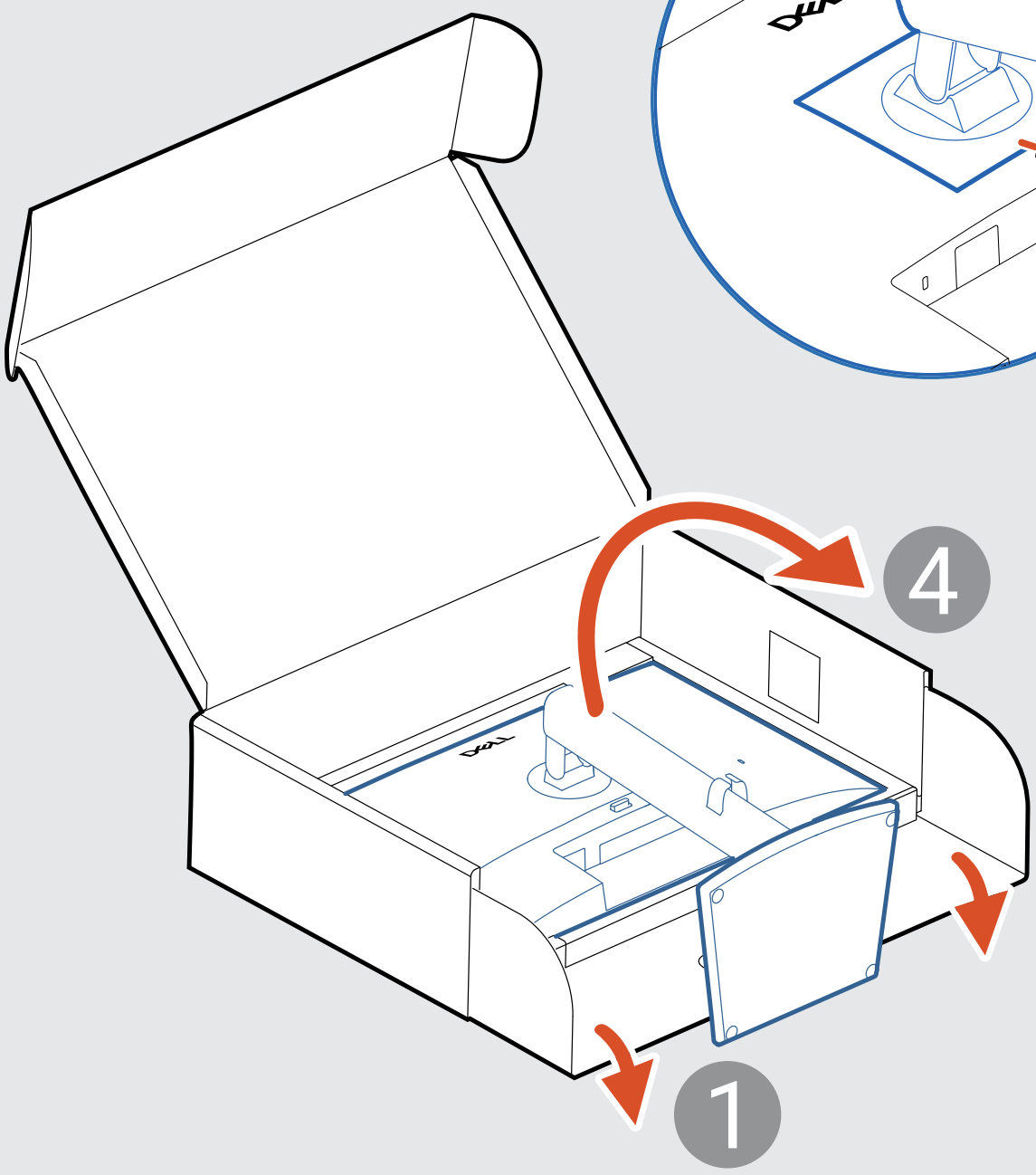
2
3
4
1

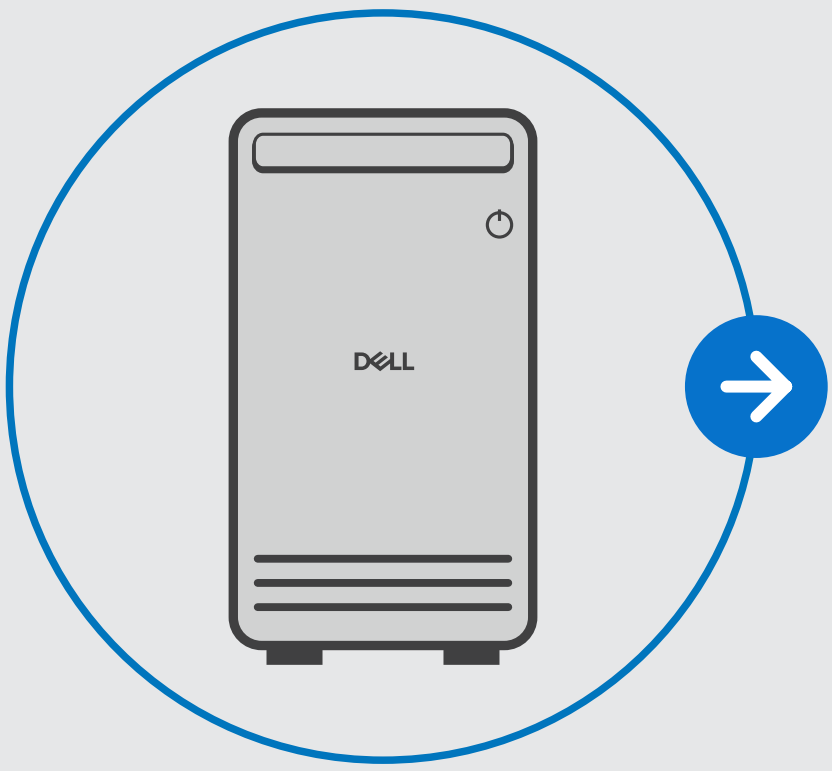
DELL

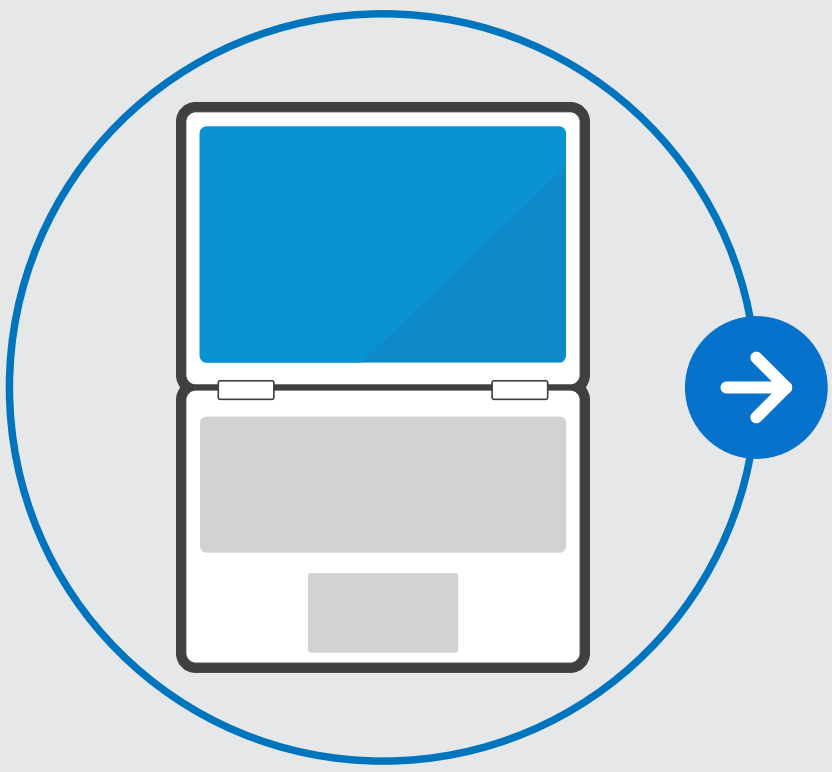

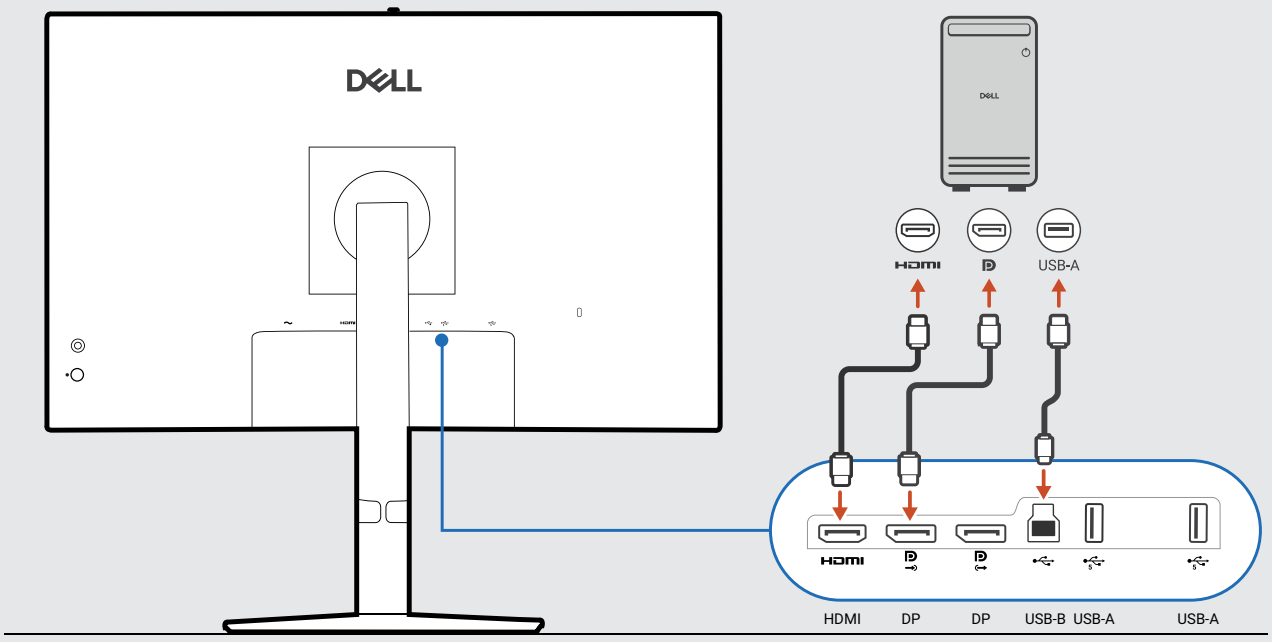
HDMI
DP
USB-A
HDMI
DP
DP
USB-B
USB-A
USB-A

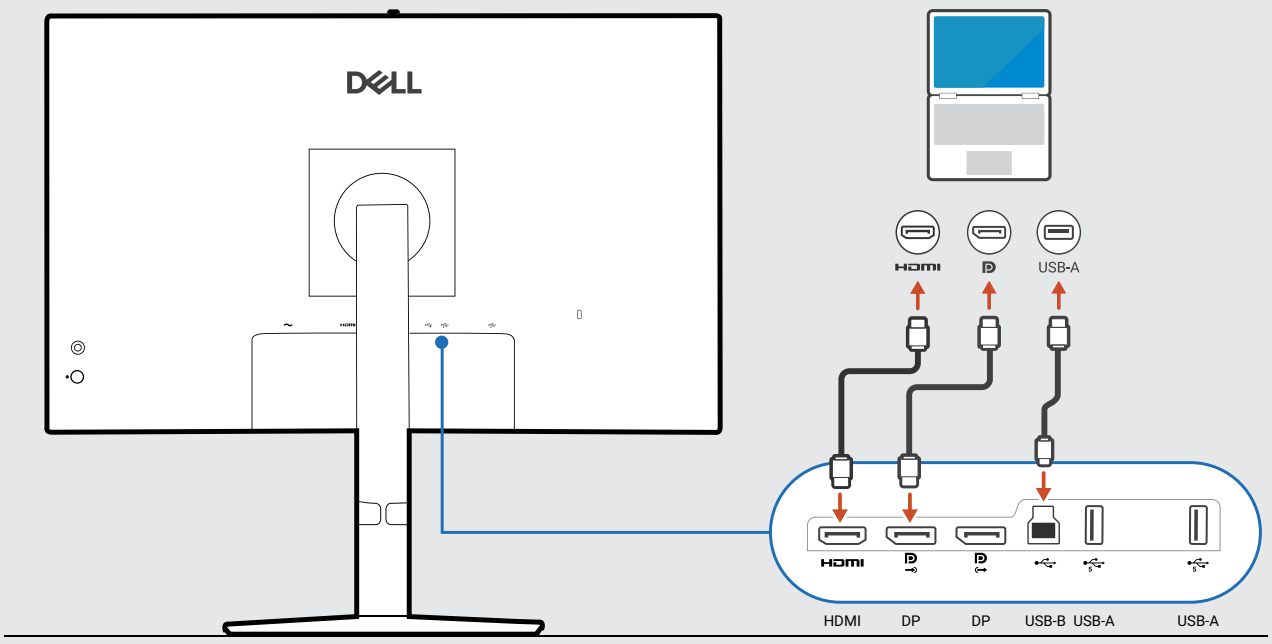
HDMI
USB-A
HDMI
DP
DP
USB-B
USB-A
USB-A

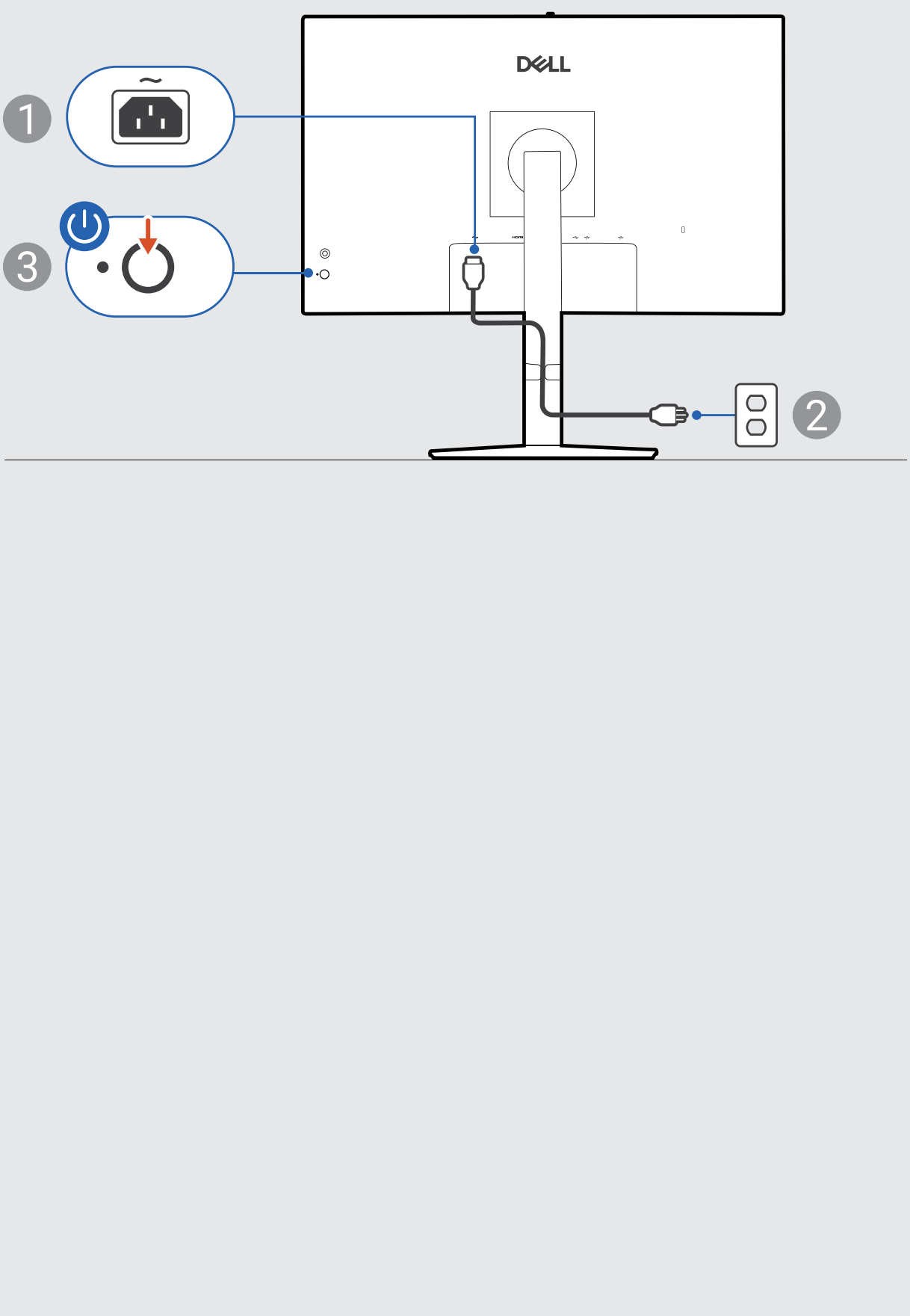
1
3
2

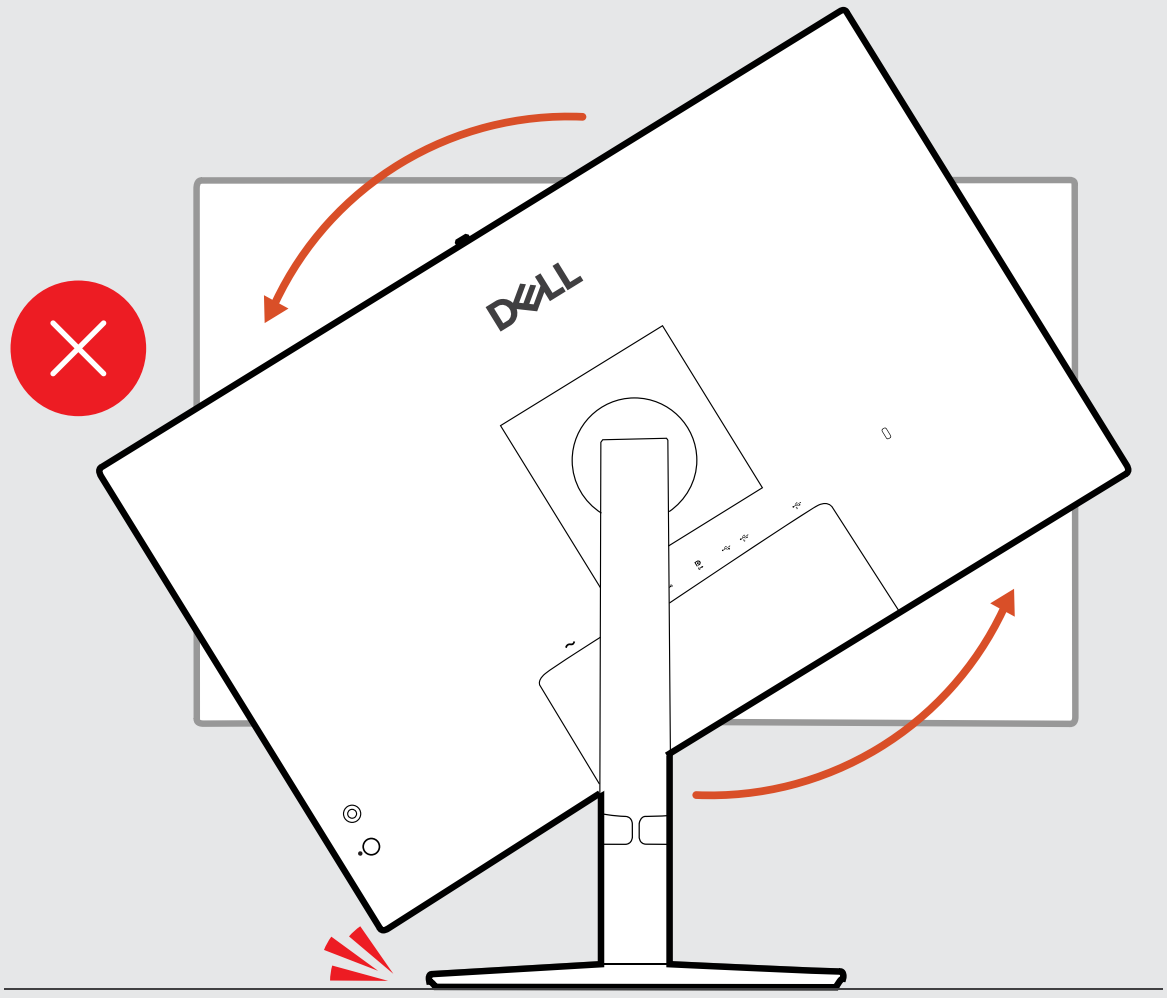

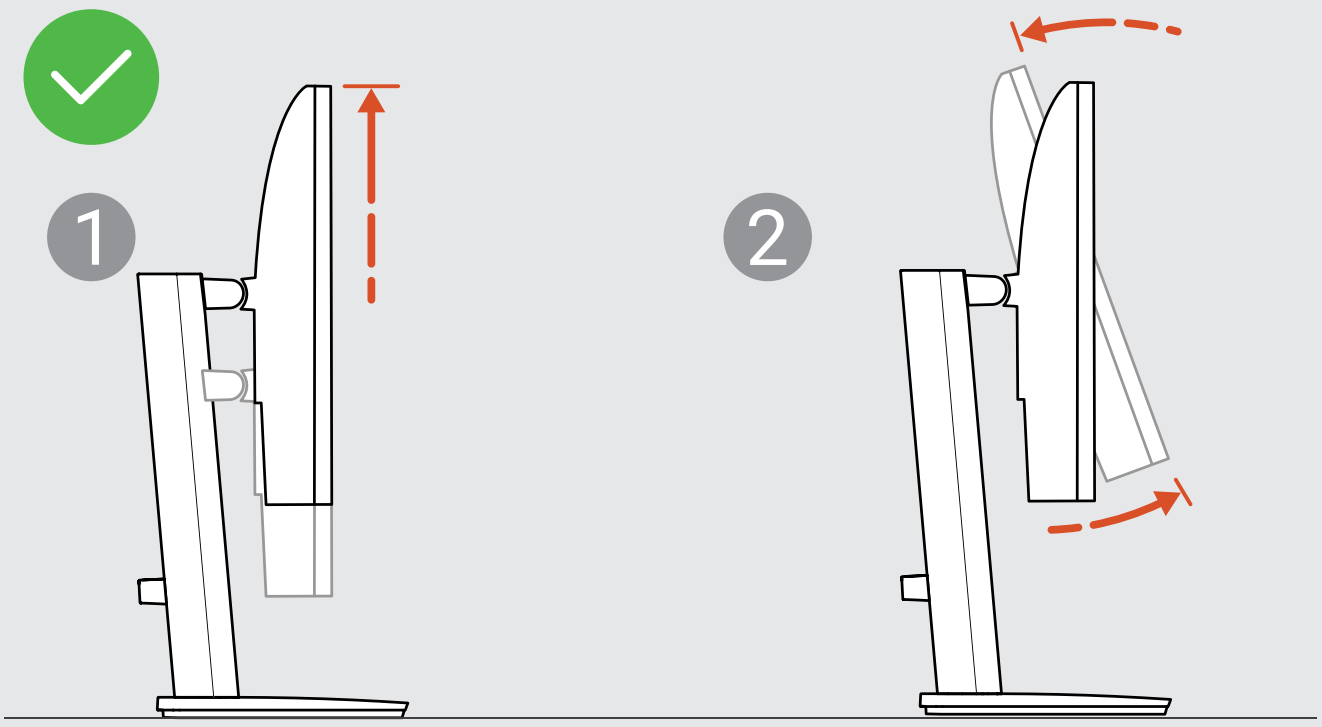
1
2

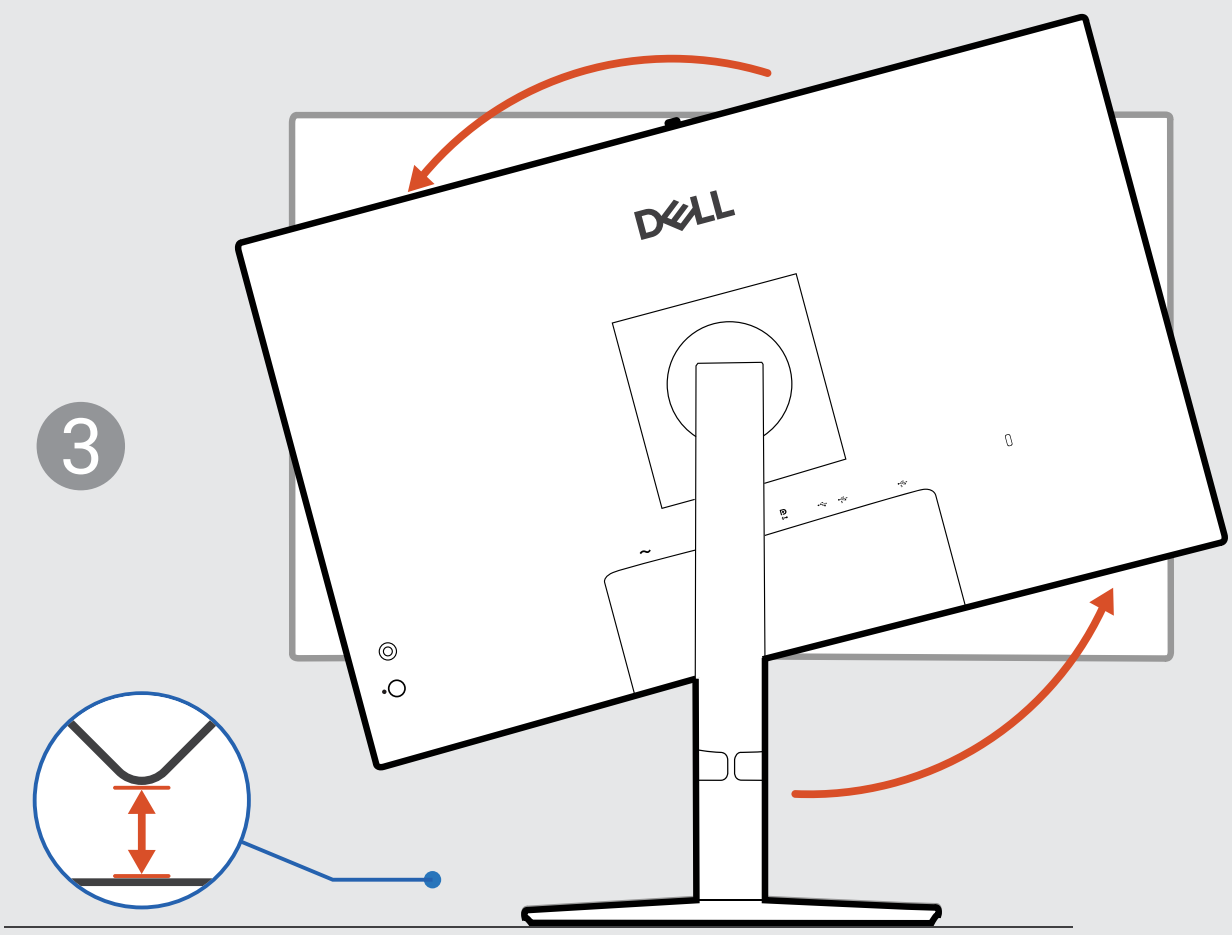
3

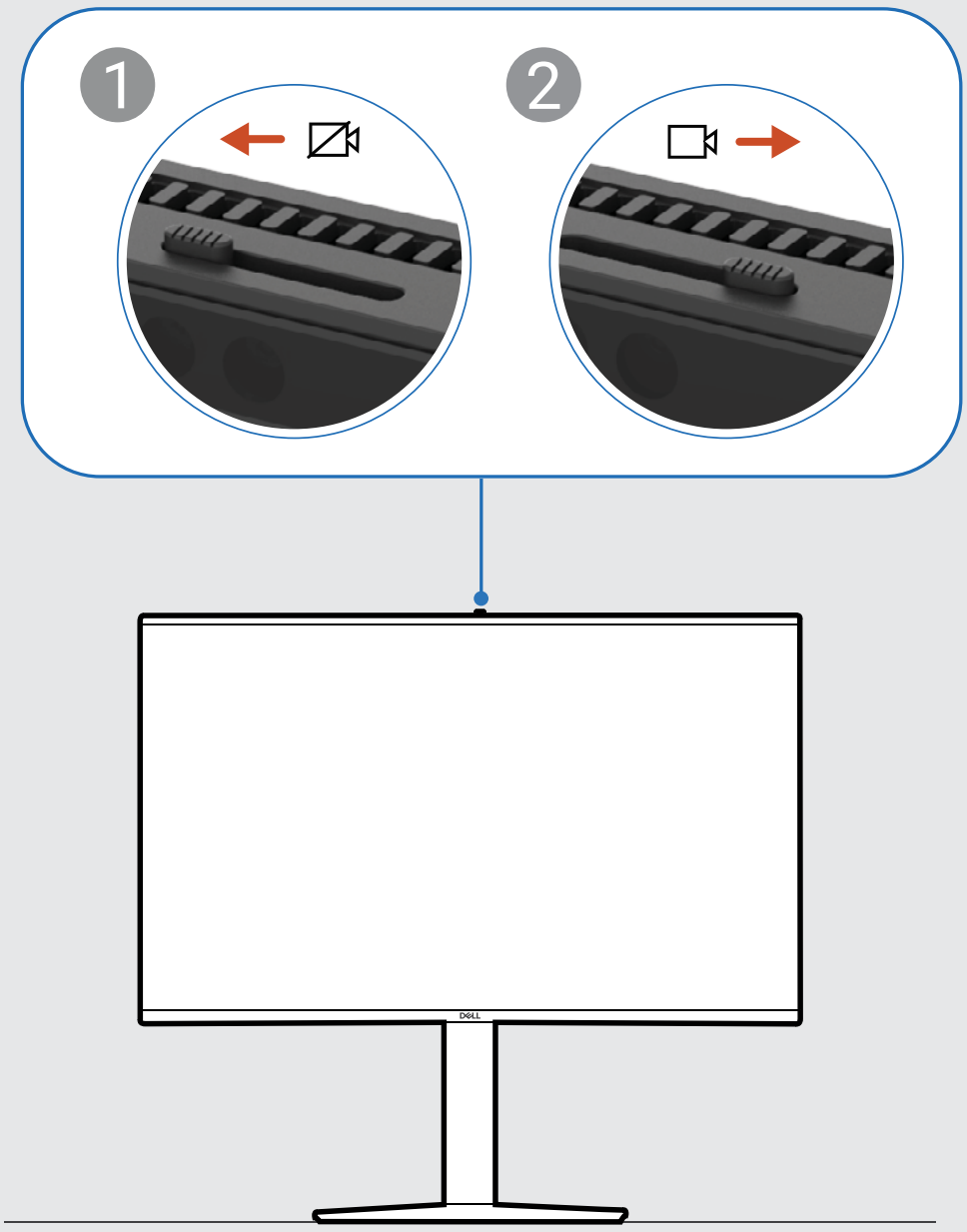

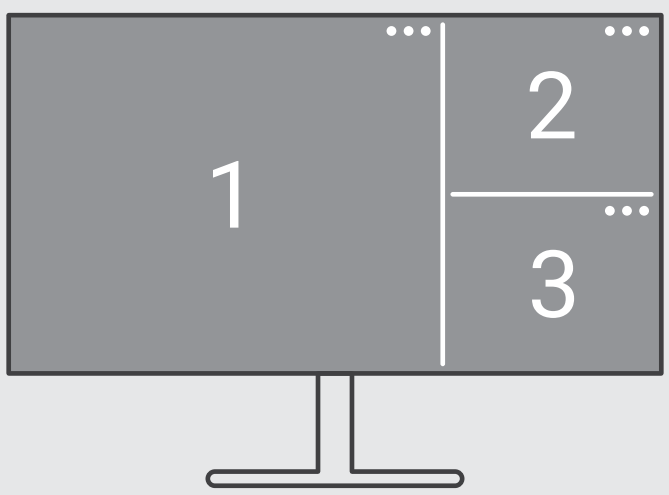

Dell Display and Peripheral Manager
Dell.com/support/ddpm

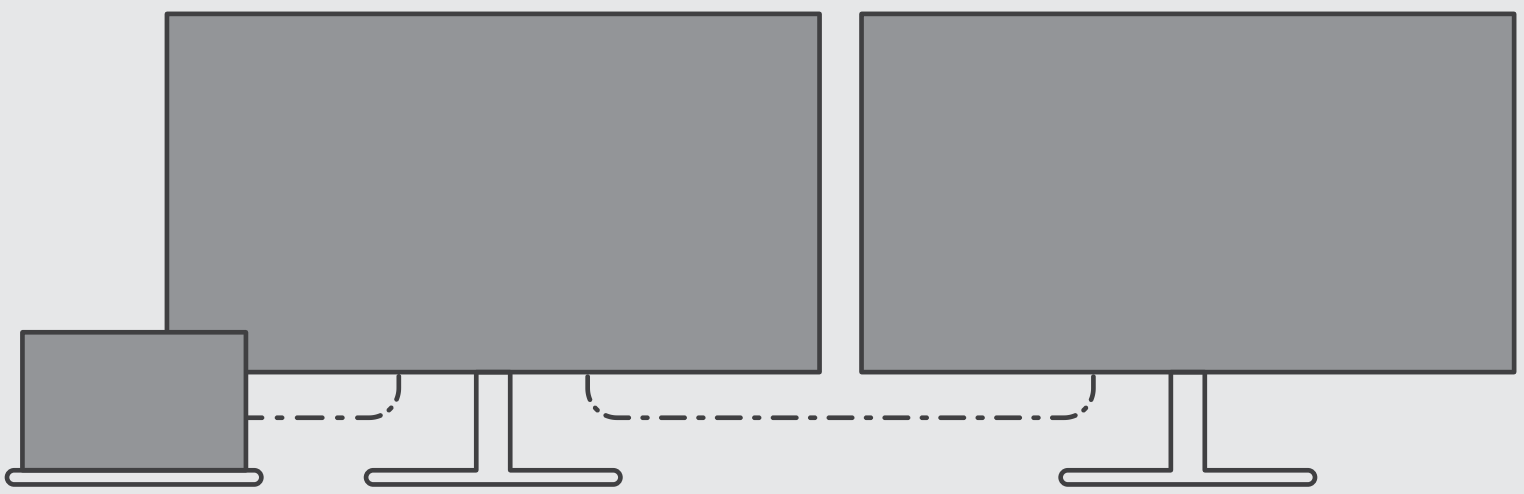

Daisy Chain

Dell.com/support/E2426HB