Zarys wymiarów P2426/P2426E
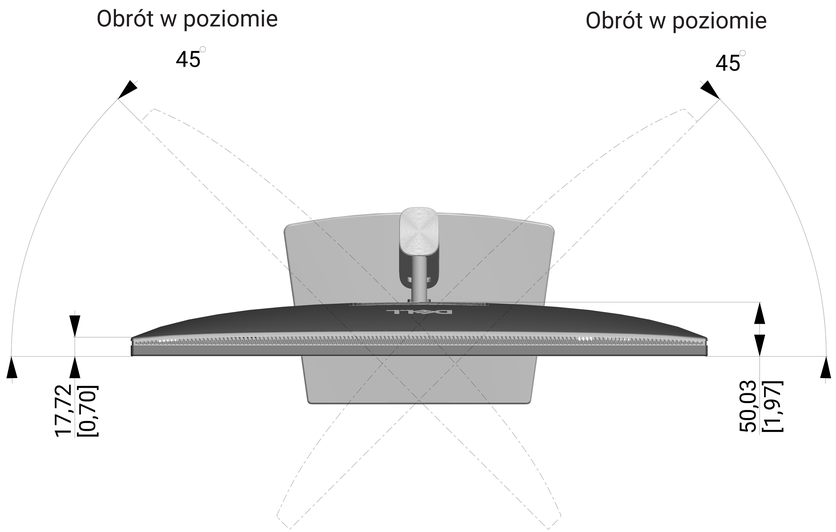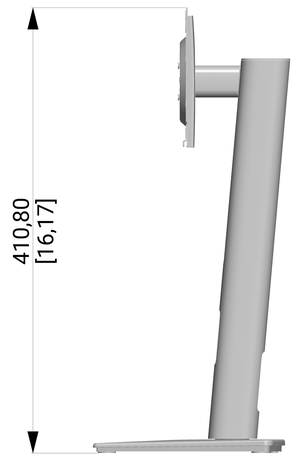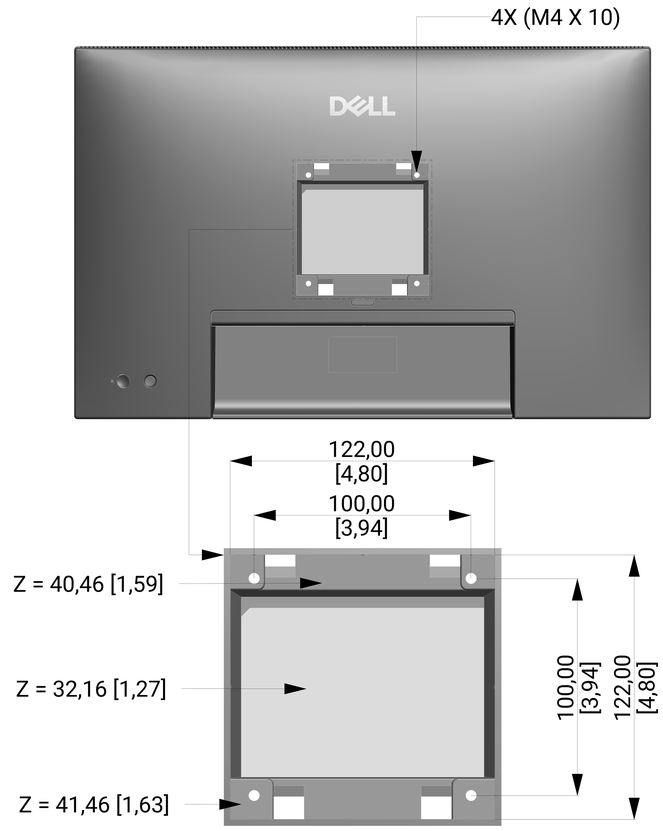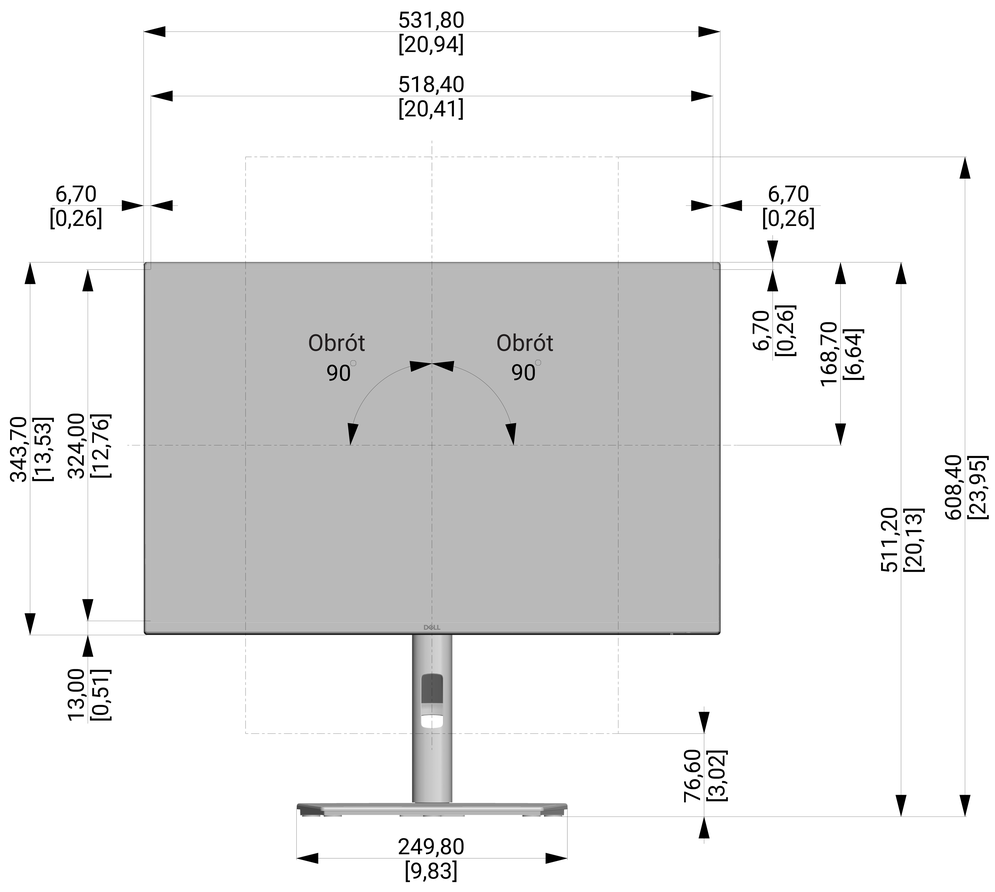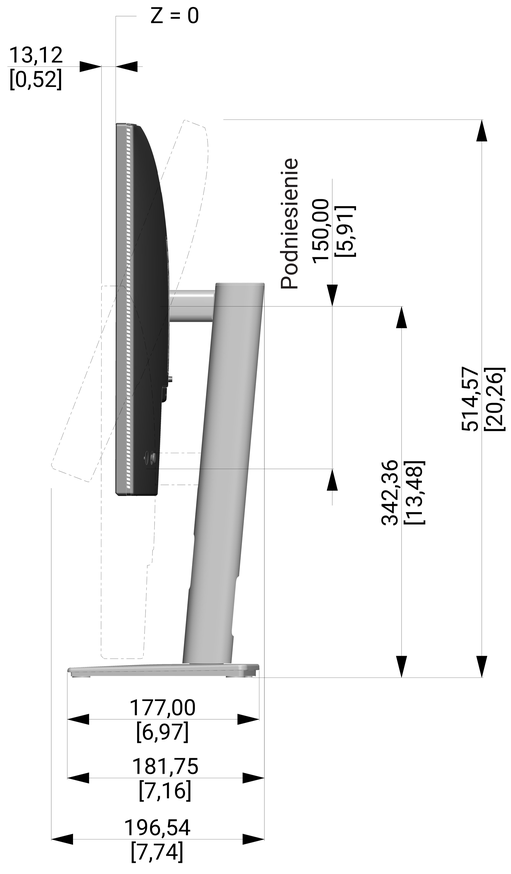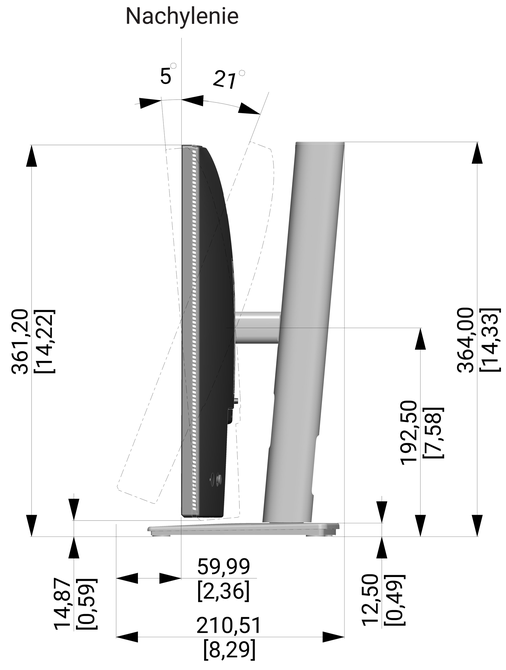
Jednostka : mm [cale]
Wymiar : Nominalny
Rysunek : Nie w skali