Dimensiones externas del P2426H/P2426HE
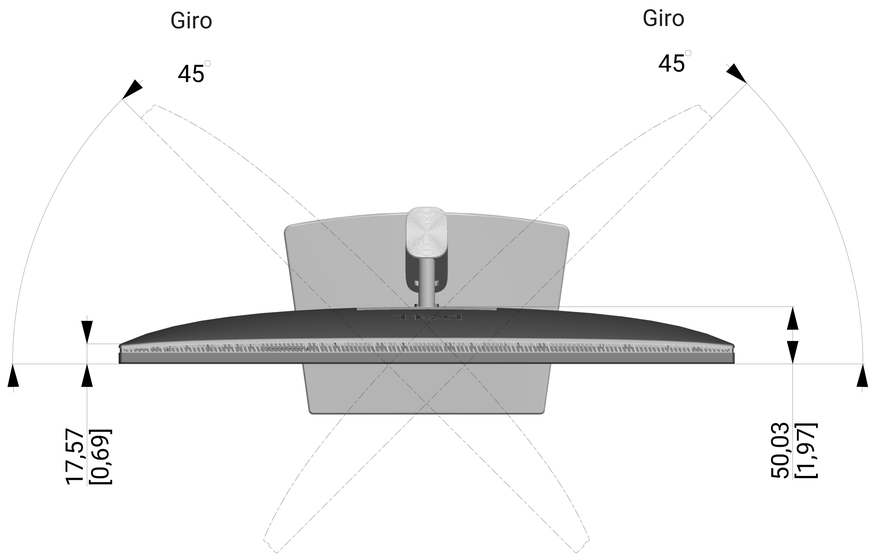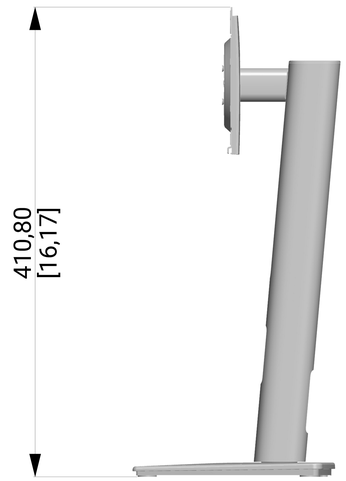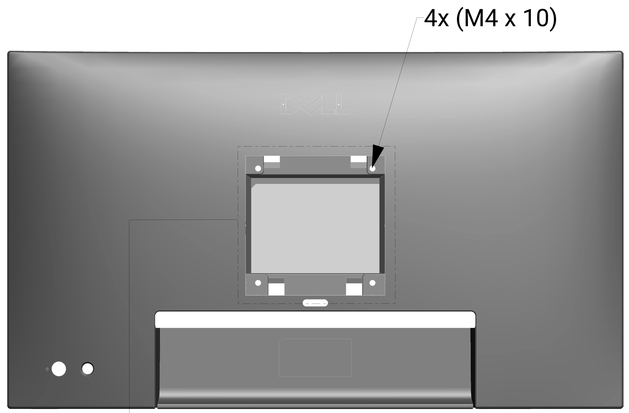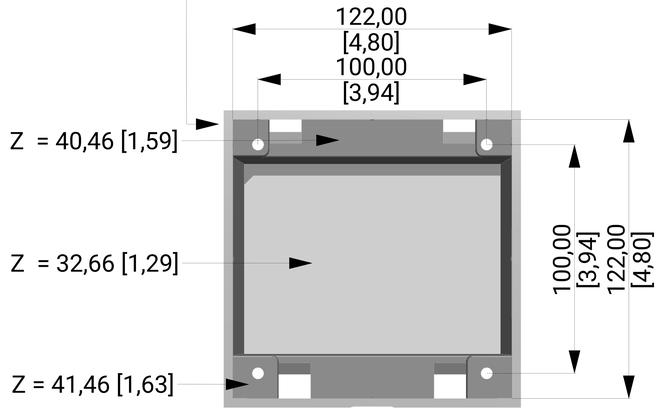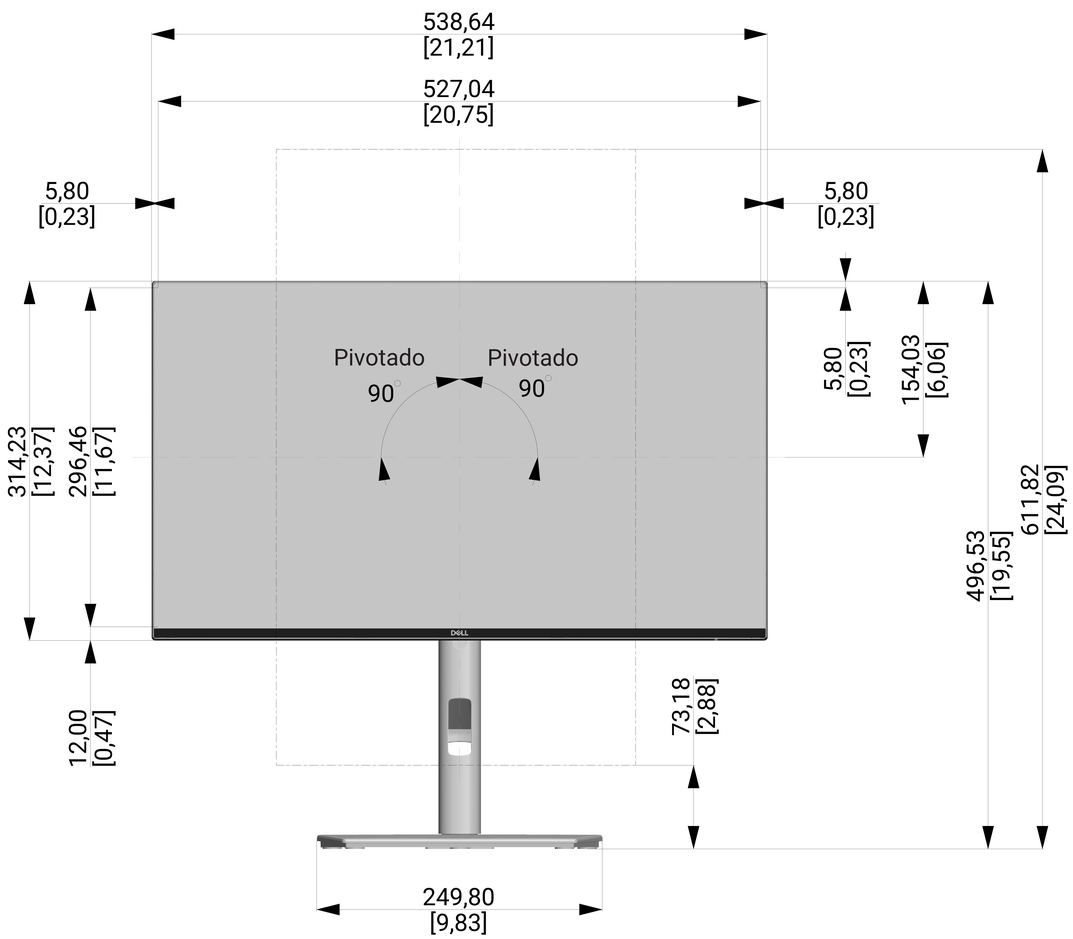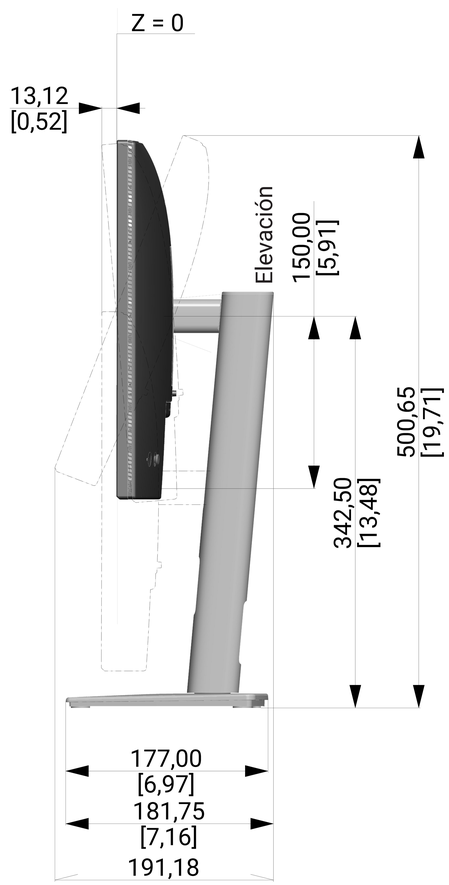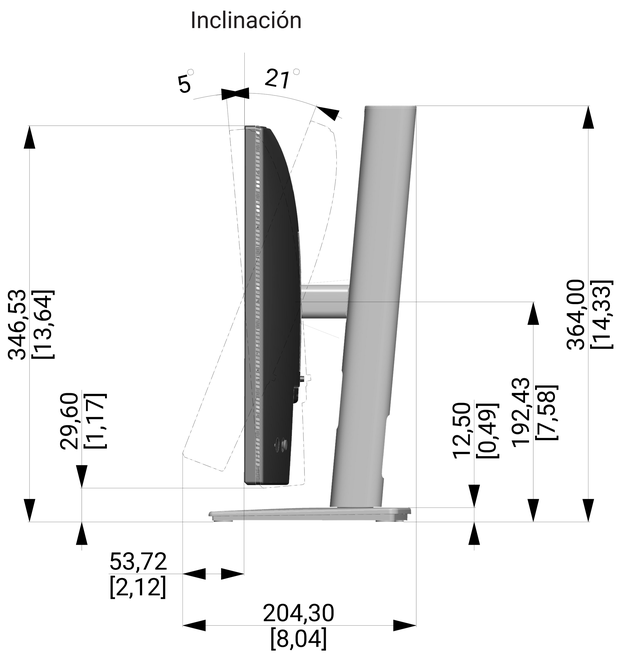
L	: mm [pulgadas]
Dimensiones	: Nominal
Dibujo	: No a escala