Zarys wymiarów P2426H/P2426HE
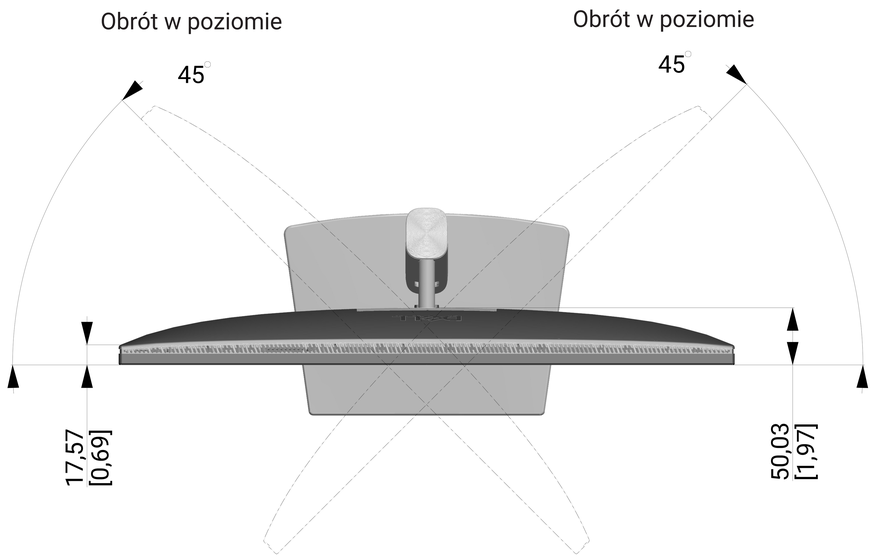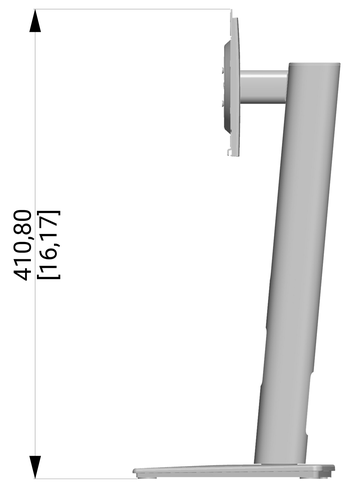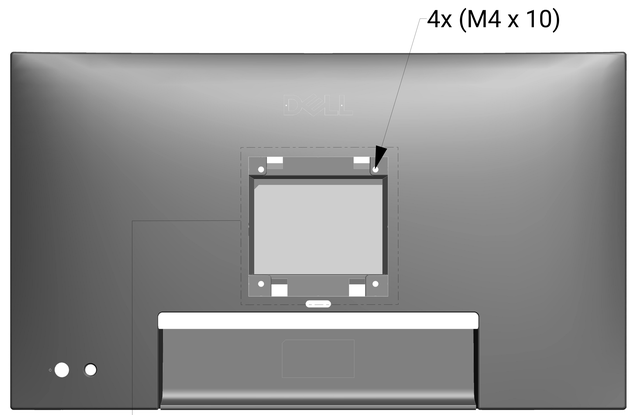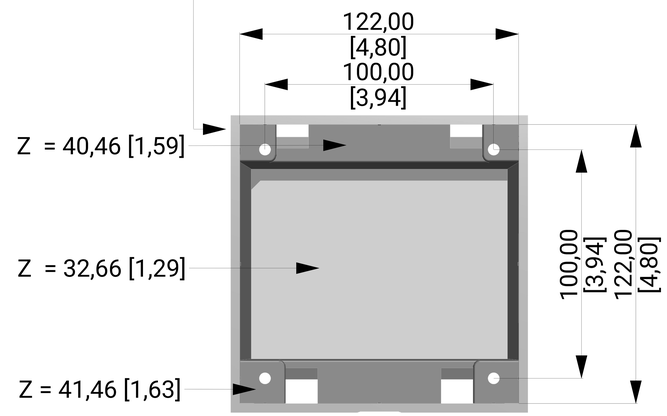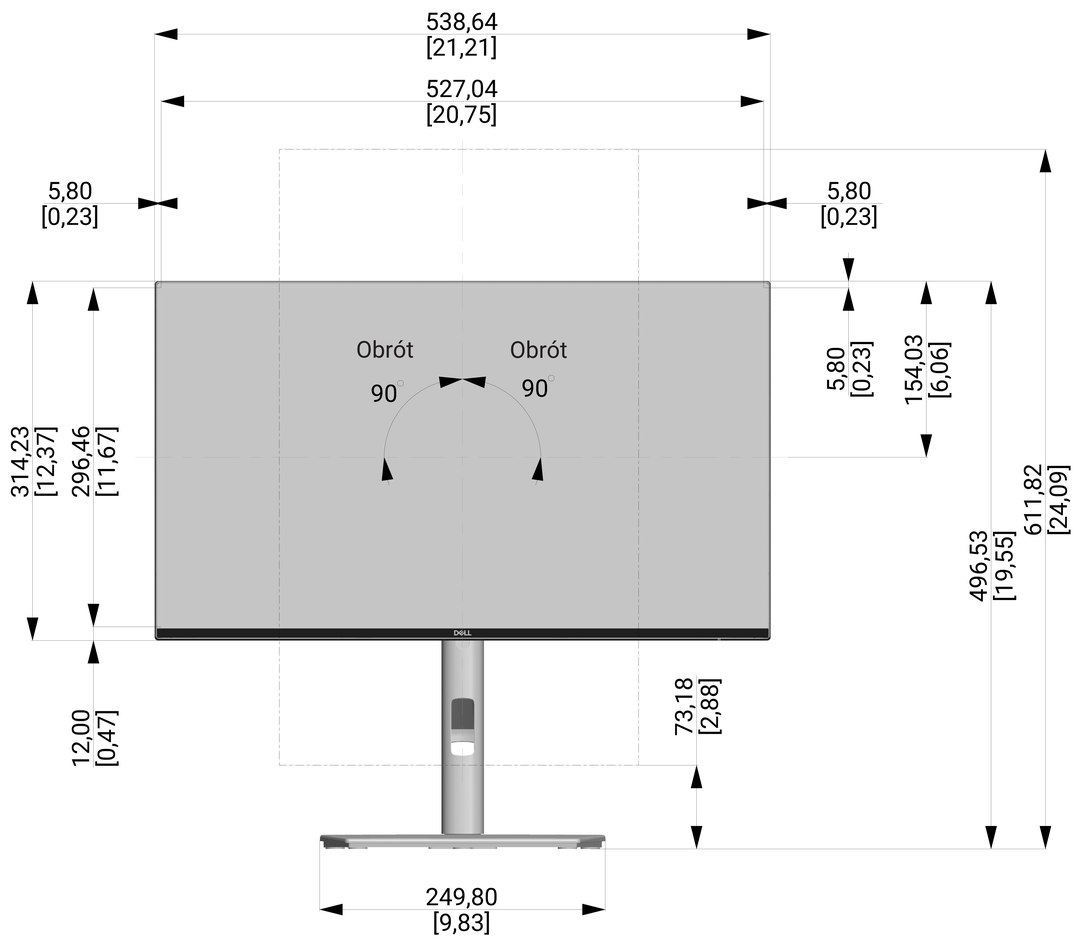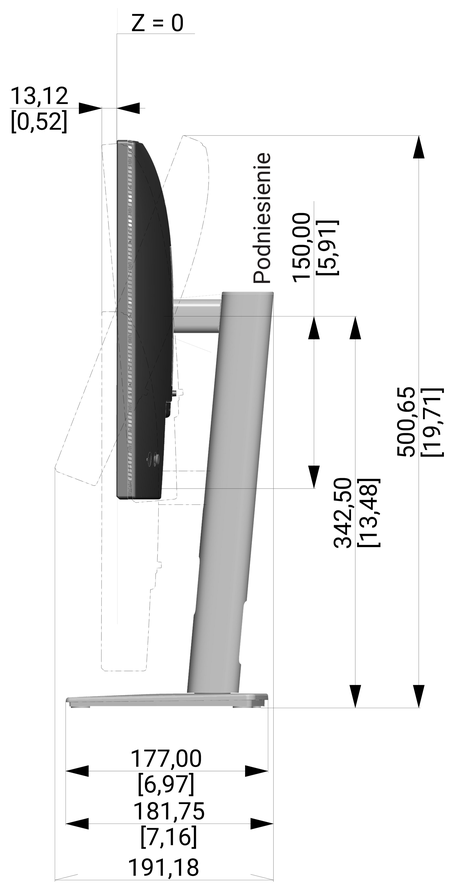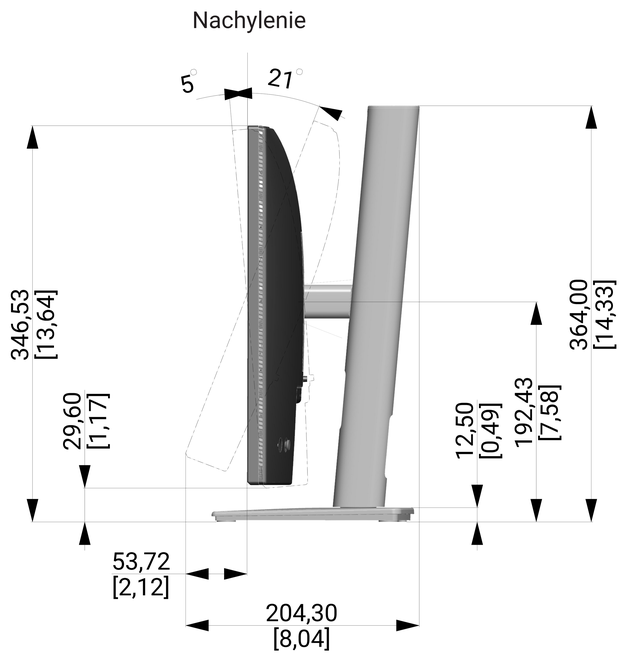
Jednostka : mm [cale]
Wymiar : Nominalny
Rysunek : Nie w skali