Dimensions externes du P2426H/P2426HE
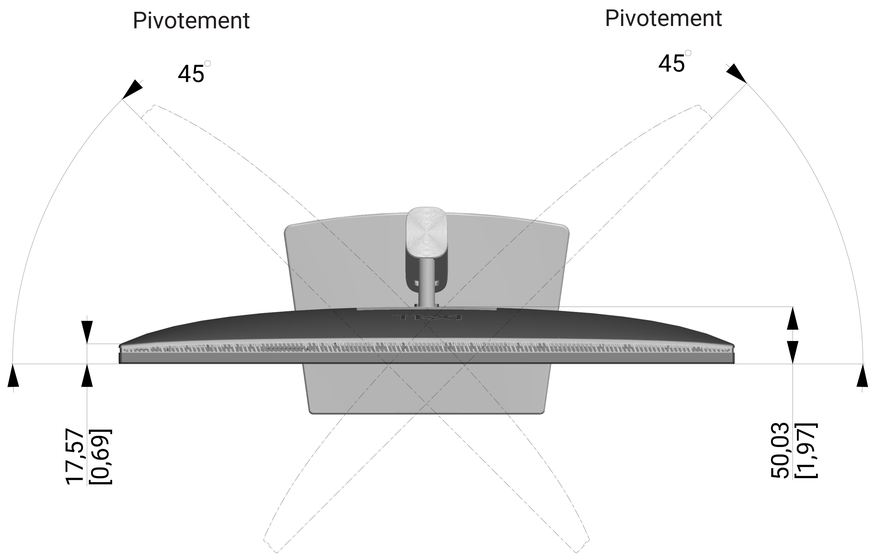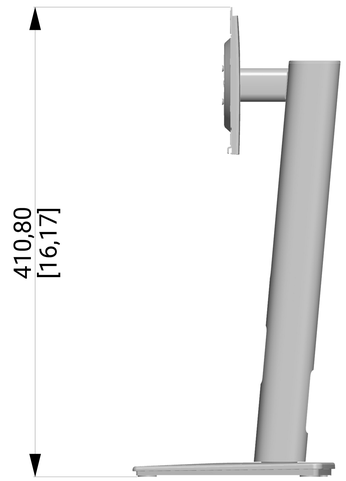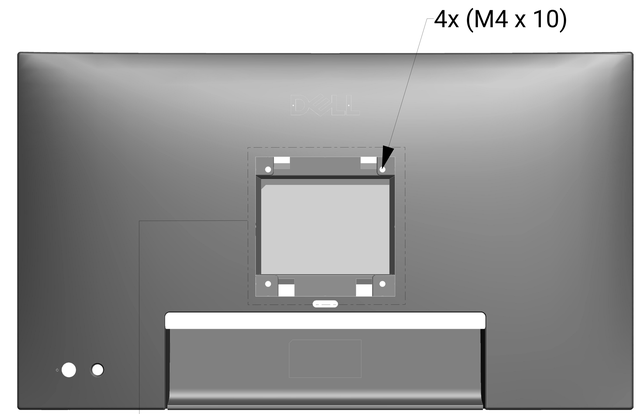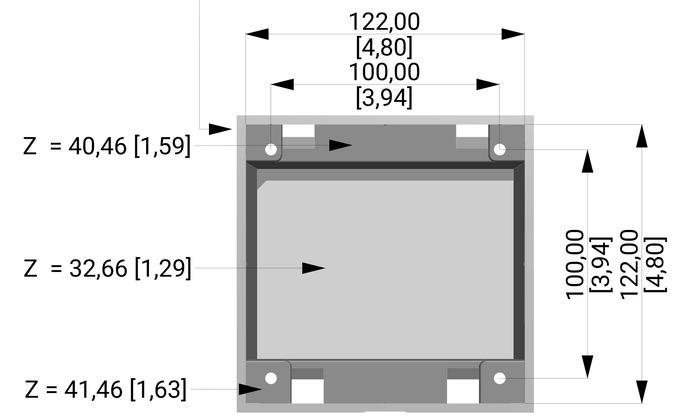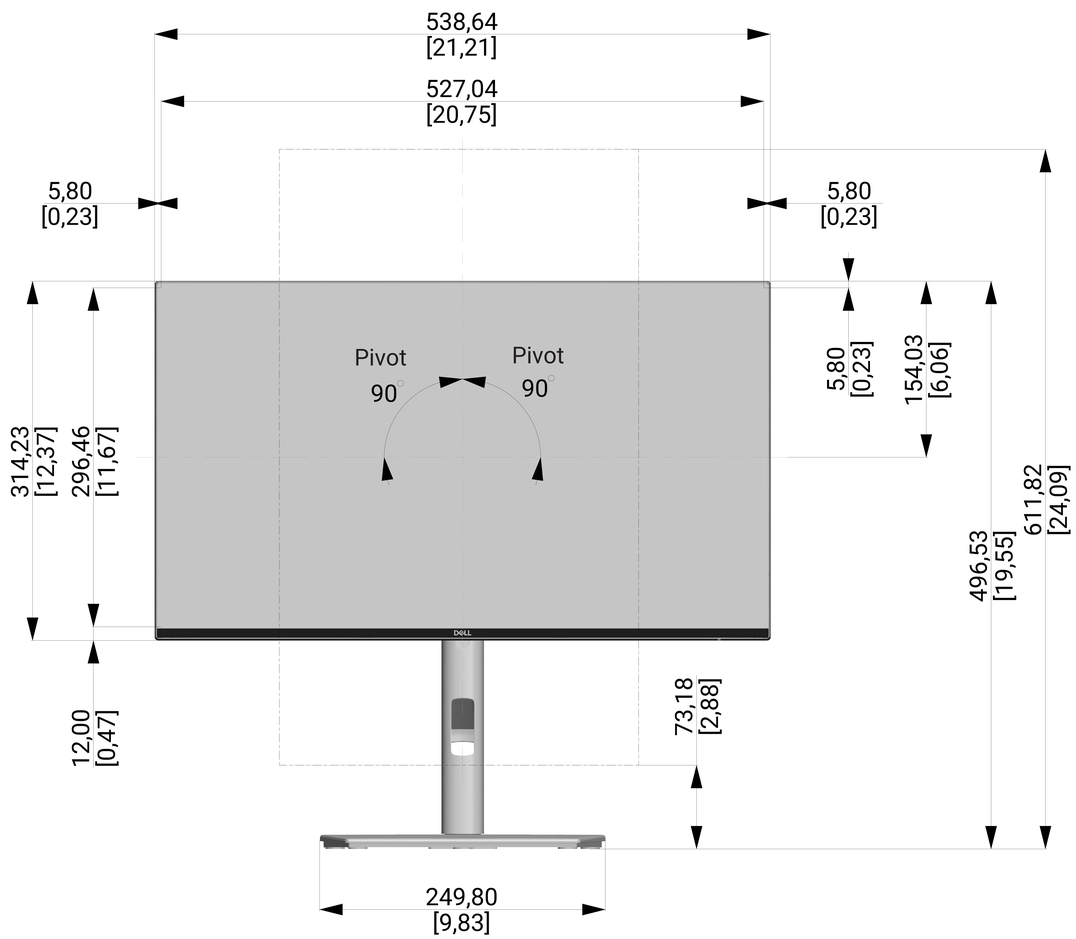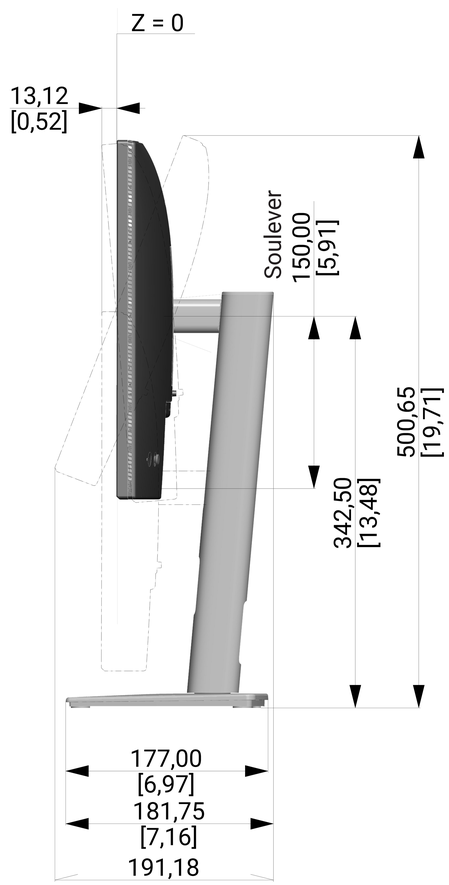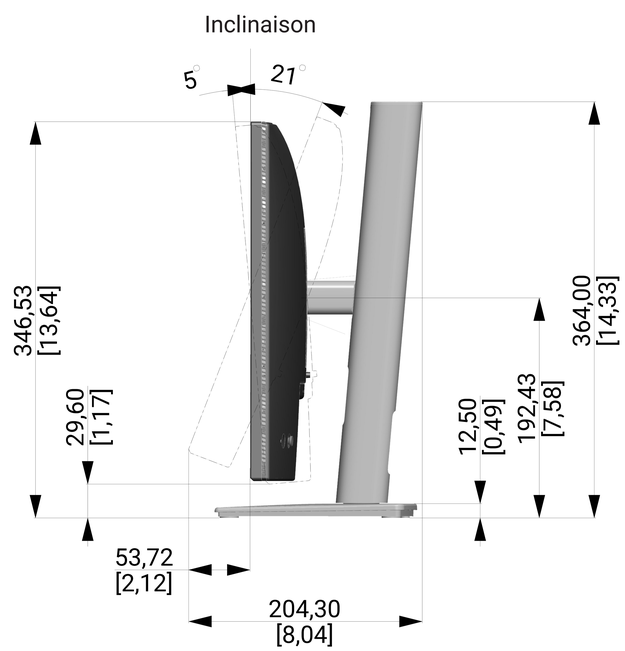
Unité : mm [pouces]
Dimension : Nominal
Dessin : Pas à l'échelle