P2426H/P2426HE-omtrekafmetingen
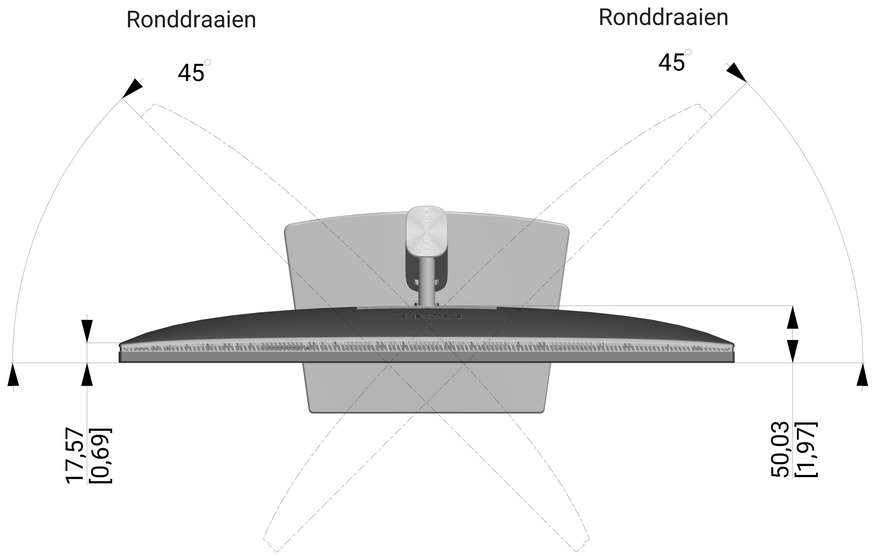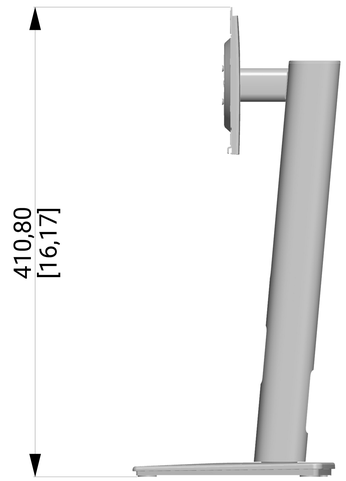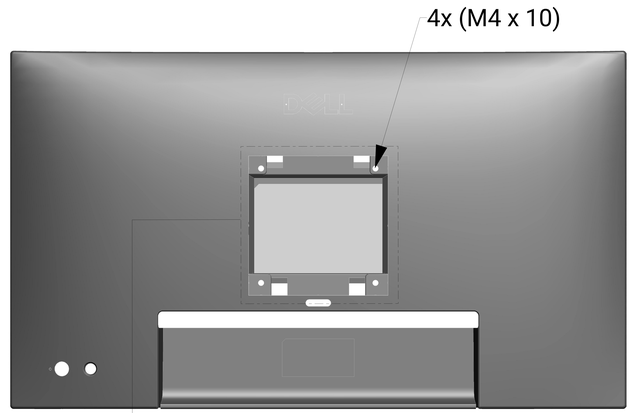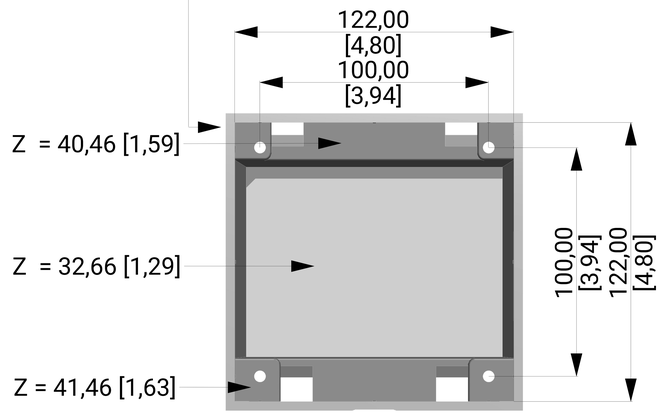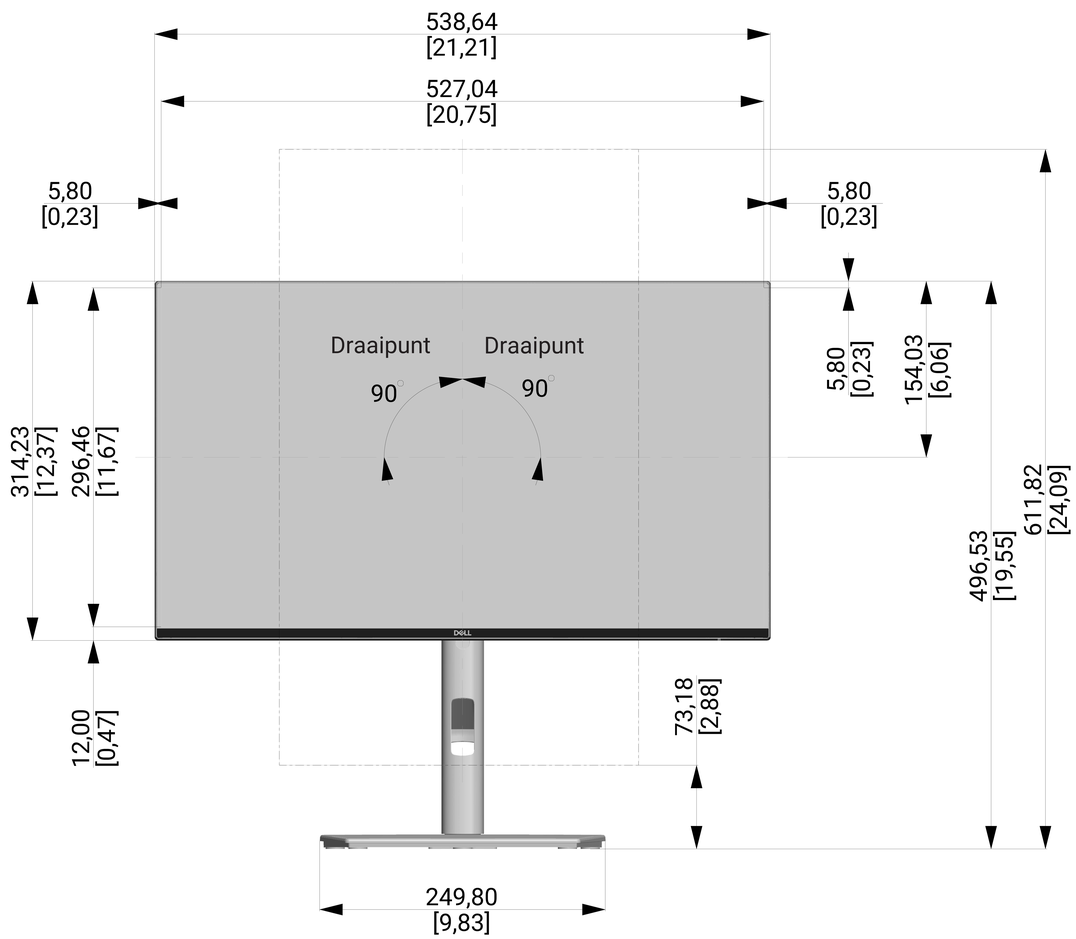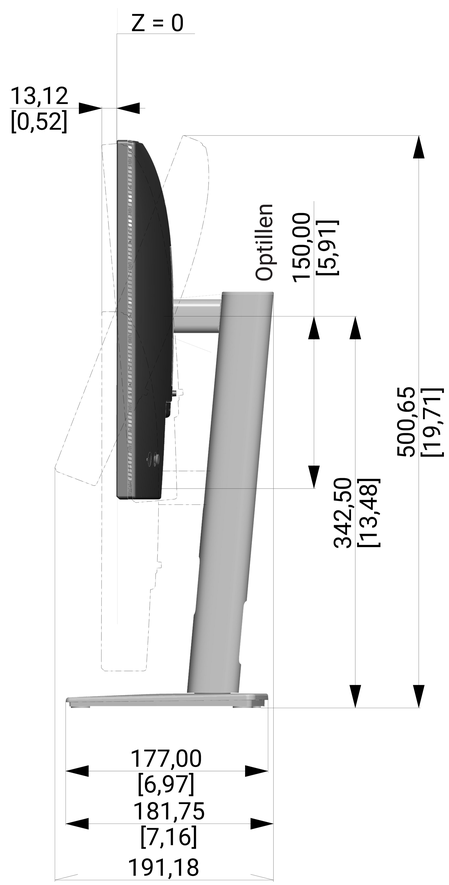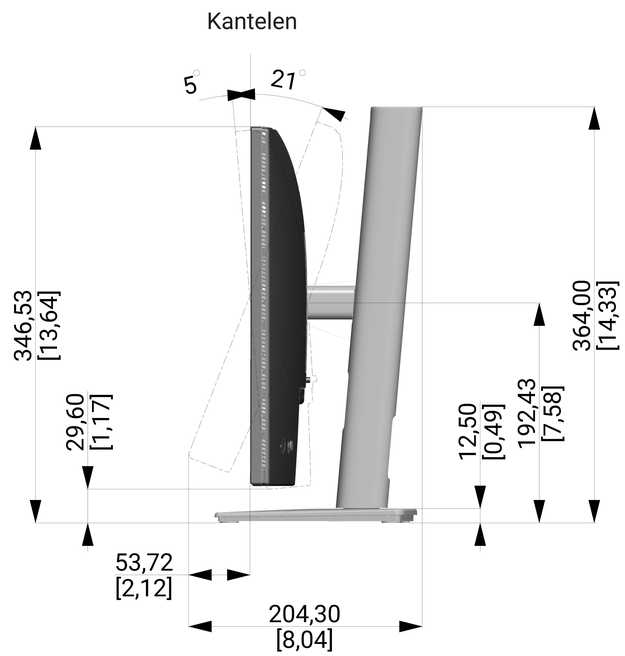
Eenheid : mm [inch]
Afmetingen : Nominaal
Tekening : Let op de schaal