Dimensiones externas del P2426/P2426E
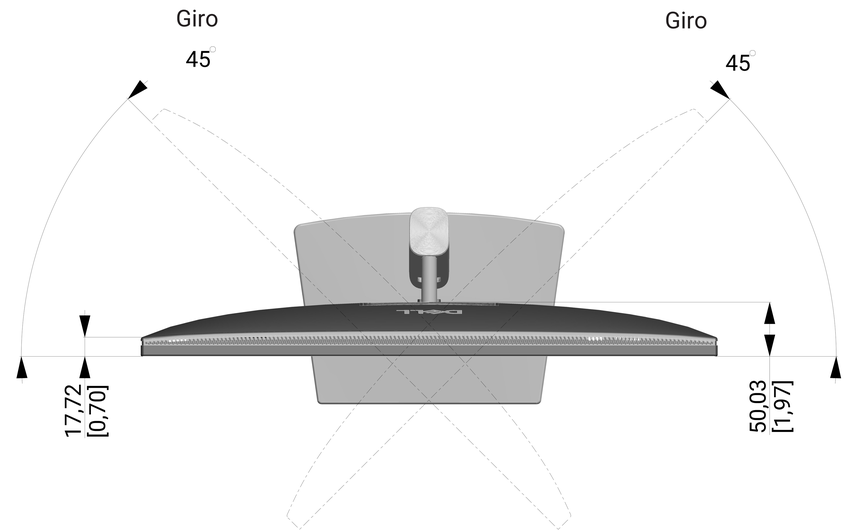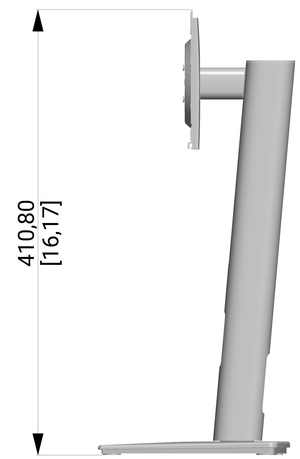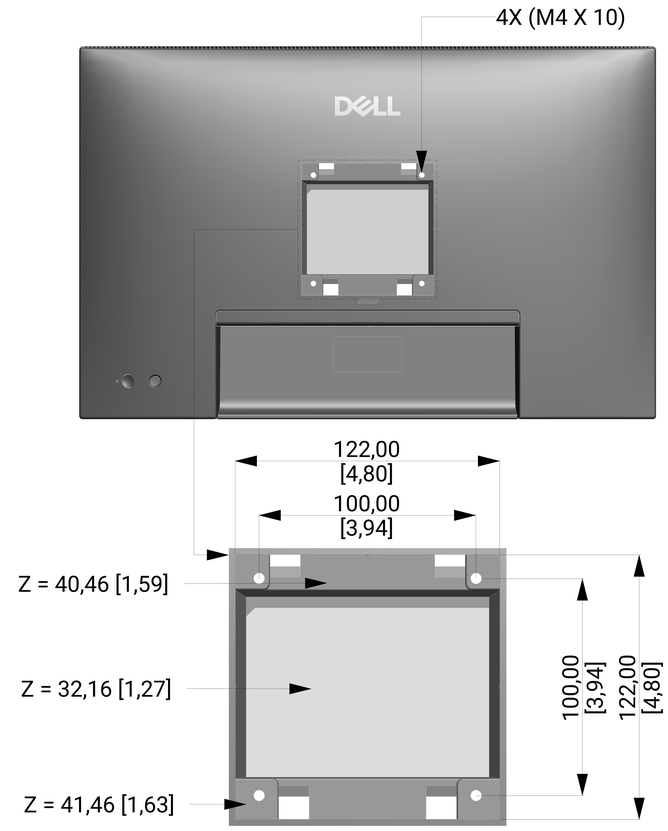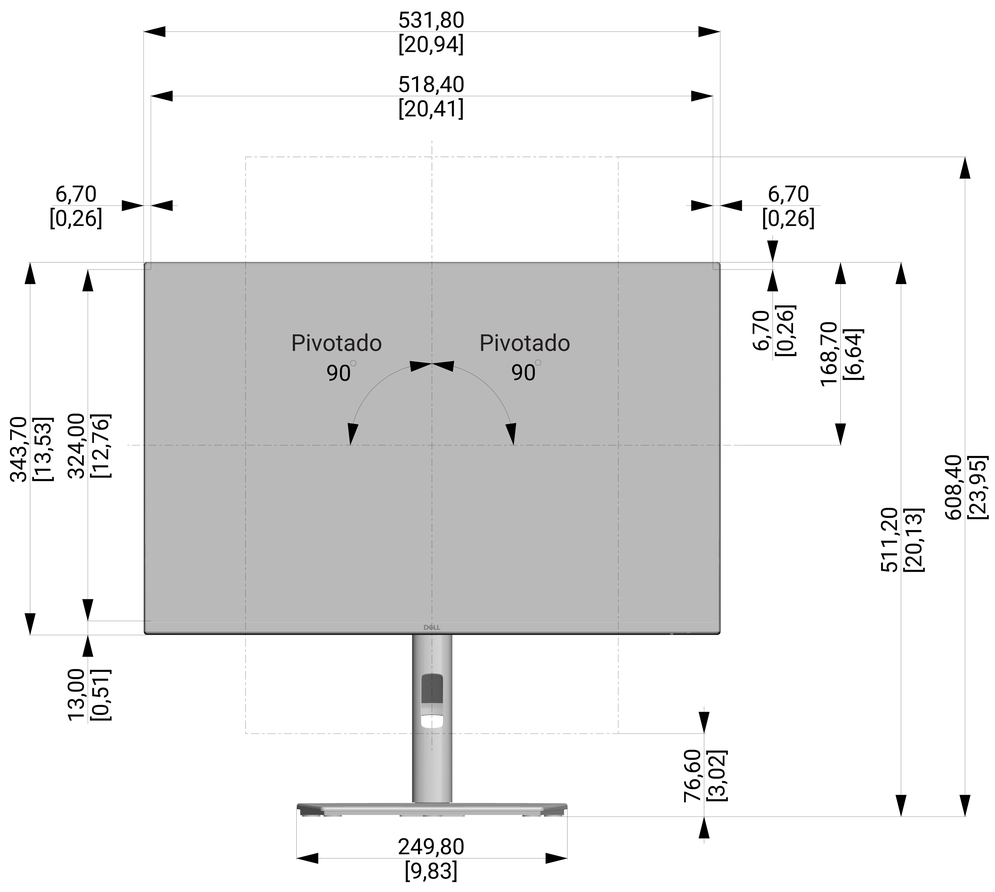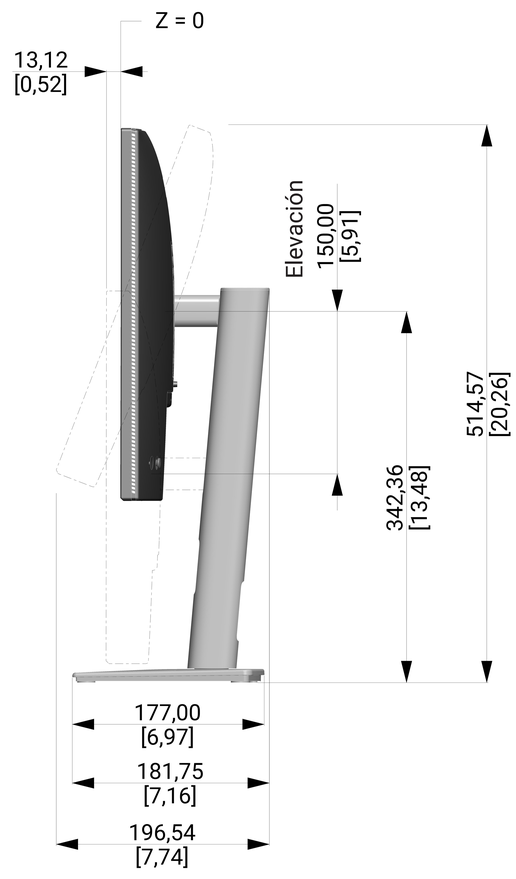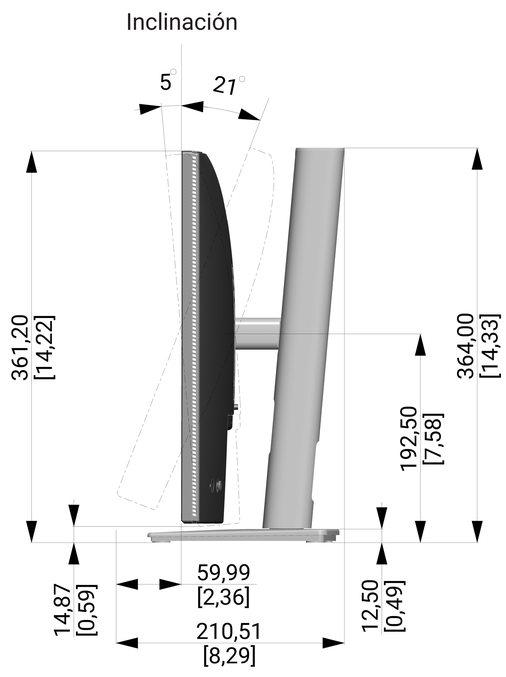
L	: mm [pulgadas]
Dimensiones	: Nominal
Dibujo	: No a escala