P2426/P2426E-omtrekafmetingen
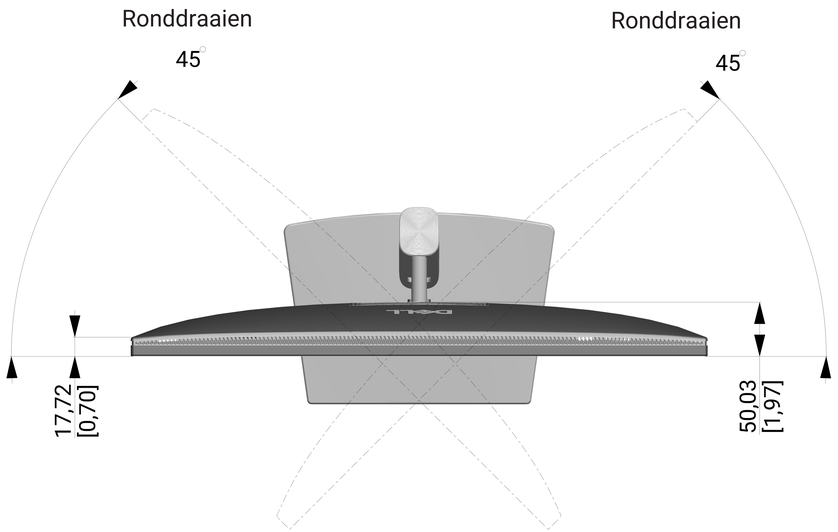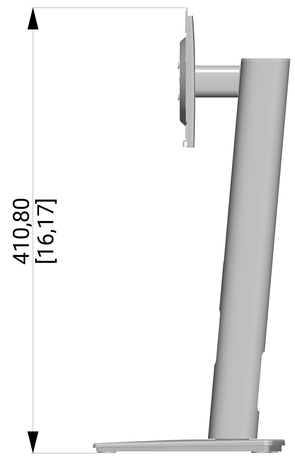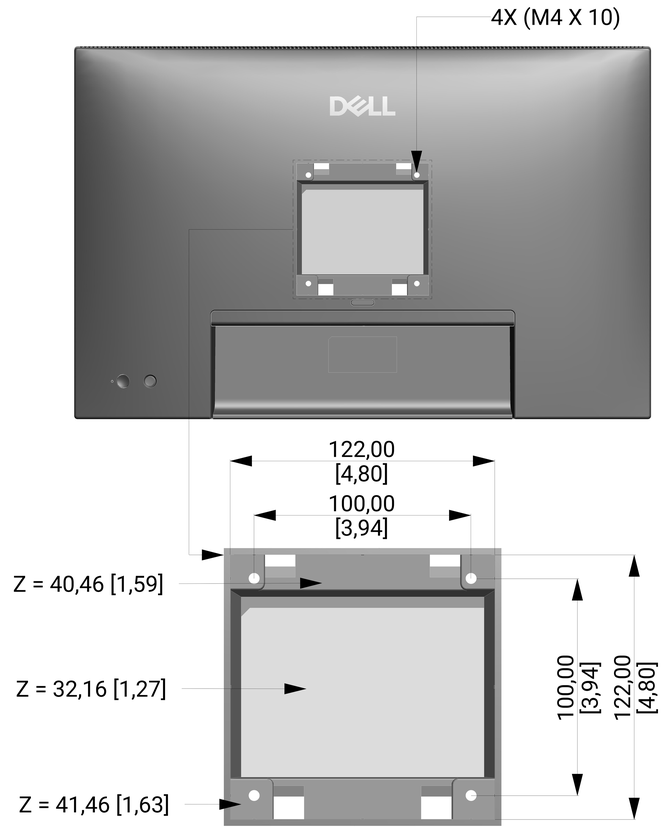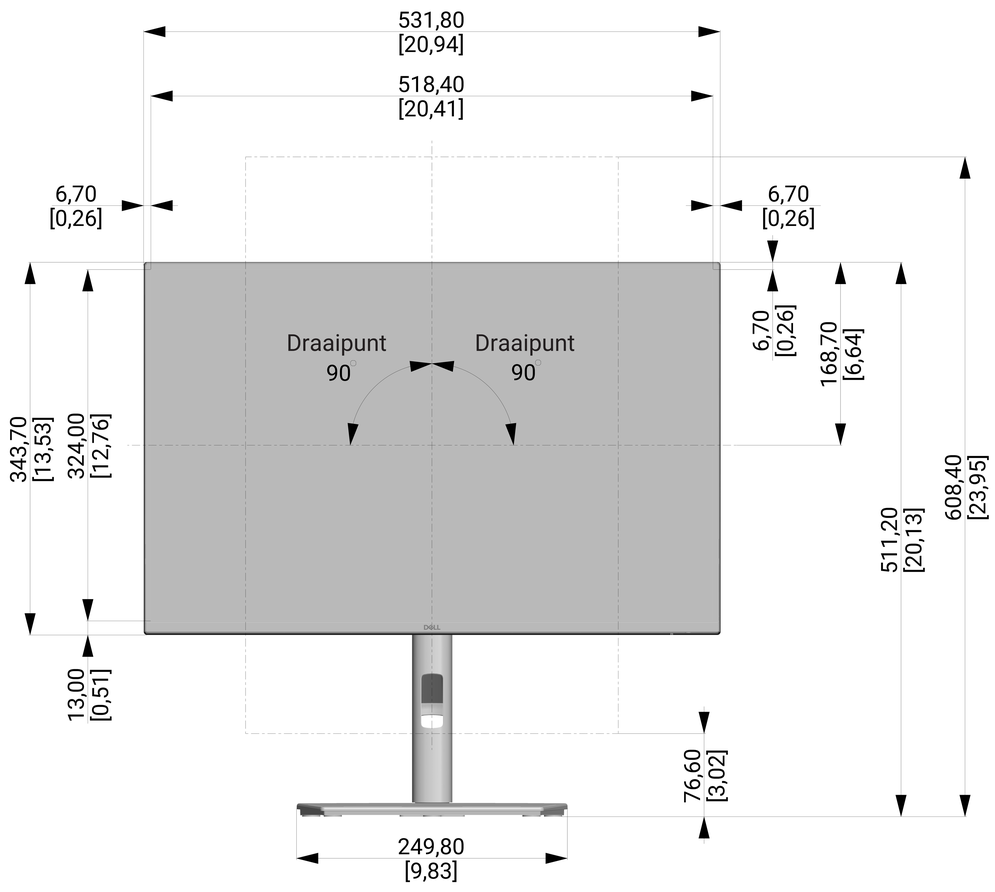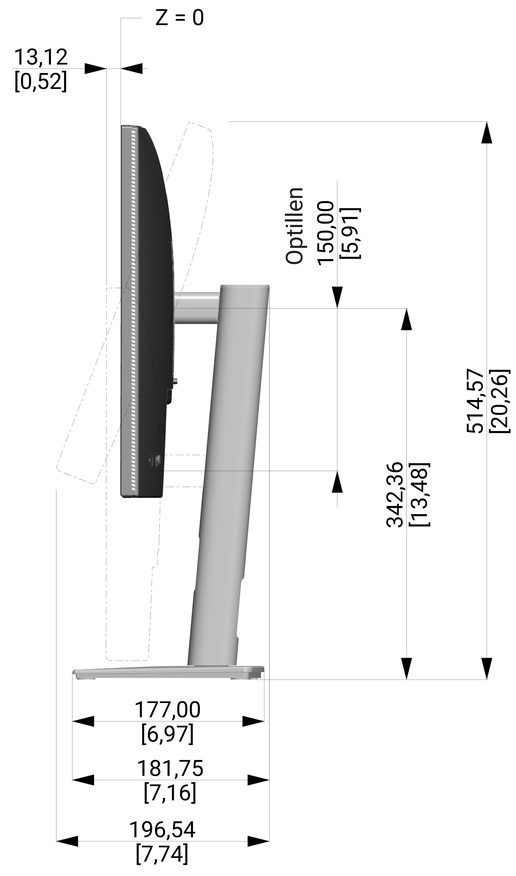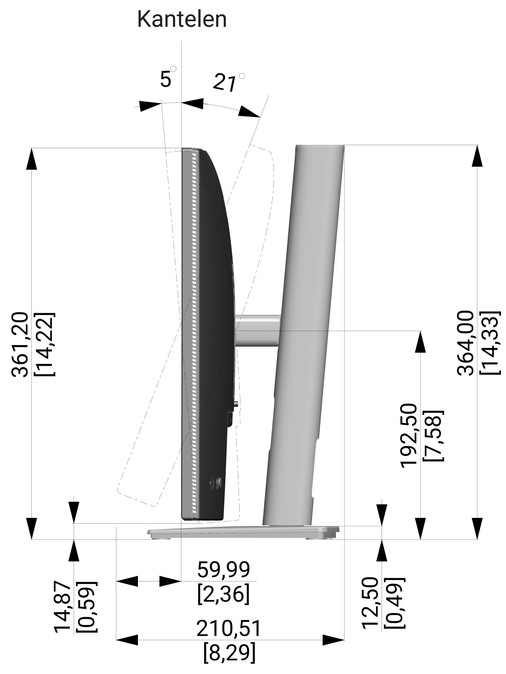
Eenheid	: mm [inch]
Afmetingen	: Nominaal
Tekening	: Let op de schaal