Dimensions externes du P2426/P2426E
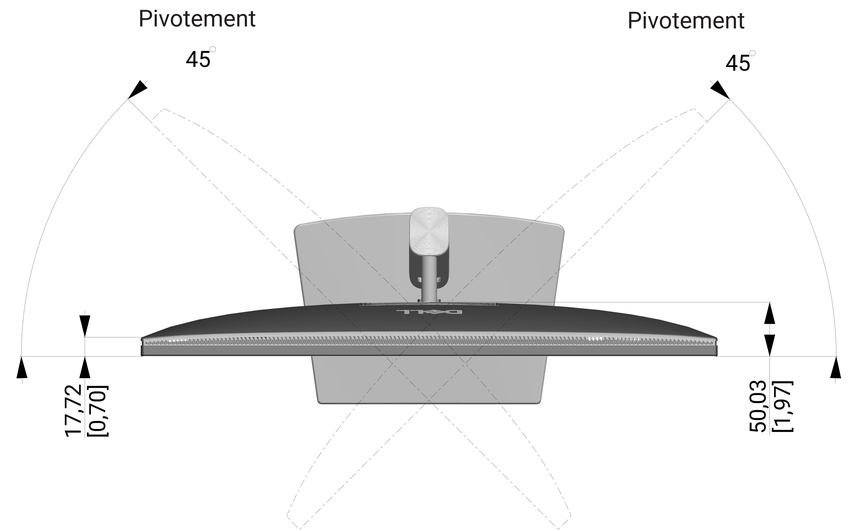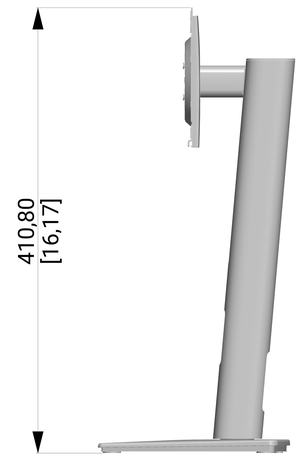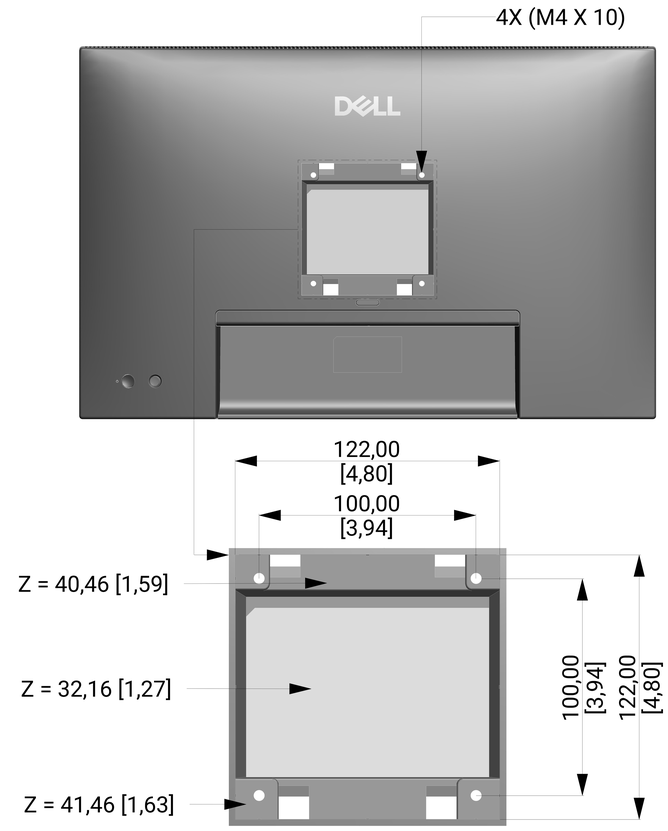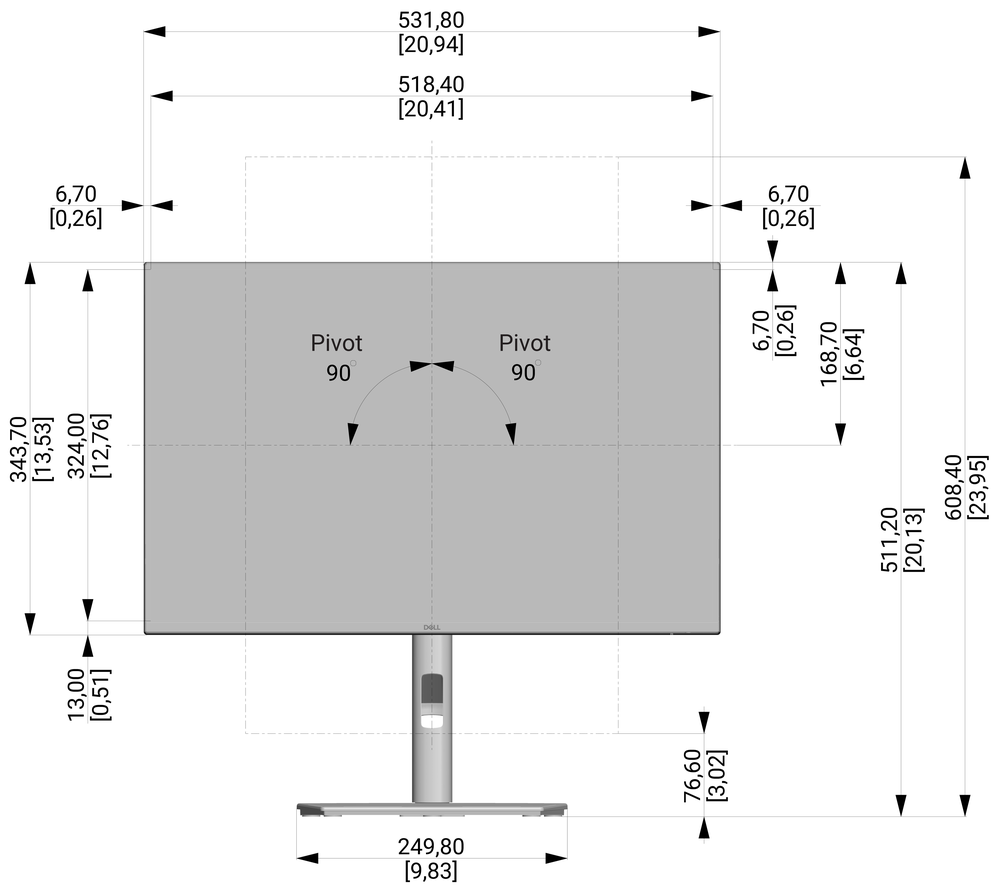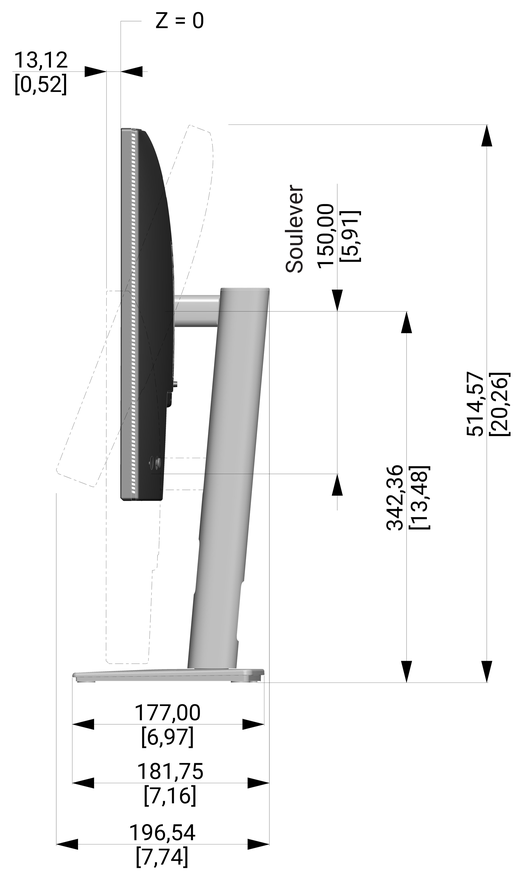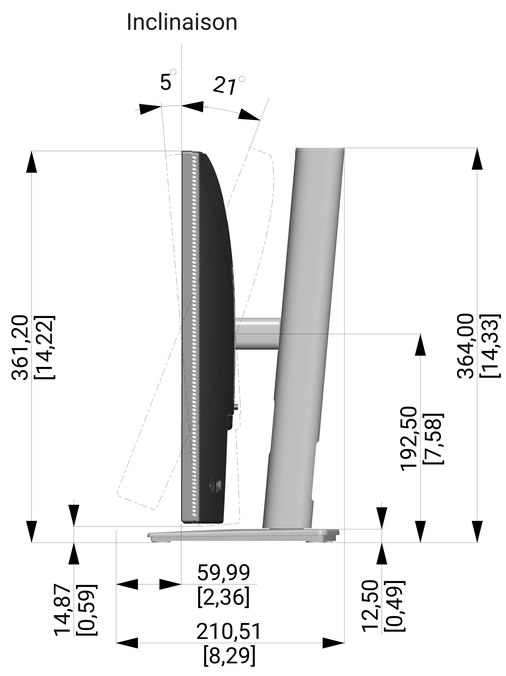
Unité : mm [pouces]
Dimension : Nominal
Dessin : Pas à l'échelle