

## LPCE11120TSLI-B

# Manual do usuario

**SUPORTE DE TETO PARA ECRÃS DE 60”- 120”**

VESA: 400x200, 400x300, 400x400, 600x400, 800x400, 600x600, 1000x400, 800x600, 1000x600

**60”- 120”** | **120 kg**

# Conteúdo

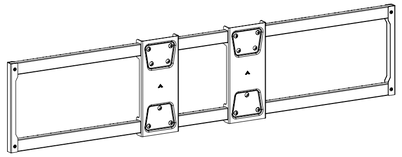

A (x1)

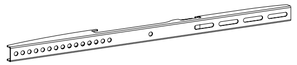

B (x2)



C (x2)

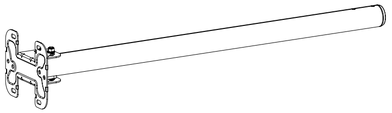

D (x2)

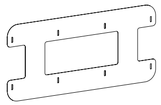

E (x1)

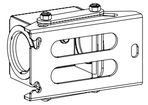

F (x2)

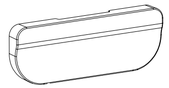

G (x4)



H (x4)
M8x55



I (x4)
M8



J (x1)
5 mm



K (x1)
10 - 13 mm

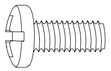

M-A (x4)
M6x14

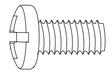

M-B (x4)
M8x16

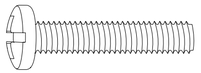

M-C (x4)
M6x30

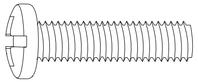

M-D (x4)
M8x35



M-E (x4)
D8



M-F (x4)
Ø15xØ8x5

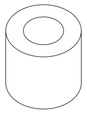

M-G (x4)
Ø15xØ8x15

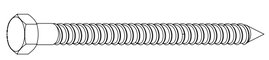

W-A (x4)
ST8.0x90

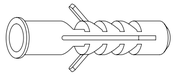

W-B (x4)
Ø12x60

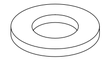

W-C (x4)
D8

**x2**

# Antes de iniciar a instalação

• Leia o manual de instruções, se tiver alguma dúvida sobre as instruções ou advertência, contacte com o seu distribuidor local.
• Certifique-se de ter recebido todas as peças de acordo com a lista de verificação de componentes para instalação. Se faltar alguma peça ou estiver com defeito contacte o seu revendedor local.



• A instalação dos produtos com maior peso do indicado podem causar instabilidade e possíveis lesões pessoais.
• Os suportes devem ser montados conforme o especificado nas instruções de montagem. Uma instalação incorreta pode causar defeito no produto ou ferimentos pessoais graves.
• Devem ser utilizados materiais e ferramentas de segurança adequados. Este produto só deve ser instalado por profissionais.
• Certifique-se de que a superfície de fixação pode suportar com segurança o peso total do equipamento e dos seus componentes.
• Utilizar somente os parafusos de montagem fornecidos e NÃO APERTE DEMAIS.
• Este produto contém peças pequenas que podem representar um perigo de asfixia se ingeridas. Mantenha estes produtos longe do alcance das crianças.
• Este produto destina-se apenas a ser utilizado em interiores. A utilização no exterior não só danifica o produto como também pode causar ferimentos pessoais.
• Consulte aqui a garantia do produto.

# Ferramentas necessárias

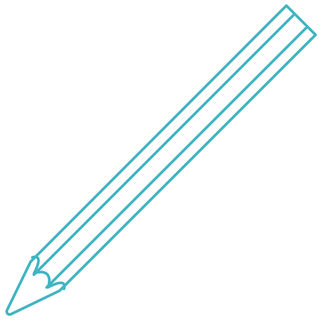

Lápis

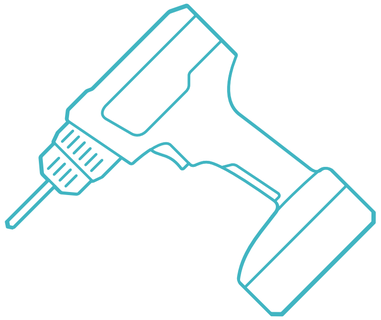

Berbequim

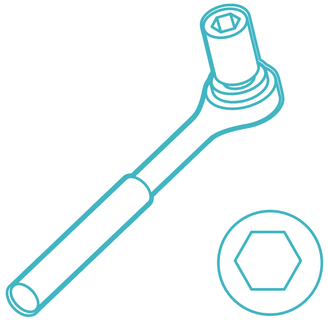

Chave de catraca

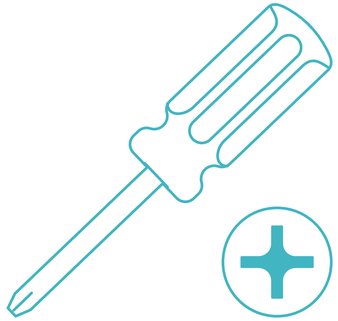

Chave de fendas

# Instalação

**Nota:** Ajuste a placa de parede no ângulo adequado para que encaixe no teto, facilitando assim a instalação.

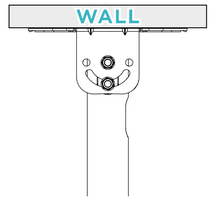


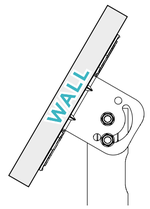


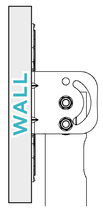


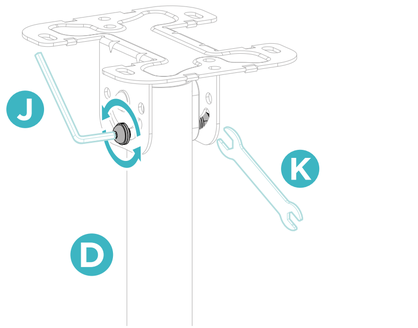


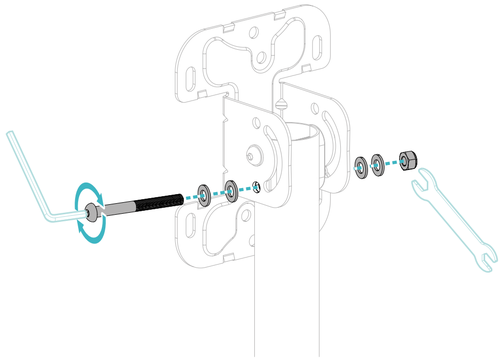

# Instalação

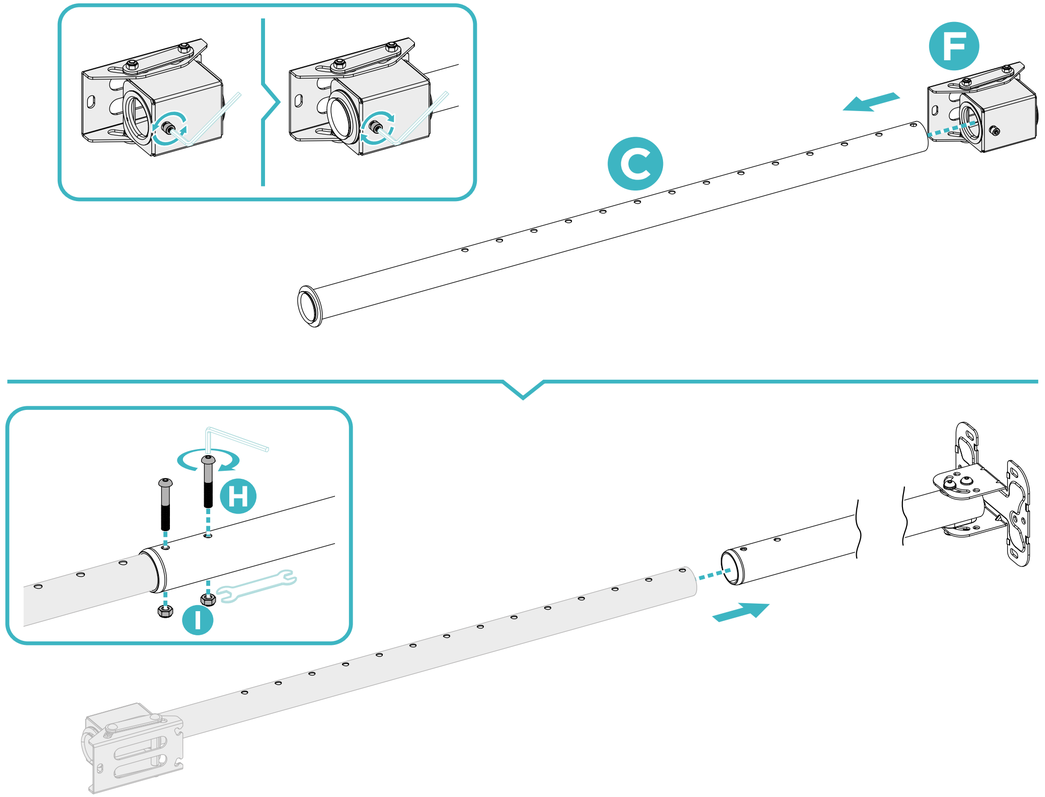


2

# Instalação

2+

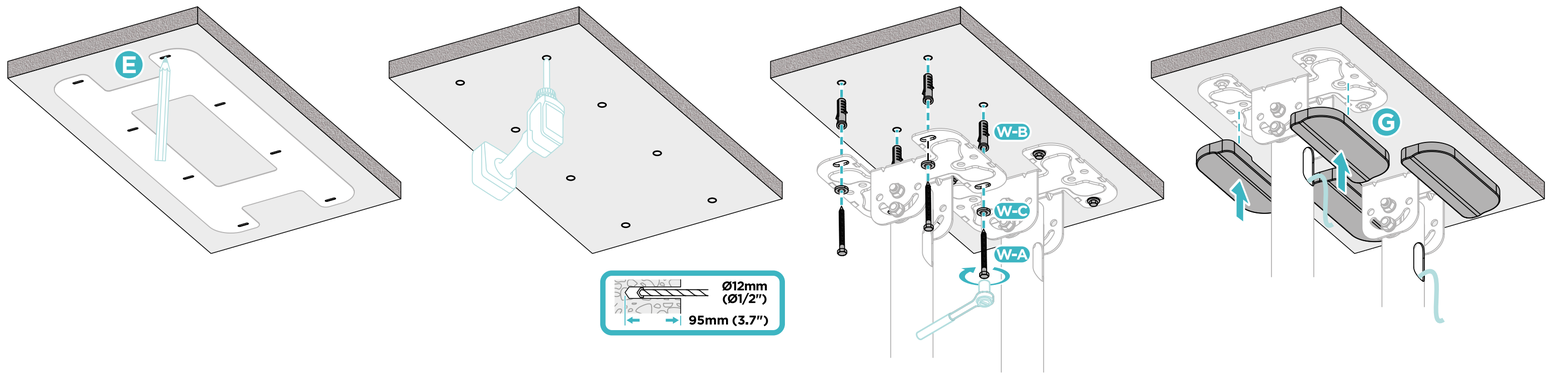


3

PT

# Instalação

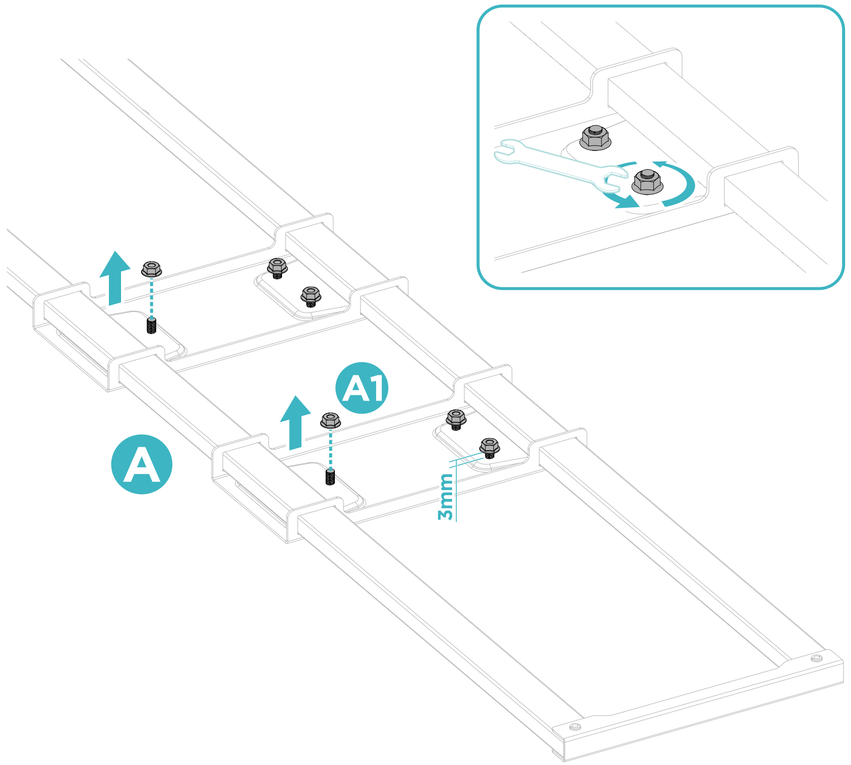


4

# Instalação

**Nota:** Os dois componentes **“F”** devem estar alinhados e as suas superfícies devem estar ao mesmo nível. Caso contrário, desaperte os parafusos na parte de trás para os ajustar.

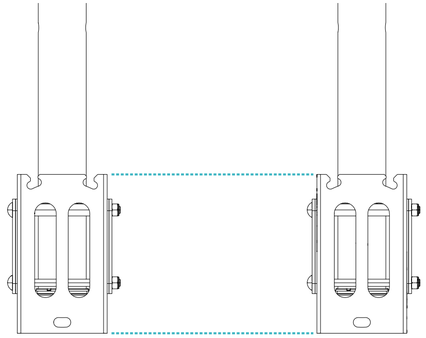

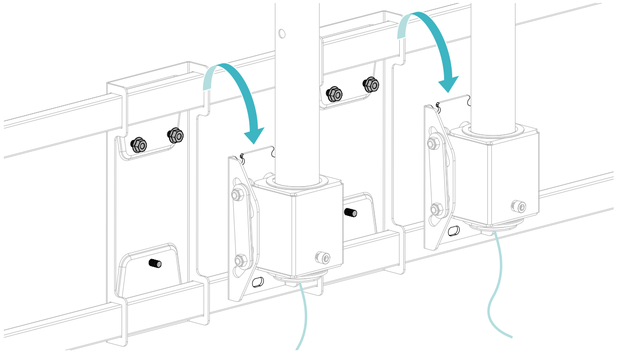

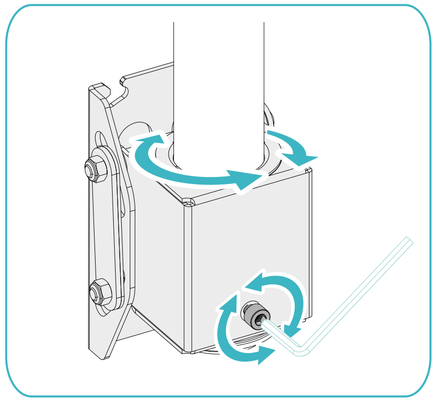

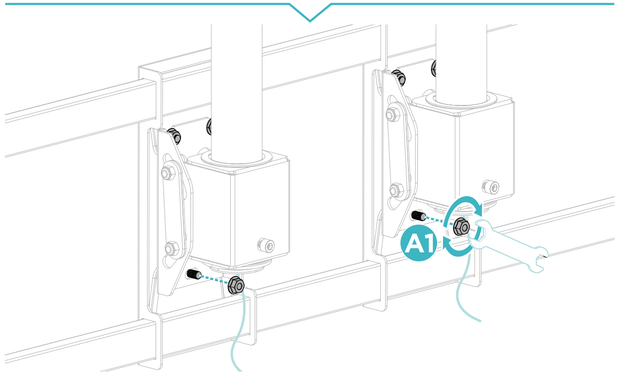

# Instalação

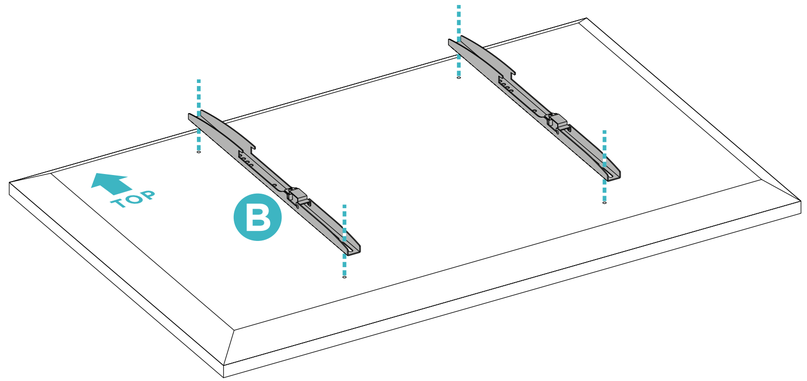


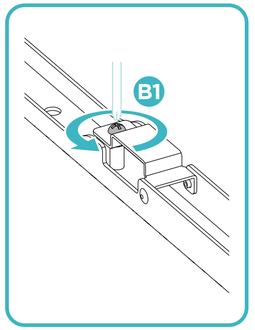


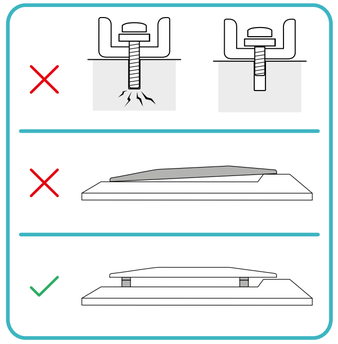

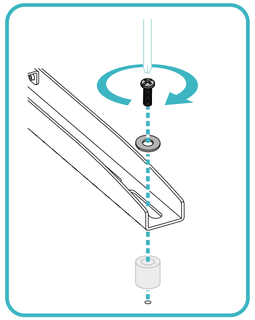

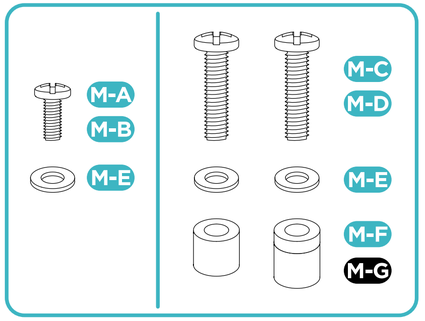

# Instalação

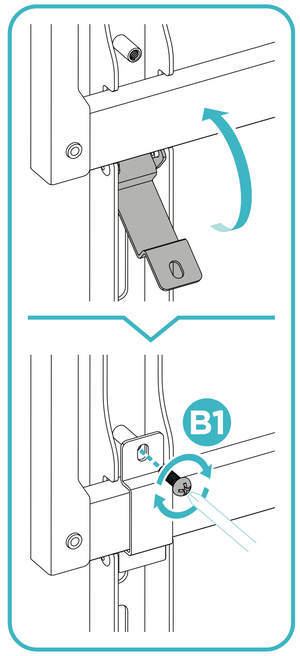


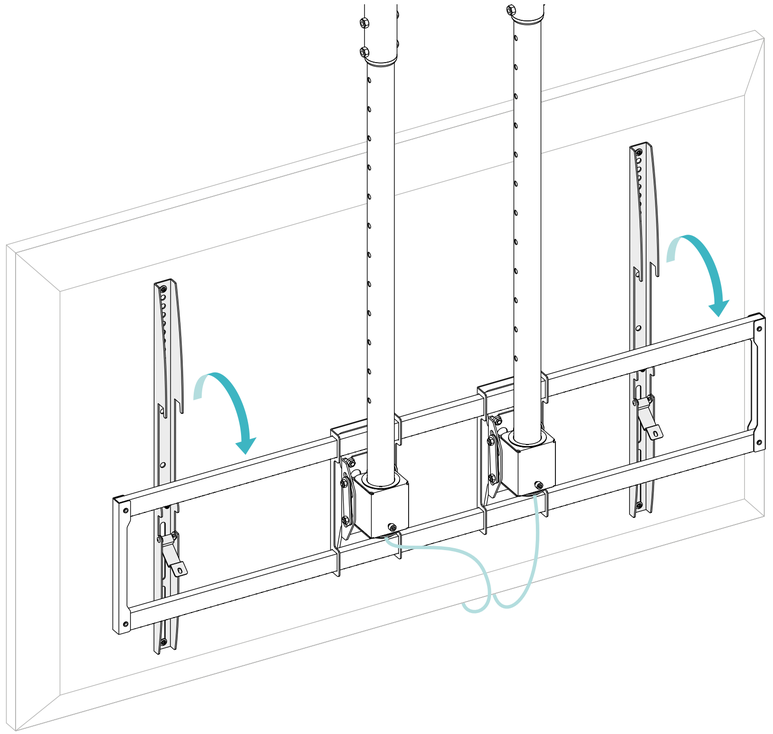



# Instalação

**Nota:** Aperte os parafusos conforme indicado para nivelar o ecrã.

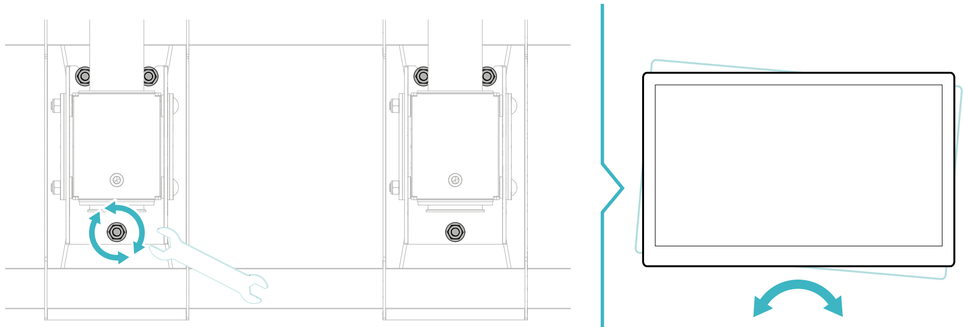

**Nota:** Se o ecrã não parar na posição pretendida, ajuste os parafusos com as ferramentas, conforme ilustrado.

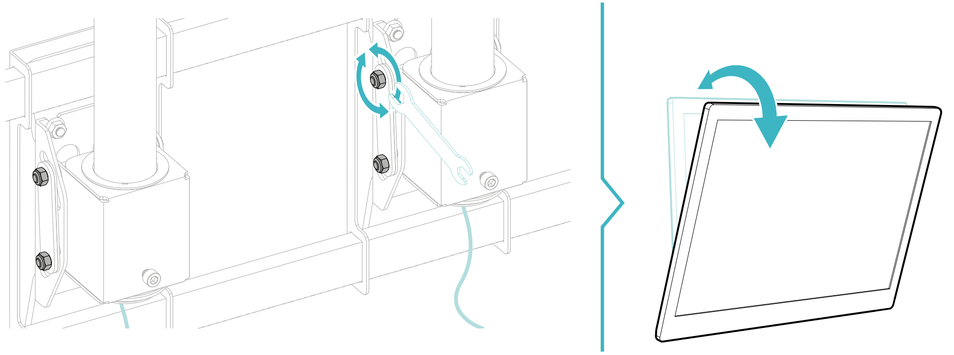

# Informações sobre a garantia

A TooQ, a partir de 1 de janeiro de 2022, oferece uma garantia de 3 anos a partir do momento da compra, pelo que é necessário ter o recibo ou a fatura com a data. O distribuidor ou retalhista onde o produto foi adquirido atenderá a sua reclamação e oferecerá o seu serviço técnico enquanto a garantia estiver em vigor.

**Fora da garantia**

A garantia não cobre danos ou defeitos causados aos produtos devido a:

- Não cumprimento do manual do utilizador.
- Modificações ou alterações de qualquer tipo.
- Temperaturas altas ou baixas, humidade ou contacto com líquidos.
- Desgaste e riscos provocados pela utilização quotidiana. A garantia não cobre danos ou defeitos no disco rígido causados por uma utilização incorrecta do disco rígido ou da caixa externa.
- Alimentação de tensão incorrecta em produtos que a exijam.
- A utilização do produto com qualquer outro dispositivo que não o indicado para a sua utilização.

**FAQ**

Pode consultar as perguntas frequentes no nosso sítio Web www.tooq.com na ligação do produto. Os produtos podem estar sujeitos a variações devido a alterações de stock, melhorias do produto ou erros de impressão. Em caso de dúvida, contacte-nos.

# Informe-se sobre todas as nossas novidades!

Siga-nos nas redes sociais

©2026 by TooQ Technology, S.L.
All Rights Reserved.
tooq.com