# WP C10X WBS EE

**12NC: 859991713440**

**Kod EAN: 8003437063701**

Whirlpool
SENSING THE DIFFERENCE

## Suszarka z pompą ciepła Whirlpool: wolnostojąca, 10,0 kg - WP C10X WBS EE

Cechy wolnostojącej suszarki bębnowej Whirlpool: podstawowy bęben o pojemności 10,0 kg. Wyjątkowa technologia 6-ty Zmysł stale monitoruje poziom wilgotności wewnątrz bębna, chroniąc Twoje ubrania i zapewniając perfekcyjne rezultaty. Łączność, która zapewnia urządzeniu odbiór informacji dotyczących cyklu prania stosowanych przez pralkę w celu odpowiedniego dopasowania ustawień zapewniających idealne rezultaty prania. Delikatne, higieniczne suszenie parą zmniejsza zagniecenia i odświeża odzież. Technologia pompy ciepła skutecznie ponownie podgrzewa powietrze w urządzeniu, znacząco ograniczając zużycie energii.

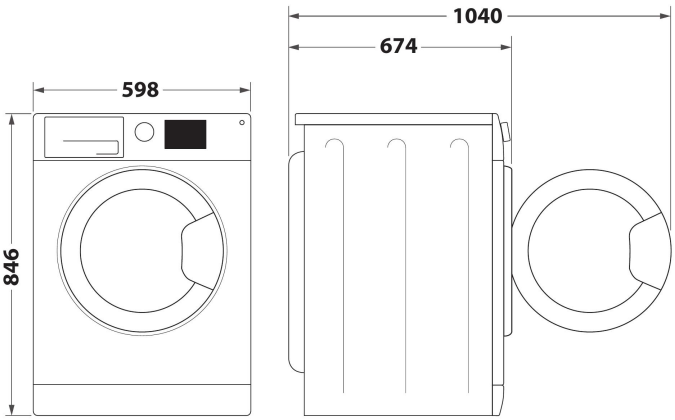


### Technologia 6. Zmysł Precision Dry

Inteligentne suszenie, zrównoważona pielęgnacja tkanin. Technologia Whirlpool Precision Dry eliminuje poczucie niepewności podczas suszenia ubrań, oferując inteligentne rozwiązania stworzone z myślą o Twoim komforcie. Dzięki precyzyjnym czujnikom wilgotności i temperatury system automatycznie dostosowuje cykl suszenia, zapobiegając przesuszeniu i chroniąc tkaniny przed zniszczeniem. To połączenie wydajności i troski o detale sprawia, że codzienna pielęgnacja ubrań staje się bardziej efektywna i zrównoważona.

### Technologia Iron Touch

Ubrania gotowe do noszenia bez prasowania Technologia Whirlpool Iron Touch eliminuje konieczność prasowania, sprawiając, że ubrania, które wyjmujesz z suszarki są idealnie suche i gładkie. Dzięki precyzyjnemu dodawaniu wody i generowaniu optymalnej ilości pary we właściwym momencie i o właściwej temperaturze, odzież wygląda tak, jakby była świeżo wyprasowana – gotowa do założenia. To połączenie inteligentnej technologii i wygodnych rozwiązań, które sprawia, że pielęgnacja ubrań staje się łatwiejsza i bardziej wyrafinowana, a Ty zyskujesz więcej czasu na to, co naprawdę ważne.

### Technologia Adaptive Dry

Suszenie dopasowane do Twoich potrzeb Technologia Whirlpool Adaptive Dry rewolucjonizuje suszenie, dostosowując je do Twoich potrzeb. Po każdym cyklu system HomeWhiz zbiera dane na temat poziomu wysuszenia, stopnia zagnieceń i czasu trwania programu. Zaawansowane algorytmy sztucznej inteligencji dostosowują przyszłe programy suszenia, aby spełniały Twoje oczekiwania. Ciesz się inteligentnym, spersonalizowanym suszeniem, które sprawia, że codzienne pranie staje się prostsze i bardziej satysfakcjonujące.

### Pojemność 10 kg

Tyle przestrzeni, ile potrzebujesz. Dzięki 10 kg pojemności bębna suszarka Whirlpool daje Ci tyle przestrzeni na pranie, ile potrzebujesz.

- Klasa energetyczna: C
- Pojemność suszenia: 10,0 kg
- Wykończenie Biały
- Technologia 6th Sense
- 6th Sense Live
- Technologia pompy ciepła
- Opóźnienie startu 1-24 godz.
- SteamCare
- Regulowane poziomy suchości
- Eco Bawełniane
- Wełniane
- Jeans
- Przeciw zagnieceniom
- Wskaźnik postępu
- Silnik SenseInverter
- Poziom hałasu: 63 dB(A)
- Wirowanie odwrotne
- Blokada przed przypadkowym uruchomieniem
- Oświetlenie bębna
- Wskaźnik LED zapełnienia filtra
- Cyfrowy wskaźnik odliczania

# WP C10X WBS EE

12NC: 859991713440

Kod EAN: 8003437063701

Whirlpool
SENSING THE DIFFERENCE

## DANE OGÓLNE

| | |
|---|---|
| Grupa produktowa | Suszarka |
| Nazwa serii | WP C10X WBS EE |
| Kod EAN | 8003437063701 |
| Typ budowy | Wolnostojące |
| Sposób instalacji | Wolnostojące |
| Zdejmowane przykrycie | Nie dotyczy |
| Typ załadunku | Ładowana od frontu |
| Dominujący kolor produktu | Biały |
| Moc przyłączeniowa | 800 |
| Natężenie | 3,5 |
| Napięcie | 230-240 |
| Częstotliwość | 50 |
| Długość przewodu zasilającego | 150 |
| Rodzaj wtyczki | Europlug |
| Wysokość urządzenia | 846 |
| Szerokość urządzenia | 598 |
| Głębokość urządzenia | 674 |
| Głębokość urządzenia przy drzwiach otwartych pod kątem 90° | 1040 |
| Waga netto | 48 |

## DANE TECHNCZNE

| | |
|---|---|
| Programy automatyczne | Brak |
| System monitorowania wilgotności | Tak |
| Regulacja temperatury suszenia | Brak |
| Wskaźnik przebiegu programu | Tak |
| Wskaźnik czasu do końca programu | Tak |
| Opcje opóźnienia startu | Ciągła |
| Opóźnienie czasu startu maks. | 24 |
| Wskaźnik konieczności wyczyszczenia filtra | Tak |
| Sygnalizator pełnego zbiornika | Tak |
| Szybkie suszenie | Brak |
| System redukcji zagnieceń | Tak |
| Wielkość wsadu | 127 |

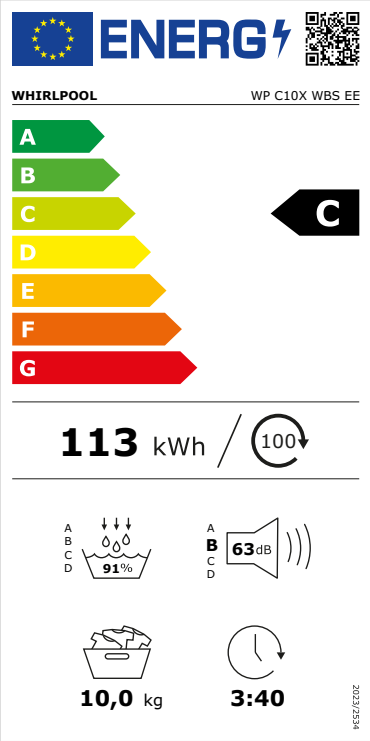


## EFEKTYWNOŚĆ

| | |
|---|---|
| Klasa efektywności energetycznej (EU 2017/1369) | C |
| Klasa efektywności skraplania (UE 2017/1369) | - |
| Całkowite roczne zużycie energii | 211 |
| Efektywność skraplania (UE 2017/1369) | 91 |
| Ważone zużycie energii na 100 cykli (UE 2017/1369) | 113 |
| Maksymalny załadunek w kilogramach (UE 2017/1369) | 10,0 |
| Typ suszenia | Kondensacja |
| Poziom emitowanego hałasu (UE 2017/1369) | 63 |
| Klasa emitowanego hałasu (UE 2017/1369) | B |
| Czas trwania programu z nominalną pojemnością (UE 2017/1369) | 220 |
| Czas trwania programu z połową pojemności (UE 2017/1369) | 125 |
| Ważony czas programu | 166 |
| Zużycie energii w trybie czuwania (UE 2017/1369) | 0,50 |
| Zużycie energii w trybie wyłączonym (UE 2017/1369) | 0,50 |