FPMA-W832

Le support mural Neomounts by Newstar, modèle FPMA-W832 est un support mural avec inclinaison et pivot pour écrans jusqu?à 30? (76 cm).

NEOMOUNTS BY NEWSTAR SUPPORT MURAL

CARACTÉRISTIQUES

Couleur	Noir
Distance au mur	9 - 42 cm
Garantie	5 ans
Inclinaison (degrés)	30°
Modèle VESA	100x100 75x75
Pivotement (degrés)	180°
Poids max.	15
Poids min.	0
Rotation (degrés)	360°
Réglage de la hauteur	Aucun
Taille de l'écran max.	30
Taille de l'écran min.	10
Type	Mouvement complet Inclinaison Rotation Tourner
VESA maximum	100x100 mm
VESA minimum	75x75 mm
Écrans	1
EAN code	8717371443962

Le support mural Neomounts by Newstar, modèle FPMA-W832 est un support mural avec inclinaison et pivot pour écrans jusqu?à 30?.

Ce support est un excellent choix si vous voulez une ultime flexibilité de visualisation avec votre écran plat. Tirez l'écran du mur avec facilité, placez-le dans presque toutes les directions, tournez-le autour des coins, puis faites-le revenir en douceur sur le mur une fois terminé.

La technologie de Neomounts by Newstar, inclinaison de 30°, rotation de 360° et pivot de 180°, permet au montage de changer l?angle de vue pour profiter pleinement des capacités de l'écran plat. Profondeur facilement réglable de 9 à 42 centimètres. Un gestion des câbles unique cache et achemine les câbles du support à l?écran plat pour garder un salon, une chambre ou un home cinéma agréable et bien rangé.

Le modèle Neomounts by Newstar FPMA-W832 possède trois points de flexion et est adapté pour les écrans jusqu?à 30" (76 cm). La capacité de poids de ce produit est de 15 kg par écran. Ce support mural est adapté pour les écrans qui répondent à la norme VESA 75x75 et 100x100mm. Différents modèles de trous peuvent être couverts à l'aide des plaques d'adaptation Neomounts by Newstar VESA .

Créez une ambiance design épurée pour votre téléviseur à écran plat dans le salon, une chambre ou home cinéma.

Tout le matériel d'installation est fourni avec le produit.

Neomounts®
BY NEWSTAR
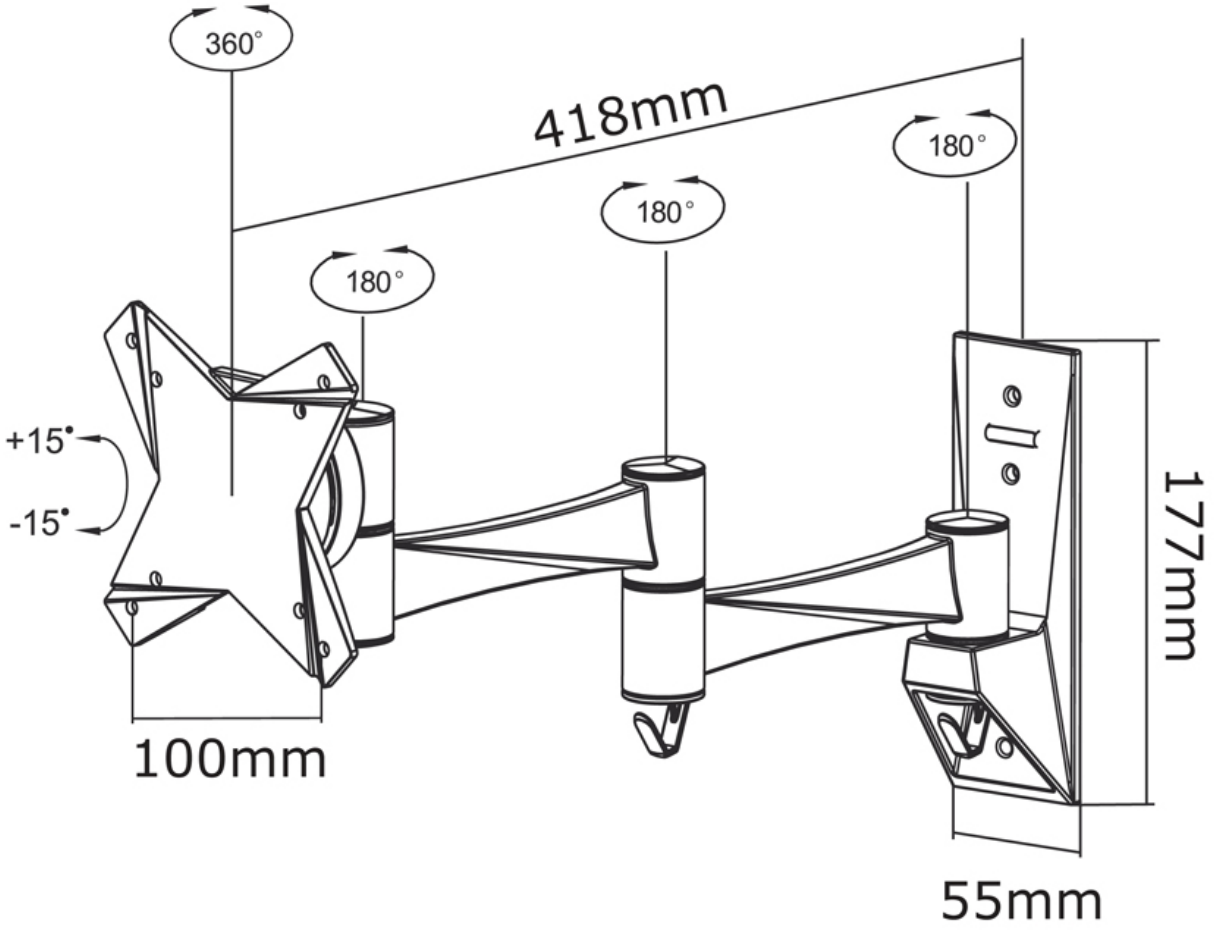
FPMA-W832 **NEOMOUNTS BY NEWSTAR SUPPORT MURAL**