User Guide

MPB650PSID

EN User manual /ES Manual de usuario / PT Manual do usuário / IT Manuale d'uso / FR Manuel de l'Utilisateur / DE Benutzerhandbuch / PL Instrukcja obsługi / NL Handleiding / دليل الاستخدام

MARS GAMING

G A M E R S · U N I V E R S E

FR
Cet appareil, ses accessoires et ses cordons sont recyclent
À DÉPOSER EN MAGASIN ou À DÉPOSER EN DÉCHÈTERIE
Points de collecte sur www.quefairedemesdechets.fr
Privilégiez la réparation ou le don de votre appareil !

MARSGAMING
Biomag S. L.
EU office:
Address: Barratxi 39, Pab. 3
01013, Vitoria, SPAIN
Telephone: +34945124598
Email: attcliente@biomag.es

WWW.MARSGAMING.EU

RoHS Compliant 22 PAP

INSTALLATION DIAGRAM / DIAGRAMA DE INSTALACIÓN / ESQUEMA DE INSTALAÇÃO / DIAGRAMME D'INSTALLATION / SCHEMA DI INSTALLAZIONE / EINBAUSKIZZE / SCHEMAT INSTALACJI / INSTALLATIESCHEMA

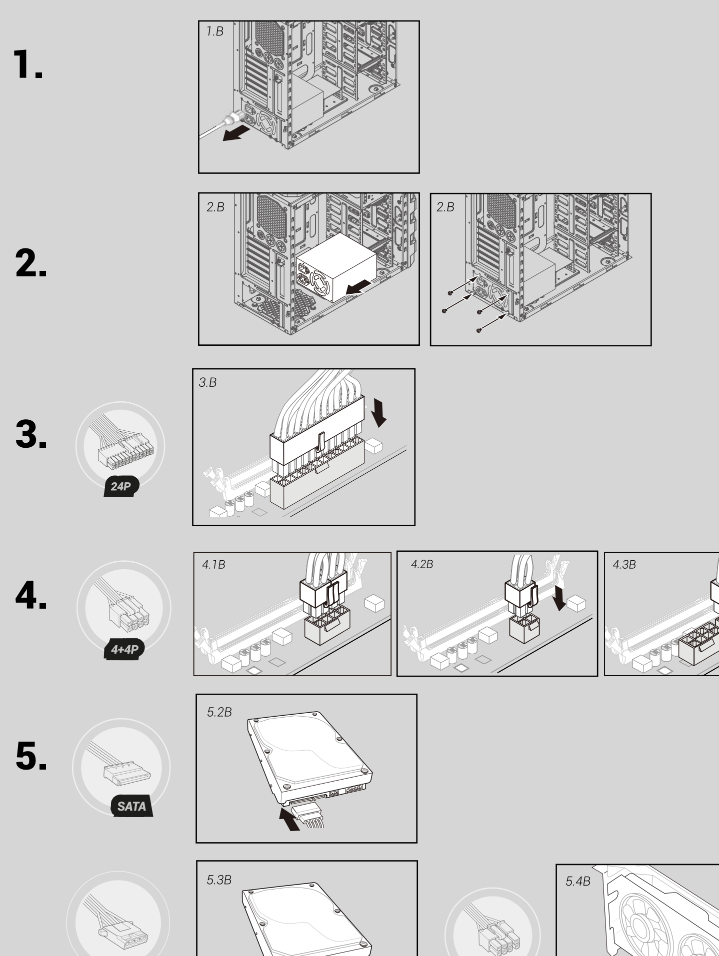

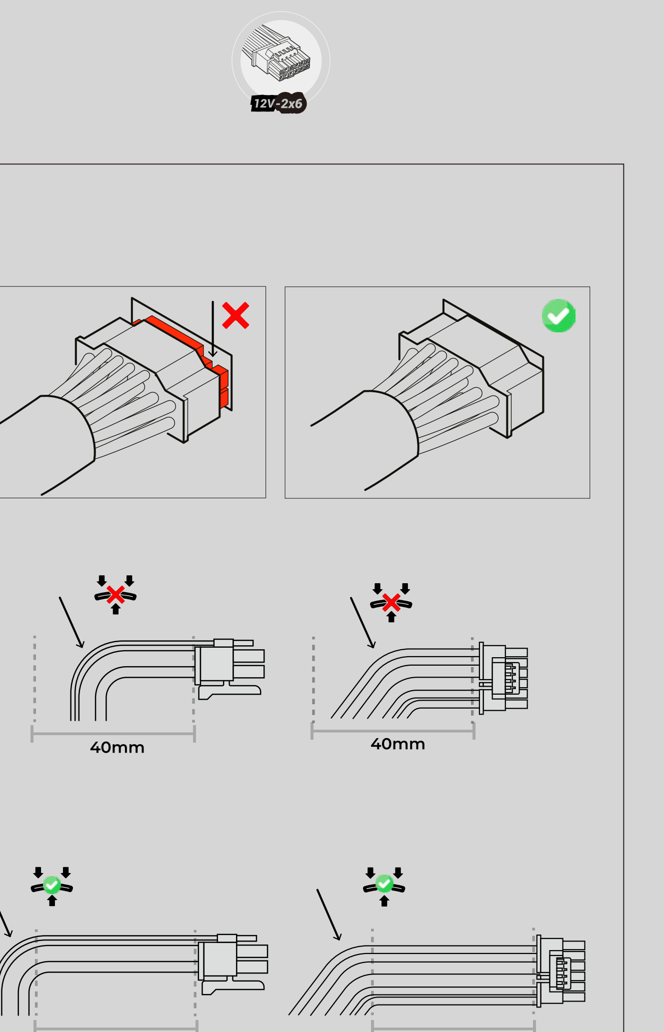

EN

SAFETY REMINDERS

-Make sure that the wattage and output of your PSU are enough to power your system's requirements.
-If this power supply uses modular cables, use only the cables included with the product. Other cables might not be compatible and cause serious damage to your system and power supply.
-Disconnect the power cord and clean only with a dry cloth, do not use liquid cleaning agents.
-Do NOT operate in wet or damp conditions, this product is designed for indoor use only.
-Do NOT open the PSU casing, the unit operates with hazardous voltages.
-Do NOT modify the cables or connectors included in this power supply.
-Do NOT remove the warranty sticker. Damage or removal of the sticker will void your warranty.
-At the end of the product life please dispose this product at your local waste collection/recycling centre
-Attention: Do NOT use an adapter to convert SATA or MOLEX connectors into PCIe connector, doing it might cause permanent damage to the power supply and void the warranty.

INSTALLING YOUR POWER SUPPLY

Step A: Removing your old power supply
If you are building a new system, skip to Step B.
1º. Disconnect the AC power cord from your wall outlet and from the existing power supply.
2º. Disconnect all the power cables from your video card, motherboard and all other peripherals.
3º. Follow the directions in your chassis manual and uninstall your existing power supply.
4º. Proceed to Step B.

Step B: Installing your new power supply (Check the installation diagram)
1.B Make sure the power supply's AC power cable is not connected.
2.B Follow the directions in your chassis manual and install the power supply with the screws provided.
3.B Connect the 24-pin connector to the motherboard socket.
4. Connect the 8-pin (4+4pin) +12V (EPS12V) cable to the motherboard.
4.1B If your motherboard has an 8-pin +12V socket, connect the 8-pin cable directly to your motherboard.
4.2B If your motherboard has a 4-pin socket, detach the 4-pin from the 8-pin (4+4) cable, and then plug this 4-pin cable directly to your motherboard.
4.3B Some motherboards include an extra +12V (EPS12V) 8-pin (4+4 pins) port for high performance overclocking purposes or for CPUs requiring very high power. This extra EPS12V connector is optional, if not connected the motherboard and CPU will work perfectly.
5. Connect the peripheral cables, PCI-e cables (if included), and SATA cables.
5.2B Connect the peripherals cables to your hard drive and CD-ROM/DVD-ROM power sockets.
5.2B Connect the SATA cables to your SATA SSD or hard drive's power sockets.
5.3B Connect the peripheral cables to any peripherals requiring a small MOLEX 4-pin connector.
5.3C If the graphic card requires power connector, attach it following the warnings. 1. Make sure the connector is fully plugged in 2. Do not bend the cable. Not following the installation warnings might cause power failure or cable damage.
5.4B Connect the PCI-e cables to the power sockets of your PCI-e video cards if required.
* Make sure all the cables are tightly connected. If the power supply has modular cables, be sure to save any unused modular cables for future component additions.
* Connect the AC power cord to the power supply and turn it on by pushing the switch to the ON position (marked with "I").

TROUBLESHOOTING

The system does not power ON:

Check if the ON/OFF switch of the case is connected to the motherboard. Go to the motherboard manual if necessary. Activate the power supply by moving the power switch to the "I" position and then press the ON/OFF switch on the case. If the power supply doesn't power ON proceed to the next step.

Check your system for possible short circuits or faulty hardware, making sure that you switched off the computer and disconnect all devices not required for the computer to start then switch the computer back on. Repeat this process and connect one device after each reboot, until you discover the fault. If the power supply does not react due to a short circuit, wait for at least 5 minutes before switching back on as the device is equipped with overload protection.

The system crashes, hangs or reboots:

Make sure that the air intake of the power supply is clean of dust, there are not air restrictions and there are not any heat sources such as radiators, stoves near the case.

If a new higher performance graphics card has been installed recently and the system will not power ON, or it crashes frequently. The power supply might be inadequately dimensioned for your graphics card. Before making a purchase, please refer to a PSU calculator tool. The tool will help you to find the right power supply from our range of products.

WARRANTY

Your original purchase receipt will be required to make use of the warranty service. Please keep it in a safe place. Opening the device, manipulations, technical modifications of any kind and damage due to external mechanical force will void your warranty. To read the warranty terms and conditions go to es.marsgaming.eu/es/terms

www.marsgaming.eu for more information and www.marsgaming.eu/en/conformity for DoC.

ES

RECORDATORIOS DE SEGURIDAD

-Asegúrese de que la potencia de su fuente de alimentación sean suficientes para alimentar los requisitos de su sistema.
-Si esta fuente de alimentación utiliza cables modulares, utilice únicamente los cables incluidos con el producto. Es posible que otros cables no sean compatibles y causen daños graves a su sistema y fuente de alimentación.
-Desconecte el cable de alimentación y limpie únicamente con un paño seco, no utilice productos de limpieza líquidos.
-NO opere en condiciones de húmedad, este producto está diseñado solo para uso en interiores.
-NO abra la carcasa de la fuente de alimentación, la unidad funciona con voltajes peligrosos.
-NO modifique los cables o conectores incluidos en esta fuente de alimentación.
-NO retire la etiqueta de garantía. El daño o la eliminación de la etiqueta anulará la garantía.
-Al final de la vida útil del producto, deséchelo en su centro local de recolección/reciclaje de desechos.
-Atención: No uses un adaptador para convertir conectores SATA o MOLEX en conector PCIe, hacerlo podría causar daños permanentes a la fuente de alimentación y anular la garantía.

INSTALACIÓN DE SU FUENTE DE ALIMENTACIÓN

Paso A: Quitar su antigua fuente de alimentación
Si estás construyendo un sistema nuevo, pasa al Paso B.
1º. Desconecta el cable de alimentación AC de tu toma de corriente y de la fuente de alimentación existente.
2º. Desconecta todos los cables de alimentación de tu tarjeta de vídeo, placa base y todos los otros periféricos.
3º. Sigue las instrucciones en el manual de tu chasis y desinstala tu fuente de alimentación existente.
4º. Procede al Paso B.

Paso B: Instalando tu nueva fuente de alimentación (Consulta el diagrama de instalación)
1.B Asegúrate de que el cable de alimentación AC de la fuente de alimentación no esté conectado.
2.B Sigue las instrucciones en el manual de tu chasis e instala la fuente de alimentación con los tornillos proporcionados.
3.B Conecta el conector de 24 pines al zócalo de la placa base.
4. Conecta el cable de 8 pines (4+4 pines) +12V (EPS12V) a la placa base.
4.1B Si tu placa base tiene un zócalo de 8 pines +12V, conecta el cable de 8 pines directamente a tu placa base.
4.2B Si tu placa base tiene un zócalo de 4 pines, separa el de 4 pines del cable de 8 pines (4+4) y luego enchufa este cable de 4 pines directamente a tu placa base.
4.3B Algunas placas base incluyen un puerto extra +12V (EPS12V) de 8 pines (4+4 pines) para propósitos de overclocking de alto rendimiento o para CPUs que requieren mucha potencia. Este conector EPS12V adicional es opcional, si no se conecta, la placa base y la CPU funcionarán perfectamente.
5. Conecta los cables periféricos, cables PCI-e (si se incluyen) y cables SATA.
5.2B Conecta los cables periféricos a los zócalos de alimentación de tu disco duro y CD-ROM/DVD-ROM.
5.2B Conecta los cables SATA a los zócalos de alimentación de tu SSD SATA o disco duro.
5.3B Conecta los cables periféricos a cualquier periférico que requiera un pequeño conector MOLEX de 4 pines.
5.3C Si la tarjeta gráfica requiere un conector de alimentación PCIe 5.1, conéctelo siguiendo las advertencias. 1. Asegúrese de que el conector esté completamente enchufado 2. No doble el cable. No seguir las advertencias de instalación podría causar fallos de energía o daños en el cable.
5.4B Conecta los cables PCI-e a los zócalos de alimentación de tus tarjetas de vídeo PCI-e si es necesario.
* Asegúrate de que todos los cables estén firmemente conectados. Si la fuente de alimentación tiene cables modulares, asegúrate de guardar cualquier cable modular no utilizado para futuras adiciones de componentes.
* Conecta el cable de alimentación AC a la fuente de alimentación y enciéndela presionando el interruptor a la posición ON (marcada con "I").

SOLUCIÓN DE PROBLEMAS

El sistema no se enciende:

Compruebe si el interruptor ON/OFF de la caja está conectado a la placa base. Vaya al manual de la placa base si es necesario. Active la fuente de alimentación moviendo el interruptor de encendido a la posición "I" y luego presione el interruptor ON/OFF en la caja. Si la fuente de alimentación no se enciende, continúe con el siguiente paso.

Compruebe su sistema en busca de posibles cortocircuitos o hardware defectuoso, asegurándose de que apagó el ordenador y desconectó todos los dispositivos que no son necesarios para que el ordenador se inicie y luego vuelva a encenderlo. Repita este proceso y conecte un dispositivo después de cada reinicio, hasta que descubra el problema. Si la fuente de alimentación no reacciona debido a un cortocircuito, espere al menos 5 minutos antes de volver a encenderla, ya que el dispositivo está equipado con protección contra sobrecarga.

El sistema falla, se cuelga o se reinicia:

Asegúrese de que la entrada de aire de la fuente de alimentación esté limpia de polvo, que no haya restricciones de aire y que no haya fuentes de calor como radiadores o estufas cerca de la caja.

Si recientemente instaló una nueva tarjeta gráfica de mayor rendimiento y el sistema no se enciende o se bloquea con frecuencia. Es posible que la fuente de alimentación no tenga la potencia adecuada para su tarjeta gráfica. Antes de realizar una compra, consulte la potencia estimada necesaria para su sistema en una calculadora de potencia. La herramienta le ayudará a encontrar la fuente de alimentación adecuada entre nuestra gama de productos.

GARANTÍA

Se requerirá su recibo de compra original para hacer uso del servicio de garantía. Guárdelo en un lugar seguro. La apertura del dispositivo, las manipulaciones, las modificaciones técnicas de cualquier tipo y los daños debidos a fuerzas mecánicas externas anularán su garantía. Para leer los términos y condiciones de la garantía entra en *es.marsgaming.eu/es/terms*

www.marsgaming.eu para más información y www.marsgaming.eu/en/conformity para DoC.

PT

LEMBRETES DE SEGURANÇA

-Certifique-se de que a potência da fonte de alimentação é suficiente para alimentar os requisitos do sistema.
-Caso esta fonte de alimentação utilize cabos modulares, utilize somente os cabos que acompanham o produto. Outros cabos podem não ser compatíveis e podem causar sérios danos ao seu sistema e fonte de alimentação.
-Desligue o cabo de alimentação e limpe apenas com um pano seco, não use produtos de limpeza líquidos.
-NÃO opere em condições de umidade, este produto foi projetado apenas para uso interno.
-NÃO abra a caixa da fonte de alimentação, a unidade opera com tensões perigosas.
-NÃO modifique os cabos ou conectores incluídos com esta fonte de alimentação.
-NÃO remova a etiqueta de garantia. Danos ou remoção da etiqueta anulam a garantia.
-No final da vida útil do produto, elimine-o no centro de recolha/reciclagem local.
-Atenção: Não utilize adaptador para converter conectores SATA ou MOLEX em conector PCIe, pois isso poderá causar danos permanentes na fonte de alimentação e anular a garantia.

INSTALAR A SUA FONTE DE ALIMENTAÇÃO

Passo A: Remova a sua fonte de alimentação antiga
Se estiver a construir um novo sistema, avance para a Etapa B.
1º. Desligue o cabo de alimentação CA da tomada e da fonte de alimentação existente.
2º. Desligue todos os cabos de alimentação da placa gráfica, da motherboard e de todos os outros periféricos.
3º. Siga as instruções no manual do chassis e desinstale a fonte de alimentação existente.
4º. Prossiga para o Passo B.

Passo B: Instalar a sua nova fonte de alimentação (consulte o esquema de instalação)
1.B Certifique-se de que o cabo de alimentação CA da fonte de alimentação não está ligado.
2.B Siga as instruções do manual do chassis e instale a fonte de alimentação com os parafusos fornecidos.
3.B Ligue o conector de 24 pinos ao encaixe da motherboard.
4. Ligue o cabo de 8 pinos (4+4 pinos) +12V (EPS12V) à motherboard.
4.1B Se a sua motherboard tiver uma tomada de +12 V de 8 pinos, ligue o cabo de 8 pinos diretamente à sua motherboard.
4.2B Se a sua motherboard tiver uma tomada de 4 pinos, separe o cabo de 4 pinos do cabo de 8 pinos (4+4) e ligue esse cabo de 4 pinos diretamente à sua motherboard.
4.3B Algumas motherboards incluem uma porta extra de 8 pinos (4+4 pinos) +12V (EPS12V) para fins de overclock de alto desempenho ou para CPUs que consomem muita energia. Este conector EPS12V extra é opcional, se não estiver ligado, a motherboard e o CPU funcionarão perfeitamente.
5. Ligue os cabos periféricos, os cabos PCI-e (se incluídos) e os cabos SATA.
5.2B Ligue os cabos periféricos às tomadas de alimentação do seu disco rígido e CD-ROM/DVD-ROM.
5.2B Ligue os cabos SATA às tomadas de alimentação do seu SSD SATA ou disco rígido.
5.3B Ligue os cabos periféricos a qualquer periférico que exija um pequeno conector MOLEX de 4 pinos.
5.3C Se a placa gráfica necessitar de um conector de alimentação PCIe 5.1, ligue-a seguindo os avisos. 1. Certifique-se de que o conector está totalmente ligado. O não cumprimento dos avisos de instalação pode causar falhas de energia ou danos no cabo.
5.4B Ligue os cabos PCI-e às tomadas de alimentação das suas placas gráficas PCI-e, se necessário.
* Certifique-se de que todos os cabos estão bem ligados. Se a sua fonte de alimentação tiver cabos modulares, guarde todos os cabos modulares não utilizados para futuras adições de componentes.
* Ligue o cabo de alimentação CA à fonte de alimentação e ligue-o premindo o interruptor para a posição ON (marcado com "I").

SOLUÇÃO DE PROBLEMAS

O sistema não liga:

Verifique se a chave liga/desliga do gabinete está conectada à placa-mãe. Consulte o manual da placa-mãe se necessário. Ative a fonte de alimentação movendo o interruptor de alimentação para a posição "I" e, em seguida, pressione o interruptor ON/OFF no gabinete. Se a fonte de alimentação não ligar, passe para a próxima etapa.

Verifique se há algum curto-circuito ou hardware defeituoso em seu sistema, certificando-se de que desligou o computador e desconectou todos os dispositivos desnecessários para a inicialização do computador e, em seguida, ligue-o novamente. Repita esse processo e conecte um dispositivo após cada reinicialização, até descobrir o problema. Se a fonte de alimentação não reagir devido a um curto-circuito, aguarde pelo menos 5 minutos antes de ligá-la novamente, pois o dispositivo está equipado com proteção contra sobrecarga.

O sistema trava, trava ou reinicia:

Certifique-se de que a entrada de ar da fonte de alimentação esteja livre de poeira, que não haja restrições de ar e que não haja fontes de calor como radiadores ou fogões próximos ao gabinete.

Se você instalou recentemente uma nova placa gráfica de alto desempenho e o sistema não liga ou trava com frequência. A fonte de alimentação pode não ter potência adequada para sua placa gráfica. Antes de fazer uma compra, verifique a energia estimada necessária para o seu sistema em uma calculadora de energia. A ferramenta ajudará você a encontrar a fonte de alimentação certa em nossa linha de produtos.

GARANTIA

Seu recibo de venda original será necessário para usar o serviço de garantia. Guarde-o em local seguro. A abertura do dispositivo, adulteração, modificações técnicas de qualquer tipo e danos devido a forças mecânicas externas anularão sua garantia. Para ler os termos e condições da garantia, acesse *es.marsgaming.eu/es/terms*

www.marsgaming.eu para mais informações e www.marsgaming.eu/en/conformity para DoC.

IT

PROMEMORIA DI SICUREZZA

-Assicurati che la potenza del tuo alimentatore sia sufficiente per alimentare i tuoi requisiti di sistema.
-Se questo alimentatore utilizza cavi modulari, utilizzare solo i cavi inclusi con il prodotto. Altri cavi potrebbero non essere compatibili e causare seri danni al sistema e all'alimentatore.
-Scollegare il cavo di alimentazione e pulire solo con un panno asciutto, non utilizzare prodotti per la pulizia liquidi.
-NON operare in condizioni umide, questo prodotto è progettato solo per uso interno.
-NON aprire l'involucro dell'alimentatore, l'unità funziona con tensioni pericolose.
-NON modificare i cavi o i connettori inclusi con questo alimentatore.
-NON rimuovere l'etichetta di garanzia. Il danneggiamento o la rimozione dell'etichetta invaliderà la garanzia.
-Al termine della vita utile del prodotto, smaltirlo presso il centro di raccolta/riciclaggio locale.
-Attenzione: non utilizzare un adattatore per convertire i connettori SATA o MOLEX in connettori PCIe, poiché ciò potrebbe causare danni permanenti all'alimentatore e invalidare la garanzia.

INSTALLAZIONE DELL'ALIMENTATORE

Passaggio A: rimuovi il vecchio alimentatore
Se stai costruendo un nuovo sistema, vai al passaggio B.
1°. Scollegare il cavo di alimentazione CA dalla presa e dalla fonte di alimentazione esistente.
2°. Scollega tutti i cavi di alimentazione dalla scheda video, dalla scheda madre e da tutte le altre periferiche.
3°. Segui le istruzioni nel manuale del telaio e disinstalla l'alimentatore esistente.
4°. Procedere al passaggio B.

Passaggio B: installazione del nuovo alimentatore (vedere lo schema di installazione)
1.B Assicurarsi che il cavo di alimentazione CA dell'alimentatore non sia collegato.
2.B Seguire le istruzioni nel manuale del telaio e installare l'alimentatore con le viti fornite.
3.B Collegare il connettore a 24 pin alla presa della scheda madre.
4. Collegare il cavo a 8 pin (4+4 pin) +12 V (EPS12V) alla scheda madre.
4.1B Se la scheda madre dispone di una presa +12 V a 8 pin, collegare il cavo a 8 pin direttamente alla scheda madre.
4.2B Se la scheda madre dispone di una presa a 4 pin, separare il cavo a 4 pin dal cavo a 8 pin (4+4), quindi collegare questo cavo a 4 pin direttamente alla scheda madre.
4.3B Alcune schede madri includono una porta aggiuntiva da 8 pin (4+4 pin) +12 V (EPS12V) per scopi di overclocking ad alte prestazioni o per CPU assetate di energia. Questo connettore EPS12V aggiuntivo è opzionale, se non collegato, la scheda madre e la CPU funzioneranno perfettamente.
5. Collegare i cavi delle periferiche, i cavi PCI-e (se inclusi) e i cavi SATA.
5.2B Collegare i cavi delle periferiche alle prese di alimentazione del disco rigido e del CD-ROM/DVD-ROM.
5.2B Collega i cavi SATA alle prese di alimentazione del tuo SSD SATA o disco rigido.
5.3B Collegare i cavi delle periferiche a qualsiasi periferica che richieda un piccolo connettore MOLEX a 4 pin.
5.3C Se la scheda grafica richiede un connettore di alimentazione PCIe 5.1, collegarlo seguendo le avvertenze. 1. Assicurarsi che il connettore sia completamente inserito 2. Non piegare il cavo. La mancata osservanza delle avvertenze di installazione potrebbe causare interruzioni di corrente o danni al cavo.
5.4B Collega i cavi PCI-e alle prese di alimentazione delle tue schede video PCI-e, se necessario.
* Assicurarsi che tutti i cavi siano collegati saldamente. Se il tuo alimentatore è dotato di cavi modulari, assicurati di conservare eventuali cavi modulari inutilizzati per future aggiunte di componenti.
* Collegare il cavo di alimentazione CA all'alimentatore e accenderlo premendo l'interruttore sulla posizione ON (contrassegnato con "I").

RISOLUZIONE DEI PROBLEMI

Il sistema non si accende:

Controlla se l'interruttore ON/OFF sul case è collegato alla scheda madre. Vai al manuale della scheda madre se necessario. Attivare l'alimentazione spostando l'interruttore di alimentazione in posizione "I", quindi premere l'interruttore ON/OFF sulla custodia. Se l'alimentatore non si accende, andare al passaggio successivo.

Controlla il tuo sistema per eventuali cortocircuiti o hardware difettoso, assicurandoti di aver spento il computer e disconnesso tutti i dispositivi che non sono necessari per l'avvio del computer, quindi riaccendilo. Ripeti questo processo e collega un dispositivo dopo ogni riavvio, finché non scopri il problema. Se l'alimentatore non reagisce a causa di un cortocircuito, attendere almeno 5 minuti prima di riaccenderlo, poiché il dispositivo è dotato di protezione da sovraccarico.

Il sistema si arresta in modo anomalo, si blocca o si riavvia:

Assicurarsi che l'ingresso dell'aria dell'alimentatore sia privo di polvere, che non vi siano restrizioni per l'aria e che non vi siano fonti di calore come radiatori o stufe vicino al case.

Se di recente hai installato una nuova scheda grafica con prestazioni più elevate e il sistema non si accende o si blocca frequentemente. L'alimentatore potrebbe non avere una potenza adeguata per la tua scheda grafica. Prima di effettuare un acquisto, controlla la potenza stimata necessaria per il tuo sistema su un calcolatore di potenza. Lo strumento ti aiuterà a trovare l'alimentatore giusto dalla nostra gamma di prodotti.

GARANZIA

La ricevuta di vendita originale sarà richiesta per utilizzare il servizio di garanzia. Conservalo in un luogo sicuro. L'apertura del dispositivo, manomissioni, modifiche tecniche di qualsiasi tipo e danni dovuti a forze meccaniche esterne invalideranno la garanzia. Per leggere i termini e c i termini e le condizioni della garanzia sono disponibili su *www.marsgaming.eu/en/terms*

www.marsgaming.eu per ulteriori informazioni e www.marsgaming.eu/en/conformity per la dichiarazione di conformità.

FR

RAPPEL DE SÉCURITÉ

-Assurez-vous que votre alimentation électrique est suffisamment dimensionnée pour répondre aux exigences de votre système.
-Si cette alimentation utilise des câbles modulaires, utilisez uniquement les câbles fournis avec le produit. D'autres câbles peuvent ne pas être compatibles et endommager gravement votre système et votre alimentation.
-Débranchez le cordon d'alimentation et nettoyez uniquement avec un chiffon sec, n'utilisez pas de produits de nettoyage liquides.
-NE PAS utiliser dans des conditions humides, ce produit est conçu pour une utilisation en intérieur uniquement.
-NE PAS ouvrir le boîtier de l'alimentation, l'appareil fonctionne avec des tensions dangereuses.
-NE PAS modifier les câbles ou les connecteurs inclus avec cette alimentation.
-NE retirez PAS l'étiquette de garantie. L'endommagement ou le retrait de l'étiquette annulera la garantie.
-À la fin de la durée de vie utile du produit, jetez-le dans votre centre de collecte/recyclage local.
-Attention : N'utilisez pas d'adaptateur pour convertir les connecteurs SATA ou MOLEX en connecteur PCIe, cela pourrait causer des dommages permanents à l'alimentation électrique et annuler la garantie.

INSTALLATION DE VOTRE ALIMENTATION ÉLECTRIQUE

Étape A : Retirez votre ancienne alimentation
Si vous construisez un nouveau système, passez à l'étape B.
1er. Débranchez le cordon d'alimentation secteur de votre prise et de la source d'alimentation existante.
2ème. Débranchez tous les câbles d'alimentation de votre carte vidéo, de votre carte mère et de tous les autres périphériques.
3ème. Suivez les instructions du manuel de votre châssis et désinstallez votre alimentation existante.
4ème. Passez à l'étape B.

Étape B : Installation de votre nouvelle alimentation (voir schéma d'installation)
1.B Assurez-vous que le cordon d'alimentation secteur de l'alimentation n'est pas connecté.
2.B Suivez les instructions du manuel de votre châssis et installez le bloc d'alimentation avec les vis fournies.
3.B Connectez le connecteur 24 broches au socket de la carte mère.
4. Connectez le câble 8 broches (4+4 broches) +12 V (EPS12 V) à la carte mère.
4.1B Si votre carte mère dispose d'une prise +12V 8 broches, connectez le câble 8 broches directement à votre carte mère.
4.2B Si votre carte mère dispose d'une prise à 4 broches, séparez le câble à 4 broches du câble à 8 broches (4+4), puis branchez ce câble à 4 broches directement sur votre carte mère.
4.3B Certaines cartes mères incluent un port supplémentaire à 8 broches (4+4 broches) +12 V (EPS12 V) à des fins d'overclocking hautes performances ou pour les processeurs gourmands en énergie. Ce connecteur EPS12V supplémentaire est facultatif, s'il n'est pas connecté, la carte mère et le CPU fonctionneront parfaitement.
5. Connectez les câbles périphériques, les câbles PCI-e (le cas échéant) et les câbles SATA.
5.2B Connectez les câbles périphériques aux prises d'alimentation de votre disque dur et de votre CD-ROM/DVD-ROM.
5.2B Connectez les câbles SATA aux prises d'alimentation de votre SSD ou disque dur SATA.
5.3B Connectez les câbles périphériques à tout périphérique nécessitant un petit connecteur MOLEX à 4 broches.
5.3C Si la carte graphique nécessite un connecteur d'alimentation PCIe 5.1, connectez-le en suivant les avertissements. 1. Assurez-vous que le connecteur est complètement branché. 2. Ne pliez pas le câble. Le non-respect des avertissements d'installation pourrait entraîner une panne de courant ou des dommages aux câbles.
5.4B Connectez les câbles PCI-e aux prises d'alimentation de vos cartes vidéo PCI-e si nécessaire.
* Assurez-vous que tous les câbles sont correctement connectés. Si votre alimentation est équipée de câbles modulaires, veillez à conserver tous les câbles modulaires inutilisés pour de futurs ajouts de composants.
* Connectez le cordon d'alimentation secteur à l'alimentation électrique et allumez-le en appuyant sur l'interrupteur en position ON (marqué « I »).

DÉPANNAGE

Le système ne s'allume pas :

Vérifiez si l'interrupteur ON/OFF du boîtier est connecté à la carte mère. Consultez le manuel de votre carte mère si nécessaire. Allumez l'alimentation en déplaçant l'interrupteur d'alimentation sur la position « I », puis appuyez sur l'interrupteur marche/arrêt sur le boîtier. Si l'alimentation ne s'allume pas, passez à l'étape suivante.

Vérifiez votre système pour tout court-circuit ou matériel défectueux, en vous assurant que vous avez éteint votre ordinateur et déconnecté tous les périphériques qui ne sont pas nécessaires pour démarrer votre ordinateur, puis rallumez-le. Répétez ce processus et branchez un périphérique après chaque redémarrage jusqu'à ce que vous trouviez le problème. Si l'alimentation ne réagit pas à cause d'un court-circuit, attendez au moins 5 minutes avant de la remettre sous tension, car l'appareil est équipé d'une protection contre les surcharges.

Le système se bloque, se fige ou redémarre :

Assurez-vous que l'entrée d'air du bloc d'alimentation est exempte de poussière, qu'il n'y a pas de restrictions d'air et qu'il n'y a pas de sources de chaleur telles que des radiateurs ou des poêles à proximité du boîtier.

Si vous avez récemment installé une nouvelle carte graphique plus performante et que votre système ne s'allume pas ou se bloque fréquemment. L'alimentation n'est peut-être pas suffisante pour votre carte graphique. Avant de faire un achat, vérifiez la puissance estimée nécessaire pour votre système sur un calculateur de puissance. L'outil vous aidera à trouver la bonne alimentation électrique parmi notre gamme de produits.

GARANTIE

Le reçu de vente original sera requis pour utiliser le service de garantie. Gardez-le dans un endroit sûr. L'ouverture de l'appareil, les altérations, les modifications techniques de toute nature et les dommages dus à des forces mécaniques externes annuleront la garantie. Pour lire les termes et conditions de la garantie, veuillez visiter *www.marsgaming.eu/en/terms*

www.marsgaming.eu pour plus d'informations et www.marsgaming.eu/en/conformity pour la déclaration de conformité.

DE

SICHERHEITSERINNERUNG

-Stellen Sie sicher, dass Ihr Netzteil ausreichend dimensioniert ist, um die Anforderungen Ihres Systems zu erfüllen.
-Wenn dieses Netzteil modulare Kabel verwendet, verwenden Sie nur die im Lieferumfang des Produkts enthaltenen Kabel. Andere Kabel sind möglicherweise nicht kompatibel und können schwere Schäden an Ihrem System und Ihrer Stromversorgung verursachen.
-Ziehen Sie das Netzkabel ab und reinigen Sie es nur mit einem trockenen Tuch, verwenden Sie keine flüssigen Reinigungsmittel.
- Betreiben Sie das Produkt NICHT unter feuchten Bedingungen. Dieses Produkt ist nur für den Innenbereich konzipiert.
-Öffnen Sie NICHT das Gehäuse des Netzteils, das Gerät arbeitet mit gefährlicher Spannung.
- Modifizieren Sie NICHT die Kabel oder Anschlüsse, die diesem Netzteil beiliegen.
- Entfernen Sie NICHT das Garantieetikett. Bei Beschädigung oder Entfernung des Etiketts erlischt die Garantie.
- Am Ende der Nutzungsdauer des Produkts entsorgen Sie es bei Ihrem örtlichen Sammel-/Recyclingzentrum.
-Achtung: Verwenden Sie keinen Adapter, um SATA- oder MOLEX-Anschlüsse in PCIe-Anschlüsse umzuwandeln, da dies zu dauerhaften Schäden am Netzteil und zum Erlöschen der Garantie führen könnte.

INSTALLIEREN IHRER STROMVERSORGUNG

Schritt A: Entfernen Sie Ihr altes Netzteil
Wenn Sie ein neues System erstellen, fahren Sie mit Schritt B fort.
1. Trennen Sie das Netzkabel von Ihrer Steckdose und der vorhandenen Stromquelle.
2. Trennen Sie alle Stromkabel von Ihrer Grafikkarte, Ihrem Motherboard und allen anderen Peripheriegeräten.
3. Befolgen Sie die Anweisungen in Ihrem Gehäusehandbuch und deinstallieren Sie Ihr vorhandenes Netzteil.
4. Fahren Sie mit Schritt B fort.

Schritt B: Installation Ihres neuen Netzteils (siehe Installationsdiagramm)
1.B Stellen Sie sicher, dass das Netzkabel des Netzteils nicht angeschlossen ist.
2.B Befolgen Sie die Anweisungen in Ihrem Gehäusehandbuch und installieren Sie das Netzteil mit den mitgelieferten Schrauben.
3.B Verbinden Sie den 24-poligen Stecker mit dem Motherboard-Anschluss.
4. Schließen Sie das 8-polige (4+4-polige) +12V-Kabel (EPS12V) an das Motherboard an.
4.1B Wenn Ihr Motherboard über eine 8-polige +12-V-Buchse verfügt, schließen Sie das 8-polige Kabel direkt an Ihr Motherboard an.
4.2B Wenn Ihr Motherboard über eine 4-polige Buchse verfügt, trennen Sie das 4-polige vom 8-poligen (4+4)-Kabel und schließen Sie dieses 4-polige Kabel dann direkt an Ihr Motherboard an.
4.3B Einige Motherboards verfügen über einen zusätzlichen 8-poligen (4+4-poligen) +12-V-Anschluss (EPS12V) für Hochleistungsübertaktungszwecke oder für stromhungrige CPUs. Dieser zusätzliche EPS12V-Anschluss ist optional. Wenn er nicht angeschlossen ist, funktionieren Motherboard und CPU einwandfrei.
5. Schließen Sie die Peripheriekabel, PCI-e-Kabel (falls im Lieferumfang enthalten) und SATA-Kabel an.
5.2B Verbinden Sie die Peripheriekabel mit den Stromanschlüssen Ihrer Festplatte und CD-ROM/DVD-ROM.
5.2B Verbinden Sie die SATA-Kabel mit den Stromanschlüssen Ihrer SATA-SSD oder Festplatte.
5.3B Schließen Sie die Peripheriekabel an alle Peripheriegeräte an, die einen kleinen 4-poligen MOLEX-Stecker benötigen.
5.3C Wenn die Grafikkarte einen PCIe 5.1-Stromanschluss benötigt, schließen Sie ihn gemäß den Warnungen an. 1. Stellen Sie sicher, dass der Stecker vollständig eingesteckt ist. 2. Biegen Sie das Kabel nicht. Die Nichtbeachtung der Installationswarnungen kann zu Stromausfällen oder Kabelschäden führen.
5.4B Verbinden Sie die PCI-e-Kabel bei Bedarf mit den Stromanschlüssen Ihrer PCI-e-Grafikkarten.
* Stellen Sie sicher, dass alle Kabel fest angeschlossen sind. Wenn Ihr Netzteil über modulare Kabel verfügt, bewahren Sie unbedingt alle nicht verwendeten modularen Kabel für zukünftige Komponentenerweiterungen auf.
* Schließen Sie das Netzkabel an das Netzteil an und schalten Sie es ein, indem Sie den Schalter in die Position ON (mit „I" gekennzeichnet) drücken.

FEHLERBEHEBUNG

Das System lässt sich nicht einschalten:

Überprüfen Sie, ob der EIN/AUS-Schalter am Gehäuse mit der Hauptplatine verbunden ist. Schlagen Sie bei Bedarf im Handbuch Ihres Motherboards nach. Schalten Sie das Gerät ein, indem Sie den Netzschalter auf die Position „I" stellen und dann den EIN/AUS-Schalter am Gehäuse drücken. Wenn sich die Stromversorgung nicht einschalten lässt, fahren Sie mit dem nächsten Schritt fort.

Überprüfen Sie Ihr System auf Kurzschlüsse oder fehlerhafte Hardware. Stellen Sie sicher, dass Sie Ihren Computer ausgeschaltet und alle Geräte getrennt haben, die zum Starten Ihres Computers nicht benötigt werden, und schalten Sie ihn dann wieder ein. Wiederholen Sie diesen Vorgang und schließen Sie nach jedem Neustart ein Gerät an, bis Sie das Problem herausgefunden haben. Sollte das Netzteil aufgrund eines Kurzschlusses nicht reagieren, warten Sie mindestens 5 Minuten, bevor Sie es wieder einschalten, da das Gerät mit einem Überlastschutz ausgestattet ist.

Das System stürzt ab, friert ein oder startet neu:

Stellen Sie sicher, dass der Lufteinlass des Netzteils frei von Staub ist, dass es keine Lufteinschränkungen gibt und dass sich keine Wärmequellen wie Heizkörper oder Öfen in der Nähe des Gehäuses befinden.

Wenn Sie kürzlich eine neue Grafikkarte mit höherer Leistung installiert haben und Ihr System sich nicht einschalten lässt oder häufig abstürzt. Das Netzteil verfügt möglicherweise nicht über ausreichend Strom für Ihre Grafikkarte. Bevor Sie einen Kauf tätigen, prüfen Sie mit einem PS-Rechner, wie viel PS Ihr System voraussichtlich benötigt. Das Tool hilft Ihnen, das passende Netzteil aus unserem Sortiment zu finden.

GARANTIE

Um den Garantieservice in Anspruch nehmen zu können, ist der Originalkaufbeleg erforderlich. Bewahren Sie es an einem sicheren Ort auf. Durch Öffnen des Gerätes, Manipulationen, technische Veränderungen jeglicher Art und Beschädigungen durch äußere mechanische Kräfte erlischt der Garantieanspruch. Um die Garantiebedingungen zu lesen, besuchen Sie bitte *www.marsgaming.eu/en/terms*

www.marsgaming.eu für weitere Informationen und www.marsgaming.eu/en/conformity für die Konformitätserklärung.

PL

BEZPIECZEŃSTWIE

-Upewnij się, że zasilacz ma wystarczającą moc znamionową, aby zaspokoić wymagania systemowe.
-Jeśli ten zasilacz wykorzystuje kable modułowe, używaj tylko kabli dołączonych do produktu. Inne kable mogą nie być kompatybilne i spowodować poważne uszkodzenie systemu i zasilacza.
-Odłącz przewód zasilający i czyść wyłącznie suchą ściereczką, nie używaj płynnych środków czyszczących.
-NIE używaj w wilgotnych warunkach, ten produkt jest przeznaczony wyłącznie do użytku w pomieszczeniach.
-NIE otwierać obudowy zasilacza, urządzenie pracuje pod niebezpiecznym napięciem.
- NIE modyfikuj kabli ani złączy dołączonych do tego zasilacza.
- NIE usuwaj etykiety gwarancyjnej. Uszkodzenie lub usunięcie etykiety spowoduje utratę gwarancji.
- Pod koniec okresu użytkowania produktu należy go oddać do lokalnego punktu zbiórki/recyklingu.
-Uwaga: Nie używaj adaptera do konwersji złączy SATA lub MOLEX na złącze PCIe, może to spowodować trwałe uszkodzenie zasilacza i unieważnienie gwarancji.

INSTALACJA ZASILACZA

Krok A: Usuń stary zasilacz
Jeśli budujesz nowy system, przejdź do kroku B.
1. Odłącz przewód zasilający od gniazdka i istniejącego źródła zasilania.
2. Odłącz wszystkie kable zasilające od karty graficznej, płyty głównej i wszystkich innych urządzeń peryferyjnych.
3. Postępuj zgodnie z instrukcjami zawartymi w instrukcji obsługi obudowy i odinstaluj istniejący zasilacz.
4. Przejdź do kroku B.

Krok B: Instalacja nowego zasilacza (patrz schemat instalacji)
1.B Upewnij się, że przewód zasilający zasilacza nie jest podłączony.
2.B Postępuj zgodnie z instrukcjami zawartymi w instrukcji obudowy i zainstaluj zasilacz za pomocą dostarczonych śrub.
3.B Podłącz 24-pinowe złącze do gniazda płyty głównej.
4. Podłącz kabel 8-pinowy (4+4-pinowy) +12V (EPS12V) do płyty głównej.
4.1B Jeśli Twoja płyta główna posiada 8-pinowe gniazdo +12V, podłącz 8-pinowy kabel bezpośrednio do płyty głównej.
4.2B Jeśli Twoja płyta główna ma 4-pinowe gniazdo, oddziel kabel 4-pinowy od 8-pinowego (4+4), a następnie podłącz ten 4-pinowy kabel bezpośrednio do płyty głównej.
4.3B Niektóre płyty główne są wyposażone w dodatkowy 8-pinowy (4+4-pinowy) port +12V (EPS12V) do celów wysokowydajnego overclockingu lub dla energochłonnych procesorów. To dodatkowe złącze EPS12V jest opcjonalne. Jeśli nie zostanie podłączone, płyta główna i procesor będą działać idealnie.
5. Podłącz kable peryferyjne, kable PCI-e (jeśli są dołączone) i kable SATA.
5.2B Podłącz kable urządzeń peryferyjnych do gniazd zasilania dysku twardego i napędu CD-ROM/DVD-ROM.
5.2B Podłącz kable SATA do gniazd zasilania dysku SSD SATA lub dysku twardego.
5.3B Podłącz kable peryferyjne do dowolnego urządzenia peryferyjnego, które wymaga małego 4-pinowego złącza MOLEX.
5.3C Jeśli karta graficzna wymaga złącza zasilania PCIe 5.1, podłącz je zgodnie z ostrzeżeniami. 1. Upewnij się, że złącze jest całkowicie podłączone. 2. Nie zginaj kabla. Niezastosowanie się do ostrzeżeń dotyczących instalacji może spowodować awarię zasilania lub uszkodzenie kabla.
5.4B W razie potrzeby podłącz kable PCI-e do gniazd zasilania kart graficznych PCI-e.
* Upewnij się, że wszystkie kable są prawidłowo podłączone. Jeśli zasilacz jest wyposażony w kable modułowe, należy zachować wszelkie nieużywane kable modułowe na potrzeby przyszłych dodań komponentów.
* Podłącz przewód zasilający prądu przemiennego do zasilacza i włącz go, ustawiając przełącznik w pozycji ON (oznaczonej „I").

ROZWIĄZYWANIE PROBLEMÓW

System nie włącza się:

Sprawdź, czy włącznik/wyłącznik na obudowie jest podłączony do płyty głównej. W razie potrzeby przejdź do instrukcji obsługi płyty głównej. Włącz zasilanie, przesuwając włącznik zasilania do pozycji „I", a następnie naciśnij włącznik/wyłącznik na obudowie. Jeśli zasilacz nie włącza się, przejdź do następnego kroku.

Sprawdź system pod kątem zwarć lub wadliwego sprzętu, upewniając się, że komputer został wyłączony i odłączone wszystkie urządzenia, które nie są potrzebne do uruchomienia komputera, a następnie włącz go ponownie. Powtarzaj ten proces i podłączaj urządzenie po każdym ponownym uruchomieniu, aż rozwiążesz problem. Jeżeli zasilacz nie reaguje z powodu zwarcia, przed ponownym włączeniem należy odczekać co najmniej 5 minut, ponieważ urządzenie jest wyposażone w zabezpieczenie przed przeciążeniem.

System ulega awarii, zawiesza się lub uruchamia ponownie:

Upewnij się, że wlot powietrza do zasilacza jest wolny od kurzu, że nie ma ograniczeń powietrza i że w pobliżu obudowy nie ma źródeł ciepła, takich jak grzejniki lub piece.

Jeśli niedawno zainstalowałeś nową kartę graficzną o wyższej wydajności, a system nie włącza się lub często się zawiesza. Zasilacz może nie mieć odpowiedniej mocy dla twojej karty graficznej. Przed dokonaniem zakupu sprawdź szacunkową moc potrzebną dla twojego systemu na kalkulatorze mocy. Narzędzie pomoże Ci znaleźć odpowiedni zasilacz z naszej oferty.

GWARANCJA

Do skorzystania z serwisu gwarancyjnego wymagany jest oryginalny dowód zakupu. Przechowuj go w bezpiecznym miejscu. Otwarcie urządzenia, manipulacje, wszelkiego rodzaju modyfikacje techniczne oraz uszkodzenia spowodowane zewnętrznymi siłami mechanicznymi powodują utratę gwarancji. Aby zapoznać się z warunkami gwarancji, odwiedź stronę *www.marsgaming.eu/en/terms*

www.marsgaming.eu, aby uzyskać więcej informacji, oraz stronę www.marsgaming.eu/en/conformity, aby zapoznać się z deklaracją zgodności.

NL

VEILIGHEID HERINNERING

- Zorg ervoor dat uw voeding voldoende geschikt is om aan uw systeemvereisten te voldoen.
- Als deze voeding modulaire kabels gebruikt, gebruik dan alleen de kabels die bij het product zijn geleverd. Andere kabels zijn mogelijk niet compatibel en veroorzaken ernstige schade aan uw systeem en voeding.
- Haal de stekker uit het stopcontact en reinig alleen met een droge doek, gebruik geen vloeibare schoonmaakmiddelen.
- NIET gebruiken in vochtige omstandigheden, dit product is uitsluitend ontworpen voor gebruik binnenshuis.
- Open de behuizing van de voeding NIET, het apparaat werkt met gevaarlijke spanningen.
- Breng GEEN wijzigingen aan in de kabels of connectoren die bij deze voeding worden geleverd.
- Verwijder het garantielabel NIET. Bij beschadiging of verwijdering van het label vervalt de garantie.
- Lever het product aan het einde van de levensduur in bij uw plaatselijk inzamel-/recyclingcentrum.
-Let op: Gebruik geen adapter om SATA- of MOLEX-connectoren om te zetten naar een PCIe-connector. Dit kan permanente schade aan de voeding veroorzaken en de garantie ongeldig maken.

UW STROOMVOORZIENING INSTALLEREN

Stap A: Verwijder uw oude voeding
Als u een nieuw systeem bouwt, ga dan naar stap B.
1e. Koppel het netsnoer los van uw stopcontact en bestaande stroombron.
2e. Koppel alle stroomkabels los van uw videokaart, moederbord en alle andere randapparatuur.
3e. Volg de instructies in uw chassishandleiding en verwijder uw bestaande voeding.
4e. Ga verder naar stap B.

Stap B: Uw nieuwe voeding installeren (zie installatieschema)
1.B Zorg ervoor dat het netsnoer van de voeding niet is aangesloten.
2.B Volg de instructies in uw chassishandleiding en installeer de voeding met de meegeleverde schroeven.
3.B Sluit de 24-pins connector aan op de moederbordaansluiting.
4. Sluit de 8-pins (4+4-pin) +12V (EPS12V) kabel aan op het moederbord.
4.1B Als uw moederbord een 8-pins +12V-aansluiting heeft, sluit u de 8-pins kabel rechtstreeks op uw moederbord aan.
4.2B Als uw moederbord een 4-pins aansluiting heeft, scheidt u de 4-pins van de 8-pins (4+4) kabel en sluit u deze 4-pins kabel vervolgens rechtstreeks op uw moederbord aan.
4.3B Sommige moederborden zijn voorzien van een extra 8-pins (4+4-pin) +12V (EPS12V) poort voor krachtige overklokdoeleinden of voor stroomvretende CPU's. Deze extra EPS12V-connector is optioneel, als deze niet is aangesloten, werken het moederbord en de CPU perfect.
5. Sluit de randapparatuurkabels, PCI-e-kabels (indien meegeleverd) en SATA-kabels aan.
5.2B Sluit de randapparatuurkabels aan op de stopcontacten van uw harde schijf en CD-ROM/DVD-ROM.
5.2B Sluit de SATA-kabels aan op de stopcontacten van uw SATA SSD of harde schijf.
5.3B Sluit de randapparatuurkabels aan op elk randapparaat dat een kleine 4-pins MOLEX-connector vereist.
5.3C Als de grafische kaart een PCIe 5.1-voedingsconnector vereist, sluit deze dan aan volgens de waarschuwingen. 1. Zorg ervoor dat de connector volledig is aangesloten. 2. Buig de kabel niet. Het niet opvolgen van de installatiewaarschuwingen kan een stroomstoring of kabelschade veroorzaken.
5.4B Sluit indien nodig de PCI-e kabels aan op de stopcontacten van uw PCI-e videokaarten.
* Zorg ervoor dat alle kabels goed zijn aangesloten. Als uw voeding modulaire kabels heeft, zorg er dan voor dat u ongebruikte modulaire kabels bewaart voor toekomstige toevoegingen van componenten.
* Sluit het netsnoer aan op de voeding en schakel deze in door de schakelaar in de AAN-positie te zetten (gemarkeerd met "I").

PROBLEEMOPLOSSEN

Het systeem gaat niet aan:

Controleer of de AAN/UIT-schakelaar op de behuizing is aangesloten op het moederbord. Raadpleeg indien nodig de handleiding van uw moederbord. Schakel de stroom in door de aan/uit-schakelaar naar de "I"-positie te verplaatsen en druk vervolgens op de AAN/UIT-schakelaar op de behuizing. Ga naar de volgende stap als de voeding niet wordt ingeschakeld.

Controleer uw systeem op kortsluiting of slechte hardware, zorg ervoor dat u uw computer hebt uitgeschakeld en alle apparaten hebt losgekoppeld die niet nodig zijn om uw computer op te starten, en zet hem vervolgens weer aan. Herhaal dit proces en sluit na elke herstart een apparaat aan totdat u het probleem hebt opgelost. Als de voeding door kortsluiting niet reageert, wacht dan minimaal 5 minuten voordat u hem weer inschakelt, het apparaat is namelijk uitgerust met een overbelastingsbeveiliging.

Systeem loopt vast, loopt vast of start opnieuw op:

Zorg ervoor dat de luchtinlaat van de PSU stofvrij is, dat er geen luchtbelemmeringen zijn en dat er geen warmtebronnen zoals radiatoren of kachels in de buurt van de behuizing zijn.

Als u onlangs een nieuwe, krachtigere grafische kaart hebt geïnstalleerd en uw systeem niet kan worden ingeschakeld of regelmatig crasht. De voeding heeft mogelijk niet voldoende stroom voor uw grafische kaart. Voordat u een aankoop doet, controleert u de geschatte pk's die nodig zijn voor uw systeem op een pk-calculator. De tool helpt u bij het vinden van de juiste voeding uit ons assortiment.

GARANTIE

Het originele aankoopbewijs is vereist om gebruik te maken van de garantieservice. Bewaar het op een veilige plaats. Door het openen van het apparaat, sabotage, technische wijzigingen van welke aard dan ook en schade door externe mechanische krachten vervalt de garantie. Ga naar *www.marsgaming.eu/en/terms* om de voorwaarden van de garantie te lezen

www.marsgaming.eu voor meer informatie en www.marsgaming.eu/en/conformity voor de conformiteitsverklaring.

AR

تذكيرات السلامة

-تأكد من أن مصدر الطاقة لديك كافٍ لتلبية متطلبات النظام لديك.
- إذا كان مصدر الطاقة هذا يستخدم كابلات معيارية، فاستخدم فقط الكابلات المرفقة مع المنتج. قد لا تكون الكابلات الأخرى متوافقة وقد تسبب أضرارًا جسيمة لنظامك ومصدر الطاقة.
- افصل سلك الطاقة ونظفه بقطعة قماش جافة فقط، ولا تستخدم منتجات التنظيف السائلة.
- لا تعمل في الظروف الرطبة، هذا المنتج مخصص للاستخدام الداخلي فقط.
- لا تفتح علبة مصدر الطاقة، فالوحدة تعمل بفولتية خطيرة.
- لا تقم بتعديل الكابلات أو الموصلات المرفقة مع مصدر الطاقة هذا.
- لا تقم بإزالة ملصق الضمان. سيؤدي تلف الملصق أو إزالته إلى إبطال الضمان.
- في نهاية العمر الإنتاجي للمنتج، يرجى التخلص منه في مركز جمع النفايات/إعادة التدوير المحلي.
- انتبه: لا تستخدم محولًا لتحويل موصلات SATA أو MOLEX إلى موصل PCIe، فقد يؤدي القيام بذلك إلى تلف دائم لمصدر الطاقة وإبطال الضمان.

تركيب مصدر الطاقة الخاص بك

الخطوة أ: قم بإزالة مصدر الطاقة القديم
إذا كنت تقوم ببناء نظام جديد، فانتقل إلى الخطوة ب.
الأول. افصل سلك طاقة التيار المتردد عن مأخذ التيار ومصدر الطاقة الموجود لديك.
الثاني. افصل جميع كبلات الطاقة عن بطاقة الفيديو واللوحة الأم وجميع الأجهزة الطرفية الأخرى.
الثالث. اتبع الإرشادات الموجودة في دليل الهيكل الخاص بك وقم بإلغاء تثبيت مصدر الطاقة الموجود لديك.
الرابع. تابع إلى الخطوة ب.

الخطوة ب: تركيب مصدر الطاقة الجديد (انظر مخطط التثبيت)
1.ب تأكد من عدم توصيل سلك طاقة التيار المتردد الخاص بمصدر الطاقة.
2.ب اتبع الإرشادات الواردة في دليل الهيكل الخاص بك وقم بتثبيت مصدر الطاقة باستخدام البراغي المتوفرة.
3.ب قم بتوصيل الموصل ذو 24 سنًا بمقبس اللوحة الأم.
4. قم بتوصيل كابل 8-pin (4+4-pin) +12V (EPS12V) باللوحة الأم.
4.1B إذا كانت اللوحة الأم تحتوي على مقبس 8 سنون + 12 فولت، فقم بتوصيل الكابل ذو 8 سنون مباشرة باللوحة الأم.
4.2B إذا كانت اللوحة الأم تحتوي على مقبس ذو 4 سنون، فافصل الكابل ذو 4 سنون عن الكبل ذي 8 سنون (4+4)، ثم قم بتوصيل هذا الكبل ذي 4 سنون مباشرة باللوحة الأم.
4.3B تشتمل بعض اللوحات الأم على منفذ إضافي ذو 8 سنون (4+4 سنون) +12 فولت (EPS12V) لأغراض رفع تردد التشغيل عالية الأداء أو لوحدات المعالجة المركزية (CPU) المتعطشة للطاقة. يعتبر موصل EPS12V الإضافي هذا اختياريًا، إذا لم يكن متصلاً، فستعمل اللوحة الأم ووحدة المعالجة المركزية بشكل مثالي.
5. قم بتوصيل الكابلات الطرفية، وكابلات PCI-e (إذا كانت متضمنة)، وكابلات SATA.
5.2ب قم بتوصيل الكابلات الطرفية بمقابس الطاقة الخاصة بمحرك الأقراص الثابتة والأقراص المضغوطة/أقراص DVD.
5.2B قم بتوصيل كابلات SATA بمقابس الطاقة الخاصة بـ SATA SSD أو محرك الأقراص الثابتة.
5.3ب قم بتوصيل الكابلات الطرفية بأي جهاز طرفي يتطلب موصل MOLEX صغير ذو 4 سنون.
5.3C إذا كانت بطاقة الرسومات تتطلب موصل طاقة PCIe 5.1، فقم بتوصيله باتباع التحذيرات. 1. تأكد من توصيل الموصل بالكامل 2. لا تقم بثني الكابل. قد يؤدي عدم اتباع تحذيرات التثبيت إلى انقطاع التيار الكهربائي أو تلف الكابل.
5.4ب قم بتوصيل كبلات PCI-e بمقابس الطاقة الخاصة ببطاقات فيديو PCI-e إذا لزم الأمر.
* تأكد من توصيل جميع الكابلات بشكل آمن. إذا كان مصدر الطاقة الخاص بك يحتوي على كابلات معيارية، فتأكد من حفظ أي كابلات معيارية غير مستخدمة لإضافات المكونات المستقبلية.
* قم بتوصيل سلك طاقة التيار المتردد بمصدر الطاقة وقم بتشغيله بالضغط على المفتاح إلى وضع التشغيل (المميز بـ "I").

استكشاف الأخطاء وإصلاحها

لا يتم تشغيل النظام:

تحقق مما إذا كان مفتاح التشغيل/الإيقاف الموجود على العلبة متصلاً باللوحة الأم. انتقل إلى دليل اللوحة الأم إذا لزم الأمر. قم بتنشيط مصدر الطاقة عن طريق تحريك مفتاح الطاقة إلى الوضع "I" ثم اضغط على مفتاح التشغيل/الإيقاف الموجود على العلبة. إذا لم يتم تشغيل مصدر الطاقة، فانتقل إلى الخطوة التالية.

تحقق من نظامك بحثًا عن دوائر قصيرة محتملة أو أجهزة معيبة، وتأكد من إيقاف تشغيل الكمبيوتر وفصل جميع الأجهزة غير الضرورية لبدء تشغيل الكمبيوتر، ثم أعد تشغيله مرة أخرى. كرر هذه العملية، مع توصيل الجهاز بعد كل عملية إعادة تشغيل، حتى تكتشف المشكلة. إذا لم يتفاعل مصدر الطاقة بسبب قصر الدائرة الكهربائية، فانتظر لمدة 5 دقائق على الأقل قبل تشغيله مرة أخرى، حيث أن الجهاز مزود بحماية من التحميل الزائد.

تعطل النظام أو توقفه أو إعادة تشغيله:

تأكد من أن مدخل الهواء الخاص بمصدر الطاقة نظيف من الغبار، ولا توجد أي قيود