Altid klar til at hjælpe

Registrer dit produkt, og få support på
www.philips.com/welcome

Spørgsmål?
Kontakt
Philips

ORD7300

Brugervejledning

PHILIPS

Indholdsfortegnelse

1 Sikkerhed 2

2 Dit dockingsystem 4
Indledning 4
Hvad er der i kassen 4
Oversigt over systemet 5

3 Tilslut strømmen 7

4 Tænd, og vælg en kilde 8

5 Indstil uret 9

6 Brug docken 10
Kompatible iPod-/iPhone-modeller 10
Nyd lyd via docken 10
Oplad din iPod/iPhone 10
Fjern iPod/iPhone fra docken 10

7 Lyt til FM-radiostationer 11
Sådan søger du automatisk efter en radiostation 11
Sådan søger du manuelt efter en radiostation 11
Gem radiostationer automatisk 11
Programmer radiostationer manuelt 11
Vis RDS-oplysninger 11
Juster FM-indstillinger 12

8 Sådan lytter du til DAB-radiostationer 14
Ved første ibrugtagning 14
Programmér radiostationer 14
Vis DAB-oplysninger 15
Brug af DAB-menuerne 15

9 Lyt til en ekstern enhed 17

10 Brug systemmenuerne 18
Kontrol af den aktuelle softwareversion 18
Nulstil produktet 18
Opgrader softwaren 18

11 Juster lydstyrken 19

12 Brug af fjernbetjening 20
Aktiver batteriet 20
Afspilningsstyring 20
Udskift batteriet 21

13 Fejlfinding 22

14 Produktinformation 23
Forstærker 23
Tuner 23
Højttalere 23
Generelle oplysninger 23

15 Meddelelse 24
Overholdelse 24
Omsorg for miljøet 24
Varemærker 24
Copyright 25

1 Sikkerhed

Læs og forstå alle instruktioner, inden du bruger dette produkt. Hvis der opstår skader, fordi instruktionerne ikke er blevet fulgt, gælder garantien ikke.

Risiko for elektrisk stød eller brand!

- Fjern aldrig kabinettet på dette produkt.
- Udsæt aldrig produktet eller tilbehøret for regn eller vand. Anbring aldrig væskebeholdere, f.eks. vaser, i nærheden af produktet. Hvis der spildes væsker på eller i produktet, skal du øjeblikkeligt afbryde det fra stikkontakten. Kontakt kundeservice for at få produktet undersøgt før brug.
- Anbring aldrig produktet eller tilbehøret i nærheden af åben ild eller andre varmekilder, herunder direkte sollys.
- Indsæt aldrig genstande i ventilationsristene eller andre åbninger på produktet.
- Hvis netstikket eller et apparatstik bruges til at afbryde enheden, skal disse kunne betjenes nemt.
- Tag stikket til produktet ud af stikkontakten under tordenvejr.
- Når du tager ledningen ud, skal du altid holde i stikket, aldrig i ledningen.
- Batterier (installeret batteripakke eller batterier) må ikke udsættes for ekstrem varme fra f.eks. sol, ild eller lignende.

Risiko for kortslutning eller brand!

- Før du tilslutter produktet til en stikkontakt, skal du sikre dig, at strømspændingen svarer til den værdi, der er anført bag på produktet. Tilslut aldrig produktet til stikkontakten, hvis det ikke har den samme spænding.
- Udsæt aldrig fjernbetjeningen eller batterierne for regn, vand, sol eller overdreven varme.
- Undgå at tvinge stikket i stikkontakten. Løse stikkontakter kan forårsage gnistdannelse eller brand.
- Isæt batteriet korrekt med polerne (+/-) vendende som vist på fjernbetjeningen.
- Der kan opstå eksplosionsfare, hvis batteriet sættes forkert i. Udskift kun med samme eller tilsvarende type.

Risiko for personskade eller beskadigelse af produktet!

- Produktet må ikke udsættes for dryp eller sprøjt!
- Placer aldrig farlige genstande på produktet (f.eks. væskefyldte genstande eller tændte lys).
- Placer aldrig produktet eller andre genstande på strømledningerne eller på andet elektrisk udstyr.
- Hvis produktet transporteres ved temperaturer under 5 °C, skal produktet udpakkes, og du skal vente, indtil dets temperatur svarer til rumtemperaturen, før du slutter det til stikkontakten.

Risiko for overophedning!

- Installer aldrig produktet på et indelukket sted. Sørg altid for en afstand på mindst 10 cm hele vejen rundt om produktet til ventilation.
- Sørg for, at gardiner eller andre genstande ikke dækker ventilationshullerne på produktet.

Risiko for forurening!

- Fjern batteriet, hvis det er opbrugt, eller hvis fjernbetjeningen ikke skal bruges i en længere periode.
- Batterier indeholder kemiske stoffer og bør derfor altid bortskaffes på forsvarlig vis.

Risiko for slugning af knapcellebatteri!

- Enheden kan indeholde et batteri af mønt/knapcelletypen, som kan sluges. Opbevar altid batteriet utilgængeligt for børn! Hvis det sluges, kan batteriet medføre svære skader eller død. Der kan opstå alvorlige indvendige forbrændinger inden for to timer.
- Hvis du har mistanke om, at et batteri er blevet slugt eller kommet ind i kroppen, skal du øjeblikkeligt søge lægehjælp.

- Når du skifter batterierne, skal du altid holde nye og brugte batterier uden for børns rækkevidde. Sørg for, at batterirummet er lukket ordentligt, efter du har udskiftet batteriet.
- Hvis batterirummet ikke kan lukkes ordentligt, skal du stoppe med at bruge produktet. Hold det uden for børns rækkevidde, og kontakt producenten.

Bemærk

- Identifikationspladen findes bag på produktet.

2 Dit dockingsystem

Tillykke med dit køb, og velkommen til Philips! Hvis du vil have fuldt udbytte af den support, som Philips tilbyder, kan du registrere dit produkt på www.philips.com/welcome.

Indledning

Med dette system kan du:

- nyde lyden fra iPod/iPhone eller ekstern enhed,
- oplade din iPod/iPhone, og
- lytte til FM- og DAB-radiostationer.

Hvad er der i kassen

Kontroller og identificer indholdet af pakken:

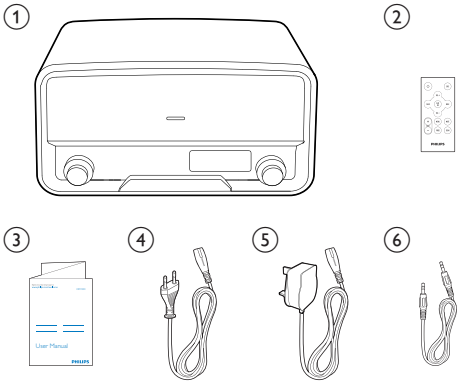

1. Dockinghøjttaler
2. Fjernbetjening
3. Brugervejledning
4. VDE-netledning
5. Netledning for Storbritannien
6. MP3-link-kabel

Oversigt over systemet

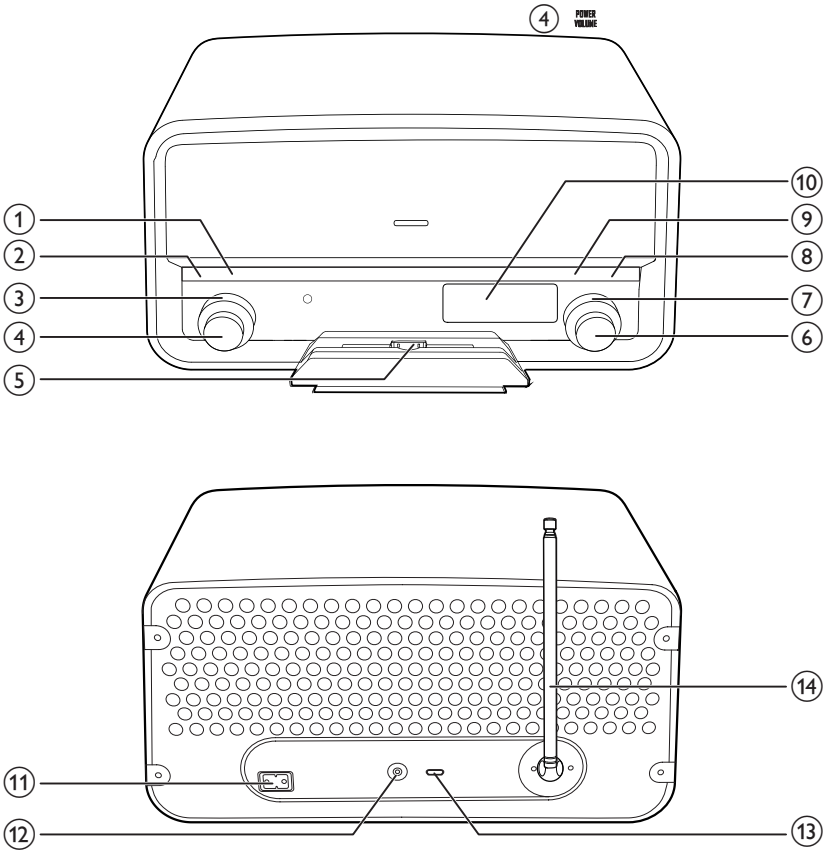

① INFO
- Tryk gentagne gange for at få vist tilgængelige oplysninger.

② SCAN
- Tryk for at aktivere søgningen efter den næste stærke FM-radiostation.
- Tryk og hold nede for at aktivere den automatiske søgning efter og lagring af FM-radiostationer.

③ SOURCE
- Drej for at vælge en kilde.
- Drej for at tænde systemet fra standbytilstand til normal tilstand.
- Tryk på for at skifte mellem standbytilstand og normal tilstand.
- Drej for at justere lydstyrken.

⑤ Dock til iPod/iPhone

⑥ SELECT ◀◀ ▶▶
- I FM-tilstand skal du dreje for at finde en radiostation manuelt.
- Drej for at skifte mellem FM- eller DAB-menuerne.
- Under FM- eller DAB-menuerne skal du trykke for at åbne undermenuer eller bekræfte en indstilling.

- Til en kompatibel iPod/iPhone skal du trykke for at sætte afspilning på pause eller genoptage afspilning af musik.
- Til en kompatibel iPod/iPhone skal du holde den nede for at skifte til sleep-tilstand, eller trykke for at vække den.

⑦ PRESET
- Drej for at vælge en forudindstillet radiostation.

⑧ PROGRAM
- Tryk for at aktivere programmeringen af radiostationer.

⑨ MENU
- Tryk for at åbne eller afslutte FM- eller DAB-menuerne.
- Tryk for at få adgang til menuen **iPod/Music** (iPod/musik) for iPod/iPhone.
- Tryk gentagne gange for at skifte igennem musikkategorier under menuen **iPod/musik** (**iPod/musik**) for iPod/iPhone.

⑩ LCD-skærm

⑪ AC MAIN~
- Tilslut til netledningen.

⑫ MP3-LINK
- Tilslut til en ekstern enhed via et MP3 link-kabel.

⑬ DAB SOFTWARE
- Stik til firmwareopgradering

⑭ Antenne

3 Tilslut strømmen

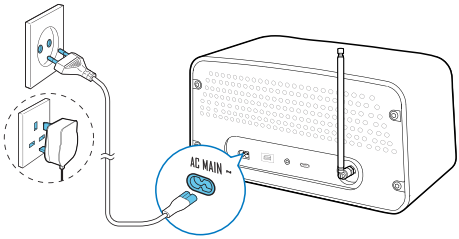

Tilslut netledningen til **AC MAIN~**-stikket og derefter til stikkontakten.

4 Tænd, og vælg en kilde

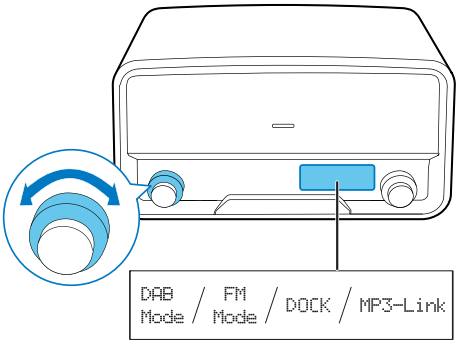

Tænd produktet ved at

- trykke på knappen POWER VOLUME,
- dreje på knappen **SOURCE** på produktet, eller
- trykke på ⏻ på fjernbetjeningen.
  - ↳ Produktet skifter til den sidst valgte kilde.
  - Sæt produktet i standbytilstand ved at trykke på knappen POWER VOLUME eller ⏻ igen.

Vælg en kilde

- ved at dreje på knappen **SOURCE** på produktet, eller
- trykke gentagne gange på knappen **SRC** på fjernbetjeningen.
  - DAB Mode : Sådan lytter du til DAB-radiostationer
  - FM Mode : Sådan lytter du til FM-radiostationer
  - DOCK : Sådan afspiller du afspilningslisten på din iPod/iPhone
  - MP3-Link : Sådan afspiller du lyd, der overføres via **MP3-LINK**-stikket

5 Indstil uret

1 I standbytilstand holdes knappen SELECT nede i 2 sekunder.
   ↳ 12-Hour (12-timers tidsformat) eller 24-Hour (24-timers tidsformat) blinker.

2 Drej på knappen SELECT for at vælge tidsformatet, og tryk derefter på knappen SELECT for at bekræfte.
   ↳ Timecifrene blinker.

3 Drej på knappen SELECT for at indstille timetal, og tryk derefter på knappen SELECT for at bekræfte.
   ↳ Minutcifrene blinker.

4 Drej på knappen SELECT for at indstille minuttal, og tryk derefter på knappen SELECT for at bekræfte.
   ↳ Følgende menu vises.

```
DAB Sync Clock
    No <Yes>
```

5 Drej knappen SELECT for at vælge <Yes> eller <No>.
   - <Yes> : Aktiver produktet til automatisk at synkronisere uret med en DAB-station, der overfører tidssignaler.
   - <No> : Synkroniser ikke uret med nogen DAB-station, der overfører tidssignaler.

6 Tryk på knappen SELECT for at bekræfte.

6 Brug docken

Du kan lytte til lyd fra iPod/iPhone via dette produkt.

Bemærk

- Under afspilning overføres der ikke lydsignaler via hovedtelefonstikket på din iPod/iPhone.
- Når din iPod/iPhone tilsluttes og genkendes, synkroniseres produktets ur automatisk med iPod/iPhone.

Kompatible iPod-/iPhone-modeller

Dette produkt understøtter følgende iPod- og iPhone-modeller.

Designet specifikt til

- iPod touch (2., 3. og 4. generation)
- iPod classic
- iPod nano (2., 3., 4., 5. og 6. generation)
- iPhone 4S
- iPhone 4
- iPhone 3GS
- iPhone 3G

Nyd lyd via docken

1 Sæt kildevælgeren på DOCK.

2 Tryk på dockskuffen for at skubbe den ud.

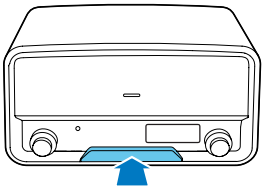

3 Tilslut din iPod/iPhone til docken.

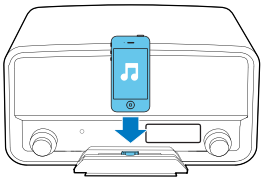

4 Afspil et spor på din iPod/iPhone.

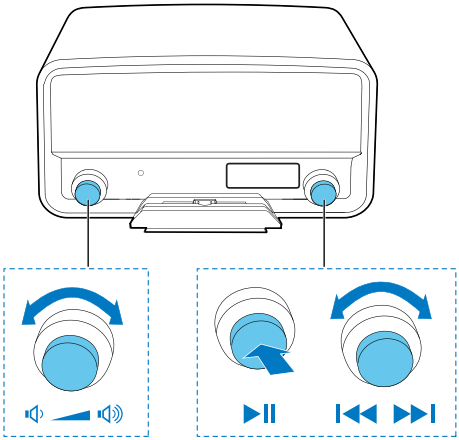

- For at starte, sætte på pause eller genoptage afspilning skal du trykke på knappen SELECT ◀◀ ▶▶.
- Drej på knappen SELECT ◀◀ ▶▶ for at springe et nummer over.
- Tryk på knappen SELECT ◀◀ ▶▶, og hold den nede, for at gå til sleep-tilstand eller vække iPod/iPhone'en.

Oplad din iPod/iPhone

Når iPod/iPhone er i docken og genkendt, begynder opladningen.

Fjern iPod/iPhone fra docken

Bemærk

- Risiko for skader på docken eller din iPod/iPhone: Undlad at dreje eller ryste din iPod/iPhone.

1 Tag iPod/iPhone ud af docken.

2 Skub dockskuffen indad, indtil du hører et klik, for at lukke den.

7 Lyt til FM-radiostationer

1 Drej på knappen **SOURCE** for at sætte produktet i FM Mode.

2 Søg efter radiostationer automatisk eller manuelt.

Bemærk

- For optimal modtagelse skal du trække antennen helt ud og justere dens position.
- Du kan gemme op til 30 FM-radiostationer.

Sådan søger du automatisk efter en radiostation

Tryk på **SCAN** for at aktivere den automatiske søgning.

```
 87.50MHz
Scanning...
```

↳ Når en tydelig radiostation bliver fundet, standser søgningen, og radiostationen afspilles.

Sådan søger du manuelt efter en radiostation

Drej på knappen SELECT, indtil frekvensen på den ønskede radiostation vises.

Gem radiostationer automatisk

Tryk på **SCAN** og hold den nede, indtil Auto vises.

↳ Efter søgningen er udført, afspilles den først gemte radiostation.

- For at stille ind på en gemt radiostation, skal du dreje på knappen **PRESET**, indtil dens frekvens vises.

Programmer radiostationer manuelt

1 Find en radiostation.

2 Tryk på knappen **PROGRAM** for at aktivere programmeringen.

3 Drej på knappen SELECT for at vælge et forudindstillet sekvensnummer.

4 Tryk på knappen SELECT for at bekræfte.

↳ Radiostationen gemmes med det valgte sekvensnummer.

5 Gentag trin 1-4 for at programmere flere radiostationer.

- For at stille ind på en gemt radiostation skal du dreje på knappen **PRESET**, indtil dens frekvens vises.

Bemærk

- Hvis du gemmer en radiostation med en anden stations sekvensnummer, overskrives den første.

Vis RDS-oplysninger

RDS (Radio Data System) er en tjeneste, der giver FM-stationer mulighed for at transmittere yderligere oplysninger. Når du finder en FM-radiostation, der transmitterer RDS-signaler, vises stationens navn.

1 Stil ind på en RDS-station.

2 Tryk på **INFO** flere gange for at rulle gennem følgende oplysninger (hvis de er tilgængelige):
- Radiotekst
- Programtype, f.eks. **[NEWS]** (nyheder), **[SPORT]** (sport), **[POP M]** (popmusik)...
- Programservice
- Mono/stereo
- Tid
- Dato

RDS-programtyper

NO TYPE	Ingen RDS-programtype
NEWS	Nyhedstjenester
AFFAIRS	Politik og aktuelle begivenheder
INFO	Særlige oplysningsprogrammer
SPORT	Sport
EDUCATE	Udannelse og avanceret undervisning
DRAMA	Hørespil og litteratur
CULTURE	Kultur, religion og samfund
SCIENCE	Videnskab
VARIED	Underholdningsprogrammer
POP M	Popmusik
ROCK M	Rockmusik
MAINSTREAM M	Let musik
LIGHT M	Let klassisk musik
CLASSICS	Klassisk musik
OTHER M	Særlige musikprogrammer
WEATHER	Vejrudsigter
FINANCE	Økonomi
CHILDREN	Børneprogrammer
SOCIAL	Samfundsmæssige forhold
RELIGION	Religion
PHONE IN	Ring ind
TRAVEL	Rejser
LEISURE	Fritid
JAZZ	Jazzmusik
COUNTRY	Countrymusik
NATION M	National musik
OLDIES	Gamle hits
FOLK M	Folk-musik
DOCUMENT	Dokumentar
TES	Alarmtest
ALARM	Alarm

Juster FM-indstillinger

1 I FM-tilstand skal du trykke på **MENU** for at åbne FM-menuerne.

2 Drej på knappen SELECT for at skifte mellem menuerne.

Scan indstilling

```
        FM
<Scan setting  >
```

1 Tryk på knappen SELECT for at få adgang til undermenuerne.

2 Drej på knappen SELECT for at vælge en indstilling.
- `Strong station` : Søg kun efter tydelige stationer.
- `All stations` : Søg efter alle stationer, uanset om signalstyrken for en station er stærk eller svag.

3 Tryk på knappen SELECT for at bekræfte indstillingen.

Lydindstilling

```
        FM
<Audio setting >
```

1 Tryk på knappen SELECT for at få adgang til undermenuerne.

2 Drej på knappen SELECT for at vælge en indstilling.
   - Stereo allowed : Tillad stereoudgang, selvom stationen udsender svage stereolydsignaler.
   - Forced mono : Konverter stereosignaler til monoudgang, selvom stationen udsender stærke stereolydsignaler.

3 Tryk på knappen SELECT for at bekræfte indstillingen.

Systemmenuer

```
        FM
<System        >
```

1 Tryk på knappen SELECT for at få adgang til systemmenuerne.

2 Drej på knappen SELECT for at vælge en undermenu.

- Se afsnittet "**Brug af systemmenuerne**" for yderligere oplysninger.

8 Sådan lytter du til DAB-radiostationer

Bemærk

- For optimal modtagelse skal du trække antennen helt ud og justere dens position.
- Du kan programmere op til 30 forudindstillede DAB-radiostationer.
- Spørg hos din lokale forhandler, eller besøg www.WorldDAB.org for at finde de gældende DAB-radiofrekvenser i dit område.

Ved første ibrugtagning

1 Drej på knappen **SOURCE** for at sætte produktet i DAB Mode.

2 Drej på knappen SELECT, indtil menuen Full scan vises.

```
      DAB
<Full scan     >
```

3 Tryk på knappen SELECT for at aktivere den automatiske søgning.
   ↳ Dette produkt gemmer automatisk radiostationer med tilstrækkelig signalstyrke.
   ↳ Når søgningen er udført, afspilles den først gemte radiostation automatisk.

4 Drej på knappen SELECT for at vælge en station, og tryk derefter på knappen SELECT for at begynde at lytte til den.

Tip

- Du kan gentage scanningen for at opdatere listen over gemte stationer (se "**Brug af DAB-menuerne**" > "**Gen-scan stationer**").
- Du kan finde en station manuelt (se "**Brug af DAB-menuerne**" > "**Find en station manuelt**").

Om specielle tegn

Nogle tegn vises måske før navnet på en station.

- H: Stationen er en af dine 10 foretrukne stationer.
- ?: Stationen er utilgængelig eller inaktiv.
- >> : Stationen er en primær station med sekundær tjeneste.
- << : Stationen er en sekundær station.

Programmér radiostationer

1 Find en DAB-radiostation.

2 Tryk på **PROGRAM** for at aktivere programmering.

3 Drej på knappen SELECT for at vælge et forudindstillet sekvensnummer.

4 Tryk på knappen SELECT for at bekræfte.
   ↳ Radiostationen gemmes med det valgte sekvensnummer.

5 Gentag trin 1-4 for at programmere flere radiostationer.

- For at stille ind på en forudindstillet radiostation skal du dreje på knappen **PRESET**, indtil dens navn vises.

Bemærk

- Hvis du gemmer en radiostation med en anden stations sekvensnummer, overskrives den første.

Vis DAB-oplysninger

På displayet for DAB-transmission viser den første linje stationsnavnet, og den næste linje viser information om tjenesten for den aktuelle station.
Tryk gentagne gange på **INFO** for at rulle gennem følgende oplysninger (hvis de er tilgængelige).

- DLS (Dynamic label segment)
- Signalstyrke
- PTY (programtype)
- Ensemblenavn
- Frekvens
- Signalfejlrate
- Bithastighed-codec
- Tid
- Dato

Brug af DAB-menuerne

1 I DAB-tilstand skal du trykke på **MENU** for at få adgang til DAB-menuerne.

2 Drej på knappen SELECT for at skifte mellem menuerne.

Sådan stiller du ind på en gemt station

```
      DAB
<Station list  >
```

1 Tryk på knappen SELECT for at få adgang til listen over gemte stationer.
   - Hvis der ikke er gemt nogen DAB-station, starter apparatet den automatiske søgning.

2 Drej på knappen SELECT for at vælge en station.

3 Tryk på knappen SELECT for at begynde at lytte til den.

Gen-scan radiostationer

Fuld scanning bruges til at udføre søgning efter DAB-radiostationer inden for et bredt område.

```
      DAB
<Full scan     >
```

Tryk på knappen SELECT for at scanne tilgængelige DAB-stationer.

↳ Når scanningen er fuldført, afspilles den først fundne radiostation.

Find en station manuelt.

Med denne funktion kan du finde en bestemt kanal/frekvens manuelt. Ud over at dreje på antennen for at få et bedre signal kan denne funktion også benyttes.

```
      DAB
<Manual tune   >
```

1 Tryk på knappen SELECT for at få adgang til listen over stationer.

2 Drej på knappen SELECT for at vælge en station fra 5A-13F.

```
Manual tune          Manual tune
<5A 174.928MHz >  • • •  <13F 239.200MHz>
```

3 Tryk på knappen SELECT for at bekræfte indstillingen.

DRC (Dynamic Range Control)

DRC øger eller sænker graden af kompensation for forskelle i det dynamiske område mellem radiostationer.

```
      DAB
<DRC           >
```

1 Tryk på knappen SELECT for at få adgang til undermenuerne.

2 Drej på knappen SELECT for at vælge en indstilling. (Stjernen bag indstillingen angiver den aktuelle indstilling).
   - DRC off : Ingen kompensation.
   - DRC low : Middel kompensation.
   - DRC high : Maks. kompensation.
3 Tryk på knappen SELECT for at bekræfte indstillingen.

Fjern ugyldige stationer

Denne indstilling opstiller en liste med aktive stationer og fjerner alle stationer på listen, som ikke har nogen tjeneste i dit område. Foran stationsnavnet for en ugyldig station, vises et spørgsmålstegn (?).

```
      DAB
<Prune        >
```

1 Tryk på knappen SELECT for at få adgang til undermenuerne.
2 Drej på knappen SELECT for at vælge en indstilling.
   - <No> : Vend tilbage til den forrige menu.
   - <Yes> : Fjern ugyldige stationer fra listen over stationer.
3 Tryk på knappen SELECT for at bekræfte indstillingen.

Systemmenuer

```
      DAB
<System       >
```

1 Tryk på knappen SELECT for at få adgang til systemmenuerne.
2 Drej på knappen SELECT for at vælge en undermenu.

- Se afsnittet "**Brug systemmenuerne**" for yderligere oplysninger.

9 Lyt til en ekstern enhed

Du kan også lytte til en ekstern lydenhed, f.eks. en MP3-afspiller, via dette produkt.

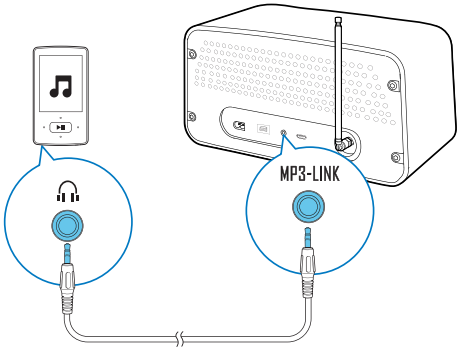

1 Drej på knappen **SOURCE** for at skifte kilden til `MP3-Link`.

2 Tilslut det medfølgende MP3 Link-kabel mellem
- **MP3-LINK**-stikket på bagpanelet på dette produkt, og
- hovedtelefonstikket på den eksterne enhed.

3 Afspil lyd på den eksterne enhed (se enhedens brugervejledning).

10 Brug systemmenuerne

Brug systemmenuerne til

- at kontrollere den aktuelle softwareversion af dette produkt,
- at opgradere softwaren, og
- at nulstille produktet til fabriksindstillingerne.

Kontrol af den aktuelle softwareversion

```
System
<SW version    >
```

Tryk på knappen SELECT for at vise den aktuelle softwareversion.

Nulstil produktet

```
System
<Factory Reset >
```

1 Tryk på knappen SELECT for at få vist indstillingerne.

2 Drej på knappen SELECT for at vælge en indstilling.
   - <No> : Vend tilbage til den forrige menu.
   - <Yes> : Nulstil produktet til fabriksindstillingerne.

3 Tryk på knappen SELECT for at bekræfte indstillingen.

Opgrader softwaren

```
System
<Software Upgra>
```

1 Besøg www.philips.com/support.

2 Søg efter understøttelsesoplysninger om dette produkt med "**ORD7300/10**" som søgeord.
   ↳ Når en opgraderingspakke er tilgængelig, er linket "**Installationsvejledning**" under "**Software og drivere**" tilgængeligt. Linknavnenes nøjagtige ordlyd kan variere fra sprog til sprog.

3 Klik på linket "**Installationsvejledning**".

4 Læs og forstå vejledningen om softwareopgraderingen.

5 Følg instruktionerne for at fuldføre opgraderingen.

11 Juster lydstyrken

Drej på knappen POWER VOLUME.

12 Brug af fjernbetjening

Under brug kan du bruge fjernbetjeningen for at styre afspilningen.

Aktiver batteriet

Ved første ibrugtagning skal beskyttelsestapen trækkes ud af batterirummet.

Afspilningsstyring

Følg instruktionerne nedenfor for at styre afspilningen.

FM-tilstand:

Taster	Funktioner
⏮ / ⏭	Indstil en bestemt radiostation ved at trykke gentagne gange, indtil dens frekvens vises.
⏮ / ⏭	Indstil den forrige eller næste stærke radiostation ved at trykke på knappen og holde den nede for at starte scanningen.
⏮ / ⏭	Under programmering af en radiostation skal du trykke gentagne gange på for at vælge et sekvensnummer.
⏮ / ⏭	Tryk gentagne gange for at skifte mellem menuer.
PRESET +/-	Indstil en forudindstillet radiostation ved at trykke gentagne gange, indtil dens sekvensnummer og frekvens vises.
SCAN	Gem radiostationer automatisk ved at trykke på knappen og holde den nede, indtil Auto vises.
SCAN	Tryk på knappen for at søge efter den næste stærke station. Under søgning vises Scanning...
PROG	For at programmere radiostationer: 1 Find den radiostation, du vil gemme. 2 Tryk på **PROG** for at aktivere programmering. 3 Tryk på ⏮ / ⏭ for at vælge et sekvensnummer. 4 Tryk på ⏯ for at bekræfte. 5 Gentag trin 1-4 for at programmere flere radiostationer.
⏯	Bekræft et menupunkt ved at trykke ned på det.

DAB-tilstand

Taster	Funktioner
MENU	• Få adgang til DAB-menuer ved at trykke på knappen. • Tryk igen for at afslutte eller gå tilbage til øverste menulag.
⏮ / ⏭	Tryk gentagne gange for at skifte mellem menuer.
⏯	Bekræft et menupunkt ved at trykke ned på det.
⏮ / ⏭	Tryk gentagne gange, indtil navnet vises, for at vælge en radiostation fra listen over stationer.
PRESET +/-	Indstil en forudindstillet radiostation ved at trykke gentagne gange, indtil dens sekvensnummer og frekvens vises.
⏮ / ⏭	Under programmering af en radiostation skal du trykke gentagne gange på for at vælge et sekvensnummer.

Taster	Funktioner
PROG	For at programmere radiostationer: 1 Find den radiostation, du vil gemme. 2 Tryk på **PROG** for at aktivere programmering. 3 Tryk på ⏮ / ⏭ for at vælge et sekvensnummer. 4 Tryk på ⏯ for at bekræfte. 5 Gentag trin 1-4 for at programmere flere radiostationer.

Tilstanden DOCK

Taster	Funktioner
⏯	Tryk for at starte afspilning, sætte den på pause eller genoptage afspilning.
⏯	Tryk på knappen og hold den nede, for at gå til sleep-tilstand eller vække iPod/iPhone'en.
⏮ / ⏭	Tryk gentagne gange for at springe et spor over.
⏮ / ⏭	Søg hurtigt tilbage eller fremad i et spor ved at trykke på knappen og holde den nede.
MENU	Sådan vælger du et spor fra biblioteket: 1 Tryk på **MENU** for at få adgang til menuen **iPod/Music** (**iPod/musik**) i din iPod/iPhone. 2 Tryk på gentagne gange på **MENU** for at løbe igennem kategorier. 3 Tryk på ⏮ / ⏭ for at løbe igennem underkategorier eller vælge et spor. 4 Tryk på ⏯ for at åbne undermenuen eller starte det valgte spor.

Lydstyrke

Taster	Funktioner
VOL+/ VOL-	Tryk gentagne gange for at øge eller mindske lydstyrken.
MUTE	Sæt produktet på lydløs eller afslut lydløs tilstand ved at trykke på knappen.

Udskift batteriet

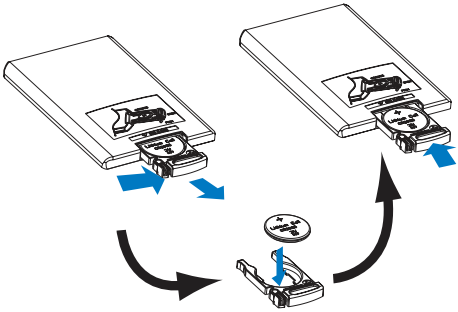

1 Træk batteriskuffen ud, og fjern det afladte batteri.

2 Indsæt et CR2025-batteri med korrekt polaritet (+/-) som angivet.

3 Sæt batteriskuffen i.

13 Fejlfinding

Advarsel

- Fjern aldrig kabinettet på dette produkt.

Prøv aldrig selv at reparere produktet, da garantien i så fald bortfalder.
Hvis der forekommer fejl på enheden, bør du kontrollere følgende punkter, inden du bestiller reparation. Hvis der fortsat er problemer, skal du gå til Philips websted på (www.philips.com/support). Når du kontakter kundeservice, skal du sørge for, at produktet er i nærheden, og at modelnummeret og serienummeret er tilgængelige.

Ingen strøm

- Kontroller, at netledningen er sat rigtigt i.
- Kontroller, at der er strøm i stikkontakten.

Ingen lyd

- Juster lydstyrken.
- I MP3 Link-tilstand skal du sørge for, at lyden på den eksterne lydenhed ikke er slået fra.

Ingen reaktion fra produktet

- Kontroller, at strømforsyning er tilgængelig.
- Sluk for produktet, og tænd det igen.

Dårlig radiomodtagelse

- Signalerne er svage på grund af interferens fra andre elektriske produkter eller bygningsmæssige forhindringer. Flyt produktet til et sted uden interferens.
- Sørg for, at antennen er trukket helt ud. Juster placeringen af antennen.

Uret/timerindstilling er blevet slettet.

- Strømmen er blevet afbrudt, eller strømkablet er blevet frakoblet.
- Indstil tiden igen.

14 Produktinformation

Bemærk

- Produktoplysninger kan ændres uden varsel.

Forstærker

Frekvensgang	60 Hz - 16 kHz, ±3 dB
Signal-/støjforhold	> 70 dBA
Aux-indgang	0,5 V RMS 10 kOhm

Tuner

Indstillingsområde	FM: 87,50 - 108,00 MHz; DAB: 174,928 - 239,200 MHz
Indstilling af gitter	50 kHz
DAB-sensitivitet (EN50248)	< -95 dbm
Samlet harmonisk forvrængning	< 2 %
Signal-/støjforhold	> 50 dBA
Antal forudindstillede radiostationer	30 (FM), 30 (DAB)

Højttalere

Højttalerimpedans	6 ohm
Højttalerdriver	2 X 3" bredspektret
Sensitivitet	> 82 dB/m/W

Generelle oplysninger

AC-strømvurdering	100-240 V~, 50/60 Hz
Strømforbrug ved drift	15 W
Mål (hovedenhed)	325 x 175 x 167 mm
Vægt (hovedenhed)	3,5 kg

15 Meddelelse

Enhver ændring af dette apparat, som ikke er godkendt af WOOX Innovations, kan annullere brugerens ret til at betjene dette udstyr.

Overholdelse

Dette produkt overholder EU's krav om radiointerferens.

Dette er et KLASSE II-apparat med dobbelt isolering og uden beskyttende jording.

Omsorg for miljøet

Dit produkt er udviklet og fremstillet med materialer og komponenter af høj kvalitet, som kan genbruges.

Når et produkt er forsynet med dette symbol med en overkrydset affaldsspand på hjul, betyder det, at produktet er omfattet af EU-direktiv 2002/96/EC.
Undersøg reglerne for dit lokale indsamlingssystem for elektriske og elektroniske produkter.
Følg de lokale regler, og bortskaf ikke dine udtjente produkter sammen med almindeligt husholdningsaffald. Korrekt bortskaffelse af udtjente produkter er med til at forhindre negativ påvirkning af miljø og helbred.

Dit produkt indeholder batterier, som er omfattet af EU-direktivet 2006/66/EC, og som ikke må bortskaffes sammen med almindeligt husholdningsaffald.Undersøg venligst de lokale indsamlingsregler for batterier, da korrekt bortskaffelse er med til at forhindre negativ påvirkning af miljø og helbred.

Miljøoplysninger

Al unødvendig emballage er udeladt. Emballagen er forenklet og består af tre materialer: Pap (kasse), polystyrenskum (buffer) og polyethylen (poser, beskyttende skumfolie).
Systemet består af materiale, der kan genbruges, hvis det adskilles af et specialfirma. Overhold de lokale regler angående udsmidning af emballage, opbrugte batterier og gammelt udstyr.

Varemærker

Made for iPod iPhone

"Made for iPod" og "Made for iPhone" betyder, at et elektronisk tilbehør er designet til at passe specifikt til henholdsvis iPod eller iPhone, og at det er blevet certificeret af udvikleren til at overholde Apples ydeevnestandarder. Apple er ikke ansvarlig for denne enheds drift, eller for om enheden overholder sikkerhedsstandarder og lovmæssige standarder. Bemærk, at brugen af dette tilbehør med iPod eller iPhone kan påvirke den trådløse ydeevne.
iPod og iPhone er varemærker tilhørende Apple Inc., der er registreret i USA og andre lande.

Copyright

2014 © WOOX Innovations Limited. Alle rettigheder forbeholdes.
Philips og Philips-skjoldemblemet er registrerede varemærker tilhørende Koninklijke Philips N.V. og anvendes af WOOX Innovations Limited på licens fra Koninklijke Philips N.V."
Specifikationerne kan ændres uden varsel. WOOX forbeholder sig retten til at ændre produkter til enhver tid uden at være forpligtet til at justere tidligere tilbehør herefter.

Specifications are subject to change without notice.
2014 © WOOX Innovations Limited. All rights reserved.
This product was brought to the market by WOOX Innovations Limited or one of its affiliates, further referred to in this document as WOOX Innovations, and is the manufacturer of the product. WOOX Innovations is the warrantor in relation to the product with which this booklet was packaged. Philips and the Philips Shield Emblem are registered trademarks of Koninklijke Philips N.V.

ORD7300_10_UM_V2.0