DE

BENUTZERHANDBUCH

gorenje

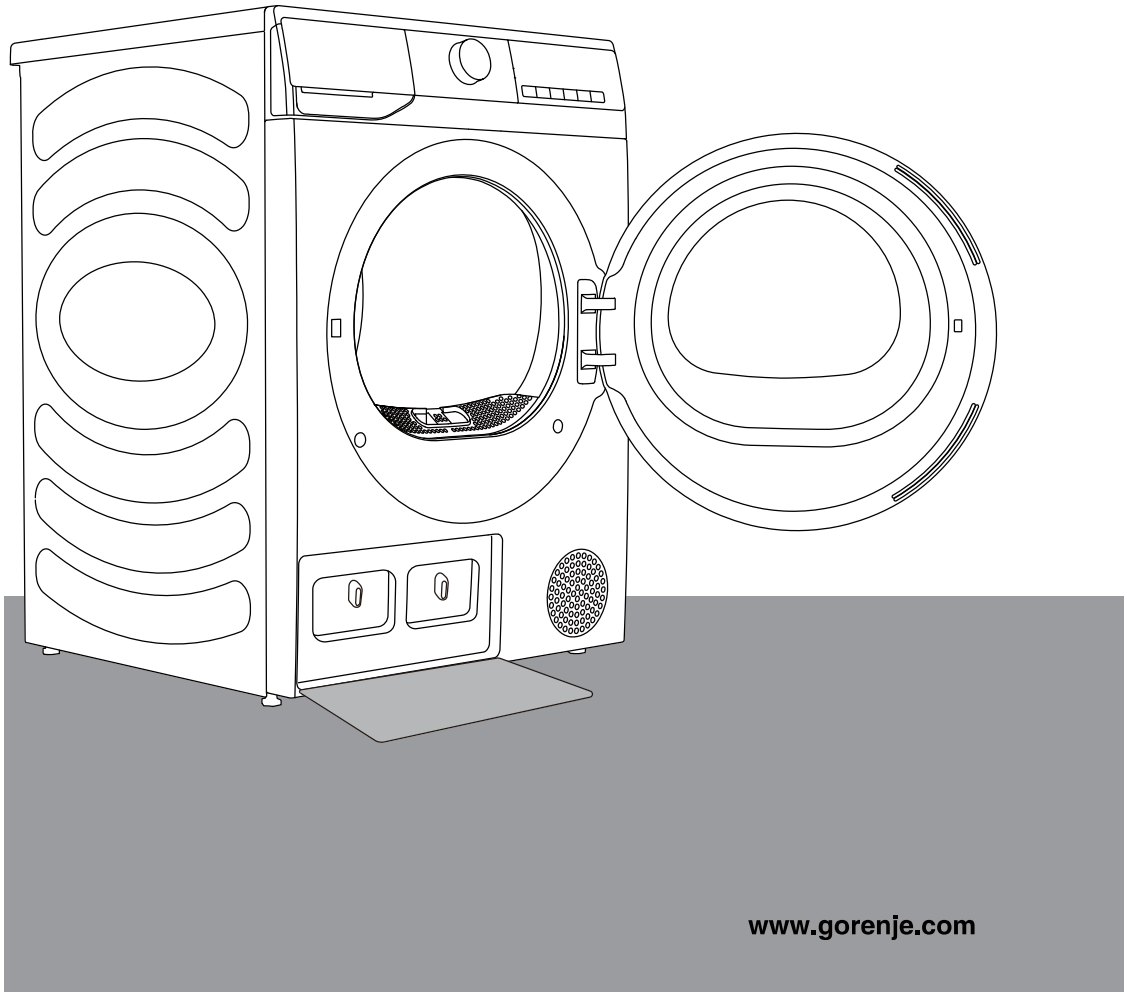

www.gorenje.com

Vielen Dank, dass Sie sich für unser Produkt entschieden haben.

- Bitte stellen Sie eine korrekte Installation und Verwendung dieses Produkts sicher. Verwenden Sie dieses Gerät nicht zum Trocknen von Artikeln, die nicht für Trockner geeignet sind.
- Die Abbildungen in diesem Handbuch dienen nur zu Illustrationszwecken. Das tatsächliche Erscheinungsbild, der Aufdruck usw. können von den abgebildeten Darstellungen abweichen.
- Zur Verbesserung der Gesamtleistung des Geräts kann dieses Produkt ohne vorherige Ankündigung technische Updates erhalten.
- Dieses Produkt ist nur für den Hausgebrauch bestimmt.

Die in diesem Handbuch verwendeten Symbole haben folgende Bedeutungen: Informationen, Ratschläge, Tipps und Warnungen.

Informationen, Vorschläge, Tipps oder Ratschläge

WARNUNG – ALLGEMEINE GEFAHR

WARNUNG – STROMSCHLAGGEFAHR

WARNUNG – VERBRENNUNGSGEFAHR

WARNUNG – BRANDGEFAHR

Bitte lesen Sie die Anweisungen sorgfältig durch, bevor Sie das Gerät verwenden.

INHALT

4 SICHERHEITSHINWEISE	**EINLEITUNG**
15 PRODUKTÜBERSICHT 16 Technische daten	
17 INSTALLATION UND ANSCHLUSS 17 Auspacken/Verpacken 18 Installationsort 18 Einstellfüsse 19 Installationsabstand 21 Stapelinstallation 22 Schliessen sie den ablaufschlauch an 23 Trocknungskorb 24 Installation der dufttablette 25 Transport des installierten geräts	**VORBEREITUNG VOR DEM ERSTEN GEBRAUCH**
26 VOR DER ERSTEN VERWENDUNG 27 Stromanschluss 29 Programme und funktionen 30 Programmtabelle 31 Weitere einstellungen und funktionen 35 Funktionsauswahltabelle 36 Programm starten 36 Ende des programms **37 WARTUNG UND REINIGUNG** 37 Reinigung des filters 38 Reinigung des wärmetauschers 39 Entleeren des kondensattanks 40 Reinigung des feuchtigkeitssensors 41 Wassertankfilter reinigen 41 Reinigen sie die türgummidichtung 41 Reinigen sie die geräteaussenseite	**TROCKNUNGS-SCHRITTE**
42 FEHLERBEHEBUNG 44 Fehlercodes und fehlerbehebung 45 Wartung 45 Hinweise zur verwendung	**FEHLERBEHEBUNG**
46 ENTSORGUNG 47 Verbrauchsdaten-tabelle 48 Typische verbrauchstabelle	**VERSCHIEDENES**

SICHERHEITSHINWEISE

Lesen Sie vor der Verwendung dieses Geräts die Bedienungsanleitung sorgfältig durch.

Bedienen Sie das Gerät erst, nachdem Sie dieses Handbuch vollständig gelesen und verstanden haben.

Diese Bedienungsanleitung gilt für mehrere Modelle dieses Geräts. Daher kann dieses Handbuch Funktionen beschreiben, die bei Ihrem Modell nicht verfügbar sind.

Die Nichtbeachtung der Anweisungen oder ein unsachgemäßer Betrieb können die Wäsche oder das Gerät beschädigen oder zu Verletzungen führen. Bewahren Sie dieses Handbuch griffbereit in der Nähe des Geräts auf.

⚠ Um das Risiko von Explosionen, Bränden, Todesfällen, Stromschlägen, Verletzungen oder Verbrühungen bei der Verwendung dieses Produkts zu verringern, befolgen Sie die grundlegenden Vorsichtsmaßnahmen, einschließlich der folgenden.

Dieses Gerät ist für den Hausgebrauch und ähnliche Anwendungen bestimmt, einschließlich:

- Personalküchenbereiche in Geschäften, Büros und anderen Arbeitsumgebungen;
- Landwirtschaftliche Betriebe;
- Hotels, Motels und andere wohnähnliche Umgebungen;
- Frühstückspensionen und ähnliche Umgebungen;
- Gemeinschaftseinrichtungen in Wohngebäuden oder Waschsalons.

Wenn das Gerät für berufliche oder kommerzielle Zwecke oder in einer Weise verwendet wird, die über die typische Nutzung im Haushalt oder Ähnlichem hinausgeht, oder wenn es von jemandem verwendet wird, der kein Verbraucher ist, wird die Garantiezeit auf den kürzesten gesetzlich vorgeschriebenen Garantiezeitraum beschränkt.

Dieses Gerät ist nicht dafür bestimmt, von Personen (einschließlich Kindern) mit eingeschränkten physischen, sensorischen oder geistigen Fähigkeiten oder von Personen ohne Erfahrung und Wissen verwendet zu werden, es sei denn, sie werden von einer für ihre Sicherheit verantwortlichen Person beaufsichtigt oder erhielten von ihr Anweisungen zur Nutzung des Geräts.

Kinder müssen beaufsichtigt werden, damit sie nicht mit dem Gerät spielen.

Wenn das Netzkabel beschädigt ist, muss es vom Hersteller, seinem Kundendienst oder einer ähnlich qualifizierten Person ersetzt werden, um Gefährdungen zu vermeiden.

Das Gerät darf nicht benutzt werden, wenn industrielle Chemikalien zur Reinigung verwendet wurden.

Das Flusensieb sollte regelmäßig gereinigt werden.

Es dürfen sich keine Flusen um die Maschine ansammeln.

Bei Geräten mit Belüftungsöffnungen am Boden ist darauf zu achten, dass die Öffnungen nicht durch Teppichboden blockiert werden.

Die maximale Beladekapazität für trockene Wäsche beträgt: 8,0 kg (Trocknungszyklus).

Die Empfehlungen zur maximalen Beladung können je nach Programm variieren. Für die besten Trocknungsergebnisse beachten Sie bitte die „Programmtabelle“.

Trocknen Sie keine ungewaschenen Gegenstände in dem Gerät.

Gegenstände, die mit Substanzen wie Speiseöl, Aceton, Alkohol, Benzin, Kerosin, Fleckenentferner, Terpentin, Wachs und Wachsentferner verschmutzt wurden, müssen vor dem Trocknen in dem Gerät in heißem Wasser mit einer zusätzlichen Menge Waschmittel gewaschen werden.

Artikel wie Schaumgummi (Latexschaum), Duschhauben, wasserfeste Textilien, Artikel mit Gummirücken und Kleidung

oder Kissen mit Schaumgummipolstern dürfen nicht in dem Gerät getrocknet werden.

Verwenden Sie Weichspüler oder ähnliche Produkte entsprechend der Gebrauchsanweisung des Weichspülers.

Entfernen Sie alle Gegenstände wie Feuerzeuge und Streichhölzer aus den Taschen.

Befüllen Sie Dampferzeuger nur mit den vom Hersteller angegebenen Flüssigkeiten.

WARNUNG: Halten Sie das Gerät niemals vor dem Ende des Trocknungszyklus an, es sei denn, Sie nehmen alle Wäschestücke schnell heraus und verteilen sie so, dass die Wärme abgeleitet wird.

WARNUNG: Das Gerät darf weder über ein externes Schaltgerät, wie eine Zeitschaltuhr, gesteuert noch an einen Stromkreis angeschlossen werden, der regelmäßig von einem Energieversorgungsunternehmen ein- und ausgeschaltet wird.

Die Abluft darf nicht in einen Schornstein eingeleitet werden, über den die Abgase von Geräten abgeleitet werden, die mit Gas oder anderen Brennstoffen betrieben werden.

Das Gerät darf nicht hinter einer abschließbaren Tür, einer Schiebetür oder einer Tür mit einem Scharnier auf der gegenüberliegenden Seite des Wäschetrockners installiert werden, sodass die vollständige Öffnung der Wäschetrocknertür behindert wird.

Es muss eine ausreichende Belüftung gewährleistet sein, um den Rückfluss von Gasen aus anderen Brennstoffgeräten, einschließlich offener Feuerstellen, in den Raum zu verhindern.

ELEKTRISCHE SICHERHEIT

Dieses Gerät erfüllt alle relevanten Sicherheitsstandards.

Warten Sie vor dem Anschließen an die Stromversorgung mindestens 2 Stunden, damit das Gerät Raumtemperatur erreicht.

Die Wartung des Geräts muss durch einen autorisierten Kundendienst erfolgen. Reparaturen dürfen nur mit vom Hersteller freigegebenen Teilen durchgeführt werden.

Wartungs- oder Reparaturarbeiten, die die Sicherheit oder Leistung betreffen, dürfen nur von geschultem Fachpersonal durchgeführt werden.

Versuchen Sie nicht, das Gerät selbst zu reparieren. Reparaturen durch unqualifiziertes Personal können zu Verletzungen oder zu schwereren Schäden am Gerät führen. Kontaktieren Sie bitte Ihren örtlichen Kundendienst und verwenden Sie immer Original-Ersatzteile.

Stellen Sie vor dem Anschließen des Geräts an die Stromversorgung sicher, dass die auf dem Typenschild angegebene Spannung mit der Spannung Ihrer Steckdose übereinstimmt.

Wenn das Gerät beschädigt ist, nicht ordnungsgemäß funktioniert, teilweise zerlegt ist oder Teile fehlen bzw. beschädigt sind (einschließlich eines beschädigten Netzkabels oder Steckers), dürfen Sie es nicht betreiben.

Vermeiden Sie starkes Knicken des Netzkabels und legen Sie keine schweren Gegenstände darauf.

Achten Sie darauf, dass das Netzkabel nicht geknickt oder eingeklemmt wird und nicht mit Wärmequellen oder scharfen Kanten in Berührung kommt.

Verwenden Sie keine Mehrfachsteckdosen, Verlängerungskabel oder Doppeladapter mit diesem Gerät. Verwenden Sie kein Verlängerungskabel, um das Gerät mit der Stromversorgung zu verbinden.

Sprühen Sie zur Reinigung kein Wasser in das Gerät oder auf dessen Außenseite.

Ziehen Sie bei Überschwemmung sofort den Netzstecker und kontaktieren Sie den Kundendienst.

Nutzen Sie die Steckdose während des Betriebs nicht gemeinsam mit Geräten mit hoher Leistung (z. B. Haartrocknern oder Elektrorasierern).

Schließen Sie das Gerät nicht an Steckdosen an, die für Geräte mit niedriger Last vorgesehen sind.

Dieses Gerät muss über das Netzkabel geerdet werden. Eine ordnungsgemäße Erdung minimiert das Risiko eines Stromschlags bei Geräteausfällen oder -störungen, indem ein niederohmiger Pfad für die Stromableitung geschaffen wird.

Ein unsachgemäßer Anschluss des Erdungsleiters kann zu Stromschlag führen. Wenden Sie sich an einen qualifizierten Elektriker, wenn Sie Zweifel haben, ob das Gerät ordnungsgemäß geerdet ist.

Dieses Gerät ist mit einem Netzkabel ausgestattet, das über einen Erdungskontakt und einen Schutzkontakt-Netzstecker verfügt. Der Netzstecker muss in eine geeignete Steckdose eingesteckt werden, die gemäß allen örtlichen Vorschriften installiert und geerdet ist.

INSTALLATION

Entfernen Sie vor der Verwendung alle Verpackungsmaterialien (z. B. Schwamm oder Polystyrolschaum) an der Unterseite des Geräts.

Befolgen Sie die Anweisungen für eine korrekte Installation sorgfältig und schließen Sie Wasser und Stromversorgung ordnungsgemäß an (siehe „INSTALLATION UND ANSCHLUSS“). Wasser- und Stromanschlüsse dürfen nur von geschulten Fachkräften vorgenommen werden.

Beim Aufstellen des Trockners auf der Waschmaschine sind mindestens zwei Personen erforderlich.

Installieren Sie das Gerät nicht an einem Ort, an dem sich die Tür nicht vollständig öffnen lässt.

Verwenden Sie stets die mitgelieferten Rohre bzw. Schläuche des Geräts.

Das Gerät darf nicht mit Wänden oder angrenzenden Möbelstücken in Kontakt stehen.

Installieren Sie das Gerät in einem gut belüfteten Raum mit Temperaturen zwischen 5°C und 35°C. **Installieren Sie das Gerät nicht an einem Ort, an dem die Temperatur unter 5°C fallen kann**, da dies zu Einfrieren und Schäden an Bauteilen führen kann.

Stellen Sie das Gerät auf eine stabile, ebene Oberfläche. Wird das Gerät auf einer Arbeitsplatte installiert, muss es sicher befestigt werden, damit es nicht kippt.

Halten Sie den Boden und die umliegenden Bereiche des Geräts frei von brennbaren Materialien wie Fäden, Papier, Lappen, Chemikalien usw.

Dieses Gerät darf nicht im Freien gelagert oder verwendet werden.

Vermeiden Sie Flusenansammlungen in der Nähe des Geräts. Bei Geräten mit Belüftungsöffnungen an der Unterseite ist darauf zu achten, dass die Öffnungen nicht durch Teppiche blockiert werden.

Blockieren Sie niemals die Abluftöffnung und stellen Sie das Gerät nicht auf langflorige Teppiche, da dies den Luftstrom behindern kann.

Installieren Sie das Gerät nicht in der Nähe von Heizungen oder entflammbaren Materialien.

Installieren Sie das Gerät nicht in Bereichen, in denen Gaslecks auftreten können oder Staubpartikel in der Luft vorhanden sind.

Sorgen Sie für ausreichende Belüftung, um zu verhindern, dass die vom Gerät erzeugten Gase in den Raum zurückströmen, was möglicherweise eine Brandgefahr darstellen könnte.

VERWENDUNG

Lassen Sie das Gerät nach der Installation 24 Stunden stehen, bevor Sie es verwenden. Wenn das Gerät beim Transport oder Service hingelegt werden muss, legen Sie es auf die linke Seite

(von vorn betrachtet).

Prüfen Sie auf eventuelle Schäden, die während des Transports entstanden sein könnten. Betreiben Sie das Gerät niemals, wenn es beschädigt ist.

Das Gerät verwendet ein Wärmepumpensystem zur Erwärmung der Luft.

Wenn der Kondensatschlauch blockiert oder verstopft ist, wird der Betrieb des Geräts unterbrochen.

Reinigen Sie die Filter der Maschine nach jedem Trocknungszyklus. Wenn Sie die Filter entfernt haben, setzen Sie sie vor dem nächsten Trocknungszyklus wieder ein.

Entsorgen Sie die Textilflusen beim Reinigen der Filter in einem Mülleimer und spülen Sie sie nicht in den Abfluss, um zu verhindern, dass Mikroplastik in das Abwassersystem gelangt.

Berühren Sie den Netzstecker nicht und betreiben Sie das Gerät nicht mit nassen Händen.

Das System besteht aus einem Kompressor und einem Wärmetauscher. Beim Start des Wäschetrockners können der Betrieb des Kompressors – der ein Fließgeräusch erzeugen kann – oder der Fluss des Kältemittels deutlich hörbar sein. Dies ist kein Anzeichen für eine Fehlfunktion und beeinträchtigt die Lebensdauer des Geräts nicht. Dieses Geräusch wird mit der Zeit und bei zunehmender Nutzung leiser.

Das Kondenswasser bzw. destillierte Wasser darf nicht getrunken oder zur Zubereitung von Lebensmitteln verwendet werden. Es kann bei Menschen und Haustieren zu gesundheitlichen Problemen führen.

Versuchen Sie keinesfalls, das Gerät in Betrieb zu nehmen, wenn es beschädigt ist, nicht ordnungsgemäß funktioniert, teilweise demontiert ist oder fehlende oder defekte Bauteile aufweist, einschließlich eines beschädigten Kabels oder Steckers.

⚠ VERBRÜHUNGSGEFAHR

Wenn Sie die Tür des Geräts während des Trocknens öffnen, kann die Wäsche sehr heiß sein und ein Verbrennungsrisiko darstellen.

⚠ BRANDGEFAHR

Dieses Gerät ist ausschließlich zum Trocknen von mit Wasser gewaschenen Kleidungsstücken bestimmt. Trocknen Sie keine Kleidungsstücke, die mit industriellen Reinigern, Chemikalien, entzündlichen Reinigern oder ähnlichen Stoffen (z. B. Benzin, Trichlorethylen usw.) gereinigt wurden, da dies zu einer Explosion führen kann.

Versuchen Sie nicht, Verkleidungen zu entfernen oder das Gerät zu zerlegen.

Drücken Sie keine Tasten mit scharfen Gegenständen wie Nadeln, Messern, Nägeln oder anderen spitzen Gegenständen.

Ziehen Sie nach dem Ende des Programms den Netzstecker. Ziehen Sie niemals am Netzkabel, um das Gerät vom Stromnetz zu trennen. Fassen Sie den Stecker immer fest an und ziehen Sie ihn gerade aus der Steckdose.

Da das Gerät schwer ist, können Sie sich beim Anheben verletzen. Versuchen Sie nicht, das Gerät allein anzuheben, da die scharfen Kanten des Geräts Schnittverletzungen an den Händen verursachen können.

Greifen Sie nicht an vorstehende Teile, um das Gerät zu bewegen. Vorstehende Teile am Gerät können abbrechen, wenn sie zum Anheben oder Schieben des Geräts verwendet werden.

Trocknen Sie keine Kleidungsstücke mit großen Knöpfen oder anderen schweren Metallteilen. Stellen Sie sicher, dass alle Taschen der zu trocknenden Kleidungsstücke leer sind. Um Geruchsbildung und Schimmel zu vermeiden, öffnen Sie nach dem Trocknungszyklus die Tür und lassen Sie die Trommel trocknen.

Lassen Sie Metallteile nicht über längere Zeit in der Trommel.

Das Türglas kann bei starkem Stoß zerspringen. Gehen Sie daher während der Nutzung vorsichtig mit dem Gerät um.

Achten Sie darauf, dass alle Kleidungsstücke vollständig in der Trommel liegen, damit sie nicht in der Tür eingeklemmt werden.

Ziehen Sie bei Nichtbenutzung den Stecker aus der Steckdose.

Setzen Sie keine Tiere (z. B. Haustiere) in das Gerät.

Mit Öl getränkte Gegenstände können sich spontan entzünden, insbesondere wenn sie Wärmequellen ausgesetzt sind, wie in einem Wäschetrockner. Die Gegenstände werden warm und lassen das Öl eine Oxidationsreaktion eingehen. Oxidation erzeugt Wärme. Wenn die Hitze nicht entweichen kann, können die Gegenstände heiß genug werden, um sich zu entzünden. Wenn Sie ölverschmutzte Gegenstände stapeln oder lagern, kann die Wärme nicht entweichen und somit ein Brandrisiko entstehen.

Wenn Stoffe mit Ölen oder Haarpflegeprodukten verschmutzt sind, waschen Sie diese mit zusätzlichem Waschmittel in heißem Wasser, bevor sie im Wäschetrockner getrocknet werden. Dies verringert das Risiko, beseitigt es jedoch nicht vollständig.

Verwenden Sie keine Lösungsmittel oder Reinigungsmittel, die das Gerät beschädigen könnten (siehe die Empfehlungen und Anweisungen des Herstellers des Reinigungsmittels).

Verwenden Sie das Gerät nicht zum Trocknen von nicht gewaschener Wäsche (außer bei bestimmten Trockenpflegeprogrammen).

⚠ VERBRÜHUNGSGEFAHR

Während des Trocknens kann die Tür des Geräts heiß werden. Seien Sie vorsichtig, um Verbrennungen zu vermeiden. Lassen Sie Kinder nicht in der Nähe der Tür des Geräts spielen. Berühren Sie das Türglas während des Betriebs nicht.

Die Rückseite des Geräts kann während des Betriebs sehr heiß werden. Berühren Sie die Rückseite erst, nachdem sie vollständig abgekühlt ist.

Entnehmen Sie alle Kleidungsstücke sofort nach dem Ende des Trocknungszyklus, auch wenn Sie das Gerät während des Programms ausschalten. Wenn getrocknete Wäsche im Gerät verbleibt, besteht Brandgefahr. Breiten Sie die entnommene Wäsche aus oder hängen Sie sie auf, damit sie ausreichend abkühlen kann.

Das Gerät ist mit einem automatischen Abschaltsystem bei Überhitzung geschützt. Dieses System schaltet den Wäschetrockner automatisch aus, wenn die Temperatur zu hoch wird.

Greifen Sie bei laufendem Betrieb keinesfalls in das Gerät. Warten Sie, bis die Trommel vollständig zum Stillstand gekommen ist.

Drücken Sie nicht auf die Tür, wenn die Gerätetür geöffnet ist.

Wenn der Siebfilter verstopft ist, kann das automatische Überhitzungsschutzsystem aktiviert werden. Reinigen Sie den Filter, lassen Sie den Wäschetrockner abkühlen und versuchen Sie dann, ihn erneut zu starten. Wenn das Gerät immer noch nicht startet, rufen Sie einen Servicetechniker.

⚠ WARNUNG

Stellen Sie sicher, dass die Belüftungsöffnungen im Gerätegehäuse oder in der Einbaustruktur nicht blockiert sind.

⚠ WARNUNG

Dieses Gerät verwendet das Kältemittel R290, das umweltfreundlich, aber brennbar ist. Wenn Sie es nicht ordnungsgemäß entsorgen, kann dies zu einem Brand oder einer Vergiftung führen. Entsorgen Sie das Gerät ordnungsgemäß und beschädigen Sie nicht die Leitungen des Kältemittelkreises.

Bevor Sie das Gerät bewegen oder im Winter in einem ungeheizten Raum lagern, stellen Sie sicher, dass der Kondensattank entleert ist.

⚠ WARNUNG

Beschädigen Sie nicht den Kältemittelkreis.

SICHERHEIT VON KINDERN

Stellen Sie vor dem Schließen der Tür und dem Start des Programms sicher, dass sich nur Kleidungsstücke in der Trommel befinden. Stellen Sie sicher, dass keine Kinder in das Gerät klettern oder die Tür von innen schließen.

Lassen Sie die Gerätetür nicht offen stehen. Kinder können auf die Tür klettern oder in das Gerät kriechen; dies kann zu Schäden oder Verletzungen führen.

Halten Sie alle Verpackungsmaterialien außerhalb der Reichweite von Kindern, da diese gefährlich sein können.

Kinder unter 3 Jahren dürfen sich dem Gerät nur unter ständiger Aufsicht nähern.

Nach einer Einweisung in die sichere Verwendung des Geräts und die Gefahren einer unsachgemäßen Nutzung dürfen Kinder ab 8 Jahren sowie Personen mit eingeschränkten körperlichen, sensorischen oder kognitiven Fähigkeiten oder mit mangelnder Erfahrung und Kenntnis das Gerät unter Aufsicht benutzen.

Kinder dürfen das Gerät nicht ohne Aufsicht reinigen oder warten.

WARTUNG

Für Schäden durch falsche Installation und Anschluss, unsachgemäße Nutzung oder nicht autorisierte Reparaturen ist der Benutzer für die Reparaturkosten verantwortlich; solche Schäden sind nicht durch die Garantie abgedeckt.

Die Garantie deckt keine Verschleißteile, geringfügige Farbabweichungen, einen durch normale Alterung verursachten erhöhten Geräuschpegel, der die Leistung des Geräts nicht beeinträchtigt, oder optische Mängel an Teilen ab, die die Sicherheit oder Funktion des Geräts nicht beeinträchtigen.

PRODUKTÜBERSICHT

Vorderansicht

1 Kondensattank
2 Programmwahlknopf
3 Bedienfeld
4 Tür
5 Filter
6 Entlüftung
7 Türverkleidung
Wärmetauscher

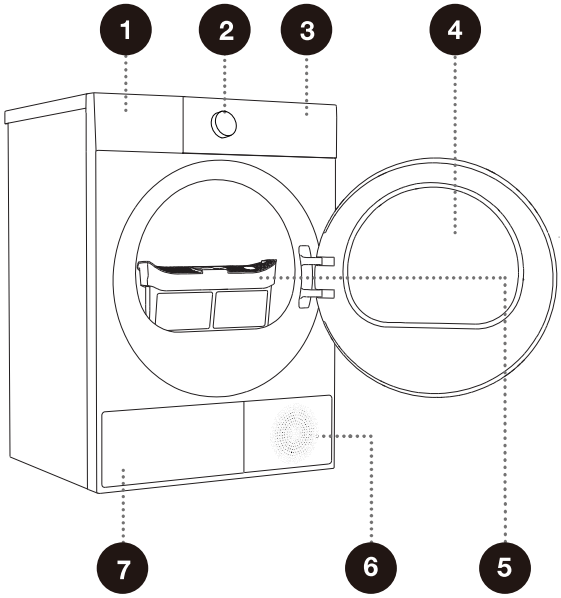

Rückansicht

1 Netzkabel
2 Kondensatablaufschlauch
3 Einstellfüße

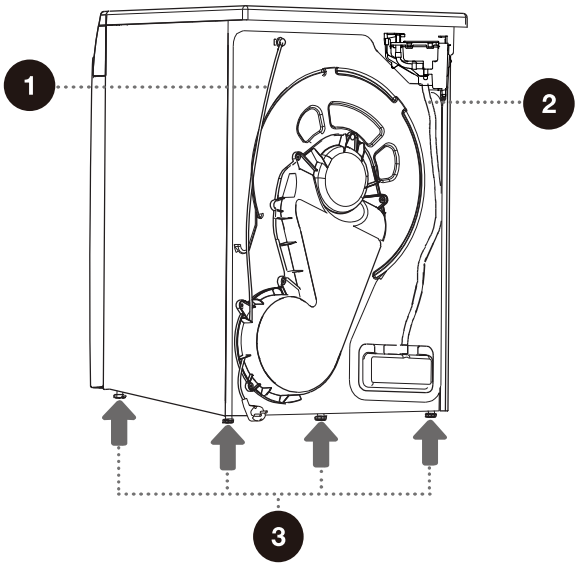

Die Abbildungen in diesem Handbuch dienen nur zu Illustrationszwecken. Aufgrund von Produktverbesserungen und Modellvarianten können Aussehen, Farbe und funktionale Bauteile des gelieferten Produkts von den Abbildungen in diesem Handbuch abweichen. Maßgeblich ist das tatsächliche Produkt.

TECHNISCHE DATEN

(Modellabhängig)

Maximale Beladung	8,0 kg
Gewicht	42 kg
Nennspannung	220-240 V~
Nennfrequenz	50 Hz
Nennleistung	600 W
Kältemitteltyp	R290
Kältemittelmenge	115 g
Geräuschpegel	64 dB
Schutzart	IPX4
Zulässige Umgebungstemperatur	5-35°C

ABMESSUNGEN (MM)

Index	Abmessungen (mm)
A	595
B	845
C	470
D	510
E	540
F	1030
G	390

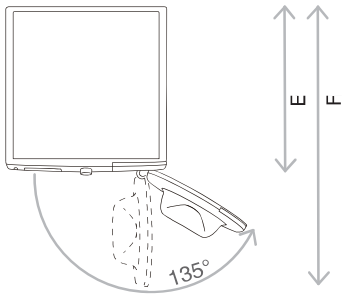

E = Tiefe des Geräts
F = Tiefe bei geöffneter Tür

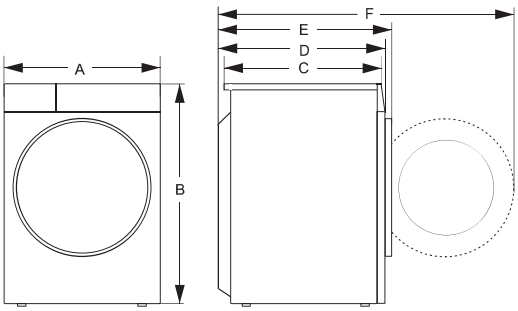

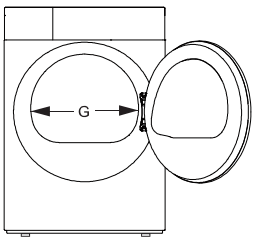

G = Durchmesser der Trommelöffnung

INSTALLATION UND ANSCHLUSS

Auspacken/Verpacken

Entfernen Sie alle Verpackungsmaterialien und Schaumteile, insbesondere die Schaumbasis. Verwenden Sie beim Auspacken des Geräts keine scharfen Gegenstände, da dies zu Beschädigungen führen kann. Halten Sie Verpackungsmaterialien (Plastiktüten, Kunststoffteile usw.) außerhalb der Reichweite von Kindern.

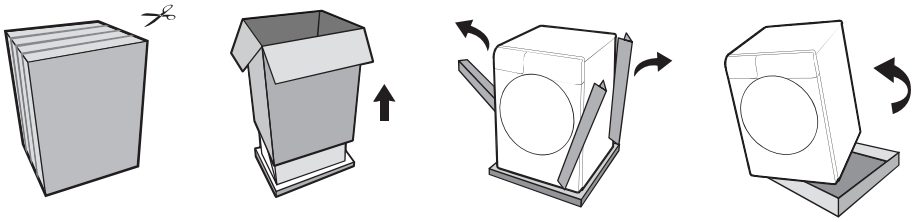

Der Verpackungsvorgang der Maschine erfolgt in umgekehrter Reihenfolge zum oben beschriebenen Auspackvorgang.

Prüfen Sie das Gerät auf eventuelle Beschädigungen. Wenn das Gerät beschädigt ist, verwenden Sie es nicht. Wenden Sie sich umgehend an den Kundendienst, um Unterstützung zu erhalten.

Je nach Modell wird das Gerät mit einem oder mehreren der folgenden Zubehörteile geliefert.

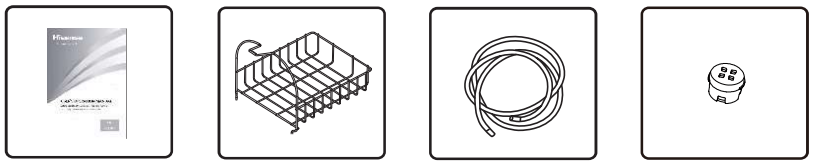

Anweisungen | Trocknungskorb | Ablaufschlauch | Duftspender

Die Konfiguration variiert je nach Modell. Maßgeblich ist die tatsächliche Konfiguration.

Zur Sicherheit und zur Verlängerung der Lebensdauer des Produkts verwenden Sie nur autorisierte Komponenten. Der Hersteller haftet nicht für Fehlfunktionen oder Unfälle, die durch die Verwendung nicht autorisierter Komponenten oder Teile verursacht werden.

INSTALLATIONSORT

Stellen Sie das Gerät auf eine feste, ebene Oberfläche, damit es stabil steht. Die Oberfläche muss sauber und trocken sein, da eine rutschige Oberfläche dazu führen kann, dass sich das Gerät bewegt. Reinigen Sie zusätzlich die Unterseite der Einstellfüße.

EINSTELLFÜSSE

Verwenden Sie ein Nivellierwerkzeug und einen 22-mm-Schraubenschlüssel, um die Einstellfüße einzustellen.

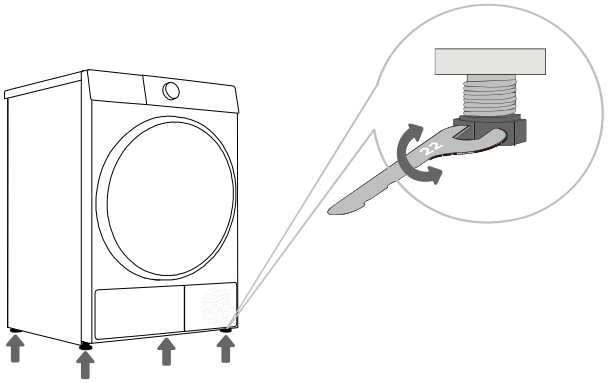

1 Drehen Sie die vier Einstellfüße, um das Gerät auszurichten. Die Einstellfüße ermöglichen einen Nivellierausgleich von bis zu 1 cm.

2 Ziehen Sie nach dem Ausrichten die Kontermuttern fest, indem Sie sie mit einem Schraubenschlüssel gegen den Uhrzeigersinn drehen (siehe Abbildung).

Eine fehlerhafte Ausrichtung des Trockners mit den Einstellfüßen kann zu Vibrationen, Wandern des Geräts im Raum und lautem Betrieb führen. Eine fehlerhafte Ausrichtung ist nicht durch die Garantie abgedeckt.

Gelegentlich können während des Betriebs des Geräts ungewöhnliche oder lautere Geräusche auftreten, die in der Regel durch unsachgemäße Installation verursacht werden.

INSTALLATIONSABSTAND

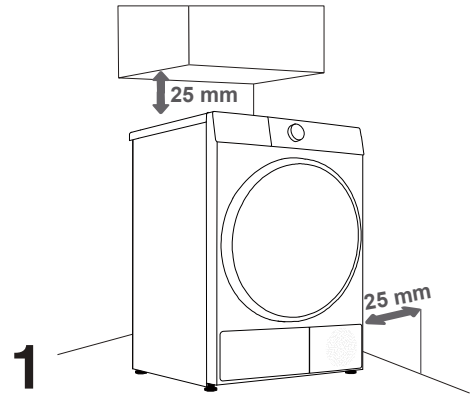

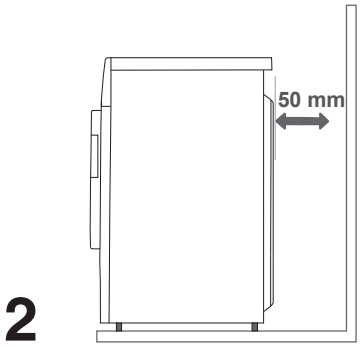

Das Gerät darf nicht mit Wänden oder angrenzenden Möbelstücken in Kontakt stehen. Für eine optimale Leistung des Geräts beachten Sie bitte die Mindestabstände zu den Wänden, wie in der Abbildung gezeigt. Die Nichteinhaltung des erforderlichen Mindestabstands kann zu Überhitzung führen.

Die Lüftungsöffnungen auf der Rückseite und die Luftauslassöffnung an der Vorderseite des Trockners dürfen niemals blockiert werden.

Der Raum, in dem der Trockner installiert ist, sollte gut belüftet sein, bei einer Temperatur zwischen 5°C und 35°C. Der Betrieb des Trockners bei niedrigeren Temperaturen kann zu Kondensatansammlung im Inneren des Geräts führen. Stellen Sie das Gerät nicht an einem Ort auf, an dem die Gefahr des Einfrierens besteht. Gefrorenes Wasser im Kondensattank und in der Pumpe kann das Gerät beschädigen.

Das Gerät gibt Wärme ab. Stellen Sie den Trockner nicht in sehr kleinen Räumen auf, da der Trocknungsprozess durch die begrenzte Luftzirkulation länger dauern kann.

Stellen Sie sicher, dass der Raum ausreichend beleuchtet ist, um die Informationen auf dem Display des Bedienfelds lesen zu können.

Stellen Sie den Trockner nicht hinter einer abschließbaren Tür, einer Schiebetür oder einer Tür mit einem Scharnier auf der gegenüberliegenden Seite des Türscharniers des Trockners auf. Installieren Sie den Trockner so, dass die Tür jederzeit ungehindert geöffnet werden kann.

Stellen Sie das Gerät nicht auf einen Teppich mit langen Fasern, da dies die Luftzirkulation behindern kann.

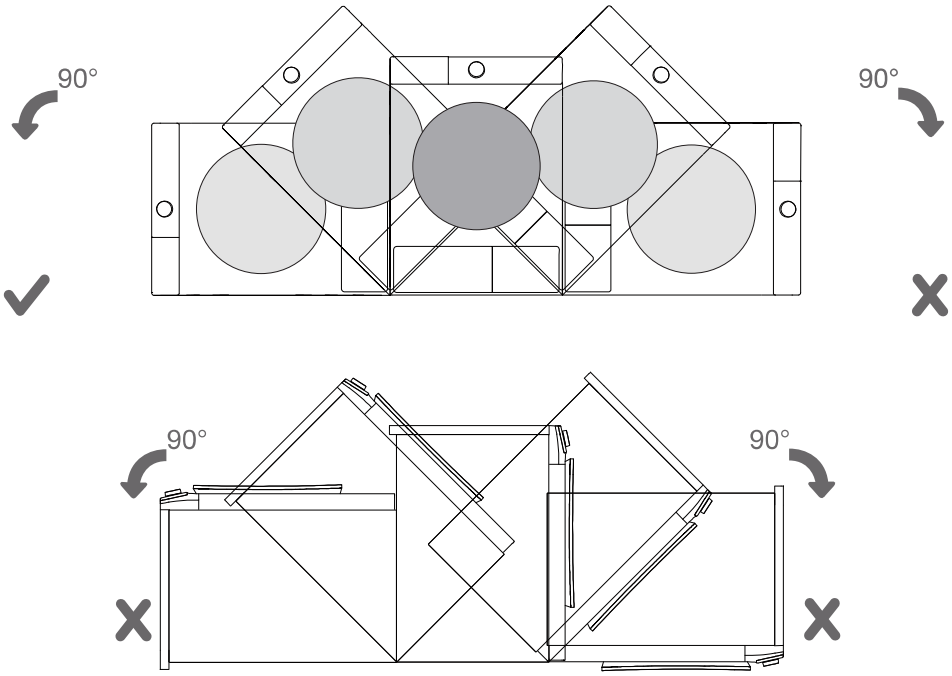

Warten Sie nach der Installation 24 Stunden, ohne das Gerät zu bewegen, bevor Sie es zum ersten Mal benutzen. Wenn der Trockner während des Transports oder der Wartung auf eine Seite gelegt werden muss, legen Sie ihn nur mit der linken Seite, von der Vorderseite des Geräts aus gesehen, nach unten.

STAPELINSTALLATION

Dieser Trockner muss mit einem kompatiblen Stapel-Set auf einer Waschmaschine derselben Marke aufgestellt werden (siehe Abbildung 1). Das in Abbildung A gezeigte Zubehör ist bei Ihrem lokalen Händler erhältlich. Hinweise zur Installation und zum Anschluss finden Sie in der Bedienungsanleitung.

Alternativ kann das Gerät auch neben der Waschmaschine aufgestellt werden (Abbildung 2).

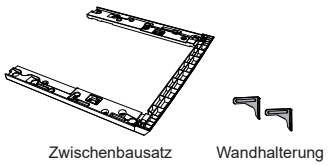

a

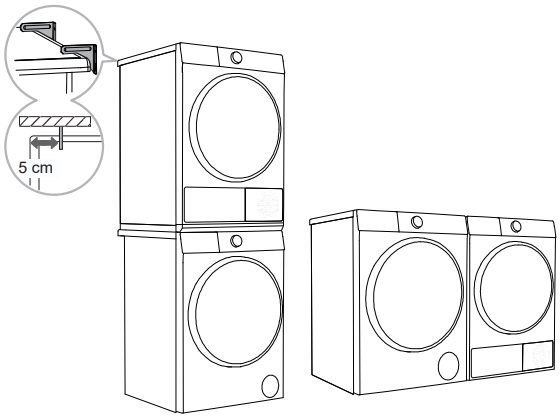

1 2

STAPEL-SET (ZUBEHÖR)

Bitte verwenden Sie Originalzubehör. Für den Kauf von Stapelhalterungen beachten Sie bitte die nachstehenden Empfehlungen.

Trockner-Serie	Tiefe des Trockners (D)	Waschmaschinenserie	Tiefe der Waschmaschine (D)	Passende Stapelhalterungen
G200	510 mm	G200	435 mm / 470 mm / 510 mm	WZ000T10* (*=W/T/B/K steht für unterschiedliche Farben)

⚠ Es sind mindestens zwei Personen erforderlich, um das Gerät auf einer Waschmaschine zu installieren.

SCHLIESSEN SIE DEN ABLAUFSCHLAUCH AN

Wenn das Gerät nicht an einen Ablaufschlauch angeschlossen ist, sammelt sich die vom Kondensator entzogene Feuchtigkeit im Kondensattank. Der Kondensattank muss nach jedem Programm entleert werden.

Befindet sich das Gerät in der Nähe eines Abflusses oder ist der Trockner auf einer Waschmaschine gestapelt, können Sie den mitgelieferten Ablaufschlauch installieren, um das Wasser direkt in den Abfluss abzuleiten.

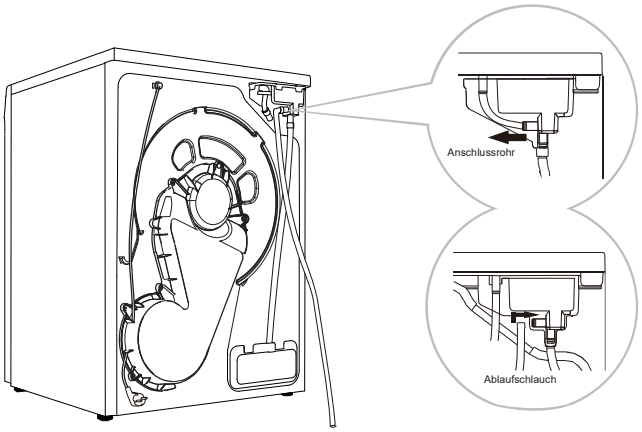

1 Trennen Sie das Anschlussrohr an der Rückseite des Wassertanks. Hängen Sie das Anschlussrohr an der Rückseite des Geräts ein.

2 Installieren Sie den mitgelieferten Ablaufschlauch am vorgesehenen Anschluss (siehe Abbildung) und stellen Sie sicher, dass die Verbindung fest sitzt. Führen Sie das andere Ende des Ablaufschlauchs in den Abfluss.

Wenn Sie den Kondensatablaufschlauch in einen Ablaufstutzen führen, stellen Sie sicher, dass er korrekt installiert ist. Sobald der Ablaufschlauch installiert ist, wird das Kondenswasser direkt abgeleitet, und Sie müssen den Wassertank nicht nach jeder Nutzung entleeren.

Verwenden Sie immer den mit dem Gerät gelieferten Ablaufschlauch.

Verdrehen oder quetschen Sie den Ablaufschlauch nicht, da dies den Wasserablauf beeinträchtigt. Die Höhe des Ablaufschlauchs darf die Höhe des Geräts nicht überschreiten, sonst kann das Wasser nicht ordnungsgemäß abgeleitet werden. Ist der Ablaufschlauch zu lang, schneiden Sie den überstehenden Teil ab.

Legen Sie das Ende des Ablaufschlauchs nicht in stehendes Wasser, da dies einen Rückfluss verursachen kann.

TROCKNUNGSKORB (bei einigen Modellen verfügbar; bitte prüfen Sie Ihr spezifisches Modell)

Entnehmen Sie vor der ersten Benutzung den Trocknungskorb sowie alle Verpackungsmaterialien aus der Trommel. Wenn Sie spezielle Teile trocknen, für die der Trocknungskorb erforderlich ist, installieren Sie den Korb wie folgt:

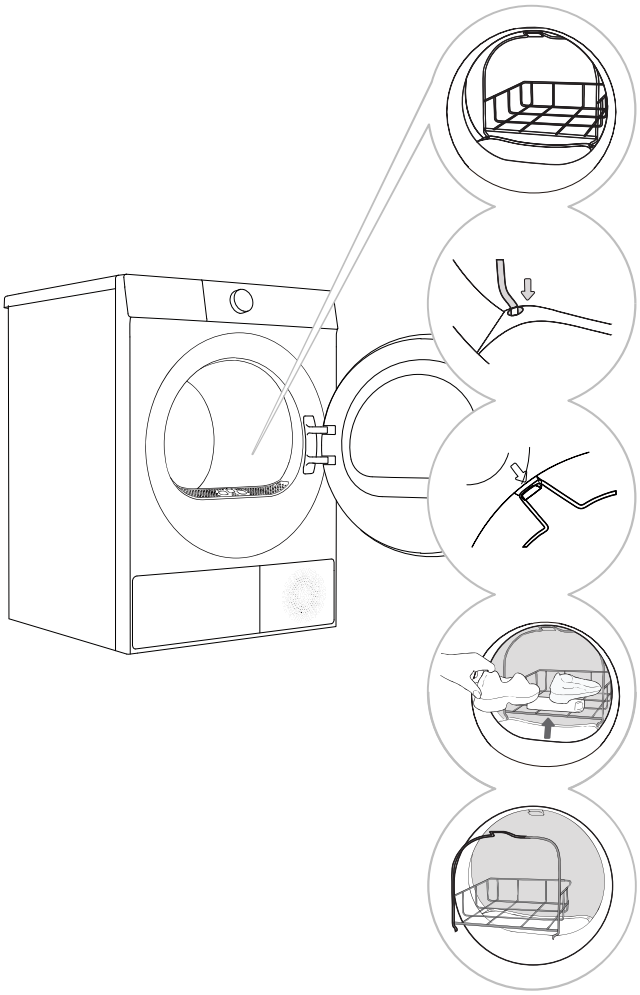

1 Öffnen Sie die Tür des Geräts und setzen Sie den Trocknungskorb in die Trommel ein.

2 Kippen Sie den Korb in einem geeigneten Winkel. Das untere Ende muss sicher in die zwei Öffnungen am Filtergitter passen, das obere Ende wird in die Aufnahme der vorderen Halterung eingehängt (siehe Abbildung).

3 Der Trocknungskorb eignet sich zum Trocknen von Artikeln wie Turnschuhen, Hausschuhen oder anderen Teilen, die nicht für das Trocknen in der Trommel geeignet sind.

4 Entnehmen Sie nach dem Trocknungszyklus den Trocknungskorb und schließen Sie die Tür des Geräts.

Turnschuhe oder Hausschuhe müssen vor dem Trocknen ausgewrungen werden, damit kein Wasser in die Trommel tropft.

Während sich die Trommel dreht, bleibt der Trocknungskorb fixiert stehen. Achten Sie daher darauf, dass die Teile auf dem Trocknungskorb die Trommel nicht berühren, da dies die Teile oder den Trockner beschädigen kann.

INSTALLATION DER DUFTTABLETTE

Die Maschine verfügt über einen Duftspender, in den Sie je nach Vorliebe eine Dufttablette einlegen können, damit getrocknete Kleidungsstücke einen angenehmen Duft erhalten.

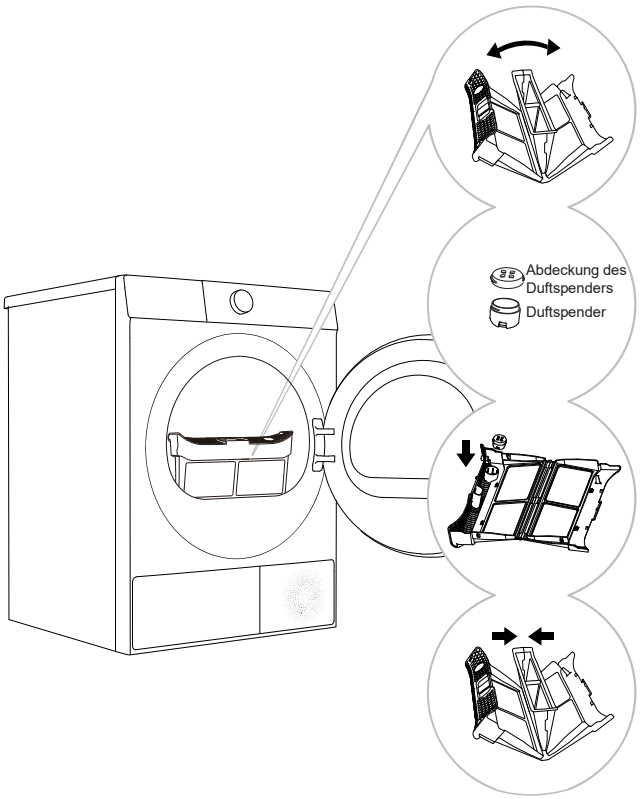

1 Öffnen Sie die Tür, nehmen Sie den Filter heraus und öffnen Sie ihn.

2 Legen Sie die Dufttablette in den Duftspender ein.

3 Setzen Sie den bestückten Duftspender an der Innenseite des Filters ein (achten Sie auf die Ausrichtung der Clips zwischen Duftspender und Filter).

4 Setzen Sie den Filter wieder in seine ursprüngliche Position ein.

Bewahren Sie Dufttabletten außerhalb der Reichweite von Kindern, Haustieren und pflegebedürftigen Personen auf und lagern Sie sie an einem kühlen, trockenen Ort, um ein versehentliches Verschlucken zu verhindern.

Nach mehrfacher Nutzung lässt der Duft allmählich nach; ersetzen Sie die Dufttablette dann bei Bedarf.

Wenn das Gerät über einen längeren Zeitraum nicht verwendet wird, entfernen Sie die Dufttablette und bewahren Sie sie in einem dicht verschlossenen Behälter auf, um eine übermäßige Verdunstung zu vermeiden.

Kaufen Sie bei Bedarf Dufttabletten separat. Verwenden Sie nur Tabletten mit einem Durchmesser von 20 mm und einer Dicke von 5 mm.

TRANSPORT DES INSTALLIERTEN GERÄTS

Ziehen Sie vor dem Transport des installierten Geräts den Netzstecker, trennen Sie den Ablaufschlauch und stellen Sie sicher, dass die Tür fest geschlossen ist.

Nach jedem Trocknungszyklus kann eine kleine Menge Kondenswasser im Gerät verbleiben. Starten Sie vor dem Transport ein beliebiges Programm für etwa 30 Sekunden, um das Restwasser abzulassen und Schäden während des Transports zu vermeiden. Wenn das Gerät nicht aufrecht transportiert werden kann, kippen Sie es beim Transport auf die linke Seite.

Verpacken Sie alle Verpackungsmaterialien (Plastiktüten, Kunststoffteile usw.) sicher für den Transport.

⚠ Das Gerät ist schwer; zum Bewegen sind mindestens zwei Personen erforderlich. Greifen Sie beim Bewegen nicht an vorstehenden Teilen (z. B. der Tür oder der oberen Abdeckung), um Beschädigungen zu vermeiden.

⚠ Lassen Sie das Gerät nach dem Transport mindestens 2 Stunden ruhen, bevor Sie es wieder an die Stromversorgung anschließen. Das Gerät muss von qualifiziertem Fachpersonal installiert und angeschlossen werden.

⚠ Lesen Sie die Bedienungsanleitung vor dem erneuten Anschließen sorgfältig durch. Schäden durch unsachgemäße Installation und Anschluss oder unsachgemäße Nutzung sind nicht von der Garantie abgedeckt.

Wurde das Gerät transportiert, ohne dass die entsprechenden Hinweise beachtet wurden, muss es mindestens 24 Stunden stehen, bevor es an die Stromversorgung angeschlossen wird. Die Nichtbeachtung dieser Hinweise kann zu einer Störung der Wärmepumpe führen; dies ist nicht durch die Garantie abgedeckt. Achten Sie darauf, das Kältemittelsystem nicht zu beschädigen. Detaillierte Hinweise finden Sie im Abschnitt „INSTALLATION UND ANSCHLUSS“.

Transport- und Handhabungsmethode

VOR DER ERSTEN VERWENDUNG

ERSTGEBRAUCH

Stellen Sie vor der ersten Verwendung sicher, dass das Gerät nicht an die Stromversorgung angeschlossen ist. Öffnen Sie anschließend die Tür des Geräts und reinigen Sie die Trommel mit einem weichen, feuchten Tuch.

⚠ Verwenden Sie keine Lösungsmittel oder Reinigungsmittel, die das Gerät beschädigen könnten (befolgen Sie die Empfehlungen und Warnhinweise der Reinigungsmittelhersteller).

PFLEGEETIKETTEN

Waschen	Maximale Wassertemperatur 95°C (95) (95)	Maximale Wassertemperatur 60°C (60) (60)	Maximale Wassertemperatur 40°C (40) (40)	Maximale Wassertemperatur 30°C (30) (30)	Nur Handwäsche	Nicht waschen
Spülen	Kaltwasser-Spülen (c1)			Nicht spülen		
Chemisch reinigen	Geeignet für chemische Reinigung (jedes Waschmittel kann verwendet werden) (A)	Chemisch reinigen mit Lösungsmittel R11, R113 (P)		Chemisch reinigen mit Kerosin, reinem Alkohol oder R113 (F)	Nicht chemisch reinigen	
Bügeln	Maximale Bügeltemperatur 200°C	Maximale Bügeltemperatur 150°C		Maximale Bügeltemperatur 110°C	Nicht bügeln	
Trocknen im Trockner	Flach liegend trocknen (auf eine ebene Oberfläche legen)	Tropftrocknen Auf der Leine trocknen		Hohe Temperatur Niedrige Temperatur	Nicht im Wäschetrockner trocknen	

VORBEREITUNG DER WÄSCHE

1. Sortieren Sie die Wäsche nach Stoffart und -dicke gemäß den Pflegeetiketten der einzelnen Kleidungsstücke.
2. Leeren Sie alle Taschen; entfernen Sie Metallteile, die Kleidungsstücke oder das Gerät beschädigen könnten; schließen Sie alle Knöpfe; drehen Sie Kleidungsstücke mit Knöpfen oder Stickereien auf links; schließen Sie alle Reißverschlüsse und binden Sie Kordeln fest zu.
3. Legen Sie empfindliche, kleine oder leichte Teile vor dem Trocknen zusammen mit anderen Kleidungsstücken in ein Wäschenetz.
4. Drehen Sie Kleidungsstücke, die zum Pilling neigen oder lange Fasern haben, vor dem Trocknen auf links.
5. Trocknen Sie empfindliche Stoffe nicht im Trockner, da diese beim Trocknen beschädigt werden können. Um Schäden zu vermeiden, geben Sie folgende Artikel nicht in den Trockner:
   - Leder und andere Lederprodukte.
   - Gewachste oder speziell behandelte Kleidungsstücke, die besondere Pflege erfordern.
   - Kleidung mit großen Mengen an Wolle, Kunststoff oder Metallverzierungen.
   - Teile mit Pailletten oder anderen glänzenden Verzierungen.
   - Kleidungsstücke mit Metallteilen, die leicht rosten können.

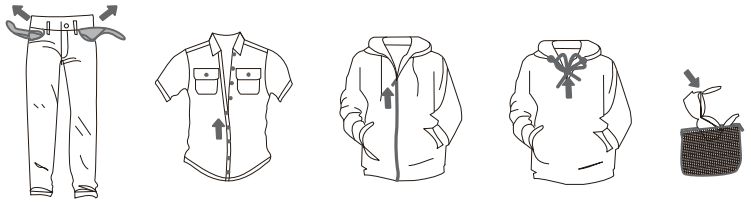

STROMANSCHLUSS

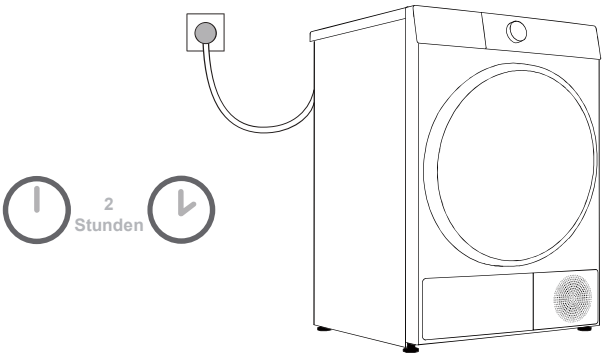

Lassen Sie das Gerät nach der Installation und dem Anschluss auf einer stabilen Oberfläche mindestens 2 Stunden stehen, bevor Sie den Netzstecker einstecken.

Schließen Sie das Gerät an eine ordnungsgemäß geerdete Steckdose an; zwischen Stecker und Steckdose darf sich kein Hindernis befinden. Die Steckdose muss den Sicherheitsanforderungen für die Erdung entsprechen. Stellen Sie sicher, dass die Stromversorgung der auf dem Typenschild angegebenen Spannung und Frequenz entspricht. Grundlegende Informationen zum Gerät finden Sie auf dem Typenschild.

Wir empfehlen die Verwendung eines Überspannungsschutzes, um das Gerät bei Blitzeinschlägen zu schützen.

Verwenden Sie keine Verlängerungskabel oder Adapter, um das Gerät mit Strom zu versorgen.

Schließen Sie das Gerät nicht an Steckdosen an, die für Geräte mit niedriger Last vorgesehen sind.

Ziehen Sie den Stecker niemals mit nassen Händen ab und stecken Sie ihn auch nicht mit nassen Händen ein.

Wartung und Reparaturen dürfen nur von geschultem Fachpersonal durchgeführt werden.

Ein beschädigtes Netzkabel darf nur von Personal ersetzt werden, das vom Hersteller autorisiert wurde.

WÄSCHE ZUM TROCKNEN EINLEGEN

Öffnen Sie die Tür, prüfen Sie die Trommel auf Fremdkörper und legen Sie die Wäsche locker ein.

Schließen Sie die Tür fest, bis ein „Klick“ zu hören ist und sie sicher im Türriegel eingerastet ist.

Überladen Sie die Trommel nicht! Beachten Sie die „Programmtabelle“ für die maximale Beladungskapazität. Eine Überladung kann zu Knitterfalten führen und das Trocknen beeinträchtigen.

Achten Sie darauf, dass alle Kleidungsstücke vollständig in der Trommel liegen, damit sie nicht in der Tür eingeklemmt werden.

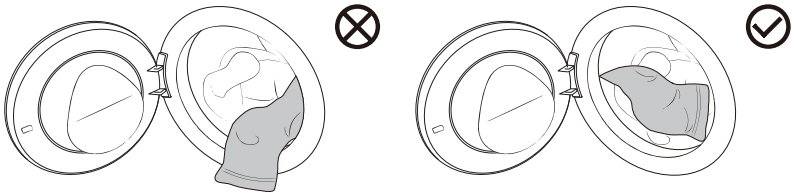

Während des Trocknungszyklus können Sie die Tür öffnen, um Kleidungsstücke hinzuzufügen oder zu entnehmen. Schließen Sie anschließend die Tür und drücken Sie die Taste Start/Pause, um den Vorgang fortzusetzen.

Geben Sie keine Kleidungsstücke in den Trockner, wenn sie nicht ausreichend geschleudert oder ausgewrungen sind (es wird eine Mindestschleuderdrehzahl von 800 U/min empfohlen).

Bei großen Teilen wie Bettwäsche oder Handtüchern schütteln Sie diese auf, bevor Sie sie in die Trommel geben.

PROGRAMME UND FUNKTIONEN

BEDIENFELD

Ihr tatsächliches Bedienfeld kann geringfügig von den Abbildungen in diesem Handbuch abweichen.

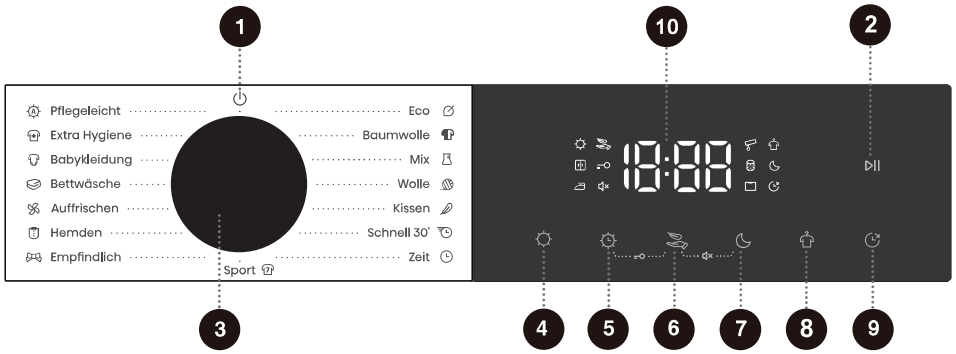

1 Ein/Aus

Gerät ein- oder ausschalten.

2 Start/Pause

Programm starten oder pausieren.

3 Waschzykluswähler

Drehen Sie den Programmwahlknopf, um das Gerät einzuschalten und ein Programm auszuwählen.

4 Trocknungsgrad

Mit dieser Funktion wählen Sie den Trocknungsgrad des Programms.

5 Zeitprogramme

Dient zum Verlängern der Trockenzeit des Programms.

6 Schonend Trocknen

Schonend trocknen ein- oder ausschalten.

7 Nacht Trocken

Dient zum Ein- oder Ausschalten der Funktion „Nacht Trocken“.

8 Knitterschutz

Knitterschutz ein- oder ausschalten.

9 Endzeitvorwahl

Ermöglicht es Ihnen, das Trocknen zu einem für Sie passenden Zeitpunkt zu planen.

5+6 Kindersicherung

Beide Tasten gedrückt halten, um die Kindersicherung ein- oder auszuschalten.

6+7 Stumm

Beide Tasten gedrückt halten, um die Stummschaltungsfunktion ein- oder auszuschalten.

10 Display

Zeigt die verbleibende Programmzeit, die geplante Zeit, Fehlercodes und weitere Informationen an.

PROGRAMMTABELLE

Drehen Sie den Programmwahlknopf, um das passende Programm auszuwählen (abhängig von Stoffart und gewünschtem Trocknungsgrad). Der Programmwahlknopf dreht sich während des Betriebs nicht automatisch mit.

Programm	Programmbeschreibung	Maximale Beladung	Trocknungsart	
			Automatischer Trockenstopp	Zeitgesteuertes Trocknen
Eco	Geeignet zum Trocknen normaler Baumwollkleidungsstücke.	8,0 kg	✓	
Baumwolle	Geeignet zum Trocknen dickerer, unempfindlicher Baumwollkleidungsstücke.	8,0 kg	✓	
Mix	Geeignet zum Trocknen von Synthetiktextilien und Baumwolltextilien.	4,0 kg	✓	
Kissen	Geeignet zum Trocknen daunengefüllter Teile (z. B. Kissen, Daunenmäntel, Jacken usw.). Große Teile sollten getrennt getrocknet werden. Verwenden Sie bei Bedarf das Zeitprogramm.	2,0 kg	✓	
Schnell 30'	Geeignet zum schnellen Trocknen leichter und kleiner Teile (weniger als 3 Stück).	1,0 kg	✓	
Sport	Geeignet zum Trocknen von Outdoor-Bekleidung und Sportbekleidung aus Synthetiktextilien.	2,0 kg	✓	
Empfindlich	Geeignet zum Trocknen sehr empfindlicher Kleidungsstücke aus Synthetik. Die Wäsche kann am Ende des Programms noch leicht feucht sein. Es wird empfohlen, sie zum Trocknen in ein spezielles Wäschenetz zu legen.	1,0 kg	✓	
Hemden	Geeignet zum Trocknen von Hemden aus Baumwolle, Leinen, Synthetik oder Mischgewebe.	2,0 kg	✓	
Bettwäsche	Dieses Programm verfügt über eine Anti-Verhedderungsfunktion für große Teile und eignet sich zum Trocknen voluminöser Kleidungsstücke.	2,5 kg	✓	
Babykleidung	Geeignet zum Trocknen von Babykleidung und Kinderkleidung.	2,0 kg	✓	
Pflegeleicht	Geeignet zum Trocknen unempfindlicher Synthetiktextilien und Baumwollkleidungsstücke mit gleichmäßiger Materialstärke.	4,0 kg	✓	
Wolle	Dieses Programm eignet sich zum Trocknen von Wolle und empfindlichen Kleidungsstücken (bitte die Trocknungshinweise auf dem Pflegeetikett beachten).	1,0 kg		✓
Zeit	Geeignet zum gründlichen Trocknen unempfindlicher Kleidungsstücke. Während des Trocknens wird die Restfeuchtigkeit in den Kleidungsstücken nicht automatisch erkannt. Wählen Sie eine passende Trockenzeit für optimale Ergebnisse – unzureichendes oder übermäßiges Trocknen kann zu Knitterfalten führen.	/		✓
Auffrischen	Dies ist ein Programm, um trockene Kleidungsstücke aufzufrischen. Während dieses Programms ist die Heizfunktion deaktiviert, um die Kleidung besonders schonend zu pflegen.	/		✓
Extra Hygiene	Geeignet für das Trocknen bei hohen Temperaturen, um Milben und andere Allergene zu reduzieren.	2,0 kg		✓

Wenn die Wäsche nicht so trocken ist wie erwartet, versuchen Sie, zusätzliche Funktionen zu nutzen oder ein besser geeignetes Trockenprogramm zu wählen.

WEITERE EINSTELLUNGEN UND FUNKTIONEN

Die Programme verfügen über Standardeinstellungen, einige Funktionen können jedoch angepasst werden. Bevor Sie auf **Start**/Pause drücken, können Sie Einstellungen über die Funktionstasten anpassen.
Einige Einstellungen können bei bestimmten Programmen nicht ausgewählt oder geändert werden. Diese Einstellungen leuchten nicht auf, und die Tasten sind inaktiv (siehe „Funktionsauswahltabelle“). Die meisten Funktionen können nur im Standby-Modus eingestellt werden, bevor das Programm startet. Nach dem Start können die meisten Einstellungen nicht mehr geändert werden.

Ihr tatsächliches Bedienfeld kann geringfügig von den Abbildungen in diesem Handbuch abweichen.

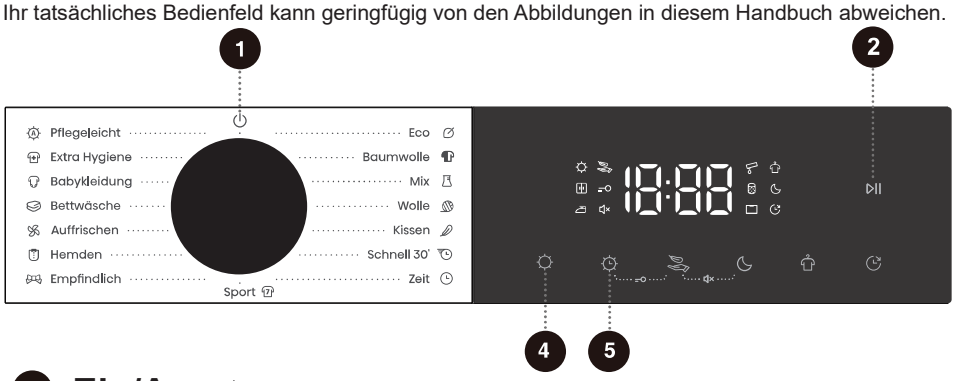

1 Ein/Aus ⏻

Gerät ein- oder ausschalten.
Um die Maschine während eines Programms auszuschalten, drehen Sie den Programmwahlknopf auf „⏻“.
Befindet sich das Gerät im Standby-Modus oder ist das Programm beendet, schaltet es sich nach einer gewissen Zeit ohne Bedienung automatisch ab. Zum Zurücksetzen drehen Sie den Programmwahlknopf auf „⏻“.

2 Start/Pause ▷II

Programm starten oder pausieren.
Ist die Tür nicht geschlossen oder nicht richtig verriegelt, startet das Gerät nicht.

4 Trocknungsgrad ☼

Verwenden Sie diese Funktion, um den gewünschten Trocknungsgrad auszuwählen.
Der aktuelle Trocknungsgrad wird standardmäßig angezeigt. Drücken Sie diese Taste, um durch die verfügbaren Trocknungsgrade zu wechseln: ☼ / ⊞ / ⌂. Die verfügbaren Trocknungsgrade variieren je nach Programm.

„☼“ Extra: Die Kleidungsstücke können nach dem Programm direkt in den Schrank geräumt werden.
„⊞“ Schrank: Nach dem Trocknen sind die Kleidungsstücke bereit zum Tragen.
„⌂“ Bügeln: Nach dem Trocknen noch leicht feucht zum Bügeln.

5 Zeitprogramme ⏲

Diese Funktion verlängert oder verkürzt die Trockenzeit bei Programmen für „Zeitgesteuertes Trocknen“.
Die aktuelle Trockenzeit wird standardmäßig im Display angezeigt. Drücken Sie diese Taste, um durch die Zeiteinstellungen zu wechseln. Die verfügbaren Zeiteinstellungen können je nach Programm variieren.
Gilt nur für Programme mit „Zeitgesteuertem Trocknen“; für Programme mit „Automatik-Trocknen“ nicht verfügbar.
Wählen Sie eine geeignete Trockenzeit aus. Ist sie zu kurz, wird die Wäsche möglicherweise nicht vollständig trocken.

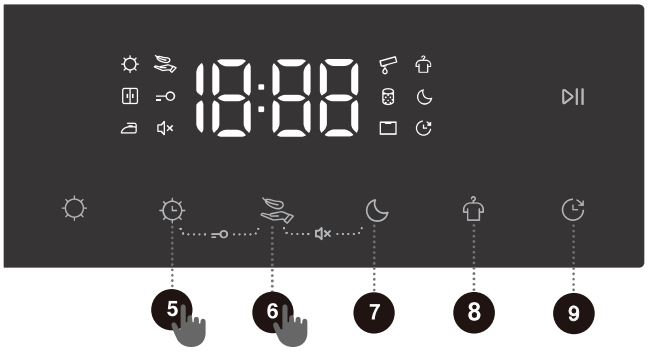

6 Schonend Trocknen

Dieser Modus verwendet eine niedrigere Trocknungstemperatur, um Ihre Kleidungsstücke besonders schonend zu pflegen.
Drücken Sie diese Taste, nachdem Sie ein Programm ausgewählt haben. Das Symbol „“ leuchtet auf und zeigt an, dass der Modus aktiviert ist. Drücken Sie die Taste erneut, um den Modus zu deaktivieren.

7 Nacht Trocken

Diese Funktion reduziert das Geräusch beim Trocknen und eignet sich daher für das Trocknen von Wäsche bei Nacht.
Drücken Sie diese Taste. Das Symbol „“ leuchtet auf, und die Funktion ist aktiviert. Wiederholen Sie denselben Vorgang, um die Funktion zu deaktivieren.

8 Knitterschutz

Diese Funktion aktiviert den Knitterschutz. Nach dem Ende des Programms dreht sich die Trommel in Intervallen, um Knitterfalten zu vermeiden, falls Kleidungsstücke in der Trommel verbleiben.
Drücken Sie diese Taste, nachdem Sie ein Programm ausgewählt haben. Das Symbol „“ leuchtet auf, und der Knitterschutz startet automatisch nach dem Ende des Programms. Drücken Sie die Taste erneut, um diese Funktion auszuschalten.
Während des Knitterschutzes wird die Funktion beendet, wenn eine beliebige Taste gedrückt, der Programmwahlknopf gedreht oder die Tür geöffnet wird.
Wenn keine Bedienung erfolgt, wird das Programm nach der voreingestellten maximalen Dauer von 12 Stunden automatisch beendet.

9 Endzeitvorwahl

Ermöglicht es Ihnen, das Trocknen zu einem für Sie passenden Zeitpunkt zu planen. Stellen Sie die Endzeitvorwahl ein, nachdem Sie das Programm und alle Zusatzfunktionen ausgewählt haben. Drücken Sie diese Taste, um die Funktion Endzeitvorwahl zu aktivieren. Drücken Sie die Taste erneut, um durch die verfügbaren Zeiteinstellungen zu wechseln. Mit jedem Drücken wird die Zeit um 1 Stunde angepasst, bis maximal 24 Stunden.
Die Zeit der Endzeitvorwahl ist die Endzeit des Programms und umfasst die gesamte Programmdauer. Daher muss sie länger sein als die Programmdauer.
Sobald die gewünschte Zeit eingestellt ist, drücken Sie **Start**/Pause, um zu starten. Während der Endzeitvorwahl leuchtet oder blinkt das Symbol „". Es erlischt, wenn das Programm mit Endzeitvorwahl abgeschlossen ist.
Um die Endzeitvorwahl vor dem Programmstart abzubrechen, wählen Sie ein anderes Programm oder eine andere Funktion aus.
Um die Endzeitvorwahl nach dem Start des Programms abzubrechen, schalten Sie das Gerät aus und starten Sie es erneut.

5 + 6 Kindersicherung

Um eine unbeabsichtigte Bedienung zu verhindern und Kinder zu schützen, verfügt dieses Gerät über eine Kindersicherung.
Halten Sie die Tasten „Zeitprogramme“ und „Schonend Trocknen“ gleichzeitig gedrückt, um die Kindersicherung zu aktivieren. Das Symbol „“ leuchtet auf.
Um die Kindersicherung zu deaktivieren, führen Sie denselben Vorgang erneut aus.
Wenn die Kindersicherung aktiviert ist, sind nur die Ein/Aus-Taste und die Funktion zur Deaktivierung der Kindersicherung verfügbar; alle anderen Tasten und der Programmwahlknopf sind gesperrt.
Bei einigen Modellen muss die Kindersicherung nach Programmende oder nach einem Aus- und Neustart des Geräts manuell deaktiviert werden, bevor der Betrieb fortgesetzt werden kann.

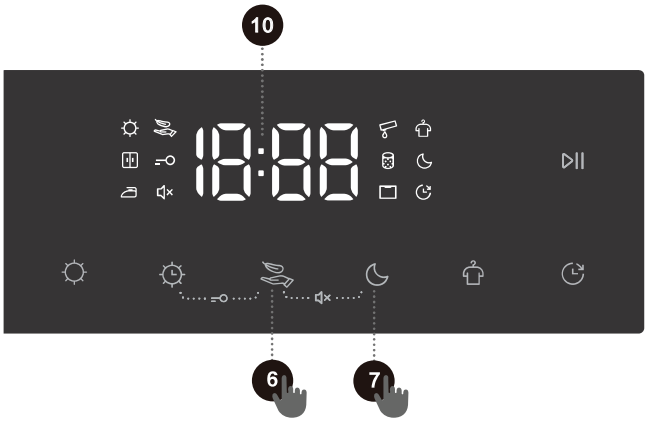

6 + 7 Stumm

Diese Funktion schaltet alle Töne außer Alarmtönen stumm und sorgt so für einen leiseren Betrieb.

Wenn sich das Gerät im Standby-Modus, in der Pause oder im Betriebsmodus befindet, halten Sie die Tasten „Schonend Trocknen“ und „Nacht Trocken“ gleichzeitig gedrückt. Das Stumm-Symbol „🔇“ leuchtet auf, und die Stummschaltungsfunktion ist aktiviert. Um die Stummschaltungsfunktion zu deaktivieren, wiederholen Sie denselben Vorgang; alle Töne werden wiederhergestellt.

Nach dem Ende des Programms oder nach einem Neustart des Geräts bleibt die Stummschaltungsfunktion unverändert.

10 Display

Zeigt die verbleibende Programmzeit, die geplante Zeit, Fehlercodes und weitere Informationen an.
Die angezeigte Restzeit kann von der tatsächlichen Laufzeit abweichen. Das Gerät passt die Trockenzeit automatisch an Wäscheart, Beladungsmenge, Trocknungsgrad und Umgebungstemperatur an.

Symbole

	Symbol für Wassertank entleeren: Wenn dieses Symbol aufleuchtet, leeren Sie den Kondensattank. Nachdem Sie den Kondensattank entleert und wieder eingesetzt haben, drücken Sie die Taste „**Start**/ Pause“, um den Betrieb fortzusetzen.
	Symbol für Flusen- und Rückstandsreinigung: Wenn dieses Symbol blinkt, entfernen Sie Flusen und Rückstände.
	Symbol für Verdampferreinigung: Wenn dieses Symbol aufleuchtet, bedeutet dies, dass das Gerät 20 Betriebszyklen abgeschlossen hat und der Verdampfer gereinigt werden muss.

FUNKTIONSAUSWAHLTABELLE

	Programm	Trocknungsgrad	Zeitprogramme	Schonend Trocknen	Nacht Trocken	Knitterschutz	Endzeitvorwahl	Kindersicherung	Stumm
SENSORGE-STEUERTES TROCKNEN	Eco	–	–	–	–	•	•	•	•
	Baumwolle	•	–	•	•	•	•	•	•
	Mix	•	–	•	•	•	•	•	•
	Kissen	•	–	–	–	•	•	•	•
	Schnell 30'	–	–	–	–	•	•	•	•
	Sport	•	–	•	–	•	•	•	•
	Empfindlich	•	–	•	–	•	•	•	•
	Hemden	•	–	•	–	•	•	•	•
	Bettwäsche	•	–	–	•	•	•	•	•
	Babykleidung	•	–	•	–	•	•	•	•
	Pflegeleicht	•	–	•	•	•	•	•	•
MANUELL TROCKEN	Wolle	–	•	•	–	•	•	•	•
	Zeit	–	•	–	–	•	•	•	•
	Auffrischen	–	•	–	–	•	•	•	•
	Extra Hygiene	–	•	–	–	•	•	•	•

• Funktion verfügbar
– Funktion nicht verfügbar

PROGRAMM STARTEN

Nachdem Sie das Programm und alle Zusatzfunktionen ausgewählt haben, drücken Sie **Start**/ Pause, um zu starten.

ENDE DES PROGRAMMS

Wenn das Programm beendet ist, gibt das Gerät einen Signalton aus, und „End“ erscheint auf dem Display. Drücken Sie die Ein/Aus-Taste, um das Gerät auszuschalten. Im Standby-Modus oder nach dem Ende eines Programms schaltet sich das Gerät nach einer gewissen Zeit ohne Bedienung automatisch aus.

Schalten Sie das Gerät nach dem Ende des Programms aus, öffnen Sie die Tür und entnehmen Sie die Wäsche aus der Trommel.

WARTUNG UND REINIGUNG

Regelmäßige Wartung verlängert die Lebensdauer des Geräts. Trennen Sie das Gerät vor Wartungsarbeiten immer von der Stromversorgung.

Kinder dürfen das Gerät nicht ohne Aufsicht reinigen oder warten.

Der Trockner verfügt über ein Mehrfachfiltersystem, um Rückstände vom Wärmetauscher fernzuhalten.

Betreiben Sie das Gerät nicht ohne eingesetztes Flusensieb oder mit einem beschädigten Flusensieb, da überschüssige Fasern zu Fehlfunktionen führen können.

Verwenden Sie niemals aggressive Chemikalien, Scheuermittel oder Lösungsmittel zur Reinigung des Geräts. Dadurch wird die Oberfläche beschädigt.

REINIGUNG DES FILTERS

Reinigen Sie das Flusensieb nach jedem Trocknungszyklus.

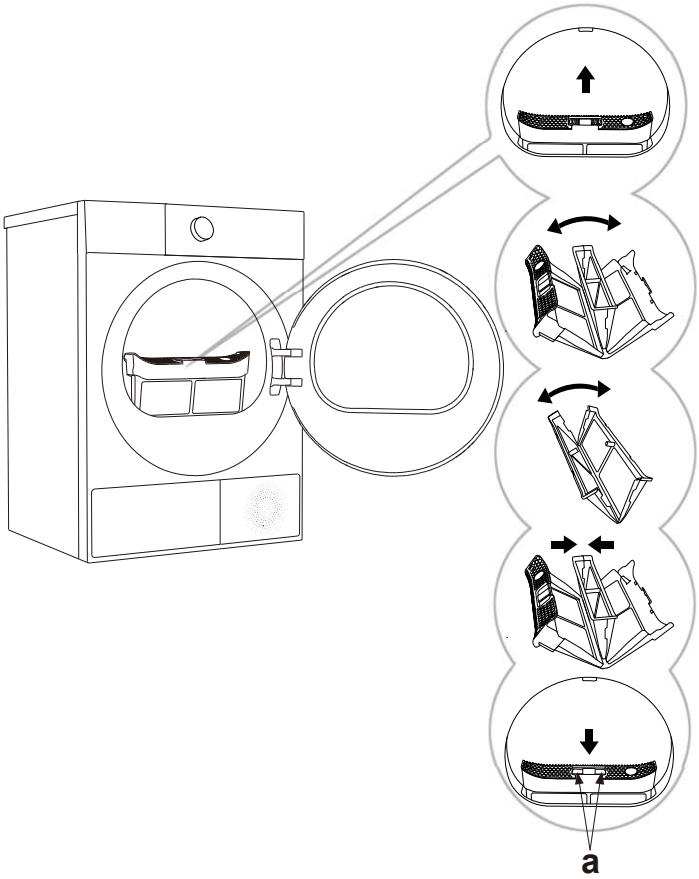

1 Entnehmen Sie das Flusensieb.

2 Öffnen Sie das Flusensieb.

3 Öffnen Sie die Filter und entfernen Sie Flusen, Fasern und Fäden vorsichtig. Spülen Sie diese bei Bedarf mit warmem Wasser ab und lassen Sie sie vollständig trocknen.

4 Setzen Sie das Flusensieb wieder zusammen. Entfernen Sie bei Bedarf Flusen von der Türgummidichtung.

5 Setzen Sie das Flusensieb wieder ein (achten Sie darauf, dass die Seite „a“ zu Ihnen zeigt).

Betreiben Sie den Trockner niemals ohne das Flusensieb.

Beachten Sie die Anweisungen zur ordnungsgemäßen Reinigung des Flusensiebs; eine unsachgemäße Reinigung kann zu Flusenansammlungen und einer verringerten Trocknungsleistung führen. Eine regelmäßige und ordnungsgemäße Reinigung des Flusensiebs verkürzt die Trockenzeit, spart Energie und hilft, Fehlfunktionen zu vermeiden.

REINIGUNG DES WÄRMETAUSCHERS

Beim Reinigen des Wärmetauschers kann Wasser überlaufen. Es wird empfohlen, ein saugfähiges Tuch auf den Boden zu legen.

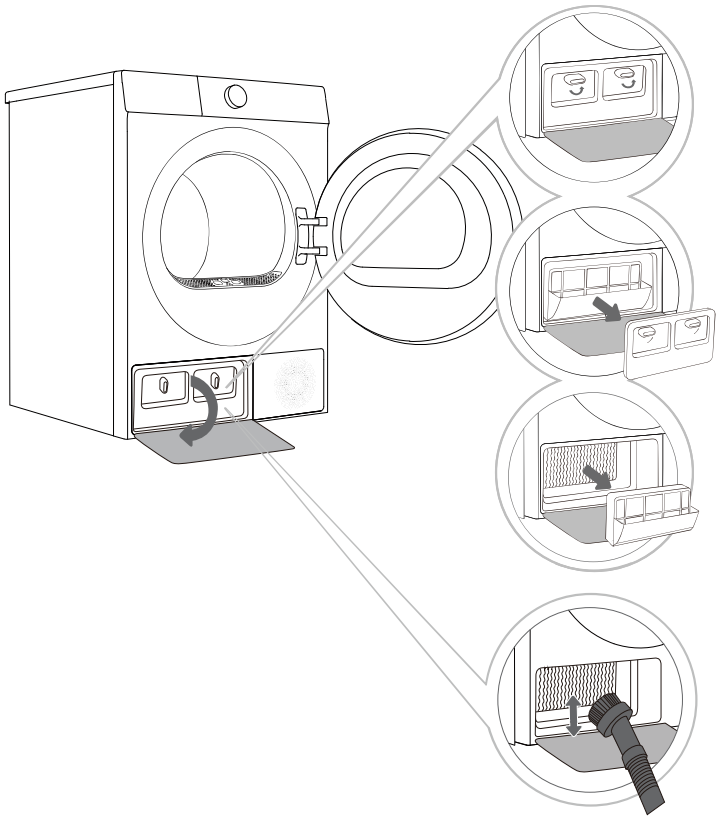

1 Drücken Sie den Türriegel unten links, um die Tür des Wärmetauschers zu öffnen.

2 Drehen Sie den Verriegelungsknopf an der inneren Türabdeckung in die Position Entriegeln und entfernen Sie die innere Türabdeckung.

3 Für Modelle mit Wärmepumpenfilter: Entnehmen Sie nach dem Abnehmen der inneren Türabdeckung vorsichtig den Filter. Wischen Sie Staub mit einem feuchten Tuch ab oder spülen Sie den Filter unter fließendem Wasser aus. Lassen Sie ihn vor dem Wiedereinsetzen vollständig trocknen.

4 Nach einer gewissen Nutzungsdauer kann sich Staub auf der Oberfläche des Wärmetauschers ansammeln. Verwenden Sie einen Staubsauger oder eine weiche Bürste, um den Staub zu entfernen. Modelle mit Filter: Entnehmen Sie den Filter, um Zugang zum Wärmetauscher zu erhalten. Modelle ohne Filter: Entfernen Sie die innere Türabdeckung, um Zugang zum Wärmetauscher zu erhalten. Bürsten Sie die Metalllamellen bei der Reinigung mit einer weichen Bürste vorsichtig von oben nach unten ab. Wenden Sie keine übermäßige Kraft an, um Verformungen oder Beschädigungen zu vermeiden. Berühren Sie diese nicht direkt mit den Händen, um Verletzungen zu vermeiden.

5 Setzen Sie nach der Reinigung den Wärmepumpenfilter (falls vorhanden) und die innere Türabdeckung in der richtigen Reihenfolge wieder ein. Ziehen Sie den Verriegelungsknopf fest und schließen Sie die Abdeckung des Wärmetauschers.

Berühren Sie die inneren Metallteile des Wärmetauschers nicht mit bloßen Händen, um Schnittverletzungen zu vermeiden. Tragen Sie beim Reinigen des Wärmetauschers geeignete Schutzhandschuhe.

Eine unsachgemäße Reinigung der Metalllamellen des Wärmetauschers kann das Gerät dauerhaft beschädigen. Drücken Sie nicht mit harten Gegenständen (z. B. mit dem Kunststoffrohr eines Staubsaugers) auf die Metalllamellen.

Reinigen Sie den Wärmetauscher mindestens einmal nach jeweils 20 Trocknungszyklen.

ENTLEEREN DES KONDENSATTANKS

Wenn der Kondensattank voll ist, pausiert der Trockner automatisch. Entleeren Sie den Tank wie folgt:

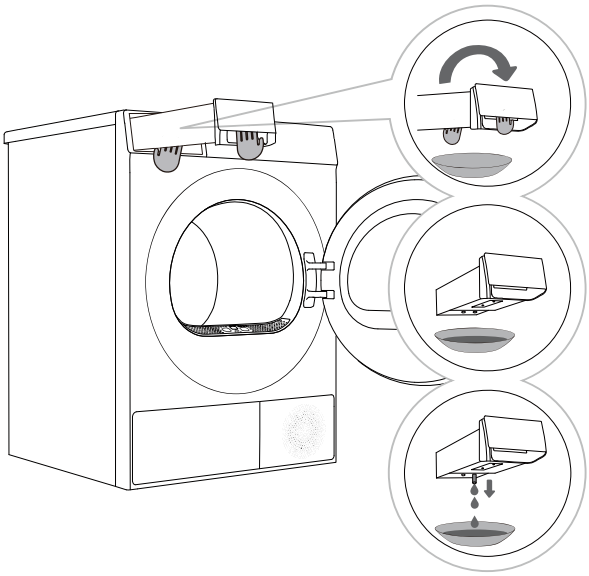

1 Ziehen Sie den Kondensattank mit beiden Händen heraus (siehe Abbildung).

2 Drehen Sie den Tank über einem Becken, Spülbecken oder einem anderen geeigneten Behälter um.

3 Entleeren Sie den Kondensatbehälter.

4 Setzen Sie den Tank wieder in seine ursprüngliche Position ein.

Leeren Sie den Kondensattank nach jedem Trocknungszyklus aus.

Das Wasser aus dem Kondensattank ist nicht trinkbar. Nach ausreichender Filterung kann dieses Wasser zum Bügeln verwendet werden.

Geben Sie keine Chemikalien oder Duftstoffe in den Kondensattank.

REINIGUNG DES FEUCHTIGKEITSSENSORS

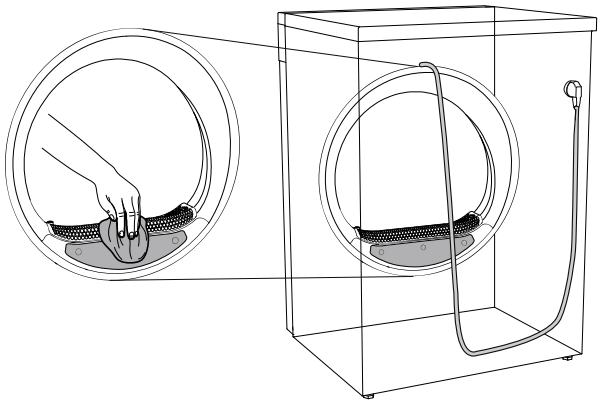

Der Feuchtigkeitssensor überwacht kontinuierlich den Feuchtigkeitsgehalt der Wäsche, um eine genaue und effiziente Trocknungsleistung zu gewährleisten. Um eine Beeinträchtigung der Sensorleistung durch Kalkablagerungen zu verhindern, führen Sie regelmäßig die folgenden Reinigungsschritte durch:

1. Schalten Sie das Gerät aus und öffnen Sie die Tür.
2. Warten Sie, bis das Gerät abgekühlt ist. Verwenden Sie einen weichen Schwamm, der mit sauberem Wasser befeuchtet ist, um die Sensoroberfläche sanft abzuwischen.

Verwenden Sie keine Stahlwolle, Schleifpads oder andere harte oder grobe Werkzeuge, die die Sensorbeschichtung beschädigen könnten.

Verwenden Sie keine Lösungsmittel, Alkohol oder chemische Reinigungsmittel.

Vergewissern Sie sich, dass der Sensor vollständig trocken ist, bevor Sie das Gerät wieder mit Strom versorgen.

WASSERTANKFILTER REINIGEN (gilt für bestimmte Modelle)

Der Wasserbehälterfilter kann mit der Zeit durch Ablagerungen verstopfen. Es wird empfohlen, diesen einmal im Monat zu reinigen.

• Bei Modellen mit Dampffunktion stellen Sie sicher, dass der Wasserbehälter genügend Wasser enthält, um Dampf zu erzeugen. Wenn Sie die Dampffunktion zum ersten Mal verwenden oder wenn das Symbol Wasser niedrig auf dem Display erscheint, füllen Sie den Behälter mit reinem Wasser.

• Bei Modellen ohne Dampffunktion keinen Wasser in den Behälter füllen – entfernen Sie einfach den Filter und reinigen Sie ihn. Ziehen Sie den Kondenswasserbehälter gerade heraus, um ihn zu entfernen.

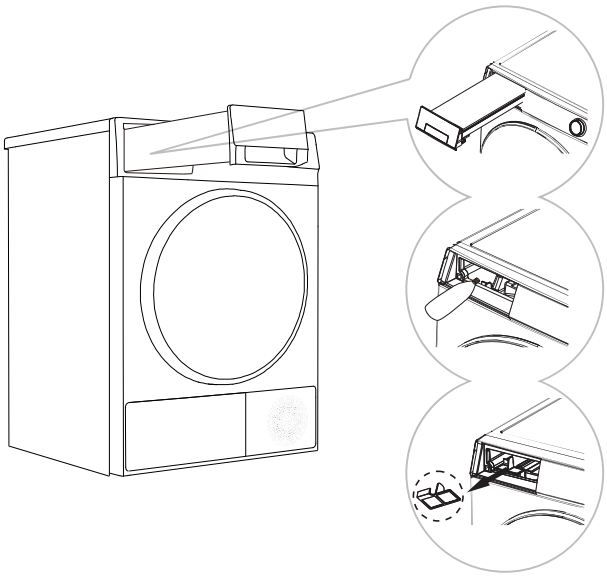

1 Ziehen Sie den Kondenswasserbehälter gerade heraus, um ihn zu entfernen.

2 Gießen Sie mit einem Kessel oder einer Flasche mit schmalem Ausguss etwa 500 ml gereinigtes Wasser in den Wassertank.

3 Fassen Sie den unteren Wasserbehälterfilter mit den Fingern und ziehen Sie ihn heraus. Spülen Sie den Filter gründlich unter sauberem Wasser und setzen Sie ihn dann ordnungsgemäß wieder ein. Stellen Sie schließlich den Kondensatwasserbehälter wieder an seinen ursprünglichen Platz.

REINIGEN SIE DIE TÜRGUMMIDICHTUNG

Prüfen Sie die Türgummidichtung regelmäßig und reinigen Sie sie bei Bedarf mit einem feuchten Tuch.

Lassen Sie die Tür nach dem Gebrauch zur Belüftung und zum Trocknen leicht geöffnet.

REINIGEN SIE DIE GERÄTEAUSSENSEITE

Trennen Sie das Gerät von der Stromversorgung, bevor Sie die Außenseite reinigen.

Wischen Sie die Geräteaußenseite und das Bedienfeld mit einem weichen, feuchten Tuch ab. Trocknen Sie alles mit einem weichen, trockenen Tuch ab.

Verwenden Sie keine Lösungsmittel, Scheuermittel oder Reinigungsmittel, die das Gerät beschädigen könnten. Befolgen Sie stets die Empfehlungen und Warnungen des Reinigungsmittelherstellers. Wischen Sie die Tür mit einem feuchten Tuch ab, und trocknen Sie sie dann mit einem weichen, trockenen Tuch nach.

Verwenden Sie nicht zu viel Wasser, um das Gerät zu reinigen.

FEHLERBEHEBUNG

Das Gerät verfügt über mehrere automatische Sicherheitsfunktionen, um Fehler schnell zu erkennen und entsprechende Maßnahmen einzuleiten. Die meisten Fehler sind geringfügig und können schnell behoben werden.

Wenn das Gerät nicht ordnungsgemäß funktioniert, erscheint eine Fehlermeldung auf dem Display. Befolgen Sie in diesem Fall bitte die empfohlenen Maßnahmen.

Wenn das Problem nach dem Befolgen der Anweisungen weiterhin besteht, wenden Sie sich an den Kundendienst.

Schäden, die durch Reparaturen des Benutzers oder nicht autorisiertes Personal verursacht werden, liegen in der Verantwortung des Benutzers und sind nicht durch die Garantie abgedeckt.

Fehlersymptome	Empfohlene Lösung
Gerät startet nicht	◇ Überprüfen Sie den Stromanschluss. ◇ Stellen Sie sicher, dass Sie die Taste Start/Pause gedrückt haben. ◇ Stellen Sie sicher, dass die Tür richtig geschlossen ist. ◇ Prüfen Sie, ob eine Sicherung durchgebrannt ist, ein Schutzschalter ausgelöst wurde oder ein Stromausfall vorliegt.
Gerät startet nicht; auf dem Display wird „End“ angezeigt	◇ Prüfen Sie, ob das ausgewählte Programm korrekt ist. ◇ Stellen Sie sicher, dass sich Wäsche in der Trommel befindet.
Trocknen dauert zu lange	◇ Prüfen Sie, ob das ausgewählte Programm korrekt ist. ◇ Prüfen Sie, ob die Kleidungsstücke ineinander verheddert sind. ◇ Stellen Sie sicher, dass das Flusensieb sauber ist. ◇ Einige Programme umfassen nach dem Trocknen eine Abkühlphase.
Schlechte Trocknungsleistung	◇ Stellen Sie sicher, dass die Kleidungsstücke ordnungsgemäß geschleudert (ausgewrungen) wurden. ◇ Prüfen Sie, ob das ausgewählte Programm korrekt ist. ◇ Stellen Sie sicher, dass die Beladungsmenge nicht zu groß ist. ◇ Sortieren Sie die Kleidungsstücke nach der erforderlichen Trockenzeit; mischen Sie keine schnell trocknenden mit schwer trocknenden Teilen. ◇ Vermeiden Sie eine Überladung mit schweren Kleidungsstücken. ◇ Stellen Sie sicher, dass das Flusensieb sauber ist.
Die verbleibende Zeit im Display bleibt stehen oder springt	◇ Abweichungen der Restzeit aufgrund von Gewebeart, Beladung, Feuchtigkeit oder Umgebung sind normal.
Die Wäsche ist zerknittert	◇ Eine zu lange Trocknungsdauer kann zu Faltenbildung führen; versuchen Sie, die Trockenzeit zu reduzieren. ◇ Die Kleidungsstücke wurden nach dem Ende des Programms zu lange im Trockner gelassen.
Die angezeigte Programmdauer stimmt nicht mit der tatsächlichen Laufzeit überein	◇ Bei Programmen, die automatisch enden, wenn die Wäsche trocken ist, wird die angezeigte Trocknungsdauer je nach Standardumgebung, anfänglicher Wäschefeuchtigkeit, Beladungsmenge und -art berechnet. Die Trocknungszeit wird automatisch angepasst, wenn sich die Bedingungen ändern. Der Unterschied zwischen der tatsächlichen Zeit und der angezeigten Zeit ist normal und gewährleistet den besten Trocknungseffekt.

Schäden, die durch äußere Einflüsse (Blitzschlag, Stromausfälle, Naturkatastrophen usw.) verursacht werden, sind nicht durch die Garantie abgedeckt.

Fehlersymptome	Empfohlene Lösung
Das Gerät ist zu laut	◇ Suchen Sie nach Münzen, losen Knöpfen, Nägeln und anderen Gegenständen und entfernen Sie diese sofort. ◇ Überprüfen Sie das Flusensieb. Entfernen Sie alle Gegenstände, die im Flusensieb stecken geblieben sind. ◇ Achten Sie darauf, dass der Trockner eben und stabil auf dem Boden steht. ◇ Das Gerät kann summen, weil sich die Luft durch die Trommel und den Ventilator bewegt. Das ist normal.
Die Wäsche schrumpft	◇ Die Anweisungen zur Pflege der Kleidung wurden nicht befolgt. Verwenden Sie eine niedrige oder keine Wärme-Einstellungen.
Es bleiben Flusen auf der Kleidung zurück	◇ Das Flusensieb wurde nicht ordnungsgemäß gereinigt. ◇ Die Wäsche wurde nicht ordnungsgemäß sortiert. ◇ Einige Stoffe haben mehr Flusen und sollten getrennt von Stoffen getrocknet werden, an denen die Flusen leicht haften bleiben. ◇ Papiertaschentücher, Papier usw. wurden in den Taschen gelassen.
Das Gerät riecht streng	◇ Der Geruch kann durch das Gummimaterial im Gerät verursacht werden. Dies ist der natürliche Gummigeruch und wird nach mehreren Anwendungen verschwinden. ◇ Verwenden Sie beim Waschen ein Waschmittel, das den Empfehlungen des Herstellers entspricht. Wenn zu viel Waschmittel verwendet wird, kann sich unaufgelöstes Waschmittel auf der Wäsche ansammeln und Gerüche verursachen. ◇ Gerüche können auch von Kleidungsstücken kommen, die nach dem Waschen in der Waschmaschine liegen geblieben sind. Entladen Sie die Wäsche unverzüglich nach Beendigung des Trocken- oder Waschgangs. ◇ Überprüfen Sie, ob derselbe Geruch in der Waschmaschine wahrnehmbar ist. Wenn ja, reinigen Sie die Trommel der Waschmaschine gemäß der Bedienungsanleitung. ◇ Stellen Sie immer sicher, dass beide Flusensiebe sauber gehalten werden. Wenn nach dem Trocknen Rückstände im Flusensieb verbleiben, können diese Gerüche verursachen. Trocknen Sie das Flusensieb nach der Reinigung ebenfalls vollständig.
Das Gerät ist eingeschaltet und wird direkt nach einem Stromausfall gestartet, funktioniert aber nicht	◇ Wenn das Programm auf Pause steht, können die eingestellten Funktionen nicht geändert werden. Wenn das Programm oder die Funktion während des Betriebs geändert werden muss oder wenn der Strom während des Betriebs ausfällt und wiederhergestellt werden muss, wählen Sie das gewünschte Programm und die Funktion aus und starten Sie das Gerät erneut.

FEHLERCODES UND FEHLERBEHEBUNG

Wenn das Gerät nicht ordnungsgemäß funktioniert und die folgenden Codes anzeigt, muss dies nicht auf einen Fehler hinweisen. Entnehmen Sie die empfohlenen Maßnahmen der Code-Tabelle.

Einige Codes gelten nur für bestimmte Modelle; maßgeblich sind die tatsächlich an Ihrem Gerät angezeigten Meldungen.

Problem / Fehler	Beschreibung	Lösung
F50/F51	Gestörter Sensor	Schalten Sie das Gerät aus und dann wieder ein. Wenn das Problem weiterhin besteht, wenden Sie sich an einen Servicetechniker.
F21	Anormales Display und Netzplatine	Schalten Sie das Gerät aus und dann wieder ein. Wenn das Problem weiterhin besteht, wenden Sie sich an einen Servicetechniker.
F22	Ungewöhnliche Anzeige, Motorsteuerplatine und Leistungsplatine	Schalten Sie das Gerät aus und dann wieder ein. Wenn das Problem weiterhin besteht, wenden Sie sich an einen Servicetechniker.
Sonstige	Fehler am Elektronikmodul	Schalten Sie das Gerät aus und dann wieder ein. Wenn das Problem weiterhin besteht, wenden Sie sich an einen Servicetechniker.

WARTUNG

Bevor Sie einen Techniker kontaktieren

Geben Sie bei der Kontaktaufnahme mit dem Kundendienst das Modell Ihres Geräts an.

Modell, Code/ID, Typ und Seriennummer finden Sie auf dem Typenschild des Geräts.

⚠ Verwenden Sie für Reparaturen nur zugelassene Ersatzteile.

Reparaturen oder Garantieansprüche, die auf unsachgemäße Installation oder Verwendung zurückzuführen sind, sind nicht durch die Garantie abgedeckt. In diesen Fällen trägt der Benutzer die Reparaturkosten.

HINWEISE ZUR VERWENDUNG

Die energieeffizienteste Art des Trocknens besteht darin, die empfohlene Wäschemenge pro Ladung zu trocknen (siehe PROGRAMMTABELLE).

Das Trocknen von Wäsche aus besonders empfindlichen Stoffen, die sich verformen können, wird nicht empfohlen.

Die Verwendung von Weichspüler im Waschgang ist nicht erforderlich, da die Wäsche nach dem Trocknen in dem Gerät weich und geschmeidig ist. Die Trocknungszeit ist kürzer und der Stromverbrauch geringer, wenn die Wäsche vor dem Trocknen gründlich ausgewrungen oder geschleudert wird. Die Wahl des richtigen Trockenprogramms hilft, Übertrocknung, Probleme beim Vorbügeln oder das Einlaufen von Stoffen zu verhindern.

Eine regelmäßige Reinigung der Filter führt zu einer optimalen Trockenzeit und minimalem Stromverbrauch.

Beim Trocknen kleiner Mengen oder einzelner Kleidungsstücke erkennt der Sensor den tatsächlichen Feuchtigkeitsgrad der Wäsche eventuell nicht. Verwenden Sie in diesen Fällen Programme für trockene Wäsche oder das Zeitprogramm.

ENTSORGUNG

Die Verpackung besteht aus umweltfreundlichen Materialien und kann recycelt oder sicher entsorgt werden. Die Verpackung ist mit Recyclingkennzeichnungen versehen.

Das Symbol auf dem Produkt oder der Verpackung zeigt an, dass es nicht über den normalen Hausmüll entsorgt werden darf. Bringen Sie dieses Produkt zu einer Sammelstelle für das Recycling von Elektrogeräten.

Entfernen Sie bei der Entsorgung des Geräts alle Netzkabel und machen Sie Türschlösser sowie Schalter unbrauchbar, um jedes Risiko des Eingeschlossenseins zu vermeiden.

Eine ordnungsgemäße Entsorgung hilft, mögliche Schäden für die Umwelt und die menschliche Gesundheit zu vermeiden. Weitere Informationen zum Recycling erhalten Sie bei Ihren örtlichen Behörden, Ihrem Entsorgungsunternehmen oder in dem Geschäft, in dem das Produkt gekauft wurde.

VERBRAUCHSDATEN-TABELLE

Programmanweisungen

Die Tabelle zeigt den Stromverbrauch und die Trockenzeit für eine Testladung Wäsche bei verschiedenen Beladungen nach dem Schleudern in einer Waschmaschine.

Für die unten angegebenen Verbrauchswerte gelten die folgenden Bedingungen.

Temperatur der Zuluft	Raumtemperatur
Luftfeuchtigkeit der Zuluft	50-60%
Trocknungstemperatur	Normal

Programm	Nennkapazität (kg)	Schleudern (U/min)	Anfangsfeuchtigkeit (%)	Ungefährer Programmverbrauch (kWh)*	Ungefähre Programmdauer (stunden:minuten)*	Endfeuchtigkeitsgehalt (%)
Eco	8,0	1000	60	1,66	3:34	0,0
	4,0	1000	60	0,80	1:55	0,0
Mix Extra	4,0	1200	40	0,52	1:26	0,0
Mix Schrank	4,0	1200	40	0,46	1:02	2,0
Mix Bügeln	4,0	1200	40	0,39	0:50	10,0
Baumwolle extra	8,0	1000	60	1,69	3:21	-2,0
	4,0	1000	60	0,90	1:55	-2,0
Baumwolle bügeln	8,0	1000	60	1,11	2:11	12,0
	4,0	1000	60	0,67	1:23	12,0
Wolle	1,0	600	70	0,68	1:30	1,0

1. Die angegebenen Werte für Programme, die nicht das Eco-Programm betreffen, dienen nur als Richtwerte.
2. Gemäß der Norm EN 61121 und der Verordnung (EU) 2023/2533 der Kommission muss bei der Prüfung des Eco-Programms mit voller und teilweiser Beladung der Ablaufschlauch an das Gerät angeschlossen sein, damit das Kondenswasser extern abgeleitet werden kann. Wenn der Ablaufschlauch noch nicht angeschlossen ist, lesen Sie im Abschnitt „Ablaufschlauch anschließen“ die Installationsanweisungen.
3. Das Eco-Programm wurde zum Trocknen feuchter Baumwollwäsche entwickelt und dient der Bewertung der Einhaltung der EU-Ökodesign-Vorschriften.
4. Das Eco-Programm ist das energieeffizienteste Programm zum Trocknen feuchter Baumwollwäsche.
5. Die Beladung des Haushaltswäschetrockners bis zur maximalen Kapazität, wie vom Hersteller für jedes Programm angegeben, trägt zur Energieeinsparung bei.
6. Bei voller Beladung des Eco-Programms beträgt die Luftschallemission des Trocknungszyklus: 64 dB.
7. Die Produktinformationen und der QR-Code befinden sich auf dem Energieverbrauchsetikett. Durch Scannen des QR-Codes können die Produktregistrierungsinformationen abgerufen werden.
8. Der Stromverbrauch im Aus-Zustand beträgt 0,5 W. Das Gerät schaltet nach 10 Minuten Inaktivität automatisch in den Aus-Zustand.

Das Produktdatenblatt kann durch Scannen des QR-Codes auf dem Energieetikett aufgerufen werden.

Aufgrund von Unterschieden bei Wäschetyp, Beladungsmenge, Schleudern, Schwankungen der Stromversorgung sowie der Umgebungstemperatur und -feuchtigkeit können die vom Benutzer gemessenen Werte von denen in der Tabelle abweichen.

Wir behalten uns das Recht vor, Änderungen und Korrekturen an der Anleitung ohne vorherige Ankündigung vorzunehmen.

TYPISCHE VERBRAUCHSTABELLE

Parameter	Einheit	Wert
Nennkapazität für das Eco-Programm, bei 0,5 kg-Schritten (c)	kg	8,0
Der Energieverbrauch des Eco-Programms bei voller Beladung (E_{dry})	kWh/ Trocknungszyklus	1,66
Energieverbrauch des Eco-Programms bei Teillast (E_{dry}, ½)	kWh/ Trocknungszyklus	0,80
Gewichteter Energieverbrauch des Eco-Programms (E_{tC})	kWh/ Trocknungszyklus	1,01
Standard-Energieverbrauch des Eco-Programms (SE_C)	kWh/ Trocknungszyklus	1,70
Energieeffizienzindex (EEI)	/	59,4
Programmdauer für das Eco-Programm bei voller Beladung (T_{dry})	stunden:minuten	3:34
Programmdauer für das Eco-Programm bei Teillast (T_{dry}½)	stunden:minuten	1:55
Gewichtete Programmdauer für das Eco-Programm (T_t)	stunden:minuten	2:19
Durchschnittliche Kondensationseffizienz des Eco-Programms bei vollständiger Beladung (C_{dry}) (falls zutreffend)	%	85
Durchschnittliche Kondensationseffizienz des Eco-Programms bei Teillast (C_{dry}½) (falls zutreffend)	%	85
Gewichtete Kondensationseffizienz des Eco-Programms (C_t) (falls zutreffend)	%	85
Luftschall-Emission während des Eco-Programms	dB(A) (Referenz: 1 pW)	64
Stromverbrauch im Ausschaltmodus (P_o) (falls zutreffend)	W	0,50
Stromverbrauch im Standby-Modus (P_{sm}) (falls zutreffend)	W	N/A
Zeigt das Display im Standby-Modus Informationen an?	/	Nein
Stromverbrauch im vernetzten Standby-Modus (P_{nsm}) (falls zutreffend)	W	N/A
Stromverbrauch im Verzögerungsstart-Modus (P_{ds}) (falls zutreffend)	W	4,00

X0806****