Copyright UNOLD AG | www.unold.de

UNOLD®

LEGELAND
Eiskugelbereiter



Bedienungsanleitung

Instructions for use | Notice d´utilisation
Gebruiksaanwijzing | Istruzioni per l'uso
Instrucciones de uso | Instrukcja obsługi

Modell 48995

Copyright UNOLD AG | www.unold.de

INHALTSVERZEICHNIS

Bedienungsanleitung Modell 48995

Technische Daten 8
Symbolerklärung....8
Sicherheitshinweise 8
Vor dem ersten Gebrauch....12
Hinweise zum Wasser....13
Bedienfeld 14
Eiskugeln herstellen....14
Wasser ablaufen lassen 16
Reinigen und Pflegen....17
Automatisches Reinigungsprogramm 17
Probleme lösen....18
Garantiebestimmungen 20
Entsorgung / Umweltschutz 20
Service-Adressen 21
Informationen für den Fachhandel....21
Hinweise Energieverbrauch....99

Instructions for use Model 48995

Technical Specifications....22
Explanation of symbols....22
For your safety....22
Before first use....26
Notes on water quality....26
Control panel....27
Making ice balls 28
Draining water from ice ball maker 29
Cleaning and maintenance 30
Automatic cleaning program 30
Troubleshooting 31
Guarantee Conditions....33
Waste Disposal/Environmental Protection ..33
Service 21

Notice d´utilisation Modèle 48995

Spécification technique 34
Explication des symboles....34
Pour votre sécurité....34
Avant la première utilisation 38
Remarques concernant l'eau....39
Panneau de touches de commande 39
Fabriquer des glaçons 40
Vider l'eau 41
Nettoyage et entretien....42
Programme de nettoyage automatique 43
Solutionner les problèmes 43
Conditions de Garantie....46
Traitement des déchets /
Protection de l'environnement....46
Service 21

Gebruiksaanwijzing Model 48995

Technische gegevens 47
Verklaring van de symbolen....47
Voor uw veiligheid....47
Vóór het eerste gebruik....51
Aanwijzingen bij het water....52
Bedieningspaneel 52
IJsbollen maken 53
Water laten weglopen 54
Reiniging en onderhoud 55
Automatisch reinigingsprogramma....56
Probleemoplossing....56
Garantievoorwaarden....59
Verwijderen van afval /
Milieubescherming 59
Service 21

Copyright UNOLD AG | www.unold.de

INHALTSVERZEICHNIS

Istruzioni per l'uso Modello 48995

Dati tecnici 60
Significato dei simboli 60
Per la vostra sicurezza.....60
Preparazione al primo utilizzo 64
Avvertenze relative all'acqua 65
Pannello di controllo 65
Produzione delle sfere di ghiaccio 66
Scarico dell'acqua 67
Cura e pulizia.....68
Programma di pulizia automatica 69
Risoluzione dei problemi 69
Norme die garanzia.....72
Smaltimento / Tutela dell'ambiente 72
Service 21

Manual de instrucciones Modelo 48995

Datos técnicos 73
Explicación de los símbolos 73
Para su seguridad 73
Antes del primer uso 77
Indicaciones sobre el agua.....78
Panel de mando 78
Fabricar bolas de hielo 79
Vaciado del agua 81
Limpieza y cuidado.....81
Programa automático de limpieza.....82
Solución de problemas.....82
Condiciones de Garantia.....85
Disposición/Protección del
medio ambiente 85

Instrukcja obsługi Model 48995

Dane techniczne.....86
Objaśnienie symboli.....86
Dla bezpieczeństwa użytkownika 86
Przed pierwszym użyciem 90
Wskazówki dotyczące wody 91
Panel obsługi 92
Produkcja kostek lodu 92
Wypuszczanie wody.....94
Czyszczenie i pielęgnacja 94
Automatyczny program czyszczenia 95
Rozwiązywanie problemów.....96
Warunki gwarancji.....98
Utylizacja / ochrona środowiska.....98
Service 21

Weitere Informationen zu unserem Sortiment erhalten Sie unter www.unold.de

Copyright UNOLD AG | www.unold.de

EINZELTEILE

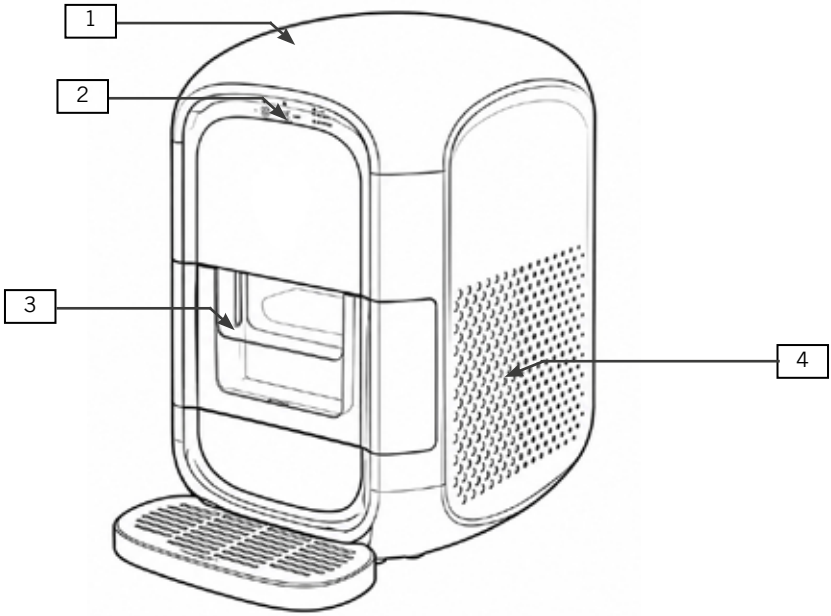

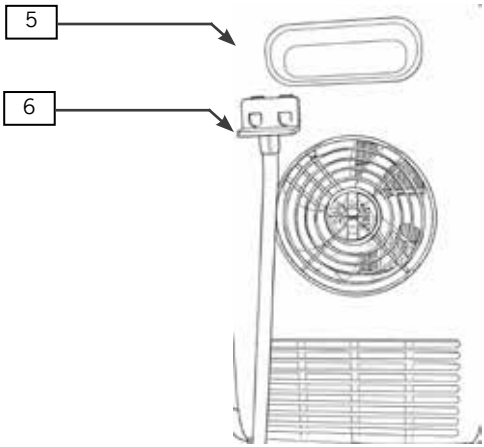

Geräterückseite

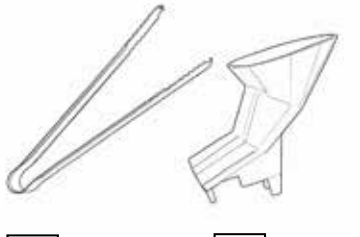

Copyright UNOLD AG | www.unold.de

DE Ab Seite 8

1	Gehäuse
2	Bedienfeld
3	Eiskugelschublade
4	Lüftungsgitter
5	Griff
6	Restwasserablaufschlauch mit Verschluss
7	Eiskugelzange
8	Wasser-Einfülltrichter

EN Page 22

1	Housing
2	Control panel
3	Ice ball drawer
4	Ventilation grille
5	Handle
6	Residual water drain hose with seal
7	Ice tongs
8	Water funnel

FR Pagina 34

1	Boîtier
2	Panneau de touches de commande
3	Tiroirs à glaçons ronds
4	Grille de ventilation
5	Poignée
6	Tuyau flexible d'écoulement de l'eau résiduelle avec bouchon
7	Pince à glaçons
8	Entonnoir de remplissage d'eau

NL Pagina 47

1	Behuizing
2	Bedieningspaneel
3	IJsbollenlade
4	Ventilatierooster
5	Handvat
6	Afvoerslang voor restwater met afsluiting
7	IJsbollentang
8	Watervultrechter

Copyright UNOLD AG | www.unold.de

EINZELTEILE

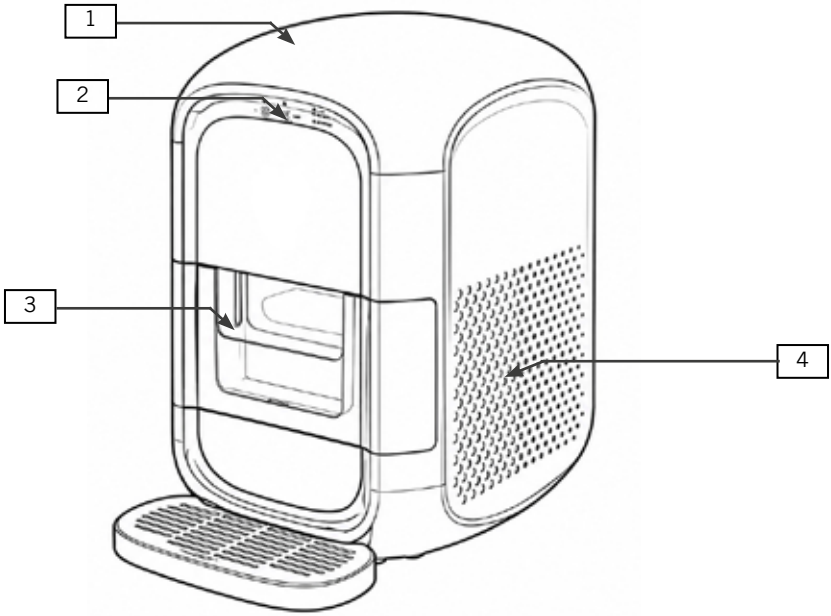

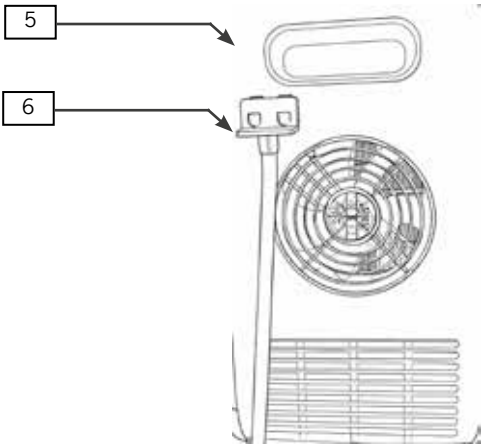

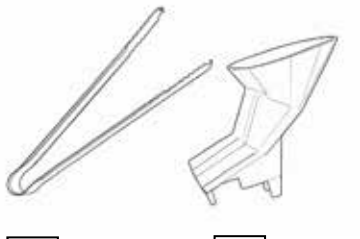

Copyright UNOLD AG | www.unold.de

IT Pagina 60

1	Corpo esterno
2	Pannello di controllo
3	Cassetto delle sfere di ghiaccio
4	Griglia di ventilazione
5	Maniglia
6	Tubo di scarico dell'acqua residua con chiusura
7	Pinza per sfere di ghiaccio
8	Imbuto di riempimento dell'acqua

ES Página 73

1	Carcasa
2	Panel de mando
3	Cajón de bolas de hielo
4	Rejillas de ventilación
5	Asa
6	Manguera de desagüe del agua residual con tapón
7	Pinzas para bolas de hielo
8	Embudo de llenado de agua

PL Strony 86

1	Obudowa
2	Panel obsługi
3	Szuflada na kulki lodu
4	Kratka wentylacyjna
5	Rączka
6	Wąż odpływu resztek wody z zamknięciem
7	Szczypce do kulek lodu
8	Lejek do wlewania wody

Copyright UNOLD AG | www.unold.de

BEDIENUNGSANLEITUNG MODELL 48995

TECHNISCHE DATEN

Leistung:	130 W, 220–240 V~, 50 Hz
Maße:	ca. 27,3 x 46 x 44,6 cm (L/B/H)
Zuleitung:	ca. 180 cm
Gewicht:	ca. 13,5 kg
Gehäuse:	Kunststoff
Klimaklasse:	ST/N/SN/T
Kühlmittel:	R600a/22 g
Wassertank:	1,2 Liter Wasservolumen
Ausstattung:	2 Eiskugeln pro Herstellungszyklus, Reinigungsprogramm, Restwasserablauf, Silikonform für 4 Kugeln zur Aufbewahrung
Zubehör:	Bedienungsanleitung, Einfülltrichter, Eiszange, Silikonform

CE

Änderungen und Irrtümer in Ausstattungsmerkmalen, Technik, Farben und Design vorbehalten

SYMBOLERKLÄRUNG



Dieses Symbol kennzeichnet eventuelle Gefahren, die Verletzungen nach sich ziehen können oder zu Schäden am Gerät führen.



Dieses Symbol weist auf eine eventuelle Brandgefahr hin.



Dieses Symbol weist Sie auf eine eventuelle Verbrennungsgefahr hin. Gehen Sie hier immer besonders achtsam vor.

SICHERHEITSHINWEISE

Bitte lesen Sie die folgenden Anweisungen und bewahren Sie diese auf.

Personen im Haushalt

1. Dieses Gerät kann von Kindern ab 8 Jahren sowie von Personen mit reduzierten physischen, sensorischen oder mentalen Fähigkeiten oder Mangel an Erfahrung und/oder Wissen benutzt werden, wenn sie beaufsichtigt oder bezüglich des sicheren Gebrauchs des Geräts unterwiesen wurden und die daraus resultierenden Gefahren verstanden haben.

Copyright UNOLD AG | www.unold.de

2. Kinder dürfen nicht mit dem Gerät spielen.
3. Reinigung und benutzerseitige Wartung dürfen nicht von Kindern durchgeführt werden, es sei denn, sie sind älter als 8 Jahre und werden beaufsichtigt.
4. Bewahren Sie das Gerät und das Kabel außerhalb der Reichweite von Kindern unter 8 Jahren auf.

Anforderungen im Hinblick auf den Aufstellort und die Bedienung des Geräts

5. Gerät nur an Wechselstrom mit Spannung gemäß Typenschild anschließen.
6. Dieses Gerät darf nicht mit einer externen Zeitschaltuhr oder einem Fernbedienungssystem betrieben werden.
7. Tauchen Sie das Gerät oder die Zuleitung keinesfalls in Wasser oder andere Flüssigkeiten ein.
8. Das Gerät und die Zuleitung dürfen nicht in der Spülmaschine gereinigt werden.
9. Das Gerät ist ausschließlich für den Haushaltsgebrauch oder ähnliche Verwendungszwecke bestimmt, z. B.
   - Teeküchen in Geschäften, Büros oder sonstigen Arbeitsstätten,
   - Verwendung durch Gäste in Hotels, Motels oder sonstigen Beherbergungsbetrieben,
   - in Privatpensionen oder Ferienhäusern.
10. Das Gerät bzw. die Zuleitung niemals mit nassen Händen berühren.
11. Stellen Sie das Gerät aus Sicherheitsgründen niemals auf heiße Oberflächen, ein Metalltablett oder einen nassen Untergrund.
12. Das Gerät oder die Zuleitung dürfen nicht in der Nähe von Flammen betrieben werden.
13. Benutzen Sie den Eiskugelbereiter stets auf einer freien, ebenen Oberfläche.
14. Halten Sie mindestens 15 cm Abstand zu anderen Gegenständen, um eine ausreichende Belüftung des Geräts zu gewährleisten.

Copyright UNOLD AG | www.unold.de

15. Verwenden Sie keine elektrischen Geräte im Inneren des Geräts, es sei denn, diese wurden vom Hersteller empfohlen.
16. Achten Sie darauf, dass die Zuleitung nicht über den Rand der Arbeitsfläche hängt, da dies zu Unfällen führen kann, wenn z. B. Kleinkinder daran ziehen.
17. Der Eiskugelbereiter darf nicht im Freien benutzt oder gelagert werden.
18. Das Gerät darf nur nach ordnungsgemäßem Zusammenbau benutzt werden.
19. Füllen Sie nur klares, kaltes Wasser in den Wassertank.
20. Führen Sie keine Gegenstände in das Innere des Geräts ein. Andernfalls besteht Verletzungsgefahr.
21. Lassen Sie das Gerät nach dem Auspacken mindestens zwei Stunden stehen, bevor Sie es in Betrieb nehmen, um Schäden am Kompressor zu vermeiden.
22. Schalten Sie das Gerät nicht zu oft hintereinander ein und aus, da dies dem Kompressor schaden kann. Ist das Gerät ausgeschaltet, warten Sie mindestens 3 Minuten, bevor Sie es erneut einschalten.
23. Schalten Sie das Gerät aus und ziehen Sie den Netzstecker, bevor Sie es bewegen. Andernfalls kann das Gerät beschädigt werden.
24. Das Gerät darf nicht mit Zubehör anderer Hersteller oder Marken benutzt werden, um Schäden zu vermeiden.
25. Nach Gebrauch sowie vor dem Reinigen den Netzstecker aus der Steckdose ziehen. Das Gerät niemals unbeaufsichtigt lassen, wenn der Netzstecker eingesteckt ist.
26. Reinigen Sie das Gerät nach jedem Gebrauch.
27. Versuchen Sie keinesfalls, das Gerät selbst zu reparieren, da Gefahr durch Stromschlag besteht.
28. Prüfen Sie regelmäßig das Gerät, den Netzstecker und die Zuleitung auf Verschleiß oder Beschädigungen. Bei Beschädigung des Anschlusskabels oder anderer Teile senden Sie das Gerät bitte zur Überprüfung und

Copyright UNOLD AG | www.unold.de

Reparatur an unseren Kundendienst. Unsachgemäße Reparaturen können zu erheblichen Gefahren für den Benutzer führen und haben den Ausschluss der Garantie zur Folge.

29. Wenn die Anschlussleitung dieses Geräts beschädigt wird, muss sie durch den Hersteller oder seinen Kundendienst oder eine ähnlich qualifizierte Person ersetzt werden, um Gefährdungen zu vermeiden.



Öffnen Sie auf keinen Fall das Gehäuse des Geräts. Es besteht die Gefahr eines Stromschlags.
Lassen Sie das Gerät nach dem Auspacken bitte mindestens zwei Stunden mit geöffnetem Eisbehälter stehen, bevor Sie es in Betrieb nehmen. Das Kühlmittel im Gerät muss sich erst absenken, da sonst der Kompressor beschädigt werden kann.
Füllen Sie ausschließlich reines Trinkwasser in das Gerät. Verwenden Sie niemals Wasser mit Zusätzen oder anderen flüssigen Lebensmitteln. Diese verstopfen die Leitungen im Gerät und können das Gerät beschädigen.



Warnung: Lagern Sie keine explosiven Stoffe wie Sprühdosen mit entzündlichen Treibgasen in diesem Gerät. Die Lüftungsöffnungen an der Geräteabdeckung und innerhalb des Geräts dürfen keinesfalls blockiert werden.
Benutzen Sie keine mechanischen Vorrichtungen oder Hilfsmittel zur Beschleunigung des Abtauvorgangs, sofern sie nicht vom Hersteller empfohlen wurden.
Beschädigen Sie nicht den Kältekreislauf.
Benutzen Sie keine elektrischen Geräte innerhalb des Lebensmittelfachs des Geräts, sofern sie nicht vom Hersteller empfohlen wurden.

Copyright UNOLD AG | www.unold.de

Der Kompressor kann im Betrieb sehr heiß werden – Verbrennungsgefahr!

Der Hersteller übernimmt keine Haftung bei fehlerhafter Montage, bei unsachgemäßer oder fehlerhafter Verwendung oder nach Durchführung von Reparaturen durch nicht autorisierte Dritte.

VOR DEM ERSTEN GEBRAUCH

Achten Sie beim Auspacken und Entfernen der Verpackung darauf, dass das Gerät nicht um mehr als 45 ° gekippt wird, da sonst der Kompressor im Gerät beschädigt werden kann.

1. Achten Sie beim Auspacken und Entfernen der Verpackung darauf, dass das Gerät nicht um mehr als 45 ° gekippt wird, da sonst der Kompressor im Gerät beschädigt werden kann.
2. Entfernen Sie alle Verpackungsmaterialien und ggf. Transportsicherungen sowie die Schutzkappe am Netzstecker. Halten Sie Verpackungsmaterial von Kindern fern – Erstickungsgefahr! Entsorgen Sie Verpackungsmaterial gemäß den vor Ort geltenden Richtlinien.

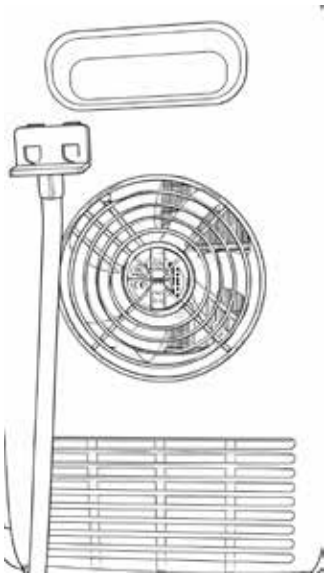

3. Prüfen Sie das Gerät auf Beschädigungen. Nehmen Sie das Gerät bei sichtbaren Beschädigungen nicht in Betrieb, sondern wenden Sie sich an unseren Kundendienst.
4. Prüfen Sie, ob alle aufgeführten Zubehörteile vorhanden sind.
5. Reinigen Sie alle Teile mit einem feuchten Tuch, wie im Kapitel „Reinigen und Pflegen“ beschrieben.
6. Prüfen Sie, ob alle Teile ordnungsgemäß zusammengebaut sind und das Gerät stabil und waagrecht steht.
7. Stellen Sie sicher, dass der Restwasserablauf an der Geräterückseite durch die Verschlusskappe verschlossen und in der Halterung eingerastet ist, wie in der Abbildung gezeigt.

Copyright UNOLD AG | www.unold.de

8. Zu allen anderen Gegenständen wie Wänden, Schränken oder Küchengeräten muss mindestens 15 cm Abstand gehalten werden.
9. Lassen Sie das Gerät nach dem Auspacken am Aufstellort mindestens 2 Stunden stehen. Vorzeitiges Einschalten kann den Kompressor beschädigen.
10. Schließen Sie das Gerät mittels der Zuleitung an das Stromnetz (220–240 V~, 50 Hz) an.

HINWEISE ZUM WASSER

1. Bitte verwenden Sie ausschließlich Trinkwasser, um Eiskugeln herzustellen. Verwenden Sie keine Zusätze, Aromastoffe oder Ähnliches, diese können das Gerät verunreinigen. Verwenden Sie außerdem kein destilliertes Wasser. Das verwendete Wasser sollte nicht kühler als 7 °C und nicht wärmer als 35 °C sein. Zudem erzielen Sie die besten Resultate, wenn das Gerät in einer Umgebungstemperatur von 15 °C bis maximal 38 °C arbeitet.
2. Tipp: Im Regelfall stellt das Gerät leicht trübe Eiskugeln her, was jedoch die Qualität der Eiskugeln nicht beeinträchtigt. Dies liegt am besonders schnellen Gefriervorgang. Um kristallklare Eiskugeln zu erhalten, verwenden Sie Trinkwasser, welches zuvor abgekocht und abgekühlt wurde.

Copyright UNOLD AG | www.unold.de

BEDIENFELD

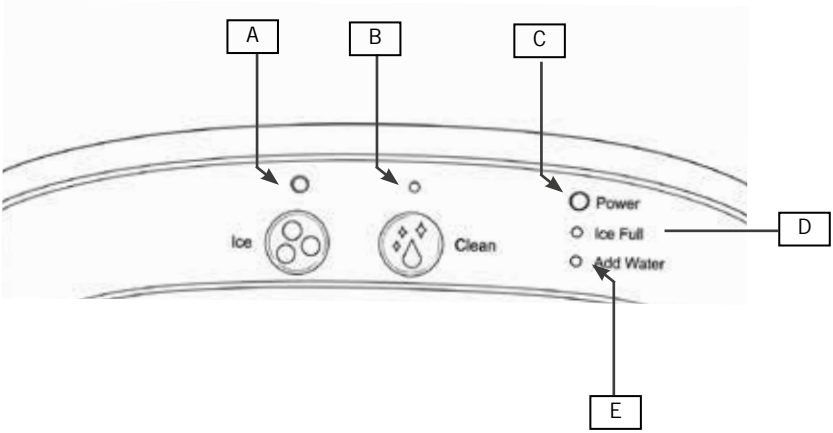

A	**Taste „Ice“** Start und Stopp der Eiskugelproduktion
B	**Taste „Clean“** Start der Reinigungsfunktion
C	**Kontrollleuchte „Power“** leuchtet, sobald das Gerät mit dem Stromnetz verbunden ist
D	**Kontrollleuchte „Ice Full“** leuchtet, wenn die Eiskugelschublade voll ist und geleert werden muss
E	**Kontrollleuchte „Add Water“** leuchtet, wenn Wasser nachgefüllt werden muss

EISKUGELN HERSTELLEN

Hinweis: Nach spätestens 24 Stunden muss das Wasser im Eiskugelbereiter aus hygienischen Gründen ausgewechselt werden.

1. Bereiten Sie das Gerät wie im Kapitel „Vor dem ersten Gebrauch“ beschrieben, vor.
2. Ziehen Sie die Eiskugelschublade vollständig aus dem Gehäuse. Ziehen Sie die Schublade dabei zunächst nach vorn und dann leicht nach oben,

Copyright UNOLD AG | www.unold.de

um sie entriegeln und komplett herausziehen zu können. Während der Eisproduktion muss die Schublade immer vollständig eingesetzt sein.

3. Setzen Sie den Wassereinfülltrichter wie in der Abbildung gezeigt auf die untere Gehäusekante, bis der Trichter festsitzt.
4. Füllen Sie durch den Trichter frisches klares, kaltes Wasser bis zur Markierung „Max.“ in den Wassertank ein. Füllen Sie Wasser nicht über die „Max“-Markierung hinaus ein, um zu vermeiden, dass Wasser herausläuft. Wurde versehentlich zu viel Wasser eingefüllt, muss dieses über den Restwasserablauf entfernt werden (siehe Kapitel „Wasser ablaufen lassen“). Achtung: Eiskugeln aus Fruchtsaft können nicht hergestellt werden. Die in den Früchten enthaltene Säure kann zu Beschädigungen am Gerät führen.
5. Schieben Sie die Schublade wieder vollständig in das Gehäuse.
6. Drücken Sie die Taste „Ice“ auf dem Bedienfeld, um den Eisbereitungszyklus zu starten.
7. Der Eisbereitungszyklus dauert je nach Raumtemperatur etwa 60 Minuten.

Kontrollleuchte „Add Water“ blinkt

8. Wenn die Wasserpumpe kein Wasser mehr fördern kann, stoppt das Gerät automatisch und die Anzeige „Add Water“ erscheint.
9. Füllen Sie Wasser bis zur maximalen Wasserstandmarkierung nach und drücken Sie anschließend erneut die Taste „Ice“, um das Gerät wieder einzuschalten. Achtung: Lassen Sie das Gerät mindestens 3 Minuten ruhen, damit sich das Kältemittel im Kompressor setzen kann, bevor Sie es neu starten.

Kontrollleuchte „Ice Full“ blinkt

10. Der Eiskugelbereiter beendet den Betrieb automatisch, wenn die Eiskugelschublade voll ist. In diesem Fall erscheint die Anzeige „Ice Full“
11. Ziehen Sie die Eiskugelschublade aus dem Gehäuse und entnehmen Sie die Eiskugeln mit der Zange. Setzen Sie dann die Eiskugelschublade wieder ein.
12. Hinweis: Direktes Sonnenlicht oder starke Lichtreflexionen können die Sensoren beeinträchtigen. Falls das Gerät nicht stoppt, obwohl Eiskugeln den Sensor blockieren, stellen Sie es an einen Ort ohne direkte Sonneneinstrahlung.

Eiskugelproduktion beenden

13. Drücken Sie die Taste „Ice“ um das Gerät zu stoppen. Das Gerät wechselt nun in den Stand-by-Modus, ggf. läuft der Kompressor noch einige Minuten.

Copyright UNOLD AG | www.unold.de

14. Ziehen Sie die Eiskugelschublade nicht vor Abschluss des Herstellungszyklus heraus. Andernfalls können die Eiskugeln in den Wassertank fallen. Ziehen Sie die Eiskugelschublade aus dem Gehäuse und entnehmen Sie die Eiskugeln mit der Zange. Lassen Sie eventuell noch vorhandenes Wasser aus dem Gerät ab, wie im Kapitel „Wasser ablaufen lassen“ beschrieben.
15. Achten Sie bitte darauf, die Eiskugeln nicht zu lange in der Eiskugelschublade zu lassen, da sie sonst schmelzen. Wenn Sie die Eiskugeln nicht gleich verwenden möchten, lagern Sie diese im Tiefkühlfach. Tipp: In der mitgelieferten Silikonform können Sie bis zu 4 Eiskugeln im Tiefkühlfach aufbewahren.
16. Lassen Sie den Eiskugelbereiter nach dem Gebrauch geöffnet stehen, um die Bildung von Pilzen oder Bakterien zu vermeiden.

WASSER ABLAUFEN LASSEN

1. Möchten Sie das eingefüllte Wasser wieder aus dem Gerät ablaufen lassen, gehen Sie bitte wie folgt vor:



Ziehen Sie den Netzstecker aus der Steckdose. Achten Sie darauf, das Gerät nicht zu stark zu kippen, um Schäden am Kompressor zu vermeiden.

2. Schieben Sie das Gerät vorsichtig an die Kante der Arbeitsfläche oder der Küchenspüle, so dass die Geräterückseite nach vorn zeigt.
3. Der Ablaufschlauch ist an der Geräterückseite mittels der Verschlussklappe am Gehäuse eingehakt. Ziehen Sie die Verschlussklappe leicht nach oben, so dass sie sich aushakt.
4. Halten Sie den Ablaufschlauch über eine ausreichend große Schüssel oder die Küchenspüle.
5. Ziehen Sie die Verschlussklappe ab.
6. Halten Sie den Schlauch nach unten, warten Sie, bis das Wasser ganz aus dem Gerät gelaufen ist, und verschließen Sie dann den Ablaufschlauch wieder sorgfältig mit der Verschlussklappe.
7. Haken Sie den Ablaufschlauch mit der Verschlussklappe wieder an der Gehäuserückseite ein.

Copyright UNOLD AG | www.unold.de

REINIGEN UND PFLEGEN



Vor dem Reinigen stets das Restwasser ablassen und den Netzstecker aus der Steckdose ziehen.

1. Das Gerät und die Zuleitung dürfen nicht in Wasser oder eine andere Flüssigkeit eingetaucht oder in der Spülmaschine gereinigt werden.
2. Wischen Sie das Gehäuse mit einem feuchten Tuch ab. Die Eiskugelschublade und den Einfülltrichter können Sie mit etwas warmem Spülwasser reinigen. Die Eiskugelschublade ist mit einer Silikonmatte ausgestattet. Entnehmen Sie diese Matte und reinigen Sie sie gründlich, bevor Sie diese wieder in die Eiskugelschublade legen.
3. Den Wassertank können Sie bei Bedarf ebenfalls mit einem feuchten Tuch auswischen.
4. Verwenden Sie keine scharfen Scheuermittel, Stahlwolle, metallischen Gegenstände, heißen Reinigungsmittel oder Desinfektionsmittel.
5. Lassen Sie die Eiskugelschublade nach dem Gebrauch offenstehen, um die Bildung von Pilzen oder Bakterien zu vermeiden.
6. Gerät und Netzstecker müssen vollkommen trocken sein, bevor das Gerät wieder benutzt werden darf.
7. Bewahren Sie den vollständig getrockneten Eiskugelbereiter an einem trockenen und sicheren Ort auf, um ihn vor Staub, Stößen, Hitze und Feuchtigkeit zu schützen.
8. Wichtiger Hinweis: Wenn das Gerät längere Zeit nicht benutzt wurde, kann sich Luft in der Wasserpumpe befinden und so die Funktion beeinträchtigen. In diesem Fall leuchtet die Kontrollleuchte „Add Water“. Drücken Sie die Taste „Ice“, um das Gerät neu zu starten. Ist das Problem anschließend nicht behoben, nehmen Sie bitte Kontakt mit unserem Kundendienst auf.

AUTOMATISCHES REINIGUNGSPROGRAMM

1. Das automatische Selbstreinigungsprogramm hilft, Ablagerungen im Wassersystem zu entfernen und sorgt für hygienisch saubere Eiskugeln. Es sollte daher in regelmäßigen Abständen durchgeführt werden. Die Häufigkeit hängt von der Verwendung des Gerätes ab, bei normaler Nutzung z. B. einmal alle 2-4 Wochen, bei sehr hartem Wasser oder sichtbaren Ablagerungen aber auch häufiger.
2. Füllen Sie Wasser bis zur Markierung „Max“ in den Wassertank.

Copyright UNOLD AG | www.unold.de

3. Stecken Sie den Netzstecker in eine Steckdose und drücken Sie die Taste „Clean“ um das Selbstreinigungsprogramm zu starten.
4. Das Reinigungsprogramm dauert ca. 5–10 Minuten.
5. Nach Abschluss der Reinigung lassen Sie das Wasser aus dem Wassertank über den Auslass an der Rückseite des Geräts ab.

PROBLEME LÖSEN

Fehler	Ursache	Lösung
Der Kompressor brummt sehr laut.	Spannung zu niedrig.	Schalten Sie das Gerät aus und prüfen Sie, ob das Gerät an einer 220–240 V~-Steckdose angeschlossen ist.
Kontrollleuchte „Add water“ leuchtet.	Kein Wasser im Wassertank	Füllen Sie Wasser bis zur Max-Markierung ein.
	Zu viel Luft in der Pumpe	Drücken Sie die Taste „Ice“ um das Gerät neu zu starten.
Es leuchtet keine Kontrollleuchte, wenn Sie das Gerät einschalten.	Das Gerät ist nicht richtig angeschlossen.	Prüfen Sie, ob der Netzstecker richtig in die Steckdose gesteckt wurde.
	Ein Bauteil ist defekt.	Nehmen Sie Kontakt zu unserem Kundenservice auf.

Copyright UNOLD AG | www.unold.de

Fehler	Ursache	Lösung
Eiskugeln kleben aneinander	Zu kaltes Wasser	Füllen Sie lauwarmes Wasser in den Wassertank.
	Zu kühle Umgebungs-temperatur	
	Eisreste aus vorheriger Herstellung im Wassertank	Gerät ausschalten, Netzstecker ziehen und das Eis entfernen.
Das Gerät läuft, es entstehen aber keine Eiskugeln	Kompressor oder Lüfter defekt	Nehmen Sie Kontakt mit unserem Kundenservice auf.
	Probleme mit dem Kühlmittel	
Alle Kontrollleuchten blinken gleichzeitig	Der Wassertank im hinteren Gehäuseteil ist durch Eis blockiert	Netzstecker ziehen, Eis entfernen. Netzstecker wieder einstecken, Taste „Ice drücken. Nach 3 Minuten startet das Gerät wieder.
Das Gerät läuft, aber das Wasser wird warm	Magnetventil defekt	Das Magnetventil muss ersetzt werden. Nehmen Sie Kontakt mit unserem Kundenservice auf.
Der Eiskorb ist voll, aber die Kontrollleuchte „Ice Full“ leuchtet nicht	Der Sensor ist defekt	Betreiben Sie das Gerät nur in Innenräumen. Ist das Problem trotzdem nicht gelöst, nehmen Sie Kontakt mit unserem Kundenservice auf.
Das Gerät zeigt „ICE FULL“ an, der Eisbehälter ist jedoch noch nicht voll.	Eine Eiskugel blockiert die Lichtschranke	Eiskugeln entfernen
	Die Photo-LED ist verschmutzt/verkalkt	LED mit einem feuchten Tuch reinigen

Copyright UNOLD AG | www.unold.de

GARANTIEBESTIMMUNGEN

Wir gewähren auf dieses Gerät der Marke UNOLD eine Garantie von 24 Monaten – bei gewerblichem Gebrauch 12 Monate – ab dem Kaufdatum, für Schäden, die bei bestimmungsgemäßem Gebrauch nachweislich auf Werksfehler zurückzuführen sind. Innerhalb der Garantiezeit beheben wir Material- und Herstellungsfehler nach unserem Ermessen durch Reparatur oder Umtausch. Unsere Garantieleistungen gelten ausschließlich für in Deutschland und Österreich verkaufte Geräte. Bei anderen Ländern wenden Sie sich bitte an den zuständigen Importeur. Geräte, für die eine Mängelbeseitigung beansprucht wird, senden Sie bitte zusammen mit einer Kopie des maschinell erstellten Kaufbelegs, auf dem das Kaufdatum ersichtlich sein muss, sowie einer Fehlerbeschreibung gut verpackt an unseren Kundendienst. Auf unserer Internetseite https://unold.de/pages/rucksendungen können Sie sich einen Rücksendeschein ausdrucken (nur für Einsendungen aus Deutschland und Österreich). Von der Garantie ausgeschlossen sind Schäden durch Verschleiß, unsachgemäße Handhabung und Nichteinhaltung der Wartungs- und Pflegeanweisungen. Der Garantieanspruch erlischt, wenn Reparaturen oder Eingriffe am Gerät von dritter Stelle vorgenommen werden. Diese Herstellergarantie beschränkt weder Ihre gesetzlichen Rechte noch Ihre Ansprüche gegenüber dem Verkäufer oder Händler aus dem Kaufvertrag gemäß den Bestimmungen des Bürgerlichen Gesetzbuches (BGB). Ihre gesetzlichen Rechte als Verbraucher, insbesondere Ihre Rechte auf Gewährleistung und die gesetzlichen Mängelansprüche gemäß §§ 437 ff. BGB, bleiben unberührt.

UNOLD AG, Mannheimer Straße 4, D-68766 Hockenheim

ENTSORGUNG / UMWELTSCHUTZ

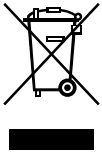

Unsere Geräte werden auf hohem Qualitätsniveau für eine lange Nutzungsdauer hergestellt. Regelmäßige Wartung und fachgerechte Reparaturen durch unseren Kundendienst können die Nutzungsdauer des Gerätes verlängern. Wenn ein Gerät defekt und nicht mehr zu reparieren ist, beachten Sie bitte: Dieses Produkt darf nicht zusammen mit dem normalen Hausmüll entsorgt werden. Es besteht eine gesetzliche Bestimmung, Elektro- und Elektronikaltgeräte (Altgeräte) sowie Batterien und Akkumulatoren getrennt vom Hausmüll zu entsorgen. Sie erkennen diese Altgeräte durch das nebenstehende Symbol der durchgestrichenen Mülltonne (WEEE-Symbol).
Sie müssen daher dieses Produkt an einer ausgewiesenen Sammelstelle zum Recycling von elektrischen oder elektronischen Geräten abliefern. Durch das separate Sammeln und Recyceln von Abfallprodukten helfen Sie mit, die natürlichen Ressourcen zu schonen und stellen sicher, dass das Produkt in gesundheits- und umweltverträglicher Weise entsorgt wird. Jeder Verbraucher ist für das Löschen von personenbezogenen Daten auf dem Elektro- bzw. Elektronikgerät selbst verantwortlich.

Copyright UNOLD AG | www.unold.de

SERVICE-ADRESSEN

DEUTSCHLAND

UNOLD AG

Mannheimer Straße 4
68766 Hockenheim

Kundendienst
Telefon +49 (0) 62 05/94 18-27
Telefax +49 (0) 62 05/94 18-22
E-Mail service@unold.de
Internet www.unold.de

Sie möchten innerhalb der Garantiezeit ein Gerät zur Reparatur einsenden? Auf unserer Internetseite **https://unold.de/pages/rucksendungen** können Sie sich einen Rücksendeschein ausdrucken, um damit das Paket kostenlos bei der Post abzugeben (nur für Einsendungen aus Deutschland und Österreich).

SCHWEIZ

BAMIX AG
Hauptstr. 23
CH 9517 Mettlen
Telefon +41 (0) 71 6346015
Telefax +41 (0) 71 6346011
E-Mail info@bamix.ch
Internet www.bamix.ch

POLEN

Quadra-Net
Dziadoszanska 10
61-248 Poznań
Internet www.quadra-net.pl

INFORMATIONEN FÜR DEN FACHHANDEL

CE Hiermit erklärt die UNOLD AG, dass sich der Eiskugelbereiter 48995 in Übereinstimmung mit den grundlegenden Anforderungen der europäischen Richtlinie für elektromagnetische Verträglichkeit (2014/30/EU) und der Niederspannungsrichtlinie (2014/35/EC) befindet.

Hiermit bestätigt die UNOLD AG, dass sowohl das Produkt als auch die eingesetzten Rohstoffe den Vorschriften des LFBG 2005, § 30+31, der EC Direktive 1935/2004 und den Empfehlungen des BfR in ihrer jeweils aktuellen Fassung entspricht. Die gesetzlichen Grenzwerte werden eingehalten.

Die Übereinstimmung mit den Regularien bezieht sich auf den Tag der Erstellung dieser Erklärung.

Hockenheim, 24.07.2026

UNOLD AG, Mannheimer Straße 4, 68766 Hockenheim

Diese Anleitung kann im Internet unter www.unold.de als pdf-Datei heruntergeladen werden.

Verwendetes Kühlmittel: R600a

Copyright UNOLD AG | www.unold.de

INSTRUCTIONS FOR USE MODEL 48995

TECHNICAL SPECIFICATIONS

Power:	130 W, 220–240 V~, 50 Hz
Dimensions:	approx. 27.3 x 46 x 44.6 cm (L/W/H)
Power cord:	approx. 180 cm
Weight:	approx. 13.5 kg
Housing:	Plastic
Refrigerant:	R600a/22 g
Water tank:	capacity 1.2 litres
Features:	2 ice balls per production cycle, cleaning program, residual water drain
Accessories:	Instruction manual, funnel, ice tongs, silicone mold

Equipment features, technology, colours and design are subject to change without notice. Errors and omissions excepted

EXPLANATION OF SYMBOLS



This symbol denotes a possible hazard which could cause injury or damage to the appliance.



Caution: risk of fire. This symbol indicates a possible fire hazard.



This symbol indicates a potential burning hazard. Please be especially careful at all times here.

FOR YOUR SAFETY

Please read the following instructions and keep them on hand for later reference.

Instructions for persons in the household

1. This appliance can be used by children 8 years and older, as well as by persons with reduced physical, sensory or mental abilities or with lack of experience and/or knowledge, if they are supervised or if they have been instructed with regard to safe use of the appliance and have understood the dangers that can result from use of the appliance.
2. Children must not play with the appliance.

Copyright UNOLD AG | www.unold.de

3. Children are not allowed to perform cleaning and user maintenance, unless they are 8 years of age or older and are supervised.
4. Keep the appliance and the power cord out of the reach of children under 8 years of age.

Requirements relative to the setup location and operation of the appliance

5. Only connect the appliance to an AC power supply with voltage corresponding to the voltage specified on the rating plate.
6. This appliance must not be operated with an external timer or a remote control system.
7. Never immerse the appliance or the power cord in water or other liquids.
8. Do not clean the appliance or power cord in a dishwasher.
9. The appliance is intended for household use only, or for similar areas of use, such as,
   - kitchenettes in businesses, offices or other workplaces,
   - use by guests in hotels, motels or other lodgings,
   - in private guest houses or holiday homes.
10. Never touch the appliance or power cord with wet hands.
11. For safety reasons, never place the appliance on hot surfaces, a metal tray or on a wet surface.
12. Do not place the appliance or power cord near open flames during operation.
13. Always use the ice ball maker on a level, uncluttered surface.
14. Maintain a distance of at least 15 cm from other objects to ensure sufficient ventilation of the appliance.
15. Do not use any electrical devices in the interior of the appliance, unless they have been recommended by the manufacturer.
16. Ensure that the power cord does not hang over the edge of the counter-top or table, since this can cause

Copyright UNOLD AG | www.unold.de

accidents, for example if small children pull on the cord.
17. Do not operate or store the ice ball maker outdoors.
18. Use the appliance only after it has been properly assembled.
19. Fill the water tank only with clear, cold water.
20. Do not insert any objects in the interior of the appliance. Otherwise there is danger of injury.
21. After unpacking, do not operate the appliance for at least two hours, to prevent damage to the compressor.
22. Do not turn the appliance on and off too many times in a row, as this can damage the compressor. When the appliance is turned off, wait at least 3 minutes before turning it on again.
23. Switch off the appliance and unplug it from the power supply before moving it. Otherwise the appliance could be damaged.
24. To avoid damage, do not use the appliance with accessories of other manufacturers or brands.
25. Unplug the power plug from the electrical outlet after use and before cleaning. Never leave the appliance unattended when the power plug is plugged in.
26. Clean the appliance after every use.
27. Do not, under any circumstances, attempt to repair the appliance yourself, since this can result in electric shock.
28. Check the appliance, the plug and the power cord regularly for wear or damage. In case of damage to the power cord or other parts, please send the appliance for inspection and repair to our customer service department. Unauthorised repairs can result in serious hazards for the user and void the warranty.
29. If the power cord of this appliance is damaged, it must be replaced by the manufacturer or by the manufacturer's customer service organisation, or by a person with similar qualifications, to prevent hazards.

Copyright UNOLD AG | www.unold.de



Do not open the housing under any circumstances. There is danger of electric shock.
After unpacking, let the appliance stand with opened ice container for at least two hours before placing it in service. The refrigerant in the appliance must first settle, otherwise the compressor could be damaged.
Only fill the appliance with clean drinking water. Never use water with additives or other liquid food products. These clog the lines in the appliance and can damage the appliance.



Do not under any circumstances, block the ventilation openings on the appliance cover and within the appliance.
Do not use any mechanical fixtures or aids to accelerate the thawing process, unless they have been recommended by the manufacturer.
Do not damage the refrigerant circuit.
Do not use any electrical devices inside the food compartment of the appliance unless they have been recommended by the manufacturer.



The compressor can become extremely hot in operation – danger of burn injuries!

The manufacturer will not be liable in the event of improper or incorrect use or if repairs are carried out by unauthorized third parties.

Copyright UNOLD AG | www.unold.de

BEFORE FIRST USE

When removing the appliance from the packaging, do not tilt it by more than 45 °, as the built-in compressor might otherwise be damaged.

1. Remove all packaging and any transport safety devices as well as the safety cap from the power plug. Keep the packaging material away from children – danger of suffocation! Dispose of the packaging material according to the applicable statutory waste disposal regulations.
2. Inspect the appliance for damage. If there is visible damage, do not operate the appliance; instead, contact our Customer Service department.

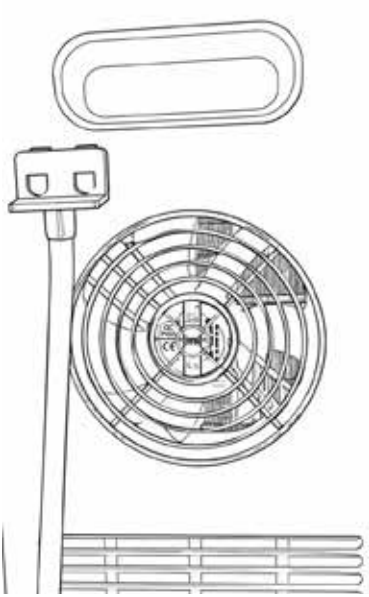

3. Check whether all accessories listed in this manual are present.
4. Clean all parts with a damp cloth, as described in chapter “Cleaning and maintenance“.
5. Check whether the appliance and its components are properly assembled and make sure the appliance is standing on a sturdy and level surface.
6. Make sure that the residual water drain on the back of the appliance is closed by the sealing cap and locked into the bracket, as shown in the illustration.
7. Position the ice ball maker so that there is a distance of at least 15 cm between the appliance and any walls, cabinets and other kitchen appliances.
8. After unpacking, do not start the appliance for at least 2 hours, as the compressor might otherwise become damaged.
9. Connect the appliance to a suitable power socket (220–240 V~, 50 Hz).

NOTES ON WATER QUALITY

1. The ice balls must be produced from drinking water. Do not add flavouring or other additives to the water, as they might permanently contaminate the appliance. Do not use demineralised water. When adding the water, its temperature should be between 7 °C and 35 °C. For best results, we

Copyright UNOLD AG | www.unold.de

recommend operating the appliance at an ambient temperature of between 15 °C and a maximum of 38 °C.

2. Tip: The ice balls produced by the appliance tend to be cloudy rather than clear. However, this does not, in any way, compromise the quality of the ice and results from the exceptionally fast freezing processing. To obtain clear ice balls, boil and then cool down the drinking water before filling it into the ice ball maker.

CONTROL PANEL

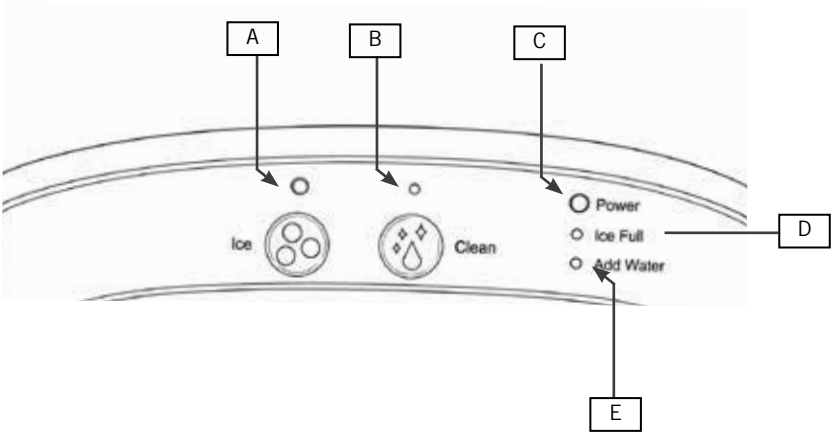

A	**“Ice” button** start and stop of ice ball production
B	**“Clean” button** start the cleaning function
C	**“Power” indicator lamp** lights up as soon as the appliance is connected to the power supply
D	**“Ice Full” indicator lamp** lights up when the ice ball drawer is full and needs to be emptied
E	“**Add Water“ indicator lamp** lights up when water needs to be refilled

Copyright UNOLD AG | www.unold.de

MAKING ICE BALLS



Note: After 24 hours at the latest, the water in the ice ball maker must be replaced for hygienic reasons.

1. Before using the appliance, prepare it as described in the chapter “Before first use”.
2. Pull the ice ball drawer out of the housing all the way. Pull the drawer forward first and then slightly upwards to unlock it and pull it out completely. During ice production, the drawer must always be fully inserted.
3. Place the water funnel on the bottom edge of the housing as shown in the illustration until the funnel engages.
4. Use the funnel to fill the water tank to the “Max.“ mark with fresh, cold drinking water. Do not exceed the “Max.“ mark to prevent water escaping from the appliance. If you have inadvertently added too much water, drain it off by opening the water outlet at the bottom of the ice ball maker (see chapter “Draining water from ice ball maker“). Caution: The appliance is not suitable for the production of ice balls made from fruit juice. The natural acids contained in fruit juice can cause damage to the appliance.
5. Slide the drawer back into the housing.
6. Press the “Ice” button on the control panel to start the ice preparation cycle.
7. The ice preparation cycle takes about 60 minutes, depending on the room temperature.

“**Add Water“ indicator flashing**

8. If the water pump can no longer pump water, the appliance will automatically stop and the “Add Water” indicator will appear.
9. Refill water to the maximum water level mark before pressing the “Ice” button again to turn the appliance back on. Caution: Let the appliance rest for at least 3 minutes to allow the refrigerant to settle in the compressor before restarting it.

“**Ice Full“ indicator flashing**

10. The ice ball maker automatically stops when the ice ball drawer is full. In this case, the “Ice Full“ indicator comes on.
11. Pull the ice ball drawer out of the housing and remove the ice balls with the tongs. Then slide the ice ball drawer back in.

Copyright UNOLD AG | www.unold.de

12. Note: Direct sunlight or strong light reflections can affect the sensors. If it fails to stop, even though ice balls block the sensor, set up the appliance in a place without direct sunlight.

Ending ice ball production

13. Press the “Ice” button to stop the appliance. The appliance now switches to stand-by mode; if necessary, the compressor will run for a few more minutes.
14. Do not pull out the ice ball drawer before the ice-making process is complete. Otherwise, the ice balls may fall into the water tank. Pull the ice ball drawer out of the housing and remove the ice balls with the tongs. If there is any water left in the ice ball maker, drain it off through the water outlet. For instructions, see chapter “Draining water from ice ball maker“.
15. Do not leave the ice balls in the ice ball drawer for too long, as they will melt otherwise. For storage, place the ice balls in the freezer. You can store 4 ice balls in the freezer using the included silicone mold.
16. After use, leave the ice ball maker open to prevent mould and bacterial growth inside the appliance.

DRAINING WATER FROM ICE BALL MAKER

1. To drain off water from the appliance, proceed as follows:



Disconnect the plug from the power socket. Avoid tilting the ice ball maker, as the compressor might otherwise be damaged.

2. Carefully slide the appliance to the edge of the worktop or kitchen sink so that the back of the appliance faces forward.
3. The drain hose is hooked to the housing at the back of the appliance by means of the sealing cap. Pull the sealing cap slightly upwards to unhook it.
4. Hold the drain hose over a large enough bowl or kitchen sink.
5. Pull off the sealing cap.
6. Hold the hose downwards, wait for the water to drain out of the appliance completely, and then carefully reseal the drain hose with the sealing cap.
7. Hook the drain hose with the sealing cap back in at the back of the housing.

Copyright UNOLD AG | www.unold.de

CLEANING AND MAINTENANCE



Before cleaning, drain the residual water and disconnect the plug from the power socket.

1. To clean the appliance and the power cord, never immerse them in water or another liquid and do not clean them in the dish washer.
2. Wipe off the housing with a moist cloth. The ice ball drawer and the funnel can be cleaned with a small amount of dishwater. The ice ball drawer is lined with a silicone mat. Remove this mat and clean it thoroughly before reinserting into the ice ball drawer.
3. If necessary, wipe out the water tank with a damp cloth.
4. Do not use abrasive cleaners or implements such as steel wool, metal scrapers, hot detergents or disinfectants.
5. After use, leave the ice ball drawer open to prevent mould and bacterial growth inside the appliance.
6. Before starting the appliance, make sure that the ice ball maker and the power plug are completely dry.
7. Store the ice ball maker in a dry place and protected against dust, impact, heat, and moisture.
8. Important: If the appliance has not been used for a prolonged period of time, there might be air bubbles in the water pump. If this is the case, the “Add Water“ indicator is lit the moment you power on the appliance. Press the “Ice” button to restart the appliance. If the problem persists, contact our Customer Service department.

AUTOMATIC CLEANING PROGRAM

1. The automatic self-cleaning program helps to remove deposits in the water system and ensures hygienically clean ice balls. Cleaning should therefore be carried out at regular intervals. The frequency depends on the use of the appliance, e.g. once every 2-4 weeks for normal use, but more often in case of visible deposits or if the water is particularly hard.
2. Fill the mixing container with water up to the “Max” mark.
3. Plug the appliance into an electrical outlet and press the “Clean” button to start the self-cleaning program.
4. The cleaning program runs for about 5–10 minutes.

Copyright UNOLD AG | www.unold.de

5. Once cleaning is complete, drain the water from the water tank via the drain on the back of the appliance.

TROUBLESHOOTING

1. Important: If ice ball production is interrupted, for instance by a power failure, disconnection from power supply or inadvertent pressing of the „Ice“ button, small pieces of ice might form on the ice ball shovel. Pull the plug from the power socket, push the shovel towards the back of the appliance and remove the ice.
2. If the shovel does not transfer the ice balls into the basket, the water level might be too low. If there is sufficient water in the appliance, carefully push the shovel towards the back, using your fingers, and then restart the appliance.

Problem	Cause	Remedy
Loud noise from compressor.	Voltage too low.	Switch off the appliance and check whether it is correctly connected to a 220–240 V~ power socket.
“Add Water“ indicator lit.	Insufficient water in water tank.	Add water to the "Max." mark.
	Air in pump.	Press the "Ice" button to start the ice ball maker.
None of the indicators is lit when the ice ball maker is switched on.	The appliance is not connected to the power supply.	Check whether the plug is correctly inserted in the power socket.
	An appliance component is defective.	Contact our customer service department.

Copyright UNOLD AG | www.unold.de

Problem	Cause	Remedy
Ice balls stick to each other	Water is too cold.	Add lukewarm water to the water tank.
	Ambient temperature too low.	
	Ice residue from previous batch left in water tray in the rear section of the appliance housing.	Switch the appliance off, disconnect the plug from the power socket and remove the ice.
All indicators flash simultaneously.	Water tray in rear section of appliance housing blocked by ice.	Disconnect the plug from the power socket and remove the ice. Reconnect the power plug and press the "Ice" button. The appliance starts automatically after 3 minutes.
Appliance running but water is heated rather than cooled.	Solenoid valve defective.	The solenoid valve needs to be replaced. Contact our customer service department.
Appliance running but water is heated rather than cooled.	Solenoid valve defective.	The solenoid valve needs to be replaced. Contact our customer service department.
The appliance displays “ICE FULL“, but the ice container is not yet full.	An ice ball is blocking the light barrier. The photo LED is dirty/ calcified.	Remove the ice ball. Clean the LED with a damp cloth.

Copyright UNOLD AG | www.unold.de

GUARANTEE CONDITIONS

We grant a warranty of 24 months for this UNOLD brand appliance - 12 months for commercial use - from the date of purchase, covering damage that is demonstrably due to factory defects when used as intended. Within the warranty period, we will remedy material and manufacturing defects at our discretion by repair or exchange. Our warranty services apply exclusively to appliances sold in Germany and Austria. For other countries, please contact the responsible importer. Please send appliances for which you seek removal of defects, together with a copy of the machine-generated proof of purchase that shows the date of purchase along with a description of the fault, to our customer service department using suitable packaging. On our website https://unold.de/pages/rucksendungen, you can print out a return slip (only for return shipments from Germany and Austria). All types of damage attributable to wear and tear, improper handling and non-compliance with the maintenance and care instructions are excluded from the warranty. The warranty claim is void if repairs or interventions on the appliance are carried out by a third party. This manufacturer's warranty does not limit your statutory rights or your claims against the seller or dealer under the purchase contract in accordance with the provisions of the German Civil Code (BGB). Your statutory rights as a consumer, in particular your rights to warranty and the statutory claims for defects in accordance with Sections 437 et seqq. BGB, remain unaffected.
UNOLD AG, Mannheimer Straße 4, D-68766 Hockenheim

WASTE DISPOSAL / ENVIRONMENTAL PROTECTION

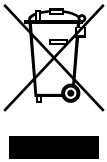

Our appliances are produced on a highquality level for a long lifetime. Regular maintenance and expert repairs by our after-sales service can extend the useful life of the appliance. If an appliance is defective and repair is not possible, we ask you to follow the following instructions for disposal. Do not dispose this appliance together with your standard household waste. There is a legal requirement to dispose of waste electrical and electronic equipment (WEEE) as well as batteries and accumulators separately from household waste. You can recognise this waste equipment by the crossed-out wheeled bin symbol (WEEE symbol). Please bring this product to an approved collection point for recycling of electric and electronic products. By separate collection and disposal of waste products you help to protect natural resources and ensure, that the product is disposed in an adequate way to protect health and environment.

The instruction booklet is also available for download: www.unold.de

Coolant used: R600a

Copyright UNOLD AG | www.unold.de

NOTICE D´UTILISATION MODÈLE 48995

SPÉCIFICATION TECHNIQUE

Puissance :	130 W, 220-240 V~, 50 Hz
Dimensions :	env. 27,3 x 46 x 44,6 cm (L/l/H)
Câble d'alimentation :	env. 180 cm
Poids :	env. 13,5 kg
Boîtier :	Plastique
Agent frigorigène :	R600a/22 g
Réservoir d'eau :	capacité 1,2 litre
Équipement :	2 glaçons ronds par cycle de production, programme de nettoyage, orifice d'écoulement de l'eau résiduelle
Accessoires :	Notice d'utilisation, entonnoir de remplissage, pince à glaçons, moule en silicone

CE

Sous réserve de modifications et d'erreurs concernant les caractéristiques d'équipement, la technique, les couleurs et le design

EXPLICATION DES SYMBOLES



Ce symbole indique les dangers susceptibles de provoquer des blessures ou des endommagements de l'appareil.



Ce symbole vous informe d'un éventuel risque d'incendie.



Ce symbole indique le risque d'être brûlé. Soyez prudent en utilisant l'appareil.

POUR VOTRE SÉCURITÉ

Veuillez lire les indications suivantes et les conserver.

Personnes dans le foyer

1. Cet appareil peut être utilisé par des enfants de plus de 8 ans et par des personnes dont les capacités physiques, sensorielles ou intellectuelles sont limitées ou dont l'expérience et/ou les connaissances sont insuffisantes, si ceux-ci sont surveillés ou s'ils ont été formés à une utilisation sûre de l'appareil et aux dangers pouvant en résulter.
2. Les enfants ne doivent pas jouer avec l'appareil.
3. Le nettoyage et la maintenance incombant à l'utilisateur ne doivent pas être effectués par des enfants, à moins qu'ils soient âgés de plus de 8 ans et qu'ils soient surveillés.

Copyright UNOLD AG | www.unold.de

4. Conserver l'appareil ainsi que le câble hors de portée des enfants de moins de 8 ans.

Exigences concernant le lieu d'installation et l'utilisation de l'appareil

5. Brancher l'appareil uniquement sur du courant alternatif avec une tension conforme à celle indiquée sur la plaque signalétique.
6. Cet appareil ne doit pas être utilisé avec un minuteur externe ou un système de commande à distance.
7. Ne plonger en aucun cas l'appareil ou son cordon d'alimentation dans l'eau ou dans tout autre liquide.
8. L'appareil et le câble d'alimentation ne doivent pas être nettoyés au lave-vaisselle.
9. L'appareil est exclusivement destiné à un usage ménager ou à des fins similaires, par ex.

- une kitchenette dans des boutiques, des bureaux ou d'autres lieux de travail,
- à l'usage des clients dans des hôtels, motels ou autres lieux d'hébergement,
- dans des pensions privées ou des résidences de vacances.

10. Ne jamais toucher l'appareil ou son cordon d'alimentation avec les mains mouillées.
11. Pour des raisons de sécurité, l'appareil ne doit jamais être placé sur des surfaces chaudes, une tablette métallique ou un support humide.
12. L'appareil ou le câble ne doivent pas être utilisés à proximité de flammes.
13. Toujours utiliser la machine à glaçons sur une surface dégagée et plane.
14. Maintenir une distance d'au moins 15 cm avec les autres objets afin de garantir une ventilation suffisante de l'appareil.
15. Ne pas utiliser de composants électriques à l'intérieur de l'appareil, sauf s'ils ont été recommandés par le fabricant.

Copyright UNOLD AG | www.unold.de

16. Veiller à ce que le câble ne pende pas par-dessus le bord du plan de travail, cela pouvant provoquer des accidents si un enfant tire dessus, par exemple.
17. La machine à glaçons ne doit pas être utilisée ou stockée à l'air libre.
18. L'appareil doit exclusivement être utilisé si son assemblage est conforme.
19. Remplir le réservoir d'eau exclusivement avec de l'eau froide et claire.
20. N'introduire aucun objet à l'intérieur de l'appareil. Autrement, il existe un risque de blessure.
21. Une fois l'appareil déballé, le laisser reposer au moins deux heures avant de le mettre en service afin d'éviter tout endommagement du compresseur.
22. Veiller à ne pas allumer et éteindre l'appareil plusieurs fois de suite et très vite car cela risquerait d'abîmer le compresseur. Si l'appareil est éteint, attendez au moins 3 minutes avant de le rallumer.
23. Éteindre l'appareil et débrancher la prise du secteur avant de le déplacer. Sinon l'appareil pourrait être endommagé.
24. L'appareil ne doit pas être utilisé avec des accessoires d'un autre fabricant ou d'une autre marque pour ne pas risquer de l'abîmer.
25. Débrancher l'appareil du secteur après utilisation et avant le nettoyage. Ne jamais laisser l'appareil sans surveillance lorsque la prise est branchée.
26. Nettoyer l'appareil après chaque utilisation.
27. Ne jamais essayer de réparer soi-même l'appareil, car il existe un risque d'électrocution.
28. Vérifier régulièrement l'usure et la détérioration de l'appareil, de la prise et du câble. Si le câble de raccordement ou d'autres pièces sont abîmés, envoyer l'appareil pour contrôle et réparation à notre service après-vente. Toute réparation non-conforme peut provoquer des risques importants pour l'utilisateur et entraîner l'exclusion de la garantie.

Copyright UNOLD AG | www.unold.de

29. Si le câble d'alimentation de cet appareil est endommagé, il doit être remplacé par le fabricant, son service clientèle ou une personne qualifiée similaire, afin d'éviter tout danger.



N'ouvrir en aucun cas le boîtier de l'appareil. Risque d'électrocution.
Une fois l'appareil déballé, le laisser reposer au moins deux heures avec le bac à glaçons ouvert avant de le mettre en service. Le liquide de refroidissement contenu dans l'appareil doit d'abord diminuer, sans quoi le compresseur pourrait être endommagé.
Remplir l'appareil avec de l'eau potable pure uniquement. Ne jamais utiliser de l'eau avec des additifs ou d'autres denrées alimentaires liquides. Cela obturerait les conduites et pourrait endommager l'appareil.



Avertissement : Ne stocker aucune substance explosive, comme des bombes aérosols contenant des gaz propulseurs inflammables, dans cet appareil.
Les orifices de ventilation situés sur le capot de l'appareil et à l'intérieur de l'appareil ne doivent en aucun cas être bouchés.
N'utiliser aucun dispositif mécanique ou auxiliaire pour l'accélération du dégel autre que ceux recommandés par le fabricant.
N'endommagez pas le circuit de refroidissement.
N'utiliser aucun appareil électrique à l'intérieur du compartiment à denrées alimentaires de l'appareil s'il n'a pas été recommandé par le fabricant.



Le compresseur peut devenir très chaud en fonctionnement : risque de brûlures !

Le fabricant n'est nullement responsable en cas d'utilisation irrégulière ou non conforme, ou suite à l'exécution de réparations par des tiers non autorisés.

Copyright UNOLD AG | www.unold.de

AVANT LA PREMIÈRE UTILISATION

Achten Sie beim Auspacken und Entfernen der Verpackung darauf, dass das Gerät nicht um mehr als 45 ° gekippt wird, da sonst der Kompressor im Gerät beschädigt werden kann.

1. Lors du déballage et du retrait des matériaux d'emballage, veillez à ne pas incliner l'appareil à plus de 45° afin de ne pas endommager le compresseur situé dans l'appareil.

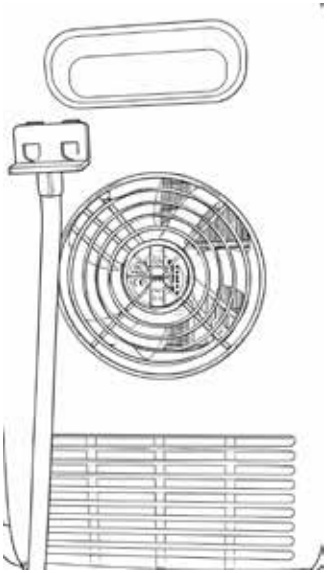

2. Retirez tous les matériaux d'emballage et les éventuelles protections de transport ainsi que le capuchon de protection de la prise de l'appareil. Veillez à ce que les matériaux d'emballage soient hors de portée des enfants - Risque d'étouffement ! Jetez le matériau d'emballage conformément aux directives locales applicables.
3. Vérifiez que l'appareil n'est pas abîmé. N'utilisez pas l'appareil s'il est visiblement abîmé et contactez notre service clients.
4. Vérifiez que tous les accessoires énumérés sont au complet.
5. Nettoyez toutes les pièces à l'aide d'un chiffon humide, conformément aux indications du chapitre « Nettoyage et Entretien ».
6. Vérifiez que toutes les pièces sont correctement assemblées et que l'appareil est stable et horizontal.
7. Assurez-vous que l'orifice d'écoulement de l'eau résiduelle au dos de l'appareil est bien fermé par son bouchon et enclenché dans son support, comme indiqué sur l'illustration.
8. Il faut un écartement d'au moins 15 cm par rapport aux autres objets tels que les murs, les meubles ou les appareils de cuisine.
9. Laissez l'appareil reposer sur son emplacement d'installation pendant au moins 2 heures après l'avoir déballé. Si vous l'allumez trop tôt, vous risquez d'abîmer le compresseur.

Copyright UNOLD AG | www.unold.de

10. Branchez l'appareil sur le réseau électrique à l'aide du câble d'alimentation (220-240 V~, 50 Hz).

REMARQUES CONCERNANT L'EAU

1. Veillez à utiliser exclusivement de l'eau potable pour fabriquer des glaçons. N'utilisez aucun additif, ni arôme, ni ingrédient analogue qui pourraient encrasser l'appareil. N'utilisez pas non plus d'eau distillée. La température de l'eau utilisée ne doit pas être inférieure à 7 °C ni supérieure à 35 °C. Vos obtiendrez les meilleurs résultats si l'appareil fonctionne à une température ambiante située entre 15 °C et 38 °C.
2. Conseil : En règle générale, l'appareil produit des glaçons légèrement troubles, ce qui n'altère pas leur qualité. Ce phénomène est dû au processus de congélation particulièrement rapide. Pour obtenir des glaçons clairs comme du cristal, utilisez de l'eau potable que vous aurez au préalable fait bouillir puis refroidir.

PANNEAU DE TOUCHES DE COMMANDE

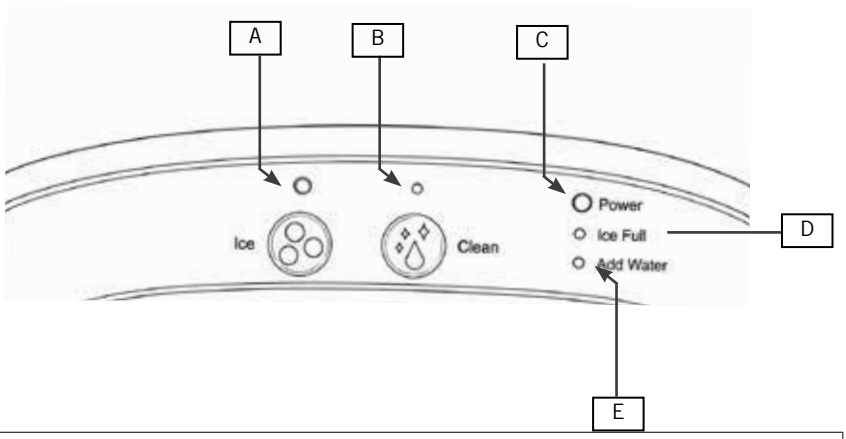

A	**Touche « Ice »** démarre et arrête la production de glaçons
B	**Touche « Clean »** démarre la fonction de nettoyage
C	**Voyant « Power »** s'allume dès que l'appareil est raccordé au secteur

Copyright UNOLD AG | www.unold.de

D	**Voyant « Ice Full »** s'allume lorsque le tiroir à glaçons ronds est plein et doit être vidé
E	**Voyant « Add Water »** s'allume lorsqu'il faut rajouter de l'eau

FABRIQUER DES GLAÇONS



Remarque : Au-delà de 24 heures maximum, il faut remplacer l'eau contenue dans la machine à glaçons ronds pour des raisons d'hygiène.

1. Préparez l'appareil conformément aux indications du chapitre « Avant la première utilisation ».
2. Retirez le tiroir à glaçons ronds complètement du boîtier. Commencez par tirer le tiroir vers l'avant, puis légèrement vers le haut pour le déverrouiller, et retirez-le complètement. Le tiroir doit toujours être complètement inséré pendant la production de glace.
3. Placez l'entonnoir de remplissage d'eau sur le bord inférieur du boîtier, comme indiqué sur l'illustration, jusqu'à ce que l'entonnoir soit bien positionné.
4. Versez de l'eau claire, propre et froide dans le réservoir d'eau jusqu'au repère « Max » à l'aide de l'entonnoir. Ne remplissez pas au-delà du repère « Max » pour éviter que l'eau déborde. Si, par inadvertance, vous avez versé trop d'eau, il faut retirer l'excédent par l'orifice d'écoulement de l'eau résiduelle (voir chapitre « Vider l'eau »). Attention : Il n'est pas possible de fabriquer des glaçons à partir de jus de fruits. Les acides contenus dans les fruits peuvent endommager l'appareil.
5. Repoussez complètement le tiroir dans le boîtier.
6. Appuyez sur la touche « Ice » du panneau de touches de commande pour démarrer le cycle de production de glaçons.
7. Le cycle de production dure environ 60 minutes, selon la température ambiante.

Le voyant de contrôle « Add Water » clignote

8. Si la pompe à eau ne peut plus pomper d'eau, l'appareil s'arrête automatiquement et le voyant « Add Water » s'allume.
9. Remplissez le réservoir jusqu'au repère de niveau d'eau maximal, puis appuyez de nouveau sur la touche « Ice » pour rallumer l'appareil. Attention : Laissez l'appareil reposer pendant au moins 3 minutes avant de le redémarrer afin que l'agent frigorifique du compresseur se stabilise.

Copyright UNOLD AG | www.unold.de

Le voyant « Ice Full » clignote

10. La machine à glaçons ronds s'arrête automatiquement lorsque le tiroir à glaçons est plein. Dans ce cas, le voyant « Ice Full » s'allume.
11. Retirez le tiroir à glaçons ronds du boitier et prenez les glaçons ronds à l'aide de la pince. Remettez ensuite le tiroir à glaçons ronds.
12. Remarque : Les rayons directs du soleil ou les reflets lumineux intenses peuvent perturber les capteurs. Si l'appareil ne s'arrête pas alors que des glaçons bloquent le capteur, placez l'appareil à l'abri des rayons directs du soleil.

Arrêter la production de glaçons ronds

13. Appuyez sur la touche « Ice » pour arrêter l'appareil. L'appareil passe alors en mode Veille. Le compresseur fonctionne éventuellement pendant quelques minutes encore.
14. Ne retirez pas le tiroir à glaçons avant la fin du cycle de production. Sinon, les glaçons ronds risquent de tomber dans le réservoir d'eau. Retirez le tiroir à glaçons ronds du boitier et prenez les glaçons ronds à l'aide de la pince. Videz l'eau résiduelle éventuelle de l'appareil conformément aux indications du chapitre « Vider l'eau ».
15. Veillez à ce que les glaçons ronds ne restent pas trop longtemps dans le tiroir à glaçons sinon ils fondent. Si vous ne souhaitez pas utiliser les glaçons ronds immédiatement, mettez-les dans le congélateur. Le moule en silicone fourni vous permet de conserver 4 boules de glace dans le compartiment congélateur.
16. Laissez la machine à glaçons ronds ouverte après utilisation afin d'éviter la formation de champignons ou de bactéries.

VIDER L'EAU

1. Si vous souhaitez vider l'eau que vous avez versée dans l'appareil, procédez de la façon suivante :



Débranchez la prise de l'appareil de la prise de courant. Veillez à ne pas trop incliner l'appareil pour ne pas risquer d'endommager le compresseur.

2. Déplacez prudemment l'appareil jusqu'au bord du plan de travail ou de l'évier de manière à ce que l'arrière de l'appareil soit orienté vers l'avant.

Copyright UNOLD AG | www.unold.de

3. Le tuyau flexible de vidange est accroché sur le boîtier à l'arrière de l'appareil par le clapet de fermeture. Soulevez légèrement ce clapet de fermeture pour le décrocher.
4. Maintenez le tuyau de vidange au-dessus d'un récipient suffisamment grand ou de l'évier.
5. Retirez le clapet de fermeture.
6. Maintenez le tuyau vers le bas. Attendez que toute l'eau se soit écoulée de l'appareil, puis rebouchez soigneusement le tuyau de vidange avec le clapet de fermeture.
7. Raccrochez le tuyau de vidange avec le clapet de fermeture à l'arrière du boîtier.

NETTOYAGE ET ENTRETIEN



Avant de nettoyer l'appareil, veillez à toujours vider l'eau résiduelle et à débrancher la prise de l'appareil de la prise de courant.

1. L'appareil et le câble ne doivent pas être immergés dans l'eau ni dans aucun autre liquide, ni être lavés dans un lave-vaisselle.
2. Essuyez le boîtier avec un torchon humide. Vous pouvez laver le tiroir à glaçons ronds et l'entonnoir avec un peu d'eau chaude. Le tiroir à glaçons ronds est doté d'un tapis en silicone. Retirez ce tapis et nettoyez-le minutieusement avant de le remettre dans le tiroir à glaçons.
3. Vous pouvez également essuyer le réservoir d'eau avec un chiffon humide si nécessaire.
4. N'utilisez aucun abrasif puissant, ni de laine d'acier, ni d'objets métalliques, ni de détergents chauds, ni de désinfectant.
5. Laissez le tiroir à glaçons ronds ouvert après utilisation afin d'éviter la formation de champignons ou de bactéries.
6. L'appareil et la prise de secteur doivent être totalement secs avant d'utiliser de nouveau l'appareil.
7. Rangez la machine à glaçons ronds bien sèche dans un endroit sec et sûr, à l'abri de la poussière, des chocs, de la chaleur et de l'humidité.
8. Remarque importante : Si l'appareil n'a pas été utilisé pendant une période prolongée, il peut y avoir de l'air dans la pompe à eau et cet air peu altérer le fonctionnement. Dans ce cas, le voyant de contrôle « Add Water » s'allume. Appuyez sur la touche « Ice » pour redémarrer l'appareil. Si le problème persiste, veuillez contacter notre service clients.

Copyright UNOLD AG | www.unold.de

PROGRAMME DE NETTOYAGE AUTOMATIQUE

1. Le programme de nettoyage automatique élimine les dépôts dans le système d'eau et garantit des glaçons hygiéniquement propres. Il est donc recommandé d'exécuter ce programme régulièrement. La fréquence de nettoyage dépend de l'utilisation de l'appareil. Par exemple, toutes les 2 à 4 semaines dans le cas d'une utilisation normale, ou plus souvent si l'eau est très dure ou si des dépôts sont visibles.
2. Versez de l'eau dans le réservoir d'eau jusqu'au repère « Max ».
3. Branchez la prise de l'appareil sur une prise de courant et appuyez sur la touche « Clean » pour démarrer le programme d'auto-nettoyage.
4. Le programme de nettoyage dure environ 5–10 minutes.
5. Une fois le nettoyage terminé, videz l'eau du réservoir par l'orifice d'écoulement situé à l'arrière de l'appareil.

SOLUTIONNER LES PROBLÈMES

1. Remarque importante : En cas de dysfonctionnement dû à une coupure de courant, au débranchement de la prise de secteur ou à l'actionnement de la touche „Power" pendant le déroulement du programme, des petites paillettes de glace peuvent se former sur la pelle à glaçons. Débranchez la prise de secteur de la prise de courant, poussez délicatement la pelle vers l'arrière et retirez les paillettes de glace.
2. Si la pelle ne peut plus acheminer de glaçons vers le bas dans le bac à glaçons, vérifiez que le niveau d'eau n'est pas trop bas. Si le niveau d'eau est suffisant, enfoncez la pelle légèrement vers l'arrière avec le doigt et redémarrez l'appareil.

Dysfonctionnement	Cause	Solution
Le compresseur est très bruyant.	Tension trop faible.	Arrêtez l'appareil et vérifiez que l'appareil est branché sur une prise de courant en 220-240 V~.

Copyright UNOLD AG | www.unold.de

Dysfonctionnement	Cause	Solution
Le voyant de contrôle „Add water“ est allumé.	Il n'y a pas d'eau dans le réservoir à eau.	Versez de l'eau jusqu'au repère „Max“.
	Il y a trop d'air dans la pompe	Appuyez sur la touche „Ice“ pour redémarrer l'appareil.
Aucun voyant de contrôle ne s'allume lorsque vous allumez l'appareil.	L'appareil n'est pas correctement branché.	Vérifiez que la prise de secteur a été correctement branchée sur la prise de courant.
	Un composant est défectueux.	Veuillez contacter notre service client.
Les glaçons sont collés les uns aux autres	Eau trop froide	Remplissez le réservoir avec de l'eau tiède.
	Température ambiante trop fraîche	
	Il y a des résidus de glaçons de la fabrication précédente sur le bac à eau dans la partie arrière de la carcasse.	Éteindre l'appareil, débrancher la prise de secteur et retirer la glace.
Tous les voyants de contrôle clignotent en même temps	Le bac à eau dans la partie arrière de la carcasse est bloqué par de la glace	Débranchez la prise de secteur et retirez la glace. Rebranchez la prise de secteur et appuyez sur la touche „Ice“. Au bout de 3 minutes, l'appareil redémarre.
L'appareil fonctionne mais l'eau devient chaude	Électrovanne défectueuse	L'électrovanne doit être remplacée. Contactez notre service client.
Le bac à glace est plein, mais le voyant de contrôle „Ice Full“ n'est pas allumé	Le capteur est défectueux	Utilisez l'appareil uniquement à l'intérieur. Si le problème persiste, contactez notre service client.

Copyright UNOLD AG | www.unold.de

Dysfonctionnement	Cause	Solution
L‘appareil affiche « ICE FULL », mais le bac à glaçons n‘est pas encore plein	Un glaçon bloque la barrière lumineuse. La LED photoélectrique est sale/entartrée.	Retirer les glaçons. Nettoyer la LED avec un chiffon humide.

Copyright UNOLD AG | www.unold.de

CONDITIONS DE GARANTIE

Nous appliquons une garantie de 24 mois sur cet appareil de la marque UNOLD - 12 mois en cas d'usage professionnel - à compter de la date d'achat pour les dommages dus à un défaut de fabrication, si la preuve en est apportée et si l'appareil a été utilisé correctement. Pendant la période de garantie, nous apportons gratuitement une solution aux défauts de matériaux et de fabrication par réparation ou remplacement. Notre garantie s'applique exclusivement aux appareils vendus en Allemagne et en Autriche. Pour les autres pays, veuillez contacter l'importateur concerné. Vous devez envoyer à notre service clients les appareils pour lesquels vous sollicitez une garantie pour défaut, après les avoir correctement emballés, en joignant une copie du justificatif d'achat imprimé, qui doit indiquer lisiblement la date d'achat, ainsi qu'un descriptif du ou des défauts. Vous pouvez imprimer un bon de retour sur notre site Internet https://unold.de/pages/ruckversanden (uniquement pour les envois depuis l'Allemagne et l'Autriche). Sont exclus de la garantie les dommages causés par l'usure, une mauvaise manipulation et le non-respect des instructions d'entretien et de maintenance. Le droit à la garantie s'annule si des réparations ou des interventions sont effectuées sur l'appareil par un tiers. Cette garantie du fabricant ne limite pas vos droits légaux ni vos droits vis-à-vis du vendeur ou du distributeur dans le cadre du contrat d'achat conformément aux dispositions du Code civil allemand (BGB). Vos droits légaux en tant que consommateur restent inchangés, notamment vos droits à la garantie légale de conformité et contre les vices cachés conformément aux articles 437 et suivants du Code de la consommation allemand (BGB).

UNOLD AG, Mannheimer Straße 4, D-68766 Hockenheim

TRAITEMENT DES DÉCHETS / PROTECTION DE L'ENVIRONNEMENT

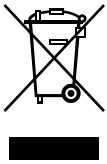

Nos appareils sont produits selon un standard élevé de qualité pour une longue durée d'utilisation. Un entretien régulier et des réparations compétentes par notre service après-vente prolongent cette durée d'utilisation. Si néanmoins l'appareil est endommagé et ne peut plus être réparé, veuillez suivre les instructions suivantes. Ne jamais disposer ce produit avec les dégâts de ménage. Il existe une obligation légale d'éliminer les déchets d'équipements électriques et électroniques (DEEE) ainsi que les piles et les accumulateurs séparément des déchets ménagers. Vous reconnaissez ces appareils usagés grâce au symbole de la poubelle barrée (symbole DEEE) ci-contre.Apportez ce produit à une station de collection pour récupération de produits électriques et électroniques. Par la collection séparée vous aidez à protéger les ressources naturelles et prenez soin, que le produit est démonté sans risque pour la santé et l'environnement.

Liquide de refroidissement utilisé : R600a

Copyright UNOLD AG | www.unold.de

GEBRUIKSAANWIJZING MODEL 48995

TECHNISCHE GEGEVENS

Vermogen:	130 W, 220–240 V~, 50 Hz
Afmetingen:	ca. 27,3 x 46 x 44,6 cm (L/B/H)
Voedingskabel:	ca. 180 cm
Gewicht:	ca. 13,5 kg
Behuizing:	kunststof
Koelmiddel:	R600a/22 g
Watertank:	1,2 liter watervolume
Uitvoering:	2 IJsbollen per productiecyclus, reinigingsprogramma, afvoer van restwater
Accessoires:	Gebruiksaanwijzing, vultrechter, ijsbollentang, siliconenvorm

Wijzigingen en vergissingen in de uitrustingskenmerken, techniek, kleuren en design voorbehouden

VERKLARING VAN DE SYMBOLEN



Dit symbool wijst op eventuele gevaren die letsel tot gevolg kunnen hebben of tot schade aan het apparaat leiden.



Dit symbool attendeert u op een eventueel brandgevaar.



Dit symbool wijst op een eventueel verbrandingsgevaar. Ga hier altijd zeer voorzichtig te werk.

VOOR UW VEILIGHEID

Lees de volgende aanwijzingen a.u.b. door en bewaar ze goed.

Personen in het huishouden

1. Dit apparaat kan door kinderen vanaf 8 jaar worden gebruikt en door personen die over gebrekkige fysieke, sensorische of geestelijke vaardigheden of gebrek aan ervaring en/of kennis beschikken, mits zij onder toezicht staan of instructies hebben gekregen aangaande het veilige gebruik van dit apparaat en de hieruit resulterende gevaren begrepen hebben.
2. Kinderen mogen niet met het apparaat spelen.

Copyright UNOLD AG | www.unold.de

3. Reiniging en onderhoud door de gebruiker mogen niet door kinderen worden uitgevoerd, tenzij deze ouder dan 8 jaar zijn en onder toezicht staan.
4. Berg het apparaat en de kabel op buiten bereik van kinderen onder de 8 jaar.

Eisen m.b.t. de plaats van gebruik en de bediening van het apparaat

5. Sluit het apparaat uitsluitend aan op wisselstroom met een spanning die overeenkomt met de gegevens op het typeplaatje.
6. Dit apparaat mag niet worden gebruikt met een externe schakelklok of een afstandsbedieningssysteem.
7. Dompel het apparaat of de voedingskabel nooit in water of andere vloeistoffen.
8. Het apparaat en de voedingskabel mogen niet in de vaatwasser gereinigd worden.
9. Het apparaat is uitsluitend bestemd voor huishoudelijk gebruik of voor soortgelijke doeleinden, bv.

- theekeukens in bedrijven, kantoren of overige werklocaties,
- gebruik door gasten in hotels, motels of overige logiesbedrijven,
- in particuliere pensions of vakantiehuizen.

10. Raak het apparaat resp. de voedingskabel nooit aan met natte handen.
11. Plaats het apparaat om veiligheidsredenen nooit op hete oppervlakken, een metalen dienblad of een natte ondergrond.
12. Het apparaat en de kabel mogen niet in de buurt van open vuur gebruikt worden.
13. Gebruik de ijsblokjesmaker steeds op een vrij en vlak oppervlak.
14. Houd een afstand van minstens 15 cm t.o.v. andere voorwerpen aan, zodat het apparaat voldoende ventilatie heeft.

Copyright UNOLD AG | www.unold.de

15. Gebruik geen elektrische apparaten binnenin het apparaat, behalve als dit door de fabrikant is geadviseerd.
16. Let erop dat de voedingskabel niet over de rand van het werkblad heen hangt, omdat dit anders tot ongevallen kan leiden als bv. kleine kinderen hieraan trekken.
17. De ijsblokjesmaker mag niet in de open lucht worden gebruikt of opgeslagen.
18. Het apparaat mag uitsluitend worden gebruikt nadat het op de juiste wijze in elkaar is gezet.
19. Vul de watertank uitsluitend met helder, koud water.
20. Steek geen voorwerpen in het binnenste van het apparaat. Anders bestaat er kans op letsel.
21. Laat het apparaat na het uitpakken minstens twee uur staan voordat u het in gebruik neemt om schade aan de compressor te vermijden.
22. Schakel het apparaat niet te vaak achter elkaar in en uit, omdat dit de compressor kan beschadigen. Als het apparaat is uitgeschakeld, wacht dan minstens 3 minuten voordat u het weer inschakelt.
23. Schakel het apparaat uit en trek de stekker uit het stopcontact voordat u het verplaatst. Anders kan het apparaat beschadigd raken.
24. Om schade te voorkomen, mag het apparaat niet met toebehoren van andere fabrikanten of andere merken worden gebruikt.
25. Trek de voedingsstekker uit het stopcontact nadat u het apparaat heeft gebruikt evenals voordat u het gaat reinigen. Laat het apparaat nooit zonder toezicht achter als de voedingsstekker in het stopcontact steekt.
26. Reinig het apparaat iedere keer na gebruik.
27. Probeer nooit het apparaat zelf te repareren, omdat er dan kans op een elektrische schok bestaat.
28. Controleer het apparaat, de stekker en de kabel regelmatig op slijtage of beschadiging. Stuur bij

Copyright UNOLD AG | www.unold.de

beschadiging van de voedingskabel of van andere onderdelen het apparaat voor controle en reparatie naar onze klantenservice. Ondeskundige reparaties kunnen tot ernstige gevaren voor de gebruiker leiden en hebben uitsluiting van de garantie tot gevolg.

29. Als de voedingskabel van dit apparaat wordt beschadigd, moet deze, om risico te voorkomen, door de fabrikant of de klantenservice van de fabrikant of door iemand met dezelfde competentie worden vervangen.



Open nooit de behuizing van het apparaat. Er bestaat kans op een elektrische schok.
Laat het apparaat na het uitpakken minstens twee uur met geopende ijsbak staan voordat u het in gebruik neemt. Het koelmiddel in het apparaat moet eerst bezinken, omdat de compressor anders beschadigd kan raken.
Vul het apparaat uitsluitend met schoon drinkwater. Gebruik nooit water met toevoegingen of andere vloeibare levensmiddelen. Deze verstoppen de leidingen in het apparaat en kunnen het apparaat beschadigen.



Waarschuwing: Bewaar geen explosieve stoffen, zoals spuitbussen met ontplofbare drijfgassen, in dit apparaat.
De ventilatieopeningen in de afdekking van het apparaat en binnenin het apparaat mogen nooit worden afgedekt. Gebruik geen mechanische inrichtingen of hulpmiddelen om het ontdooien te versnellen als dit niet door de fabrikant is geadviseerd.
Beschadig het koelcircuit niet.
Gebruik geen elektrische apparaten binnenin het levensmiddelenvak van het apparaat als dit niet door de fabrikant is geadviseerd.

Copyright UNOLD AG | www.unold.de

De compressor kan tijdens het gebruik zeer heet worden – verbrandingsgevaar!

De fabrikant is niet aansprakelijk, indien het apparaat ondeskundig of foutief gebruikt of door niet geautoriseerde derden gerepareerd werd.

VÓÓR HET EERSTE GEBRUIK

Let er bij het uitpakken en verwijderen van de verpakking op dat het apparaat niet meer dan 45° gekanteld wordt, omdat de compressor in het apparaat anders beschadigd kan raken.

1. Verwijder al het verpakkingsmateriaal, eventuele transportbeveiligingen en de beschermkap van de stekker. Houd het verpakkingsmateriaal uit de buurt van kinderen i.v.m. kans op verstikking! Gooi het verpakkingsmateriaal weg volgens de plaatselijk geldende afvalverwijderingsrichtlijnen.
2. Controleer het apparaat op beschadigingen. Neem het apparaat bij zichtbare beschadigingen niet in gebruik, maar neem contact op met onze klantenservice.

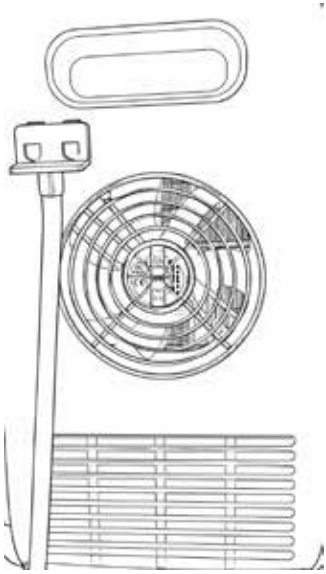

3. Controleer of alle vermelde accessoires aanwezig zijn.
4. Reinig alle onderdelen met een vochtige doek, zoals beschreven in het hoofdstuk „Reiniging en onderhoud“.
5. Controleer of alle delen correct gemonteerd zijn en of het apparaat stabiel en horizontaal staat.
6. Zorg ervoor dat de afvoer voor restwater aan de achterkant van het apparaat is afgesloten met de dop en vastgeklikt in de houder, zoals weergegeven in de afbeelding.
7. Tot alle andere voorwerpen, zoals wanden, kasten of keukenapparatuur moet een afstand van tenminste 15 cm worden aangehouden.

Copyright UNOLD AG | www.unold.de

8. Laat het apparaat na het uitpakken op de gebruikslocatie tenminste 2 uur staan. Voortijdig inschakelen kan de compressor beschadigen.
9. Sluit het apparaat m.b.v. de voedingskabel op het stroomnet aan (220-240 V~, 50 Hz).

AANWIJZINGEN BIJ HET WATER

1. Gebruik uitsluitend drinkwater om ijsbollen te maken. Gebruik geen toevoegingen, aromastoffen en dergelijke, deze kunnen het apparaat verontreinigen. Gebruik bovendien geen gedestilleerd water. Het gebruikte water dient niet kouder dan 7°C en niet warmer dan 35 °C te zijn. Bovendien behaalt u de beste resultaten als het apparaat in een omgevingstemperatuur van 15°C tot maximaal 38°C werkt.
2. Tip: Over het algemeen maakt het apparaat iets troebele ijsbollen, hetgeen echter de kwaliteit van de ijsbollen niet nadelig beïnvloedt. Dit ligt aan het uiterst snelle vriesproces. Om kristalheldere ijsbollen te verkrijgen, gebruikt u drinkwater dat van tevoren is gekookt en afgekoeld.

BEDIENINGSPANEEL

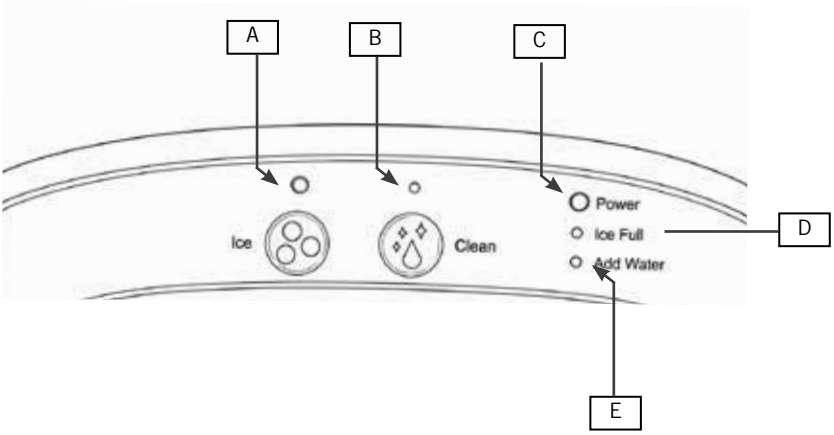

A	**„Ice“-knop** Start en stop de ijsbollenproductie
B	**Knop „Clean“** Start de reinigingsfunctie

Copyright UNOLD AG | www.unold.de

C	**Indicatielampje „Power“** gaat branden zodra het apparaat op het lichtnet is aangesloten
D	**Indicatielampje „Ice Full“** gaat branden wanneer de ijsbollenlade vol is en geleegd moet worden
E	**Indicatielampje „Add Water“** gaat branden wanneer er water bijgevuld moet worden

IJSBOLLEN MAKEN



Opmerking: Om hygiënische redenen moet het water in de ijsbollenmaker na maximaal 24 uur worden ververst.

1. Bereid het apparaat voor, zoals beschreven in het hoofdstuk „Vóór het eerste gebruik“.
2. Trek de ijsbollenlade volledig uit de behuizing. Trek eerst de lade naar voren en vervolgens iets omhoog om hem te ontgrendelen en trek hem er helemaal uit. De lade moet tijdens de ijsbereiding altijd volledig ingeschoven zijn.
3. Plaats de watervultrechter op de onderrand van de behuizing zoals weergegeven in de afbeelding, totdat de trechter stevig vastzit.
4. Vul het waterreservoir met vers, helder, koud water via de trechter tot aan de „Max.“-markering. Vul het reservoir niet met water boven de „Max“-markering om overlopen te voorkomen. Als per ongeluk te veel water in de tank is gedaan, moet u dit via de afvoer voor restwater laten weglopen (zie het hoofdstuk „Water laten weglopen“). Let op: Er kunnen geen ijsbollen van vruchtensap worden gemaakt. Het in de vruchten aanwezige zuur kan beschadigingen aan het apparaat veroorzaken.
5. Schuif de lade volledig terug in de behuizing.
6. Druk op de knop „Ice“ op het bedieningspaneel om de ijsmaakcyclus te starten.
7. Het ijsmaakproces duurt ongeveer 60 minuten, afhankelijk van de omgevingstemperatuur.

Controlelampje „ADD WATER“ knippert

8. Als de waterpomp geen water meer kan pompen, stopt het apparaat automatisch en verschijnt de indicator „Add Water“.
9. Vul het apparaat met water tot aan de maximale waterniveau-markering en druk vervolgens nogmaals op de „Ice“-knop om het weer in te schakelen.

Copyright UNOLD AG | www.unold.de

Let op: Laat het apparaat minimaal 3 minuten rusten zodat het koelmiddel in de compressor kan bezinken voordat u het opnieuw opstart.

Controlelampje „Ice Full“ knippert

10. De ijsbollenmaker stopt automatisch met werken wanneer de ijsbollenlade vol is. In dat geval zal het display „Ice Full“ weergeven
11. Trek de ijsbollenlade uit de behuizing en haal de ijsbollen eruit met de tang. Plaats vervolgens de ijsbollenlade terug.
12. Opmerking: Direct zonlicht of sterke lichtreflecties kunnen de sensoren beschadigen. Als het apparaat niet stopt, zelfs niet wanneer ijsbollen de sensor blokkeren, plaats het dan op een plek uit de buurt van direct zonlicht.

Stop de ijsbollenproductie

13. Druk op de „Ice“-knop om het apparaat uit te schakelen. Het apparaat schakelt nu over naar de stand-bymodus; de compressor kan nog enkele minuten doordraaien.
14. Verwijder de ijsbollenlade pas nadat de productiecyclus is voltooid. Anders zouden de ijsbollen in de watertank kunnen vallen. Trek de ijsbollenlade uit de behuizing en haal de ijsbollen eruit met de tang. Laat eventueel nog aanwezig water uit het apparaat weglopen, zoals beschreven staat in het hoofdstuk „Water laten weglopen“.
15. Let op dat u de ijsbollen niet te lang in de ijslade laat liggen, anders smelten ze. Als u de ijsbollen niet meteen wilt gebruiken, bewaar ze dan in de vriezer. In de meegeleverde siliconenvorm kunt u 4 ijsbolletjes in de vriezer bewaren.
16. Laat de ijsbollenmaker na gebruik open staan om de vorming van schimmel of bacteriën te voorkomen.

WATER LATEN WEGLOPEN

1. Als u het water uit het apparaat wilt laten weglopen, gaat u als volgt te werk:



Trek de voedingsstekker uit het stopcontact. Let er op dat u het apparaat niet te veel kantelt om schade aan de compressor te voorkomen.

2. Schuif het apparaat voorzichtig naar de rand van het aanrecht of de gootsteen, zodat de achterkant van het apparaat naar voren wijst.
3. De afvoerslang wordt aan de achterkant van het apparaat bevestigd met behulp van het vergrendelingslipje op de behuizing. Trek het vergrendelingslipje voorzichtig omhoog zodat het loskomt.

Copyright UNOLD AG | www.unold.de

4. Houd de afvoerslang boven een voldoende grote kom of de gootsteen in de keuken.
5. Trek het vergrendelingsklepje eraf.
6. Houd de slang naar beneden gericht, wacht tot al het water uit het apparaat is gelopen en sluit de afvoerslang vervolgens voorzichtig weer af met het afsluitklepje.
7. Sluit de afvoerslang weer aan op de behuizing met behulp van het vergrendelingslipje.

REINIGING EN ONDERHOUD



Laat altijd al het resterende water weglopen en trek de stekker uit het stopcontact voordat u begint met schoonmaken.

1. Het apparaat en het netsnoer mogen niet in water of andere vloeistoffen worden ondergedompeld en mogen niet in de vaatwasser worden gereinigd.
2. Veeg de behuizing af met een vochtige doek. U kunt de ijsbollenlade en de vulopening schoonmaken met warm zeepsop. De ijsbollenlade is voorzien van een siliconenmat. Haal deze mat eruit en maak hem grondig schoon voordat u hem terugplaatst in de ijslade.
3. Indien nodig kunt u het waterreservoir ook met een vochtige doek schoonmaken.
4. Gebruik geen scherpe schuurmiddelen, staalwol, metalen voorwerpen, hete schoonmaakmiddelen of desinfecterende middelen.
5. Laat de ijslade na gebruik openstaan om de vorming van schimmel of bacteriën te voorkomen.
6. Het apparaat en de voedingsstekker moeten helemaal droog zijn voordat het apparaat weer gebruikt kan worden.
7. Bewaar de volledig droge ijsbollenmaker op een droge en veilige plaats om hem te beschermen tegen stof, stoten, hitte en vocht.
8. Belangrijke aanwijzing: Als het apparaat langere tijd niet is gebruikt, kan zich lucht in de waterpomp bevinden en zo de werking belemmeren. In dat geval brandt het controlelampje „ADD WATER“. Druk op de „Ice“-knop om het apparaat opnieuw op te starten. Als het probleem daarna nog steeds niet is opgelost, neem dan contact op met onze klantenservice.

Copyright UNOLD AG | www.unold.de

AUTOMATISCH REINIGINGSPROGRAMMA

1. Het automatische zelfreinigingsprogramma helpt bij het verwijderen van afzettingen in het watersysteem en zorgt voor hygiënisch schone ijsbollen. Het dient daarom met regelmatige tussenpozen te worden uitgevoerd. De frequentie hangt af van het gebruik van het apparaat; bijvoorbeeld eens in de 2-4 weken bij normaal gebruik, maar vaker bij zeer hard water of zichtbare afzettingen.
2. Vul het waterreservoir met water tot aan de „Max“-markering.
3. Steek de stekker van het netsnoer in een stopcontact en druk op de knop „Clean“ om het zelfreinigingsprogramma te starten.
4. Het reinigingsprogramma duurt ongeveer 5–10 minuten.
5. Nadat de reiniging is voltooid, laat u het water uit het waterreservoir lopen via de aftapopening aan de achterkant van het apparaat.

PROBLEEMOPLOSSING

1. Belangrijke aanwijzing: Bij een storing door stroomonderbreking, doordat de stekker uit het stopcontact is getrokken of doordat op de knop „Ice“ is gedrukt tijdens het programma kunnen kleine ijssplinters aan de schep ontstaan. Trek de voedingsstekker uit het stopcontact, schuif voorzichtig de schep naar achteren en verwijder de ijssplinters.
2. Als de schep de ijsblokjes niet meer naar beneden in de ijsbak kan transporteren, controleer dan of het waterpeil te laag is. Als het waterpeil voldoende hoog is, duwt u de schep lichtjes met de vinger naar achteren en start u het apparaat opnieuw.

Storing	Oorzaak	Oplossing
De compressor maakt een heel hard brommend geluid.	Spanning te laag.	Schakel het apparaat uit en controleer of het apparaat op een 220–240 V~-stopcontact aangesloten is.
Controlelampje „Add water“ brandt.	Geen water in de watertank	Vul de tank tot aan de "Max"-markering met water.
	Te veel lucht in de pomp	Druk op de knop "Ice" om het apparaat opnieuw te starten.

Copyright UNOLD AG | www.unold.de

Storing	Oorzaak	Oplossing
Er brandt geen controlelampje als u het apparaat inschakelt.	Het apparaat is correct aangesloten.	Controleer of de voedingsstekker goed in het stopcontact is gestoken.
	Er is een component defect.	Neem contact op met onze klantenservice.
Ijsblokjes plakken aan elkaar	Te koud water	Vul de watertank met lauwwarm water.
	Te koele omgevingstemperatuur	
	Ijsresten van een vorige productie aan de waterbak in het achterste deel van de behuizing.	Apparaat uitschakelen, voedingsstekker uit het stopcontact trekken en het ijs verwijderen.
Alle controlelampjes knipperen tegelijkertijd	De waterbak in het achterste gedeelte van de behuizing wordt geblokkeerd door ijs	Trek de voedingsstekker uit het stopcontact en verwijder het ijs. Steek de stekker weer in het stopcontact en druk op de knop "Ice". Na 3 minuten start het apparaat weer opnieuw.
Het apparaat loopt, maar het water wordt warm	Magneetventiel defect	Het magneetventiel moet worden vervangen. Neem contact op met onze klantenservice.
Het apparaat geeft 'ICE FULL' weer, maar de ijsbak is nog niet vol.	Een ijsblokje blokkeert de fotocel. De foto-LED is vuil/ verkalkte.	Verwijder het ijsblokje. Reinig de LED met een vochtige doek.

Copyright UNOLD AG | www.unold.de

Copyright UNOLD AG | www.unold.de

GARANTIEVOORWAARDEN

Wij geven 24 maanden garantie op dit apparaat van het merk UNOLD (bij commercieel gebruik 12 maanden) vanaf de datum van aankoop voor schade die aantoonbaar te wijten is aan fabrieksfouten mits gebruik volgens de voorschriften. Binnen de garantieperiode verhelpen we materiaal- en fabricagefouten naar eigen goeddunken door reparatie of vervanging. Onze garantieservices gelden uitsluitend voor apparaten die in Duitsland en Oostenrijk zijn verkocht. Neem voor andere landen contact op met de verantwoordelijke importeur. Stuur apparaten waarvoor een defect wordt geclaimd goed verpakt naar onze klantenservice, samen met een kopie van het machinaal gegenereerde aankoopbewijs, waarop de aankoopdatum zichtbaar moet zijn, en een beschrijving van het defect. U kunt een retouretiket afdrukken vanaf onze website https://unold.de/pages/rucksendungen (alleen voor retourzendingen vanuit Duitsland en Oostenrijk). De garantie dekt geen schade veroorzaakt door slijtage, onjuist gebruik en het niet naleven van de onderhouds- en verzorgingsinstructies. De garantie vervalt als het apparaat wordt gerepareerd of als er door derden mee wordt geknoeid. Deze fabrieksgarantie beperkt uw wettelijke rechten of uw vorderingen tegen de verkoper of dealer die voortvloeien uit het koopcontract in overeenstemming met de bepalingen van het Duitse Burgerlijk Wetboek (BGB) niet. Uw wettelijke rechten als consument, in het bijzonder uw garantierechten en wettelijke aanspraken op gebreken volgens §§ 437 e.v. BGB, blijven onaangetast.
UNOLD AG, Mannheimer Straße 4, D-68766 Hockenheim

VERWIJDEREN VAN AFVAL / MILIEUBESCHERMING

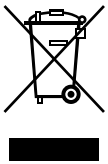

Onze apparaten zijn geproduceerd met een hoge qualiteit voor een lange gebruik. Regelmatige onderhoud en vakkundig reparaties door onze klantenservice verlengt de gebruiksduur. Wanneer het apparat defekt is en kan niet meer gerepareerd worden, let op de volgende instructies. Dit product mag niet samen met het normale huishoudelijke afval worden afgevoerd. Het is wettelijk verplicht om afgedankte elektrische en elektronische apparatuur (AEEA) en batterijen en accu's gescheiden van het huishoudelijk afval in te leveren. U kunt deze afgedankte apparatuur herkennen aan het symbool van de doorgekruiste vuilnisbak (WEEE-symbool).U dient dit product bij een voor het recycleren van elektrische of elektronische apparaten aangewezen verzamelplaats in te leveren. Door het separaat inzamelen en recycleren van afvalproducten helpt u mee bij het zuinig omgaan met de natuurlijke hulpbronnen en zorgt u ervoor dat het product op een gezondheids- en milieuvriendelijke manier afgevoerd wordt.

Gebruikt koelmiddel: R600a

Copyright UNOLD AG | www.unold.de

ISTRUZIONI PER L'USO MODELLO 48995

DATI TECNICI

Potenza:	130 W, 220–240 V~, 50 Hz
Dimensioni:	circa 27,3 x 46 x 44,6 cm (L/l/H)
Cavo di alimentazione:	circa 180 cm
Peso:	circa 13,5 kg
Corpo esterno:	plastica
Gas refrigerante:	R600a/22 g
Serbatoio dell'acqua:	volume 1,2 litri d'acqua
Dotazioni:	2 sfere di ghiaccio per ogni ciclo di produzione, programma di pulizia, scarico dell'acqua residua
Accessori:	Libretto d'istruzioni, imbuto di riempimento, pinza per il ghiaccio, stampo in silicone

CE

Con riserva di modifiche ed errori relativi a caratteristiche delle dotazioni, tecnica, colore e design

SIGNIFICATO DEI SIMBOLI



Questo simbolo segnala possibili pericoli in grado di provocare lesioni a persone o danni all'apparecchio.



Questo simbolo segnala eventuali pericoli di incendio.



Questo simbolo indica un possibile pericolo di ustioni. In presenza di questo simbolo agire sempre con la massima cautela.

PER LA VOSTRA SICUREZZA

Si raccomanda di leggere e conservare le presenti istruzioni.

Persone in ambito domestico

1. Questo apparecchio può essere utilizzato da bambini a partire dagli 8 anni di età e da persone che presentano ridotte capacità fisiche, sensoriali o mentali o che difettano della necessaria esperienza e/o conoscenze solo se adeguatamente sorvegliati o addestrati sull'uso in sicurezza dell'apparecchio e se a conoscenza dei rischi correlati.
2. I bambini non devono giocare con l'apparecchio.
3. La pulizia e la manutenzione dell'utente non devono essere eseguite da bambini, a meno che non abbiano più di 8 anni e non vengano sorvegliati.

Copyright UNOLD AG | www.unold.de

4. Conservare l'apparecchio e il cavo fuori dalla portata dei bambini di età inferiore agli 8 anni.

Requisiti relativi al luogo di installazione e all'uso dell'apparecchio

5. Collegare l'apparecchio soltanto a corrente alternata con tensione conforme alle indicazioni della targhetta di omologazione.
6. Questo apparecchio non deve essere comandato tramite timer esterni o sistemi di telecomando.
7. Non immergere mai l'apparecchio o il cavo di alimentazione in acqua o altri liquidi.
8. L'apparecchio e il cavo di alimentazione non possono essere lavati in lavastoviglie.
9. L'apparecchio è progettato esclusivamente per l'uso domestico o per impieghi similari, ad es.
   - in aree cucina di negozi, uffici o altri luoghi di lavoro,
   - per l'uso da parte degli ospiti di hotel, motel o altre strutture ricettive,
   - in pensioni private o case di vacanza.
10. Non toccare mai né l'apparecchio né il cavo di alimentazione a mani bagnate.
11. Per motivi di sicurezza non posizionare mai l'apparecchio su superfici calde, vassoi metallici o basi umide.
12. L'apparecchio e il cavo di alimentazione non devono essere utilizzati nei pressi di fiamme.
13. Utilizzare la macchina del ghiaccio sempre su una superficie sgombra e piana.
14. Per assicurare un'adeguata ventilazione dell'apparecchio mantenere una distanza di almeno 15 cm dagli altri oggetti.
15. Non usare apparecchi elettrici all'interno della macchina, a meno che ciò non sia stato raccomandato dal produttore.
16. Assicurarsi che il cavo di alimentazione non penda dal piano di lavoro, in quanto potrebbe causare infortuni, ad es. se un bambino piccolo dovesse strattonarlo.

Copyright UNOLD AG | www.unold.de

17. La macchina per ghiaccio non deve essere usata o conservata all'aperto.
18. L'apparecchio deve essere usato soltanto previo corretto assemblaggio.
19. Riempire il serbatoio dell'acqua soltanto con acqua pulita fredda.
20. Non introdurre oggetti all'interno dell'apparecchio. Altrimenti sussiste il pericolo di ferirsi.
21. Per evitare danni al compressore, dopo il disimballo lasciar fermo l'apparecchio per almeno due ore prima di metterlo in funzione.
22. L'apparecchio non deve essere acceso e spento troppe volte consecutivamente, poiché ciò potrebbe causare danni al compressore. Una volta spento l'apparecchio, attendere almeno 3 minuti prima di riaccenderlo.
23. Spegnere l'apparecchio e staccare la spina dalla presa elettrica prima di spostarlo. Altrimenti l'apparecchio può subire dei danni.
24. Per evitare danni l'apparecchio non deve essere utilizzato con accessori di altri produttori e marchi.
25. Dopo l'utilizzo e prima della pulizia staccare la spina dalla presa elettrica. Non lasciare mai l'apparecchio incustodito quando la spina è inserita in una presa elettrica.
26. Pulire l'apparecchio dopo ogni utilizzo.
27. Non cercare mai di riparare l'apparecchio da soli, in quanto sussiste il pericolo di scosse elettriche.
28. Controllare regolarmente che l'apparecchio, la spina e il cavo di alimentazione non siano danneggiati o usurati. Qualora il cavo di collegamento o altri componenti siano danneggiati inviare l'apparecchio alla nostra assistenza clienti per la verifica e la riparazione. Riparazioni non a regola d'arte possono infatti causare notevoli pericoli per l'utente e comportano il decadere della garanzia.
29. Se il cavo di collegamento di questo apparecchio è danneggiato, per evitare pericoli, deve essere sostituito

Copyright UNOLD AG | www.unold.de

dal produttore, dal servizio clienti o da una persona analogamente qualificata.



Non aprire mai la scocca dell'apparecchio. Sussiste il pericolo di scosse elettriche.
Dopo il disimballo lasciar riposare la macchina con il contenitore del ghiaccio aperto per almeno due ore prima di metterla in funzione. Il refrigerante dell'apparecchio deve prima scendere, in quanto altrimenti il compressore può subire danni.
Riempire l'apparecchio esclusivamente con acqua potabile pura. Non usare mai acqua con additivi o altri alimenti liquidi. Questi ostruiscono infatti i tubicini dell'apparecchio e lo possono danneggiare.



Avvertimento: Non conservare in questo apparecchio sostanze esplosive come flaconi spruzzatori con gas propellenti infiammabili.
Le aperture di ventilazione della copertura dell'apparecchio e all'interno dell'apparecchio non devono mai venir ostruite.
Per accelerare il processo di scongelamento non utilizzare dispositivi o ausili meccanici diversi da quelli raccomandati dal produttore.
Non danneggiare il circuito del refrigerante.
Non usare apparecchi elettrici all'interno dello scomparto alimenti dell'apparecchio, a meno che questi non siano stati raccomandati dal produttore.



Durante l'esercizio il compressore può diventare molto caldo – Pericolo di ustioni!

Il produttore declina qualunque responsabilità in caso di utilizzi errati o non idonei o qualora le riparazioni siano eseguite da terzi non autorizzati.

Copyright UNOLD AG | www.unold.de

PREPARAZIONE AL PRIMO UTILIZZO

Al momento dell'apertura e della rimozione dell'imballaggio, accertarsi che l'apparecchio non venga inclinato di oltre 45°, poiché in caso contrario il compressore che si trova nell'apparecchio potrebbe subire danni.

1. Rimuovere tutti i materiali d'imballaggio, eventuali fissaggi utilizzati per il trasporto e il cappuccio protettivo della spina di alimentazione. Tenere lontano dai bambini il materiale d'imballaggio - Pericolo di soffocamento! Smaltire il materiale d'imballaggio in conformità alle direttive locali.
2. Verificare che l'apparecchio sia integro. In presenza di danni visibili, non mettere in funzione l'apparecchio e rivolgersi al nostro servizio clienti.
3. Verificare che tutti gli accessori elencati siano effettivamente presenti.

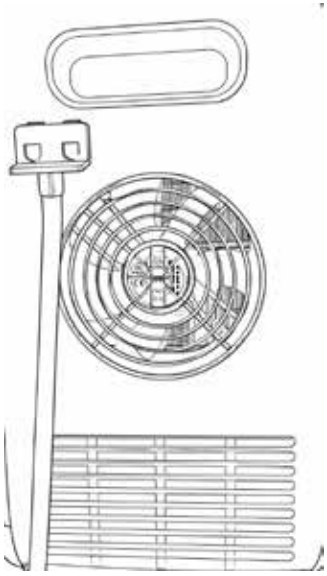

4. Pulire tutte le parti con un panno umido, come descritto nel capitolo "Cura e pulizia".
5. Verificare che tutte le parti siano correttamente assemblate e che l'apparecchio sia in posizione stabile e orizzontale.
6. Verificare che lo scarico dell'acqua residua sul lato posteriore dell'apparecchio sia chiuso con l'apposito cappuccio e bloccato nel supporto come mostrato in figura.
7. Mantenere una distanza di almeno 15 cm da tutti gli altri oggetti quali pareti, pensili o elettrodomestici.
8. Dopo averlo estratto dall'imballaggio, lasciare fermo l'apparecchio nel punto d'installazione per almeno 2 ore. Un'accensione troppo precoce può causare danni al compressore.
9. Collegare l'apparecchio alla rete elettrica (220–240 V~, 50 Hz) utilizzando il cavo di alimentazione.

Copyright UNOLD AG | www.unold.de

AVVERTENZE RELATIVE ALL'ACQUA

1. Per produrre le sfere di ghiaccio vi invitiamo a utilizzare esclusivamente acqua potabile. Non usare additivi, aromi o simili: potrebbero contaminare l'apparecchio. Non utilizzare acqua distillata. La temperatura dell'acqua utilizzata non dovrebbe essere inferiore a 7°C né superiore a 35°C. Inoltre, i migliori risultati si ottengono se l'apparecchio funziona a una temperatura ambiente compresa tra 15°C e 38°C max.
2. Suggerimento: solitamente l'apparecchio produce sfere di ghiaccio leggermente opache, il che non rappresenta un problema di qualità. Il motivo risiede nel processo di congelamento particolarmente rapido. Per ottenere sfere di ghiaccio perfettamente trasparenti, utilizzare acqua potabile precedentemente bollita e raffreddata.

PANNELLO DI CONTROLLO

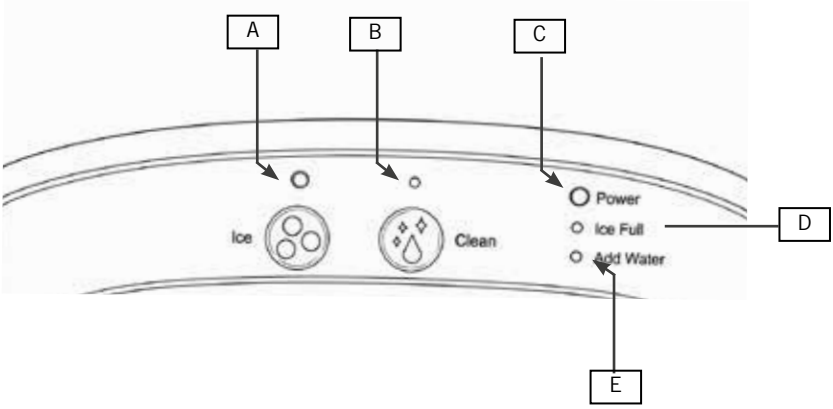

A	**Tasto "Ice"** avvia e arresta la produzione di sfere di ghiaccio
B	**Tasto "Clean"** avvia la funzione di pulizia
C	**Spia di controllo „Power"** si accende non appena l'apparecchio è collegato alla rete elettrica
D	**Spia di controllo "Ice Full"** si accende quando il cassetto delle sfere di ghiaccio è pieno e deve essere svuotato
E	**Spia di controllo "Add Water"** si accende quando è necessario aggiungere acqua

Copyright UNOLD AG | www.unold.de

PRODUZIONE DELLE SFERE DI GHIACCIO

Nota: Per motivi igienici, l'acqua della macchina per sfere di ghiaccio deve essere sostituita dopo 24 ore al massimo.

1. Preparare l'apparecchio come descritto nel capitolo „Preparazione al primo utilizzo".
2. Estrarre completamente il cassetto delle sfere di ghiaccio dal corpo dell'apparecchio. Per sbloccare il cassetto ed estrarlo completamente, tirarlo prima in avanti e poi leggermente verso l'alto. Durante la produzione delle sfere di ghiaccio, il cassetto deve essere sempre completamente inserito.
3. Posizionare l'imbuto di riempimento dell'acqua sul bordo inferiore dell'apparecchio come mostrato in figura, fino a quando non è saldamente in sede.
4. Utilizzando l'imbuto, versare acqua fredda pulita nel serbatoio dell'acqua fino alla tacca "Max.". Non riempire il serbatoio oltre la tacca "Max" per evitare la fuoriuscita dell'acqua. Se accidentalmente è stata introdotta troppa acqua, è necessario rimuoverla attraverso lo scarico dell'acqua residua (vedere il capitolo "Scarico dell'acqua"). Attenzione: Non è possibile produrre sfere di ghiaccio con succo di frutta. Gli acidi contenuti nella frutta possono causare danni all'apparecchio.
5. Reinserire completamente il cassetto nell'apparecchio.
6. Premere il tasto "Ice" sul pannello di controllo per avviare il ciclo di preparazione del ghiaccio.
7. A seconda della temperatura ambiente, il ciclo di produzione del ghiaccio ha una durata di circa 60 minuti.

La spia di controllo "Add Water" lampeggia

8. Se la pompa non riesce più a pompare l'acqua, l'apparecchio si arresta automaticamente e sul display compare l'indicazione „Add Water".
9. Aggiungere acqua fino al livello massimo contrassegnato e premere nuovamente il tasto „Ice" per riaccendere l'apparecchio. Attenzione: Lasciare l'apparecchio fermo per almeno 3 minuti prima di riavviarlo, in modo che il refrigerante nel compressore possa stabilizzarsi.

La spia di controllo "Ice Full" lampeggia

10. La macchina per sfere di ghiaccio interrompe automaticamente il funzionamento quando il cassetto delle sfere di ghiaccio è pieno. In questo caso appare l'indicazione "Ice Full"

Copyright UNOLD AG | www.unold.de

11. Estrarre il cassetto delle sfere di ghiaccio dall‘apparecchio e prelevare le sfere di ghiaccio con l‘apposita pinza. Quindi riposizionare il cassetto delle sfere di ghiaccio.
12. Nota: La luce solare diretta o forti riflessi luminosi possono compromettere il funzionamento dei sensori. Se l‘apparecchio non si arresta anche se il sensore è bloccato dalle sfere di ghiaccio, spostarlo in un luogo non esposto alla luce solare diretta.

Fine della produzione di sfere di ghiaccio

13. Premere il tasto “Ice” per stoppare l‘apparecchio. L’apparecchio passa in modalità standby, il compressore potrebbe restare in funzione ancora per qualche minuto.
14. Non estrarre il cassetto delle sfere di ghiaccio prima della conclusione del ciclo di produzione. In caso contrario, le sfere di ghiaccio potrebbero cadere nel serbatoio dell’acqua. Estrarre il cassetto delle sfere di ghiaccio dall‘apparecchio e prelevare le sfere di ghiaccio con l‘apposita pinza. Scaricare l‘eventuale acqua rimasta nell‘apparecchio come descritto nel capitolo “Scarico dell‘acqua”.
15. Fare attenzione a non lasciare troppo a lungo le sfere di ghiaccio nel cassetto, altrimenti potrebbero sciogliersi. Se si prevede di non utilizzarle subito, le sfere di ghiaccio devono essere conservate nel freezer. Nello stampo in silicone in dotazione è possibile conservare 4 palline di ghiaccio nel congelatore.
16. Lasciare aperta la macchina per sfere di ghiaccio dopo l’uso per evitare la formazione di funghi o batteri.

SCARICO DELL‘ACQUA

Per scaricare l‘acqua introdotta nell‘apparecchio, procedere nel modo seguente.



Staccare la spina dalla presa elettrica. L’apparecchio non deve essere ribaltato con eccessiva violenza per evitare danni al compressore.

1. Spingere con cautela l‘apparecchio fino al bordo del piano di lavoro o del lavello della cucina, in modo che il lato posteriore dell‘apparecchio sia rivolto in avanti.
2. Il tubo di scarico è fissato sul lato posteriore dell‘apparecchio mediante la clip di chiusura presente sul corpo dell‘apparecchio. Tirare leggermente verso l‘alto la clip in modo che si sganci.

Copyright UNOLD AG | www.unold.de

3. Posizionare il tubo di scarico sopra una ciotola sufficientemente grande o sul lavello della cucina.
4. Staccare la clip di chiusura.
5. Tenere il tubo di scarico rivolto verso il basso e attendere che tutta l'acqua sia defluita dall'apparecchio; quindi richiudere accuratamente il tubo di scarico con la clip di chiusura.
6. Riagganciare il tubo di scarico sul lato posteriore dell'apparecchio mediante la clip di chiusura.

CURA E PULIZIA



Prima della pulizia, scaricare sempre l'acqua residua e staccare la spina dalla presa elettrica.

1. L'apparecchio e il cavo di alimentazione non devono essere immersi in acqua o altri liquidi, né lavati in lavastoviglie.
2. Strofinare il corpo esterno con un panno umido. Il cassetto delle sfere di ghiaccio e l'imbuto di riempimento possono essere puliti con un po' di acqua calda. Il cassetto delle sfere di ghiaccio è provvisto di un tappetino in silicone. Rimuovere questo tappetino e lavarlo accuratamente prima di reinserirlo nel cassetto delle sfere di ghiaccio.
3. Se necessario, anche il serbatoio dell'acqua può essere pulito con un panno umido.
4. Non utilizzare prodotti abrasivi, pagliette, oggetti metallici, prodotti detergenti caldi o disinfettanti.
5. Lasciare aperto il cassetto delle sfere di ghiaccio dopo l'uso per evitare la formazione di funghi o batteri.
6. L'apparecchio e la spina devono essere perfettamente asciutti prima di poter riutilizzare l'apparecchio.
7. Conservare la macchina per il ghiaccio perfettamente asciugata in un luogo asciutto e sicuro per proteggerla da polvere, urti, calore intenso e umidità.
8. Avvertenza importante: se l'apparecchio non viene utilizzato per molto tempo, è possibile che sia presente dell'aria nella pompa dell'acqua che ne compromette il funzionamento. In questo caso, la spia di controllo "Add Water" si accende. Premere il tasto "Ice" per riavviare l'apparecchio. Se il problema non si risolve vi invitiamo a contattare il nostro servizio clienti.

Copyright UNOLD AG | www.unold.de

PROGRAMMA DI PULIZIA AUTOMATICA

1. Il programma di pulizia automatica aiuta a rimuovere i depositi presenti nel sistema idraulico e garantisce sfere di ghiaccio igienicamente pulite. Pertanto, dovrebbe essere eseguito a intervalli regolari. La frequenza dipende dall'utilizzo dell'apparecchio: in caso di uso normale, ad esempio, una volta ogni 2-4 settimane; in presenza di acqua molto dura o di depositi visibili, anche più di frequente.
2. Inserire l'acqua nell'apposito serbatoio fino alla tacca "Max".
3. Inserire la spina di alimentazione in una presa elettrica e premere il tasto "Clean" per avviare il programma di pulizia automatica.
4. Il programma di pulizia dura all'incirca 5–10 minuti.
5. Al termine della pulizia, scaricare l'acqua dal serbatoio attraverso lo scarico che si trova sul lato posteriore dell'apparecchio.

RISOLUZIONE DEI PROBLEMI

1. Avvertenza importante: In caso di problemi di funzionamento causati da interruzione dell'alimentazione elettrica, scollegamento della spina di alimentazione o pressione del tasto "Ice" durante l'esecuzione del programma, sulla paletta per i cubetti di ghiaccio possono formarsi piccole schegge di ghiaccio. Staccare la spina dalla presa elettrica, spingere indietro la paletta con attenzione e rimuovere le schegge di ghiaccio.
2. Se la paletta non può più trasportare i cubetti verso il basso nel recipiente del ghiaccio, controllare che il livello dell'acqua non sia troppo basso. Se il livello dell'acqua è sufficiente, spingere leggermente la paletta all'indietro con il dito e riavviare l'apparecchio.

Copyright UNOLD AG | www.unold.de

Errore	Causa	Soluzione
Il compressore emette un forte ronzio.	Tensione insufficiente.	Spegnere l'apparecchio e verificare se è collegato a una presa elettrica da 220–240 V~.
La spia di controllo “Add Water” è accesa	Non c’è acqua nel serbatoio	Aggiungere acqua fino alla tacca “Max”.
	Troppa aria nella pompa	Premere il tasto “Ice” per riavviare l'apparecchio.
All‘accensione dell‘apparecchio non si accende alcuna spia	L'apparecchio non è collegato correttamente.	Verificare se la spina è stata inserita correttamente nella presa elettrica.
	Un componente è difettoso.	Contattare il nostro servizio clienti.
I cubetti di ghiaccio si attaccano uno all‘altro	Acqua troppo fredda	Versare acqua tiepida nel serbatoio dell'acqua.
	Temperatura ambiente troppo bassa	
	Residui di ghiaccio di una precedente produzione sulla coppa dell'acqua nella parte posteriore dell'apparecchio.	Spegnere l'apparecchio, staccare la spina e rimuovere il ghiaccio.
Tutte le spie di controllo lampeggiano contemporaneamente.	La coppa dell'acqua nella parte posteriore dell'apparecchio è bloccata dal ghiaccio	Staccare la spina, rimuovere il ghiaccio. Ricollegare la spina, premere il tasto “Ice”. Dopo 3 minuti l'apparecchio si riavvia.

Copyright UNOLD AG | www.unold.de

Errore	Causa	Soluzione
L'apparecchio funziona, ma l'acqua si riscalda	Elettrovalvola difettosa	L'elettrovalvola deve essere sostituita. Contattare il nostro servizio clienti.
Il recipiente del ghiaccio è pieno, ma la spia di controllo “Ice Full” non si accende	Il sensore è difettoso	Utilizzare l'apparecchio solo in ambienti chiusi. Se il problema non si risolve vi invitiamo a contattare il nostro servizio clienti.
Il dispositivo visualizza il messaggio “ICE FULL”, ma il contenitore del ghiaccio non è ancora pieno.	Un cubetto di ghiaccio blocca la barriera fotoelettrica Il LED fotografico è sporco/calcificato	Rimuovere il cubetto di ghiaccio Pulire il LED con un panno umido

Copyright UNOLD AG | www.unold.de

NORME DIE GARANZIA

Su questo apparecchio, UNOLD riconosce una garanzia di 24 mesi dalla data d'acquisto, o 12 mesi in caso di uso professionale, per i danni dimostrabilmente riconducibili a difetti di fabbrica e che si sono prodotti durante un uso conforme. All'interno del periodo di garanzia, a nostra discrezione possiamo ovviare ai difetti di materiali e fabbricazione mediante riparazione o sostituzione. Le nostre prestazioni inerenti alla garanzia si applicano esclusivamente agli apparecchi venduti in Germania e Austria. Per altri Paesi rivolgersi all'importatore competente. Gli apparecchi per i quali viene reclamata una riparazione devono essere inviati al nostro servizio clienti, correttamente imballati e corredati di una copia dello scontrino d'acquisto emesso con mezzi informatici sul quale risulti visibile la data d'acquisto. Sul nostro sito Internet https://unold.de/pages/rucksendungen potete stampare una bolla per la spedizione di ritorno (solo per le spedizioni da Germania e Austria). Sono esclusi dalla garanzia i danni causati da usura, manipolazione impropria e inosservanza delle istruzioni per la cura e la manutenzione. Il diritto alla garanzia decade in caso di esecuzione di riparazioni o interventi sull'apparecchio da parte di terzi. Questa garanzia del produttore non limita i vostri diritti legali o i vostri diritti nei confronti del venditore o rivenditore derivanti dal contratto di acquisto in conformità alle disposizioni del Codice Civile tedesco (BGB). Restano invariati i diritti legali che vi spettano in qualità di consumatori, in particolare i diritti relativi a garanzia e difettosità ai sensi dell'art. 437 e successivi del Codice Civile tedesco.
UNOLD AG, Mannheimer Straße 4, D-68766 Hockenheim

SMALTIMENTO / TUTELA DELL'AMBIENTE

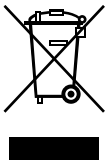

I nostri apparecchi vengono prodotti rispettando un elevato standard qualitativo per una lunga durata di utilizzo. Una corretta manutenzione e riparazioni adeguate a cura dal nostro servizio clienti possono prolungare la durata di utilizzo del prodotto. Se un apparecchio è difettoso e non più riparabile, per il suo smaltimento si presti attenzione ai punti che seguono. Questo prodotto non deve essere smaltito unitamente ai comuni rifiuti domestici. È obbligatorio smaltire i rifiuti di apparecchiature elettriche ed elettroniche (RAEE), nonché le pile e gli accumulatori, separatamente dai rifiuti domestici. Queste apparecchiature sono riconoscibili dal simbolo del cassonetto barrato (simbolo RAEE). Consegnare il prodotto a un centro di raccolta per il riciclaggio dei rifiuti elettrici o elettronici. Con la raccolta differenziata dei rifiuti e dei prodotti riciclabili è possibile contribuire alla tutela delle risorse naturali e far smaltire il prodotto nel rispetto dell'ambiente e della salute.

Refrigerante utilizzato: R600a

Copyright UNOLD AG | www.unold.de

MANUAL DE INSTRUCCIONES MODELO 48995

DATOS TÉCNICOS

Potencia:	130 W, 220–240 V~, 50 Hz
Medidas:	aprox. 27,3 x 46 x 44,6 cm (L/An/Al)
Cable de alimentación:	aprox. 180 cm
Peso:	aprox. 13,5 kg
Carcasa:	plástico
Refrigerante:	R600a/22 g
Depósito de agua:	1,2 litros de volumen de agua
Equipamiento:	2 bolas de hielo por ciclo de fabricación, programa de limpieza, vaciado del agua residual
Accesorios:	manual de instrucciones, embudo de llenado, pinzas para hielo, molde de silicona

Reservado el derecho de modificaciones y errores en características de equipamiento, técnica, colores y diseño

EXPLICACIÓN DE LOS SÍMBOLOS



Este símbolo advierte de posibles riesgos que pueden traer consigo lesiones personales o daños al aparato.



Este símbolo indica un posible peligro de incendio.



Este símbolo hace referencia a un eventual riesgo de quemaduras. Proceda siempre con especial cuidado.

PARA SU SEGURIDAD

Lea y conserve las siguientes instrucciones.

Personas en el hogar

1. Este aparato puede ser usado por niños a partir de 8 años, así como por personas con una capacidad física, mental o sensorial reducida o carentes de experiencia y/o conocimientos siempre que estén supervisados o hayan sido correspondientemente instruidos en el manejo seguro de dicho aparato y comprendan los peligros que conlleva.
2. El aparato no es un juguete.
3. No está permitido que los niños lleven a cabo la limpieza o el mantenimiento del usuario a no ser que tengan más de 8 años y estén supervisados.

Copyright UNOLD AG | www.unold.de

4. Guarde el aparato y el cable fuera del alcance de niños menores de 8 años.
5. El modo de gestión de energía de este producto es: modo apagado. Consumo de energía: 0,29 W. El producto entra en modo apagado tras 10 minutos sin que el usuario lo utilice (una vez finalizada la función principal).

Requisitos respecto al lugar de instalación y el manejo del aparato

6. Conecte el aparato solo a corriente alterna con una tensión de acuerdo con la placa de características.
7. Este aparato no debe utilizarse con un reloj programador externo ni con un sistema de mando a distancia.
8. No sumerja nunca el aparato o el cable de alimentación en agua o en otros líquidos.
9. El aparato y el cable de alimentación no deben lavarse en el lavavajillas.
10. El aparato está destinado exclusivamente al uso doméstico o a fines de uso similares, como por ejemplo,

- cocinas tipo office en comercios, oficinas u otros lugares de trabajo,
- el uso por parte de clientes en hoteles, moteles u otros establecimientos de alojamiento colectivo,
- en pensiones privadas o en casas vacacionales.

11. No toque nunca el aparato o el cable de alimentación con las manos húmedas.
12. Por razones de seguridad, no coloque nunca el aparato sobre superficies calientes, sobre una bandeja metálica o sobre una base mojada.
13. El aparato o el cable de alimentación no deben utilizarse cerca de llamas.
14. Use siempre la máquina de cubitos de hielo sobre una superficie libre y plana.

Copyright UNOLD AG | www.unold.de

15. Mantenga como mínimo una distancia de 15 cm a otros objetos para garantizar una ventilación suficiente del aparato.
16. No utilice equipos eléctricos dentro del aparato, a menos que fueron recomendados por el fabricante.
17. Preste atención a que el cable de alimentación no cuelgue sobre el borde de la superficie de trabajo dado que esto puede provocar accidentes si, p. ej., los niños pequeños tiran de él.
18. La máquina de cubitos de hielo no debe ser usada ni guardada a la intemperie.
19. El aparato solo debe utilizarse una vez que se haya montado correctamente.
20. Llene el depósito de agua solo con agua fría y clara.
21. No introduzca ningún objeto en el interior del aparato. De lo contrario existe riesgo de lesiones.
22. Después del desembalaje deje el aparato en reposo durante dos horas como mínimo antes de ponerlo en funcionamiento para evitar daños en el compresor.
23. No conecte y desconecte el aparato con demasiada frecuencia para no dañar el compresor. Si el aparato está desconectado, espere al menos 3 minutos antes de volver a conectarlo.
24. Desconecte el aparato y desenchúfelo antes de moverlo. En caso contrario la aspiradora podría resultar dañada.
25. Para evitar daños, no use el aparato con accesorios de otros fabricantes o marcas.
26. Desenchufe el aparato tanto después de su uso como antes de la limpieza. No deje nunca el aparato sin vigilancia cuando esté enchufado.
27. Limpie el aparato después de cada uso.
28. No intente nunca reparar el aparato usted mismo dado que existe peligro por descarga eléctrica.
29. Revise periódicamente si el aparato, el enchufe y el cable de alimentación presentan desgaste o daños. En caso de daños en el cable de alimentación o en

Copyright UNOLD AG | www.unold.de

otras piezas envíe el aparato para su verificación y reparación a nuestro servicio de atención al cliente. Las reparaciones inadecuadas pueden ocasionar considerables peligros para el usuario y tienen como consecuencia la exclusión de la garantía.

30. En caso de que la línea de alimentación del aparato esté dañada, deberá ser cambiada por el fabricante, su Servicio Postventa u otra persona igualmente cualificada para evitar peligros.



No abra nunca la carcasa del aparato. Existe peligro de descarga eléctrica.
Después del desembalaje deje el aparato en reposo con el recipiente de hielo abierto durante dos horas como mínimo antes de ponerlo en funcionamiento. El refrigerante del aparato debe primero bajar de nivel dado que, de lo contrario, se podría deteriorar el compresor.
Llene el aparato solo con agua potable limpia. No use nunca agua con aditivos u otros alimentos líquidos. Obstruyen los conductos en el aparato deteriorando el mismo.



Advertencia: No almacene en este equipo sustancias explosivas tales como aerosoles en lata con gas propulsor inflamable.
En ningún caso se deben bloquear los orificios de ventilación en la cubierta del aparato y dentro del mismo.
No utilice dispositivos mecánicos o medios auxiliares para la aceleración del proceso de descongelación, a no ser que sean del tipo recomendado por el fabricante.
Evite dañar el circuito de refrigeración.
No utilice aparatos eléctricos en el compartimento de alimentos del equipo, a no ser que sean del tipo recomendado por el fabricante.

Copyright UNOLD AG | www.unold.de

El compresor puede calentarse mucho durante el funcionamiento. ¡Peligro de quemaduras!

El fabricante no es responsable en caso de uso inapropiado o equivocado o después de haber sido efectuadas reparaciones por terceros no autorizados.

ANTES DEL PRIMER USO

Durante el desembalaje y la retirada del mismo preste atención a no inclinar el aparato más de 45° dado que, de lo contrario, se podría deteriorar el compresor en el aparato.

1. Retire todos los materiales de embalaje y, dado el caso, los seguros de transporte y la tapa protectora del enchufe de red. Mantenga el material de embalaje fuera del alcance de los niños. ¡Peligro de asfixia! Deseche el material de embalaje de acuerdo con las disposiciones locales vigentes.
2. Compruebe el aparato en busca de posibles daños. No utilice el aparato si presenta daños visibles; diríjase a nuestro servicio de atención al cliente.
3. Compruebe si están todos los accesorios especificados.

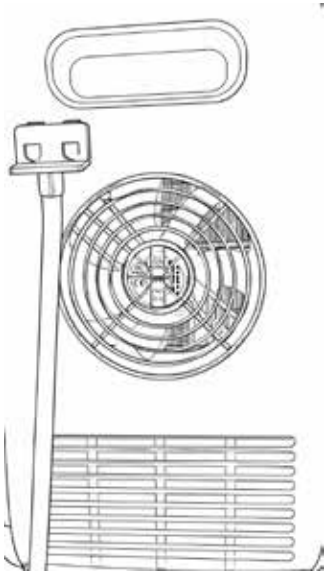

4. Limpie todas las piezas con un paño húmedo como se describe en el capítulo «Limpieza y cuidado».
5. Compruebe si todas las piezas han sido correctamente ensambladas y si el aparato está estable y en horizontal.
6. Asegúrese de que el desagüe del agua residual situado en la parte posterior del aparato esté cerrado con el tapón y encajado en el soporte, tal y como se muestra en la ilustración.
7. Se debe mantener una distancia de 15 cm como mínimo con respecto a otros objetos como paredes, armarios o utensilios de cocina.

Copyright UNOLD AG | www.unold.de

8. Después del desembalaje, deje el aparato durante al menos 2 horas en el lugar de colocación. La conexión prematura puede dañar el compresor.
9. Conecte el aparato mediante el cable de alimentación a la red eléctrica (220–240 V~, 50 Hz).

INDICACIONES SOBRE EL AGUA

1. Utilice exclusivamente agua potable para fabricar bolas de hielo. No utilice aditivos, sustancias aromáticas o similares. Podrían ensuciar el aparato. Tampoco utilice agua destilada. El agua utilizada no debe tener una temperatura inferior a 7 °C y superior a 35 °C. Además, obtendrá los mejores resultados si el aparato funciona en una temperatura ambiente de 15 °C a máximo 38 °C.
2. Consejo: Normalmente, el aparato fabrica bolas de hielo ligeramente turbias. Sin embargo, no perjudica la calidad de las bolas de hielo. Se debe al proceso de congelación especialmente rápido. Para obtener bolas de hielo cristalinas utilice agua potable previamente hervida o enfriada.

PANEL DE MANDO

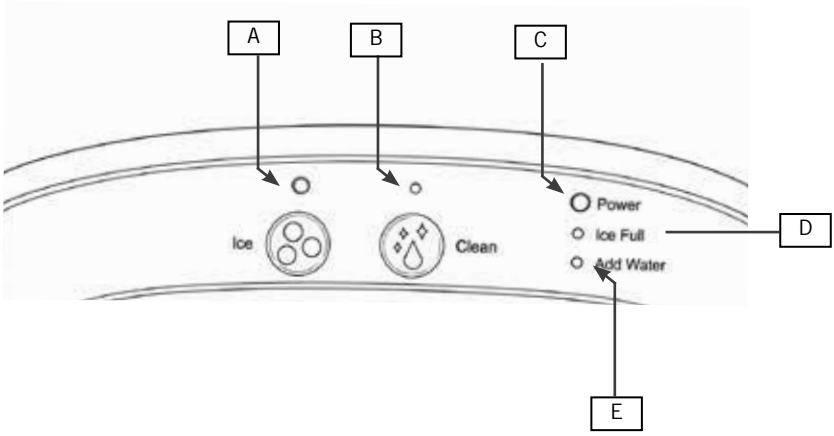

Copyright UNOLD AG | www.unold.de

A	**Tecla «Ice»:** inicia y detiene la producción de bolas de hielo
B	**Tecla «Clean»:** inicia la función de limpieza
C	**Piloto de control «Power»:** se ilumina en cuanto el aparato se conecta a la red eléctrica
D	**Piloto de control «Ice Full»:** se ilumina cuando el cajón de bolas de hielo está lleno y debe vaciarse
E	**Piloto de control «Add Water»:** se ilumina cuando es necesario rellenar agua

FABRICAR BOLAS DE HIELO



Nota: Después de 24 horas como máximo, se debe cambiar el agua de la máquina de bolas de hielo por razones higiénicas.

1. Prepare el aparato como se describe en el capítulo «Antes del primer uso».
2. Extraiga completamente el cajón de bolas de hielo de la carcasa. Para ello, tire primero del cajón hacia delante y, a continuación, levántelo ligeramente para desbloquearlo y poder extraerlo por completo. Durante la producción de hielo, el cajón debe permanecer siempre completamente insertado.
3. Coloque el embudo de llenado de agua sobre el borde inferior de la carcasa, tal y como se muestra en la ilustración, hasta que encaje firmemente.
4. Vierta agua fresca, clara y fría en el depósito de agua a través del embudo hasta la marca «Max.». No vierta agua más allá de la marca «Max.», para evitar que se derrame el agua. Si accidentalmente se vertió demasiada agua, debe eliminarse a través de la salida de agua residual (véase el capítulo «Vaciado del agua»). Atención: No se pueden fabricar bolas de hielo de zumo de frutas. Los ácidos que contienen las frutas pueden causar deterioros en el aparato.
5. Vuelva a introducir el cajón completamente en la carcasa.
6. Pulse la tecla «Ice» del panel de mando para iniciar el ciclo de fabricación de hielo.
7. El ciclo de fabricación de hielo dura unos 60 minutos, dependiendo de la temperatura ambiente.

Copyright UNOLD AG | www.unold.de

El piloto de control «Add Water» parpadea

8. Cuando la bomba de agua deja de poder suministrar agua, el aparato se detiene automáticamente y se enciende el indicador «Add Water».
9. Rellene el depósito con agua hasta la marca de nivel máximo y, a continuación, pulse de nuevo la tecla «Ice» para volver a encender el aparato. Atención: Deje reposar el aparato durante al menos 3 minutos para que el refrigerante se asiente en el compresor antes de volver a ponerlo en marcha.

El piloto de control «Ice full» parpadea

10. La máquina de bolas de hielo se detiene automáticamente cuando el cajón de bolas de hielo está lleno. En ese caso, se muestra la indicación «Ice Full».
11. Extraiga el cajón de bolas de hielo de la carcasa y retire las bolas de hielo con las pinzas. A continuación, vuelva a colocar el cajón de bolas de hielo.
12. Nota: La luz solar directa o los reflejos intensos de luz pueden afectar al funcionamiento de los sensores. Si el aparato no se detiene aunque las bolas de hielo bloqueen el sensor, colóquelo en un lugar protegido de la luz solar directa.

Finalizar la producción de bolas de hielo

13. Pulse la tecla «Ice» para detener el aparato. El aparato pasa al modo de espera. Es posible que el compresor siga funcionando durante algunos minutos.
14. No extraiga el cajón de bolas de hielo antes de que finalice el ciclo de fabricación. De lo contrario, las bolas de hielo podrían caer en el depósito de agua. Extraiga el cajón de bolas de hielo de la carcasa y retire las bolas de hielo con las pinzas. Deje que salga el agua que pueda aún haber del aparato como se describe en el capítulo «Vaciado del agua».
15. Asegúrese de no dejar las bolas de hielo demasiado tiempo en el cajón de bolas de hielo, dado que podrían fundirse. Si no desea utilizar las bolas de hielo inmediatamente, guárdelas en el congelador. En el molde de silicona incluido puede guardar 4 bolas de helado en el congelador.
16. Después del uso, deje abierta la máquina de bolas de hielo para evitar la formación de hongos y bacterias.

Copyright UNOLD AG | www.unold.de

VACIADO DEL AGUA

1. Si desea retirar el agua de la máquina, proceda como se indica a continuación:



Retire el enchufe de red de la toma de corriente. Asegúrese de no inclinar el aparato en exceso para evitar daños en el compresor.

2. Desplace el aparato con cuidado hasta el borde de la superficie de trabajo o del fregadero, de modo que la parte posterior del aparato quede orientada hacia delante.
3. La manguera de desagüe está enganchada en la parte posterior del aparato mediante el tapón, que va sujeto a la carcasa. Tire ligeramente del tapón hacia arriba para desengancharlo.
4. Sostenga la manguera de desagüe sobre un recipiente con capacidad suficiente o sobre el fregadero.
5. Retire el tapón de la manguera.
6. Mantenga la manguera orientada hacia abajo y espere hasta que haya salido toda el agua del aparato. A continuación, vuelva a cerrar cuidadosamente la manguera de desagüe con el tapón.
7. Vuelva a enganchar la manguera de desagüe con el tapón en la parte posterior de la carcasa.

LIMPIEZA Y CUIDADO



Antes de la limpieza, se debe vaciar siempre el agua restante y retirar el enchufe de red de la toma de corriente.

1. El aparato y el cable de alimentación no se deben sumergir en agua u otros líquidos ni se deben lavar en un lavavajillas.
2. Limpie la carcasa con un paño húmedo. Puede limpiar el cajón de bolas de hielo y el embudo de llenado con un poco de agua tibia y detergente. El cajón de bolas de hielo está equipado con una alfombrilla de silicona. Retire la alfombrilla, límpiela a fondo y vuelva a colocarla en el cajón de bolas de hielo.
3. En caso necesario, también puede limpiar el depósito de agua con un paño húmedo.

Copyright UNOLD AG | www.unold.de

4. No utilice productos de limpieza agresivos, lana o estopa de acero, objetos metálicos, productos de limpieza calientes ni desinfectantes.
5. Después del uso, deje abierto el cajón de bolas de hielo para evitar la formación de hongos y bacterias.
6. Tanto el aparato como el enchufe de red deberán estar completamente secos antes de volver a utilizar el aparato.
7. Guarde la máquina de bolas de hielo completamente seca en un lugar seco y seguro para protegerla contra polvo, golpes, calor y humedad.
8. Nota importante: Si no se ha utilizado el aparato durante un tiempo prolongado, puede haber aire en la bomba de agua y, así, perjudicar el funcionamiento. En este caso, se ilumina el piloto de control «Add Water». Pulse la tecla «Ice» para reiniciar el aparato. Si con esto no se soluciona el problema, póngase en contacto con nuestro servicio de atención al cliente.

PROGRAMA AUTOMÁTICO DE LIMPIEZA

1. El programa automático de autolimpieza ayuda a eliminar los depósitos del sistema de agua y garantiza la producción de bolas de hielo en condiciones higiénicas. Por lo tanto, debe ejecutarse periódicamente. La frecuencia depende del uso del aparato. Con un uso normal, por ejemplo, se recomienda realizarlo cada 2 a 4 semanas; sin embargo, si el agua es muy dura o se observan depósitos visibles, deberá realizarse con mayor frecuencia.
2. Llene el depósito de agua hasta la marca «Max.».
3. Introduzca el enchufe de red en una toma de corriente y pulse la tecla «Clean» para iniciar el programa de autolimpieza.
4. El programa de limpieza dura aproximadamente 5–10 minutos.
5. Una vez finalizada la limpieza, vacíe el agua del depósito a través del desagüe situado en la parte posterior del aparato.

SOLUCIÓN DE PROBLEMAS

1. Indicación importante: En caso de fallo de funcionamiento debido a un corte de corriente, por tirar del enchufe de red o accionar la tecla „Ice“ durante el funcionamiento del programa, se pueden formar pequeñas astillas de hielo en la pala para los cubitos de hielo. Retire el enchufe de red de la toma de corriente. Deslice la pala con cuidado hacia atrás y retire las astillas de hielo. s

Copyright UNOLD AG | www.unold.de

2. Si la pala ya no puede transportar los cubitos de hielo hacia abajo, al recipiente de hielo, compruebe si el nivel de agua es demasiado bajo. Si el nivel de agua es suficiente, empuje la pala ligeramente con el dedo hacia atrás y reinicie el aparato.

Error	Causa	Solución
El compresor hace mucho ruido.	La tensión es demasiado baja.	Desconecte el aparato y compruebe si está conectado a un enchufe de 220–240 V~.
Se ilumina el piloto de control „Add Water“.	No hay agua en el depósito de agua	Vierta agua hasta la marca "Max".
	Hay demasiado aire en la bomba	Pulse la tecla "Ice" para reiniciar el aparato.
No se ilumina ningún piloto de control cuando enciende el aparato.	El aparato no está correctamente conectado.	Compruebe si el enchufe de red está correctamente enchufado.
	Un componente está defectuoso.	Contacte con nuestro servicio de atención al cliente.
Los cubitos de hielo están pegados entre sí	Agua demasiado fría	Llene el depósito de agua con agua tibia.
	Temperatura ambiente demasiado fría	
	Restos de hielo de la fabricación anterior en la bandeja de agua en la parte trasera del aparato.	Desconectar el aparato, extraer el enchufe de red y retirar el hielo.

Copyright UNOLD AG | www.unold.de

Error	Causa	Solución
Todos los pilotos de control parpadean al mismo tiempo	La bandeja de agua en la parte trasera del aparato está bloqueada por hielo	Desenchufar la clavija de red y retirar el hielo. Volver a enchufar la clavija de red y pulsar la tecla "Ice". Después de 3 minutos se reinicia el aparato.
El aparato está en marcha pero el agua se calienta	La válvula magnética está defectuosa	Se debe sustituir la válvula magnética. Contacte con nuestro servicio de atención al cliente.
El recipiente de hielo está lleno pero no se ilumina el piloto de control "Ice Full"	El sensor está defectuoso	Opere el aparato solo en espacios interiores. Si a pesar de ello no se ha solucionado el problema, póngase en contacto con nuestro servicio de atención al cliente.
El aparato muestra «ICE FULL», pero el depósito de hielo aún no está lleno.	Un cubito de hielo bloquea la barrera fotoeléctrica El LED fotográfico está sucio/calcificado.	Retire el cubito de hielo. Limpie el LED con un paño húmedo.

Copyright UNOLD AG | www.unold.de

CONDICIONES DE GARANTIA

Concedemos una garantía de 24 meses, 12 meses en el caso de uso comercial, a partir de la fecha de compra de este aparato de la marca UNOLD, para aquellos daños que se demuestren debidos a defectos de fábrica con un uso conforme a lo previsto. Dentro del período de garantía, subsanaremos los defectos de material y de fabricación mediante la reparación o el cambio a nuestra discreción. Nuestros servicios de garantía se aplican exclusivamente a los dispositivos vendidos en Alemania y Austria. Para otros países, póngase en contacto con el importador responsable. Por favor, envíe bien embaladas las unidades para las que se reclama la eliminación de un defecto junto con una copia de la factura de compra (la factura debe ser impresa, no manual) en la que debe figurar la fecha de compra, así como una descripción del defecto, a nuestro servicio de atención al cliente. Puede imprimir una hoja de devolución en nuestro sitio web https://unold.de/pages/rucksendungen (solo para envíos de Alemania y Austria). Quedan excluidos de la garantía los daños debidos al desgaste, la manipulación incorrecta y el incumplimiento de las instrucciones de mantenimiento y cuidado. La garantía queda anulada si la unidad es reparada o manipulada por terceros. Esta garantía del fabricante no limita sus derechos legales ni sus reclamaciones contra el vendedor o distribuidor derivadas del contrato de compraventa de conformidad con las disposiciones del Código Civil alemán (BGB). Sus derechos legales como consumidor, en concreto sus derechos de garantía y las reclamaciones legales por defectos según §§ 437 y siguientes del BGB, no se verán afectados.

UNOLD AG, Mannheimer Straße 4, D-68766 Hockenheim

DISPOSICIÓN/PROTECCIÓN DEL MEDIO AMBIENTE

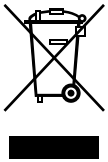

Nuestros aparatos se fabrican con un alto nivel de calidad por un largo período de uso. El mantenimiento regular y las reparaciones de tipo técnico a través de nuestro servicio al cliente pueden prolongar la duración del aparato. Cuando un aparato está defectuoso y ya no puede repararse, por favor considere en la disposición final los siguientes puntos: Este producto no puede ser eliminado junto a la basura domiciliaria. Existe la obligación legal de eliminar los residuos de aparatos eléctricos y electrónicos (RAEE), así como las pilas y acumuladores, por separado de la basura doméstica. Puede reconocer estos residuos por el símbolo del cubo de basura tachado (símbolo RAEE). Usted debe entregar este producto a un lugar oficial para el reciclaje de aparatos eléctricos o electrónicos. Mediante la clasificación por separado y el reciclaje de productos residuales, Usted contribuye a proteger los recursos naturales y asegura que el producto sea eliminado de forma salubre y acorde con el medio ambiente.

Refrigerante utilizado: R600a

Copyright UNOLD AG | www.unold.de

INSTRUKCJA OBSŁUGI MODEL 48995

DANE TECHNICZNE

Moc:	130 W, 220–240 V~, 50 Hz
Wymiary:	ok. 27,3 x 46 x 44,6 cm (dł./szer./wys.)
Przewód zasilający:	ok. 180 cm
Ciężar:	ok. 13,5 kg
Obudowa:	tworzywo sztuczne
Chłodziwo:	R600a/22 g
Zbiornik na wodę:	pojemność 1,2 litra
Wyposażenie:	2 kulki lodu na jeden cykl przygotowania, program czyszczenia, odpływ resztek wody
Akcesoria:	instrukcja obsługi, lejek do wlewania, szczypce do lodów, silikonowa foremka

Zmiany i błędy w opisie wyposażenia, technice, kolorach i konstrukcji są zastrzeżone

OBJAŚNIENIE SYMBOLI



Symbol ten oznacza ewentualne niebezpieczeństwa, które mogą prowadzić do obrażeń lub uszkodzenia urządzenia.



Ten symbol wskazuje na ewentualne niebezpieczeństwo pożaru.



Symbol ten wskazuje na ewentualne niebezpieczeństwo poparzenia. Zawsze postępować tutaj ze szczególną ostrożnością.

DLA BEZPIECZEŃSTWA UŻYTKOWNIKA

Prosimy przeczytać poniższe instrukcje i zachować je do użytku w przyszłości.

Wskazówki dotyczące osób w gospodarstwie domowym

1. Urządzenie może być używane przez dzieci w wieku powyżej 8 lat oraz osoby o ograniczonej sprawności fizycznej, sensorycznej czy umysłowej lub osoby nie posiadające doświadczenia i/lub wiedzy, jeśli są one nadzorowane lub zostały przeszkolone w zakresie bezpiecznego użytkowania i zrozumiały wynikającego z tego zagrożenia.
2. Nie wolno dzieciom bawić się urządzeniem.
3. Czyszczenia i konserwacji, które powinien wykonać użytkownik, nie mogą wykonywać dzieci poniżej 8 lat. Dzieci w wieku powyżej 8 lat mogą robić to pod nadzorem.

Copyright UNOLD AG | www.unold.de

4. Urządzenie z przewodem przechowywać w miejscu niedostępnym dla dzieci w wieku poniżej 8 lat.
5. Tryb zarządzania energią tego produktu to: tryb wyłączenia. Pobór mocy: 0,29 W. Produkt przechodzi w tryb wyłączenia po 10 minutach bezczynności użytkownika (po zakończeniu głównej funkcji).

Wymagania względem miejsca ustawienia i związane z obsługą urządzenia

6. Urządzenie należy podłączać wyłącznie do prądu przemiennego o napięciu podanym na tabliczce znamionowej.
7. Urządzenie nie może pracować z zewnętrznym regulatorem czasowym lub systemem zdalnego sterowania.
8. W żadnym wypadku nie zanurzać urządzenia lub przewodu w wodzie lub w innych płynach.
9. Urządzenia i przewodu nie wolno czyścić w zmywarce.
10. Urządzenie przeznaczone jest wyłącznie do użycia w gospodarstwie domowym lub w podobnych zastosowaniach, np.

- aneksach kuchennych w sklepach, biurach lub innych zakładach,
- do użycia przez gości w hotelach, motelach lub innych noclegowniach,
- w prywatnych pensjonatach lub domach letniskowych.

11. Nigdy nie dotykać urządzenia ani kabla mokrymi rękami.
12. Ze względów bezpieczeństwa nigdy nie stawiać urządzenia na gorących powierzchniach, metalowym blacie lub wilgotnym podłożu.
13. Nie wolno używać urządzenia ani przewodu zasilającego w pobliżu płomieni.
14. Kostkarkę do lodu należy używać zawsze na wolnej i równej powierzchni.
15. Zachować odstęp minimum 15 cm od innych przedmiotów, aby zagwarantować wystarczającą wentylację urządzenia.

Copyright UNOLD AG | www.unold.de

16. Nie używać wewnątrz urządzenia żadnych urządzeń elektrycznych, chyba że są one zalecane przez producenta.
17. Zwrócić uwagę na to, aby przewód nie zwisał z brzegu powierzchni roboczej, gdyż może to prowadzić do wypadków, gdy np. pociągną za niego małe dzieci.
18. Kostkarki do lodu nie wolno używać ani składować na zewnątrz.
19. Urządzenie wolno używać wyłącznie po prawidłowym złożeniu.
20. Napełniać zbiornik na wodę tylko czystą, zimną wodą.
21. Nie wkładać do wnętrza urządzenia żadnych przedmiotów. W przeciwnym wypadku istnieje ryzyko zranienia.
22. Po rozpakowaniu urządzenia zaczekać przed włączeniem urządzenia przynajmniej dwie godziny, aby uniknąć uszkodzenia sprężarki.
23. Nie należy zbyt często włączać i wyłączać urządzenia, ponieważ może to spowodować uszkodzenie sprężarki. Po wyłączeniu urządzenia należy odczekać co najmniej 3 minuty przed ponownym włączeniem.
24. Przed przesunięciem urządzenia, wyłączyć urządzenie i wyciągnąć wtyczkę sieciową. W przeciwnym wypadku urządzenie może zostać uszkodzone.
25. Urządzenia nie wolno używać z akcesoriami innych producentów lub marek, aby uniknąć szkód.
26. Po użyciu i przed czyszczeniem należy wyjąć wtyczkę z gniazdka. Nigdy nie pozostawiać urządzenia bez nadzoru, gdy wtyczka włożona jest do gniazdka sieciowego.
27. Czyścić urządzenie po każdym użyciu.
28. W żadnym wypadku nie podejmować prób własnoręcznej naprawy urządzenia, istnieje ryzyko porażenia prądem elektrycznym.
29. Regularnie sprawdzać urządzenie, wtyczkę i kabel zasilający pod kątem śladów zużycia lub uszkodzenia. Gdy uszkodzony jest kabel lub inne części, prosimy

Copyright UNOLD AG | www.unold.de

odesłać urządzenie do sprawdzenia i naprawy do naszego serwisu klienta. Niewłaściwie wykonane naprawy mogą stwarzać znaczne niebezpieczeństwo dla użytkownika i prowadzą do unieważnienia gwarancji.

30. Uszkodzony przewód przyłączeniowy urządzenia musi wymienić producent, serwis producenta lub odpowiednio wykwalifikowana osoba, aby uniknąć niebezpieczeństw.



W żadnym wypadku nie otwierać obudowy urządzenia. Istnieje niebezpieczeństwo porażenia prądem elektrycznym.
Po rozpakowaniu urządzenia odczekać do uruchomienia urządzenia przynajmniej dwie godziny, pojemnik na lód powinien być w tym czasie otwarty. Chłodziwo w urządzeniu musi najpierw osiąść, w przeciwnym wypadku może dojść do uszkodzenia sprężarki.
Napełniać urządzenie wyłącznie czystą wodą pitną. Nigdy nie używać wody z dodatkami ani innych płynnych artykułów spożywczych. Zatykają one przewody w urządzeniu i mogą spowodować jego uszkodzenie.



Ostrzeżenie: W tym urządzeniu nie składować żadnych materiałów wybuchowych takich jak pojemniki aerozolowe z propelentem aerozolowym.
Otwory wentylacyjne na pokrywie urządzenia i wewnątrz urządzenia nie mogą być zablokowane.
Nie używać urządzeń mechanicznych lub środków pomocniczych do przyspieszenia odszraniania, jeśli nie zostały zalecone przez producenta.
Nie uszkodzić obwodu chłodniczego.
Nie używać urządzeń elektrycznych w pojemniku na środki spożywcze urządzenia, jeśli nie zostały zalecone przez producenta.

Copyright UNOLD AG | www.unold.de

Sprężarka może się podczas pracy nagrzać do bardzo wysokiej temperatury – niebezpieczeństwo poparzenia!

Producent nie przejmuje odpowiedzialności za nieodpowiednie bądź wadliwe użytkowanie lub po przeprowadzonych naprawach przez nieautoryzowane zakłady bądź niekompetentne osoby.

PRZED PIERWSZYM UŻYCIEM

Achten Sie beim Auspacken und Entfernen der Verpackung darauf, dass das Gerät nicht um mehr als 45 ° gekippt wird, da sonst der Kompressor im Gerät beschädigt werden kann.

1. Wypakowując urządzenie i usuwając opakowanie proszę uważać, by nie przechylać urządzenia pod kątem większym niż 45°, bo grozi to uszkodzeniem sprężarki w urządzeniu.
2. Usunąć wszystkie materiały opakowaniowe i ewentualne zabezpieczenia transportowe oraz nasadki ochronne na wtyczce sieciowej. Materiał z opakowania nie może dostać się w ręce dzieci – niebezpieczeństwo uduszenia! Materiały z opakowania powinny zostać zutylizowane zgodnie z lokalnymi przepisami.

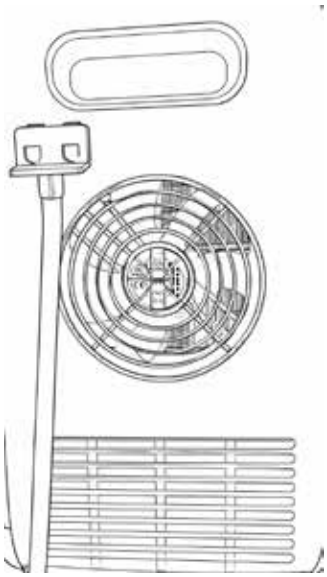

3. Proszę sprawdzić, czy urządzenie nie jest uszkodzone. W razie dostrzeżenia jakichkolwiek uszkodzeń proszę nie włączać urządzenia do eksploatacji, lecz zwrócić się do naszego serwisu klienta.
4. Proszę sprawdzić, czy w dostarczonym zestawie są wszystkie wyszczególnione akcesoria.
5. Wszystkie części należy wyczyścić wilgotną ściereczką, stosując się do opisu w rozdziale „Czyszczenie i pielęgnacja”.
6. Proszę skontrolować, czy wszystkie części są prawidłowo zmontowane i czy urządzenie stoi stabilnie i poziomo w miejscu ustawienia.

Copyright UNOLD AG | www.unold.de

7. Upewnić się, że odpływ resztek wody z tyłu urządzenia jest zamknięty zaślepką i zatrzaśnięty w uchwycie, jak pokazano na ilustracji.
8. Między urządzeniem a pozostałymi przedmiotami, ścianami, szafami czy sprzętami kuchennymi, musi być zachowany odstęp co najmniej 15 cm.
9. Po wypakowaniu odstawić urządzenie na co najmniej 2 godziny w miejscu instalacji. Przedwczesne włączenie może się skończyć uszkodzeniem sprężarki.
10. Za pomocą przewodu zasilającego podłączyć urządzenie do sieci (220–240 V~, 50 Hz).

WSKAZÓWKI DOTYCZĄCE WODY

1. Do produkcji kostek lodu proszę używać wyłącznie wody pitnej. Odradza się stosowanie jakichkolwiek dodatków, środków aromatyzujących, itp., bo mogą zanieczyścić urządzenie. Nie należy też używać wody destylowanej. Temperatura wody do produkcji kostek powinna mieścić się w zakresie od 7°C do 35°C. Poza tym, najlepsze efekty uzyskuje się, gdy w otoczeniu pracującego urządzenia panuje temperatura od 15°C do maks. 38°C.
2. Wskazówka: Kostki lodu produkowane przez urządzenie są zazwyczaj lekko zmącone. Nie świadczy to jednak o gorszej jakości kostek lodu. Jest to skutek bardzo szybkiego procesu zamarzania wody. Chcąc otrzymać krystalicznie czyste kostki lodu, wodę pitną przeznaczoną do produkcji trzeba najpierw przegotować i przestudzić.

Copyright UNOLD AG | www.unold.de

PANEL OBSŁUGI

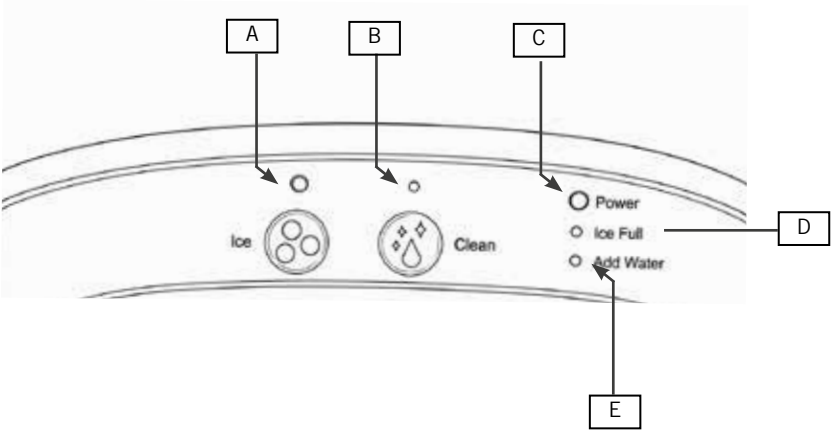

A	**Przycisk „Ice”** rozpoczęcie i zatrzymanie produkcji kulek lodu
B	**Przycisk „Clean”** uruchomienie funkcji czyszczenia
C	**Lampka kontrolna „Power”** świeci, gdy urządzenie jest podłączone do zasilania
D	**Lampka kontrolna „Ice Full”** świeci, gdy szuflada na kulki lodu jest pełna i wymaga opróżnienia
E	**Lampka kontrolna „Add Water”** świeci, gdy należy dolać wody

PRODUKCJA KOSTEK LODU

Wskazówka: Ze względów higienicznych woda w wytwornicy kulek lodu musi zostać wymieniona najpóźniej po upływie 24 godzin.

1. Przygotować urządzenie zgodnie z opisem w rozdziale „Przed pierwszym użyciem”.
2. Całkowicie wysunąć szufladę na kulki lodu z obudowy. W tym celu pociągnąć szufladę najpierw do przodu, a następnie lekko do góry, aby ją odblokować i całkowicie wyciągnąć. Podczas produkcji lodu szuflada musi być zawsze całkowicie wsunięta.

Copyright UNOLD AG | www.unold.de

3. Umieścić lejek do wlewania wody na dolnej krawędzi obudowy, jak pokazano na ilustracji, aż do jego zablokowania.
4. Napełnić zbiornik na wodę świeżą, czystą, zimną wodą przez lejek do oznaczenia „Max.". Woda nie powinna przekraczać oznaczenia „Max.". Zapobiegnie to wylewaniu się wody na zewnątrz. Jeżeli przypadkowo zdarzy się wlać za dużo wody, konieczne będzie wypuszczenie nadmiaru przez odpływ na spodzie urządzenie (patrz rozdział „Wypuszczanie wody"). Uwaga: Nie ma możliwości produkcji kostek lodu z soków owocowych. Kwas zawarty w owocach może prowadzić do uszkodzenia urządzenia.
5. Wsunąć szufladę z powrotem całkowicie do obudowy.
6. Nacisnąć przycisk „Ice" na panelu obsługi, aby rozpocząć cykl produkcji lodu.
7. W zależności od temperatury w pomieszczeniu cykl produkcji lodu trwa około 60 minut.

Migająca kontrolka „Add Water"

8. Jeśli pompa nie może już pobierać wody, urządzenie zatrzyma się automatycznie i pojawi się wskaźnik „Add Water".
9. Dolać wody do wskaźnika maksymalnego poziomu, a następnie ponownie nacisnąć przycisk „Ice", aby znowu włączyć urządzenie. Uwaga: przed ponownym uruchomieniem odczekać co najmniej 3 minuty, aby czynnik chłodniczy w kompresorze mógł się ustabilizować.

Kontrolka „Ice Full" miga

10. Wytwornica kulek lodu automatycznie kończy pracę, gdy szuflada na kulki lodowe jest pełna. W tej sytuacji pojawi się wskazanie „Ice Full"
11. Wysunąć szufladę na kulki lodu z obudowy i wyjąć kulki lodu szczypcami. Następnie włożyć ponownie szufladę na kulki lodu.
12. Wskazówka: bezpośrednie światło słoneczne lub silne odbicia świetlne mogą zakłócać działanie czujników. Jeśli urządzenie nie zatrzymuje się, mimo że kulki lodu blokują czujnik, należy przestawić je w miejsce chronione przed bezpośrednim promieniowaniem słonecznym.

Kończenie produkcji kulek lodu

13. Nacisnąć przycisk „Ice", aby zatrzymać urządzenie. Urządzenie przejdzie teraz w tryb czuwania, kompresor może jednak pracować jeszcze przez kilka minut.
14. Nie wysuwać szuflady na kulki lodu przed zakończeniem cyklu produkcyjnego. W przeciwnym razie kulki lodu mogą wpaść do zbiornika na wodę. Wysunąć szufladę na kulki lodu z obudowy i wyjąć kulki lodu szczypcami. Wodę

Copyright UNOLD AG | www.unold.de

pozostającą jeszcze w urządzeniu proszę wypuścić zgodnie z opisem „Wypuszczanie wody".

15. Kulki lodu nie powinny pozostawać zbyt długo w szufladzie, bo ulegną roztopieniu. Kulki lodu, których nie wykorzysta się od razu, można przechować w zamrażalniku. W dołączonej silikonowej foremce można przechowywać 4 kulki lodów w zamrażarce.
16. Nie zostawiać otwartej wytwornicy kulek lodu po użyciu, by nie dopuścić do tworzenia się grzybów lub bakterii w środku urządzenia.

WYPUSZCZANIE WODY

1. Procedura wypuszczania wody z urządzenia:



Wypiąć wtyczkę sieciową z gniazdka. Proszę pamiętać, by nie przechylać za bardzo urządzenia. Grozi to uszkodzeniem sprężarki.

2. Ostrożnie przesunąć urządzenie na krawędź powierzchni roboczej lub zlewu kuchennego, aby jego tył był skierowany do przodu.
3. Wąż odpływu jest zaczepiony z tyłu urządzenia za pomocą klapy zamykającej na obudowie. Pociągnąć klapę zamykającą lekko do góry, aby ją odczepić.
4. Przytrzymać wąż odpływu nad miską o wystarczającej pojemności lub na zlewem kuchennym.
5. Zdjąć klapę zamykającą.
6. Trzymać wąż skierowany w dół, poczekać, aż woda całkowicie wypłynie z urządzenia, a następnie ostrożnie zamknąć wąż odpływu klapą zamykającą.
7. Zaczepić wąż odpływu z klapą z powrotem z tyłu obudowy.

CZYSZCZENIE I PIELĘGNACJA



Przed przystąpieniem do czyszczenia należy zawsze spuścić resztki wody i wypiąć wtyczkę sieciową z gniazdka.

1. Zabrania się zanurzania urządzenia i przewodu zasilającego w wodzie lub w jakiejkolwiek innej cieczy, jak również czyszczenia ich w zmywarce do naczyń.

Copyright UNOLD AG | www.unold.de

2. Przetrzeć obudowę wilgotną szmatką. Szufladę na kulki lodu i lejek do wlewania można czyścić niewielką ilością ciepłej wody do mycia naczyń. Szuflada na kulki lodu jest wyposażona w matę silikonową. Wyjąć tę matę i wyczyścić ją dokładnie przed ponownym włożeniem do szuflady na kulki lodu.
3. Zbiornik na wodę, w razie potrzeby, również można wytrzeć wilgotną ściereczką.
4. Odradza się stosowanie ostrych środków szorujących, wełny stalowej, przedmiotów metalowych, gorących detergentów lub środków dezynfekujących.
5. Nie zostawiać otwartej szuflady na kulki lodu po użyciu, aby nie dopuścić do tworzenia się grzybów lub bakterii w środku urządzenia.
6. Zanim będzie można ponownie skorzystać z urządzenia, zarówno urządzenie, jak też wtyczka sieciowa muszą być absolutnie suche.
7. Całkowicie osuszona wytwornicy kulek lodu musi być przechowywana w suchym i bezpiecznym miejscu, w którym nie będzie narażona na kurz, uderzenia, wysokie temperatury oraz wilgoć.
8. Ważna wskazówka: Kiedy urządzenie nie jest używane przez dłuższy czas, w pompie wodnej może znajdować się powietrze zakłócające działanie pompy. W takim przypadku zapala się kontrolka „Add Water". Należy wówczas nacisnąć przycisk „Ice", aby zrestartować urządzenie. Jeżeli nie uda się w ten sposób usunąć problemu, proszę skontaktować się z naszym działem obsługi klienta.

AUTOMATYCZNY PROGRAM CZYSZCZENIA

1. Program automatycznego samoczyszczenia pomaga usunąć osady w układzie wodnym i zapewnia higienicznie czyste kulki lodu. Dlatego należy wykonywać w regularnych odstępach czasu. Częstotliwość zależy od intensywności korzystania z urządzenia; przy normalnym użytkowaniu np. raz na 2–4 tygodnie, jednak w przypadku bardzo twardej wody lub widocznych osadów odpowiednio częściej.
2. Wlać wodę do oznaczenia „Max" do zbiornika na wodę.
3. Włożyć wtyczkę do gniazdka i nacisnąć przycisk „Clean", aby uruchomić program samoczyszczenia.
4. Program czyszczenia działa przez ok. 5–10 minut.

Copyright UNOLD AG | www.unold.de

5. Po zakończeniu czyszczenia spuść wodę ze zbiornika przez wylot z tyłu urządzenia.

ROZWIĄZYWANIE PROBLEMÓW

1. Ważna wskazówka: W razie awarii spowodowanej przerwą w zasilaniu, wyciągnięciem wtyczki sieciowej lub wciśnięciem przycisku „Ice" w trakcie realizacji programu, na łopatce do kostek lodu mogą powstać odłamki lodu. Wypiąć wtyczkę sieciową z gniazdka, ostrożnie odsunąć łopatkę do tyłu i usunąć odłamki lodu.
2. Kiedy łopatka nie będzie już w stanie przenosić kostek lodu w dół do pojemnika na lód, należy skontrolować, czy poziom wody nie jest zbyt niski. Jeżeli okaże się, że poziom wody jest wystarczający, należy lekko popchnąć palcem łopatkę do tyłu i ponownie uruchomić urządzenie.

Usterka	Przyczyna	Rozwiązanie
Sprężarka bardzo głośno buczy.	Za niskie napięcie.	Wyłączyć urządzenie i sprawdzić, czy jest podłączone do gniazdka o napięciu 220-240 V~.
Migająca kontrolka „Add Water".	Brak wody w zbiorniku.	Nalać wody aż do oznaczenia „Max".
	Za dużo powietrza w pompie.	Nacisnąć przycisk „Ice", aby zrestartować urządzenie.
Mimo włączenia urządzenia nie świeci się żadna kontrolka.	Urządzenie nie jest prawidłowo podłączone.	Sprawdzić, czy wtyczka sieciowa jest poprawnie wetknięta w gniazdku.
	Awaria części.	Proszę skontaktować się z naszym serwisem klienta.

Copyright UNOLD AG | www.unold.de

Usterka	Przyczyna	Rozwiązanie
Kostki lodu kleją się do siebie.	Za niska temperatura wody.	Dolać letniej wody do zbiornika.
	Za niska temperatura otoczenia.	
	Resztki lodu z poprzedniej produkcji na czarce do wody w tylnej części obudowy.	Wyłączyć urządzenie, wypiąć wyjąć wtyczkę sieciową i usunąć lód.
Wszystkie kontrolki migają jednocześnie.	Lód blokuje czarkę na wodę w tylnej części obudowy.	Wypiąć wtyczkę sieciową i usunąć lód. Ponownie wetknąć wtyczkę sieciową, nacisnąć przycisk „Ice". Po 3 minutach znów włączyć urządzenie.
Urządzenie pracuje, ale temperatura wody rośnie.	Awaria zaworu elektromagnetycznego	Zawór elektromagnetyczny musi zostać wymieniony. Proszę skontaktować się z naszym serwisem klienta.
Mimo, że pojemnik na lód jest zapełniony, nie świeci się kontrolka „Ice Full".	Awaria czujnika.	Korzystać z urządzenia wyłącznie w zamkniętych pomieszczeniach. Jeżeli to nie rozwiąże problemu, proszę skontaktować się z naszym serwisem klienta.
Urządzenie wyświetla komunikat „ICE FULL", ale pojemnik na lód nie jest jeszcze pełny	Kostka lodu blokuje barierę świetlną.	Usuń kostkę lodu.
	Fotokomórka LED jest zabrudzona/osadzona kamieniem.	Wyczyść diodę LED wilgotną ściereczką

Copyright UNOLD AG | www.unold.de

WARUNKI GWARANCJI

Na nasze urządzenie marki UNOLD udzielamy 24-miesięcznej – lub 12-miesięcznej gwarancji w przypadku użytku komercyjnego – licząc od daty zakupu. Gwarancja obejmuje uszkodzenia, które w przypadku użytkowania zgodnego z przeznaczeniem mogą zostać uznane jako wady fabryczne. W okresie gwarancji usuniemy wady materiałowe i produkcyjne poprzez naprawę lub wymianę według własnego uznania. Nasze gwarancje dotyczą wyłącznie urządzeń sprzedawanych w Niemczech i Austrii. W przypadku innych krajów prosimy o kontakt z odpowiedzialnym importerem. Urządzenia, w przypadku których reklamowana jest wada, należy odesłać do naszego biura obsługi klienta. Muszą być dobrze zapakowane i towarzyszyć im musi kopia wygenerowanego maszynowo dowodu zakupu, na którym musi znajdować się data zakupu. Należy opisać usterkę. Na naszej stronie internetowej https://unold.de/pages/rucksendungen można wydrukować zaświadczenie o odesłaniu (tylko w przypadku zgłoszeń z Niemiec i Austrii). Gwarancja nie obejmuje uszkodzeń spowodowanych zużyciem, nieprawidłową obsługą oraz nieprzestrzeganiem instrukcji konserwacji i pielęgnacji. Gwarancja wygasa, jeśli nieupoważniona osoba trzecia będzie naprawiać lub ingerować w urządzenie. Ta gwarancja producenta nie ogranicza praw ustawowych ani roszczeń wobec nabywcy bądź dystrybutora wynikających z umowy kupna zgodnie z postanowieniami kodeksu cywilnego (k.c.). Nie ma to wpływu na ustawowe prawa konsumentów, w szczególności prawa do gwarancji i ustawowych roszczeń z tytułu wad, zgodnie z §§ 437 kc.
UNOLD AG, Mannheimer Straße 4, D-68766 Hockenheim

UTYLIZACJA / OCHRONA ŚRODOWISKA

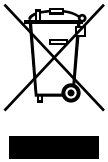

Nasze urządzenia wyprodukowane zostały na wysokim poziomie do długiego użytkowania. Regularna konserwacja i fachowe naprawy poprzez nasz serwis mogą wydłużyć pracę urządzenia. W razie kiedy urządzenie jest uszkodzone i nie nadaje się do naprawy, proszę przestrzegać zaleceń. Ten produkt nie może być zutylizowany razem z normalnymi odpadami domowymi.
Zużyty sprzęt elektryczny i elektroniczny (WEEE) oraz baterie i akumulatory muszą być utylizowane oddzielnie od odpadów domowych. Zużyty sprzęt można rozpoznać po symbolu przekreślonego kosza na śmieci (symbol WEEE). Muszą Państwo dostarczyć ten produkt do zbiorczego punktu recyklingowego dla urządzeń elektrycznych i elektronicznych. Poprzez oddzielne zbieranie i recykling odpadów pomagają Państwo chronić naturalne zasoby i sprawiają, że ten produkt będzie zutylizowany w sposób bezpieczny dla zdrowia i środowiska naturalnego.

Używane chłodziwo: R600a

Copyright UNOLD AG | www.unold.de

HINWEISE ENERGIEVERBRAUCH

Die Leistungsaufnahme der Geräte im „Aus“-Modus ist unter 0,50 W.

The power consumption of the appliances in “Off” mode is less than 0.50 W.

La consommation électrique des appareils en mode « Arrêt » est inférieure à 0,50 W.

Het stroomverbruik van de apparaten in de „Uit“-stand is minder dan 0,50 W.

La potenza assorbita dall‘apparecchio in modalità “Off” è inferiore a 0,50 W.

El consumo de potencia de los aparatos en modo «apagado» es inferior a 0,50 W.

Pobór mocy urządzenia w trybie „Wył.” wynosi poniżej 0,50 W.

Copyright UNOLD AG | www.unold.de

Aus dem Hause

UNOLD®

Impressum:
Bedienungsanleitung Modell 48995
Stand: August 2026 /nr

Copyright ©

UNOLD AG
Mannheimer Straße 4
68766 Hockenheim
Telefon +49 (0) 62 05/94 18-0
Telefax +49 (0) 62 05/94 18-12
E-Mail info@unold.de
Internet www.unold.de