WL35-722WH1

NEOMOUNTS WL35-722WH1 SOPORTE DE PARED PARA SONOS ERA 100 & 300 - OMNIDIRECCIONAL HASTA 30° - BLANCO

ESPECIFICACIONES

GENERAL

Peso máximo	5
Distancia a la pared	18,4 cm

FUNCTIE

Tipo	Inclinación
Bloqueable	No bloqueable
Inclinación (grados)	+30°,-30°
Giro (grados)	+30°,-30°
Rotación (grados)	360°
Altura	9,6 cm
Ancho	8 cm
Profundidad	18,4 cm
Tipo de ajuste	Ninguno

INFORMACIÓN

Color	Blanco
Material principal	Acero
Garantía	5 años

*Nota: Los tamaños en pulgadas indicados son sólo una indicación, combinados con el peso y los tamaños VESA. El peso máximo y el tamaño VESA son restricciones absolutas para los productos y no deben superarse.





Neomounts WL35-722WH1 Soporte de pared para Sonos ERA 100 & 300 - Diseño minimalista - Omnidireccional hasta 30° - Posibilidad de montaje invertido - blanco

El soporte de pared Neomounts WL35-722WH1, diseñado para los altavoces Sonos Era 100 y 300, ofrece una estética elegante en la pared que mantiene su interior limpio y organizado. Con un diseño omnidireccional de hasta 30 grados de ajuste y la flexibilidad de un montaje invertido, le permite dirigir el sonido exactamente hacia donde lo desea.

Diseñado con un enfoque minimalista, el WL35-722WH1 ofrece una instalación sencilla. Disponible en versátiles acabados en negro y blanco para combinar con sus preferencias de hardware e interiores, esta solución de montaje saca lo mejor de su equipo Sonos.

WL35-722WH1

NEOMOUNTS WL35-722WH1 SOPORTE DE PARED PARA SONOS ERA 100 & 300 - OMNIDIRECCIONAL HASTA 30° - BLANCO

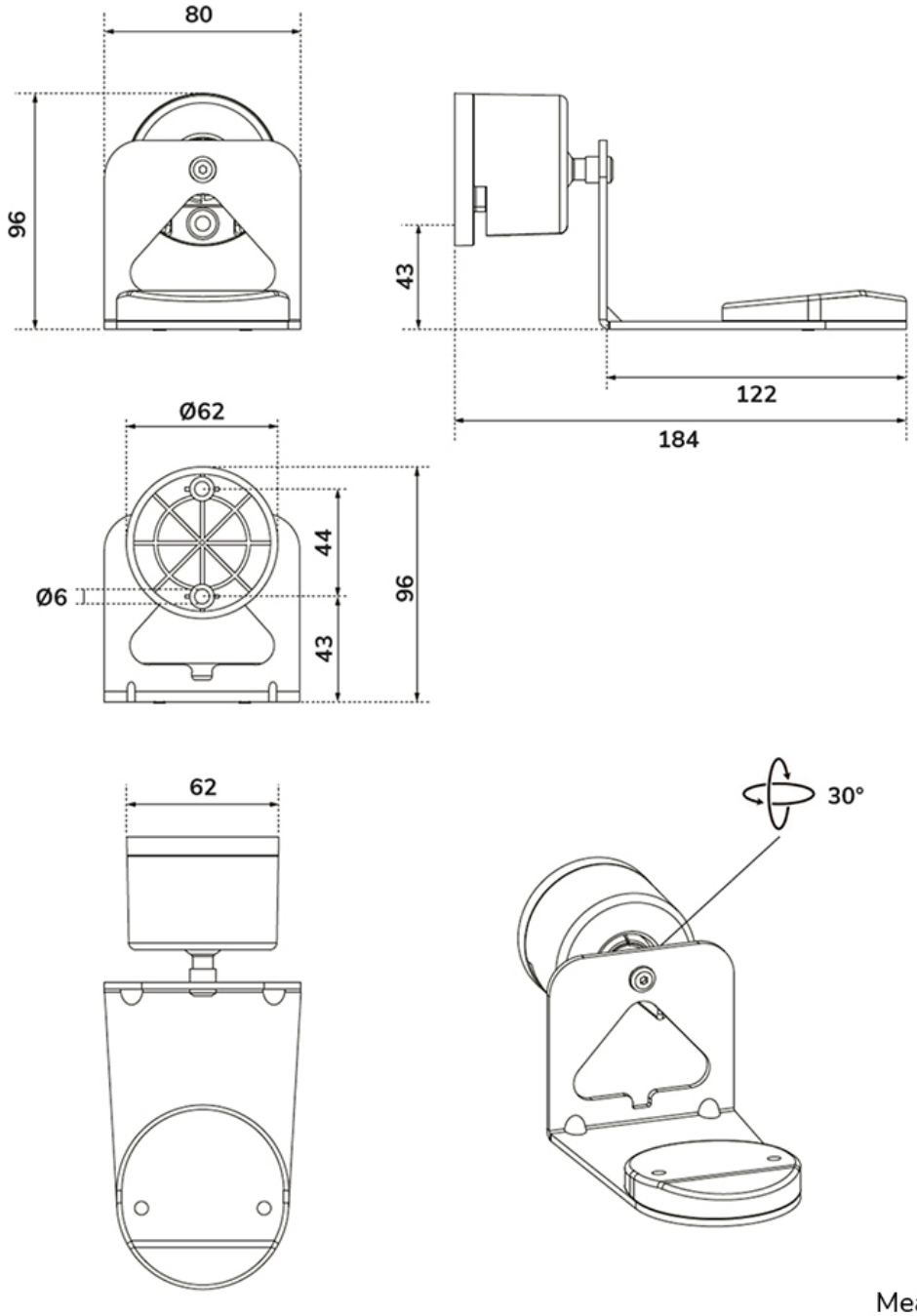

Neomounts

Measuring unit: mm