AV35-726BL1

NEOMOUNTS AV35-726BL1 SOPORTE DE TV PARA SONOS BEAM - INSTALACIÓN SENCILLA - BLANCO

ESPECIFICACIONES

GENERAL

Tamaño máx. pantalla*	75
Peso máximo	5
Pantallas	1
Distancia a la pared	11 cm
VESA máximo	600x400 mm
VESA mínimo	200x200 mm

FUNCTIE

Tipo	Fijo
Bloqueable	No bloqueable
Altura	51,8 cm
Ancho	34,5 cm
Profundidad	11 cm
Tipo de ajuste	Ninguno

INFORMACIÓN

Color	Negro
Material principal	Acero
Garantía	5 años

*Nota: Los tamaños en pulgadas indicados son sólo una indicación, combinados con el peso y los tamaños VESA. El peso máximo y el tamaño VESA son restricciones absolutas para los productos y no deben superarse.





Neomounts AV35-726BL1 Soporte de TV Neomounts para Sonos Beam - Instalación sencilla - Diseño fijado a la TV - Negro

El soporte de TV Neomounts AV35-726BL1, diseñado para la barra de sonido Sonos Beam, integra a la perfección su audio directamente con su pantalla para lograr una estética limpia y unificada. Dado que la barra de sonido se fija directamente a su televisor, se mueve de forma sincronizada con su pantalla cuando utiliza un soporte de TV total o parcialmente articulado, garantizando que el audio siga siempre su ángulo de visión.

Diseñado pensando en la facilidad de uso, el AV35-726BL1 ofrece una instalación sencilla. Disponible en versátiles acabados en negro y blanco para combinar con sus preferencias de hardware e interiores, esta solución de montaje garantiza que su Sonos Beam ofrezca un rendimiento acústico óptimo.

AV35-726BL1

NEOMOUNTS AV35-726BL1 SOPORTE DE TV PARA SONOS BEAM - INSTALACIÓN SENCILLA - BLANCO

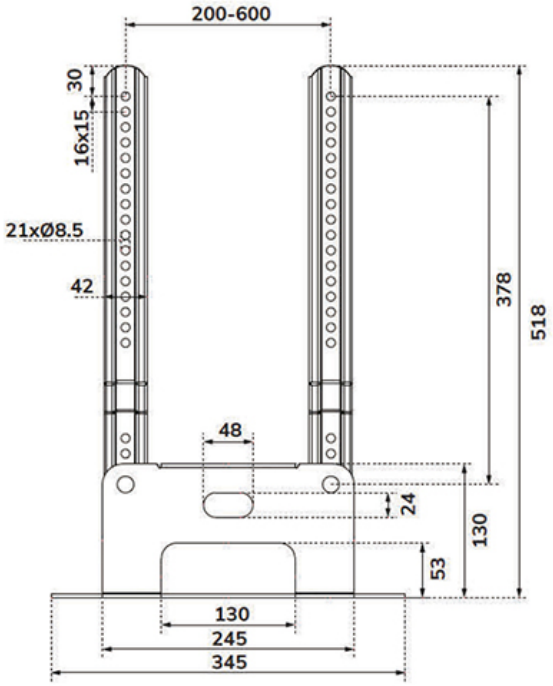

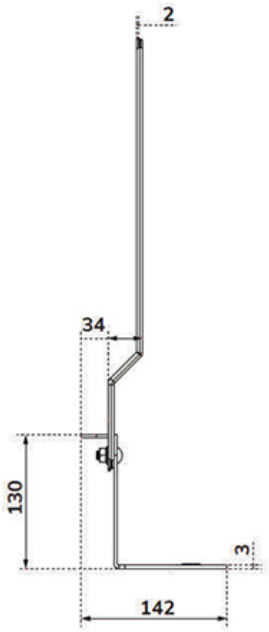

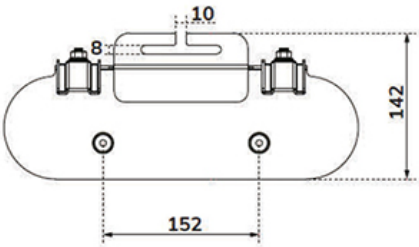

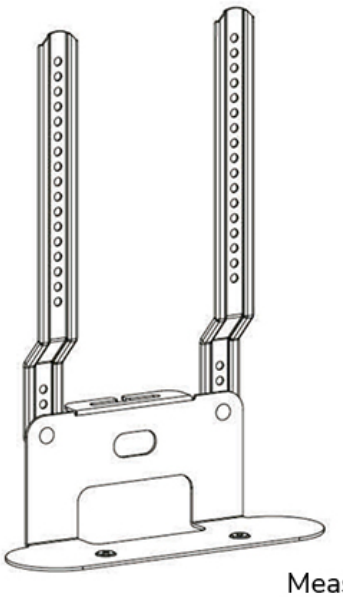

Neomounts

Measuring unit: mm