AV35-727WH1

NEOMOUNTS AV35-727WH1 SOPORTE DE TV PARA SONOS ARC & ARC ULTRA - INSTALACIÓN SENCILLA - BLANCO

ESPECIFICACIONES

GENERAL

Tamaño máx. pantalla*	75
Peso máximo	10
Distancia a la pared	3,4
VESA máximo	600x400 mm
VESA mínimo	200x200 mm

FUNCTIE

Tipo	Fijo
Bloqueable	No bloqueable
Altura	44 cm
Ancho	74,5 cm
Profundidad	3,4 cm
Tipo de ajuste	Ninguno

INFORMACIÓN

Color	Blanco
Material principal	Acero
Garantía	5 años

*Nota: Los tamaños en pulgadas indicados son sólo una indicación, combinados con el peso y los tamaños VESA. El peso máximo y el tamaño VESA son restricciones absolutas para los productos y no deben superarse.

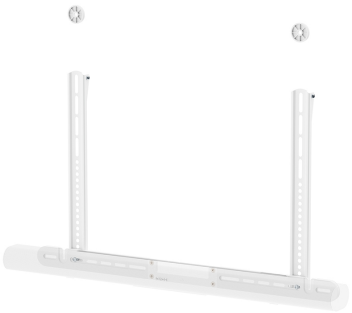



Neomounts AV35-727WH1 Soporte de TV Neomounts para Sonos Arc & Arc Ultra - Instalación sencilla - Diseño fijado a la TV - blanco

El soporte de TV Neomounts AV35-727WH1, diseñado para la barra de sonido Sonos Arc y Arc Ultra, integra a la perfección su audio directamente con su pantalla para lograr una estética limpia y unificada. Dado que la barra de sonido se fija directamente a su televisor, se mueve de forma sincronizada con su pantalla cuando utiliza un soporte de TV total o parcialmente articulado, garantizando que el audio siga siempre su ángulo de visión.

Diseñado pensando en la facilidad de uso, el AV35-727WH1 ofrece una instalación sencilla. Disponible en versátiles acabados en negro y blanco para combinar con sus preferencias de hardware e interiores, esta solución de montaje permite que su barra de sonido Sonos funcione al más alto nivel.

Neomounts®

AV35-727WH1

NEOMOUNTS AV35-727WH1 SOPORTE DE TV PARA SONOS ARC & ARC ULTRA - INSTALACIÓN SENCILLA - BLANCO

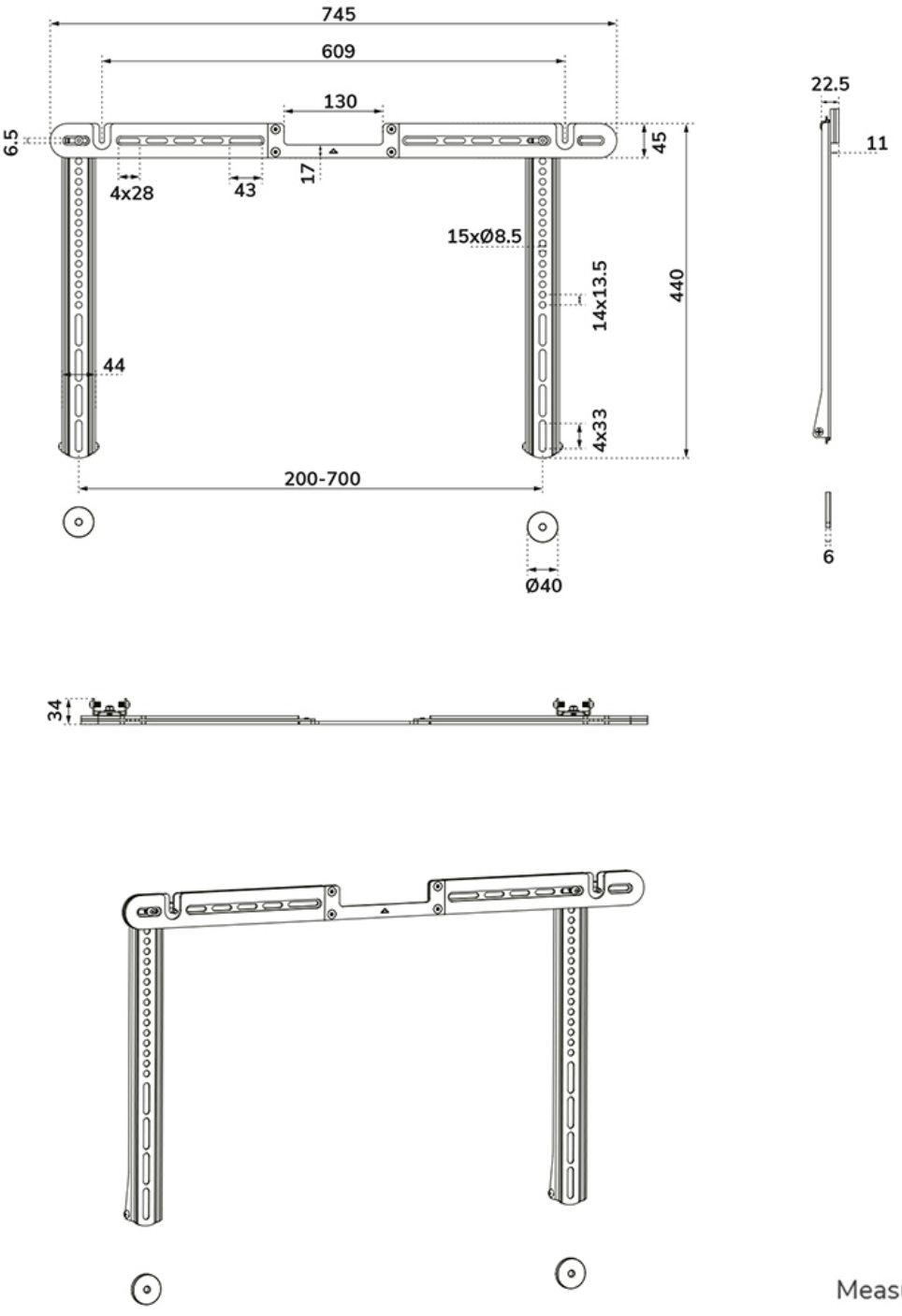

Neomounts

Measuring unit: mm