FL45-721WH1

NEOMOUNTS FL45-721WH1 SOPORTE DE SUELO PARA SONOS ERA 100 - ALTURA 85 CM - BLANCO

ESPECIFICACIONES

GENERAL

Peso máximo	3
Distancia a la pared	25 cm

FUNCTIE

Tipo	Fijo
Bloqueable	No bloqueable
Altura	85 cm
Ancho	25 cm
Profundidad	25 cm
Tipo de ajuste	Ninguno

INFORMACIÓN

Color	Blanco
Material principal	Acero
Garantía	5 años

*Nota: Los tamaños en pulgadas indicados son sólo una indicación, combinados con el peso y los tamaños VESA. El peso máximo y el tamaño VESA son restricciones absolutas para los productos y no deben superarse.



Neomounts



Neomounts

Neomounts FL45-721WH1 Soporte de suelo para Sonos Era 100 - Altura 85 cm - Base de suelo 25 cm - Gestión de cables - Blanco

El soporte de suelo Neomounts FL45-721WH1, diseñado específicamente para el altavoz Sonos Era 100, le ayuda a crear la mejor experiencia de audio y un diseño de interiores elegante. Con una altura óptima de 85 cm, este soporte coloca su altavoz a la altura ideal de los oídos para ofrecer un sonido envolvente y claro durante sus momentos de escucha o entretenimiento en casa. Su robusta base de suelo de 25 cm garantiza una estabilidad excepcional en cualquier superficie, mientras que su silueta minimalista complementa a la perfección los espacios habitables modernos sin distraer la atención de la decoración de su hogar.

El FL45-721WH1 cuenta con un sistema inteligente de gestión de cables integrado que los oculta fuera de la vista para lograr un aspecto limpio y sin enredos. Disponible en versátiles acabados en negro y blanco para combinar con sus preferencias de hardware e interiores, este soporte de suelo ofrece una solución de montaje segura que garantiza que su Sonos Era 100 ofrezca un rendimiento acústico óptimo.

FL45-721WH1

NEOMOUNTS FL45-721WH1 SOPORTE DE SUELO PARA SONOS ERA 100 - ALTURA 85 CM - BLANCO

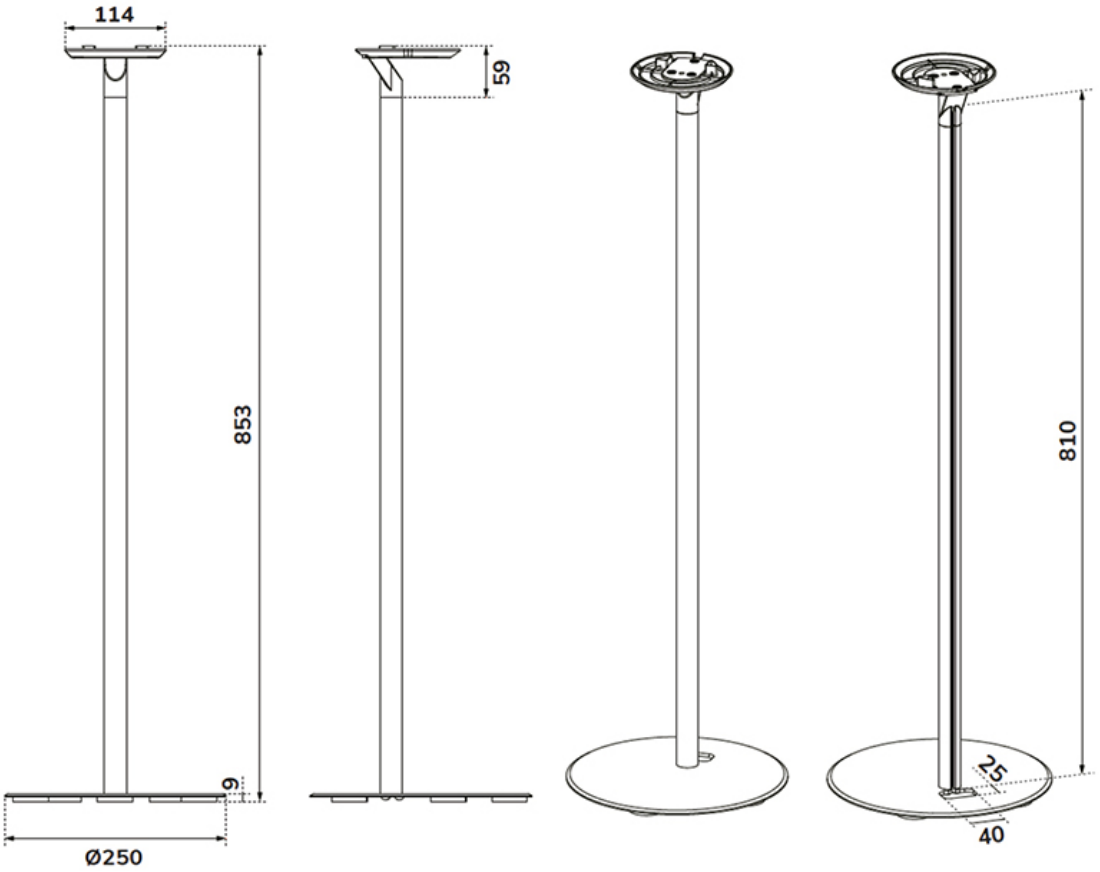

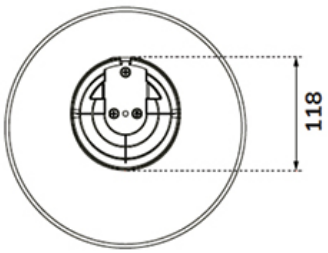

Neomounts

Measuring unit: mm