Forno compacto 500 SurroundCook com SteamBake com esmalte fácil de limpar

EVD6H46GZ



Tenro, húmido, crocante e mais uniforme: o vapor proporciona uma melhor cozedura
O Forno Série 500 SurroundCook® com SteamBake permite adicionar um pouco de vapor para obter a cor e a crosta perfeitas. Os pratos ficam dourados e crocantes por fora, tenros e húmidos por dentro. E cada prato é cozinhado de forma uniforme, sem necessidade de virar ou mover o tabuleiro.

Forno compacto Série 500 SurroundCook com SteamBake, 45 litros de capacidade e 45 cm de altura, 9 funções e 46 programas automáticos, limpeza AquaClean, visor EXPlore com comandos escamoteáveis, porta com 3 vidros e acabamento em vidro preto

Product Benefits & Features



Basta adicionar vapor, para obter uma cozedura deliciosa.
O forno multifunções SteamBake utiliza vapor para uma cozedura deliciosa. Os pratos ficam dourados e crocantes por fora, enquanto o interior permanece tenro e suculento. Cozinhar com vapor também garante que os alimentos fiquem uniformemente cozinhados em todos os cantos.

O forno SteamBake cozinha com vapor, tornando os pratos crocantes por fora e tenros e suculentos por dentro.

Ar quente para cozedura uniforme
Com a ventoinha de ar quente, pode ter a certeza de que os seus pratos ficam bem cozinhados em toda a sua extensão. O sistema de convecção inteligente circula o ar quente uniformemente dentro do forno, garantindo uma cozedura constante a todos os níveis. O seu prato fica cozinhado de um lado ao



Ecrã LED EXPlore com botões táteis
O ecrã EXPlore permite-lhe controlar facilmente as configurações do seu forno para saber o que está a acontecer com a sua cozinha. Com o ecrã LED e os 5 botões táteis, pode ver facilmente a hora, a temperatura e o progresso dos seus pratos.



Limpe o seu forno a vapor com AquaClean.
Com o AquaClean, o forno utiliza a humidade para limpar, não precisa de produtos químicos agressivos. Primeiro, o AquaClean evapora a água no fundo do forno. O vapor solta a gordura e os resíduos mais difíceis, permitindo uma limpeza natural e fácil.

- Forno compacto
- Forno multifunções com aquecimento com resistência circular
- Eficiência energética: A
- Funções de cozedura do forno: Aquecimento inferior, Assar/cozedura convencional, Alimentos congelados, Grill, Cozedura ventilada, Pizza, Steam bake, Ventilado, Grelhador turbo
- 2 níveis de cozedura
- Aquecimento rápido automático
- Proposta de temperatura
- Regulação eletrónica da temperatura
- Desconexão automática de segurança
- Indicador de calor residual
- Botões escamoteáveis
- Funções eletrónicas: 46 Variety of pre-set cooking programmes 'Assist', Acoustic signal (Buzzer), Desconexão de segurança automática, Ajuste de volume de sinal acústico, Bloqueio para crianças (modo desligado), Duração da cozedura, Tempo e fim de cozedura, Cronómetro, Início diferido, Modo demonstração com código, Intensidade luminosa regulável (ON), Regulação eletrónica da temperatura, Electronical door switch, Aquecimento rápido selecionável, Bloqueo de funções (em funcionamento), Teclas sonoras & alarme acústico/erro, tons de ativação e desativação, Temporizador, Botão luz interior (menu + acesso direto), Indicação de temperatura real (°C), Indicador de aquecimento residual (°C), Informação de serviço, Proposta de temperatura, Hora do dia
- Iluminação interior de halogéneo
- Iluminação automática com abertura da porta

Forno compacto 500 SurroundCook com SteamBake com esmalte fácil de limpar

EVD6H46GZ

Product Specification

Cor	Preto
Classe energética	A+
Dimensões de encastre (AxLxP), em mm	450x560x550
Funções de aquecimento	Aquecimento inferior, Assar/cozedura convencional, Alimentos congelados, Grill, Cozedura ventilada, Pizza, Steam bake, Ventilado, Grelhador turbo
Conetividade	Não
Potência máxima, w	3000
Família	SteamBake
Display	Display LED Explore
Capacidade útil (L)	45
Limpeza	Aqua Clean
Dimensões (AxLxP), em mm	455x595x567
Tipo de controlo	Escamoteável
Potência grelhador, w	1900
Potência máxima, w	3000
Temperaturas	30°C - 300°C
Forno superior - Superfície maior em cm	1424
Iluminação do forno	1, Topo
Índice de eficiência energética	79.7

Consumo energético em modo standard (kWh/ciclo)	0.99
Consumo energético em circulação forçada (kWh/ciclo)	0.59
Potência da lâmpada - forno superior	40
Tipo de forno	elétrico
Tipo de produto	Forno elétrico integrável
Nível de ruido dB(A)	48
Peso bruto (kg)	30
Peso total (incluindo acessórios), kg	28.3
Número de tabuleiros	1 tabuleiro para bolos esmaltado
Número de grelhas	1 grelha cromada
Calhas	Grades laterais de fácil entrada
Comprimento do cabo, (m)	1.5
Ficha	Schuko
Acessórios	Parafusos de madeira
Parte inferior - forno superior	Cinzento Esmalte
Nº de cavidades	1
PNC	944 005 359
EAN	7333394146713
Fusível mínimo requerido	16
Modelo	EVD6H46GZ
Altura, mm	455
Largura, mm	595

PSGBOV230DE00001

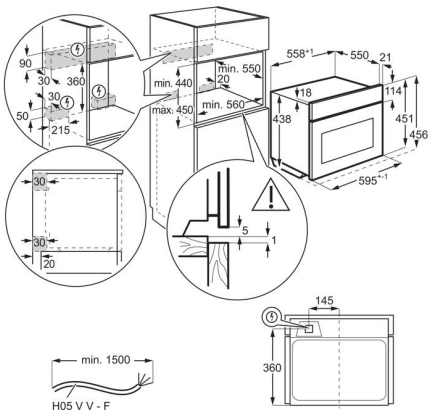

PSGBOV230DE00002

