Register your product and get support at
www.philips.com/welcome

HP8345

EN User manual
DA Brugervejledning
DE Benutzerhandbuch
EL Εγχειρίδιο χρήσης
ES Manual del usuario
FI Käyttöopas
FR Mode d'emploi
IT Manuale utente
NL Gebruiksaanwijzing
NO Brukerhåndbok
PT Manual do utilizador
SV Användarhandbok
TR Kullanım kılavuzu
AR دليل المستخدم
RU Руководство пользователя

PHILIPS

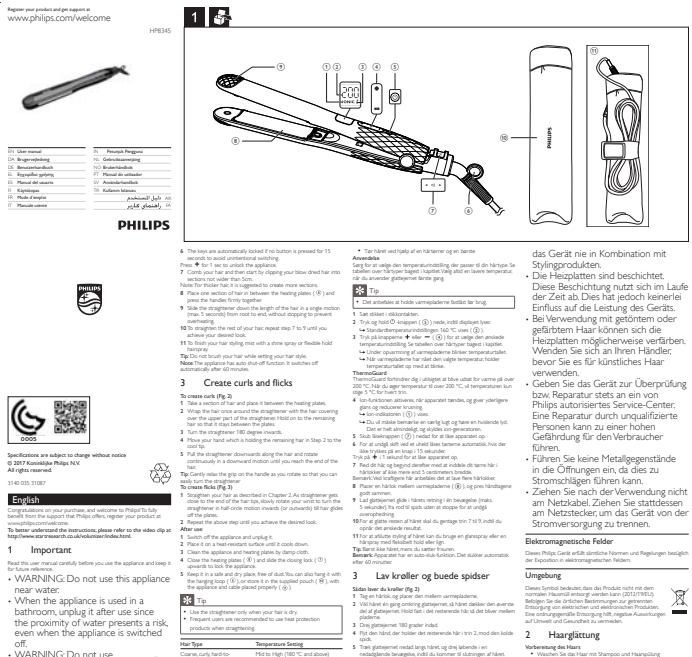

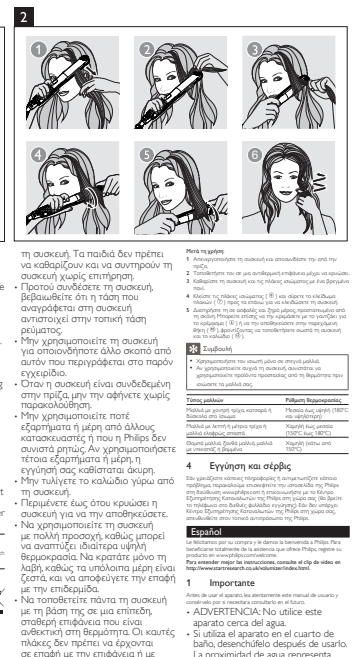

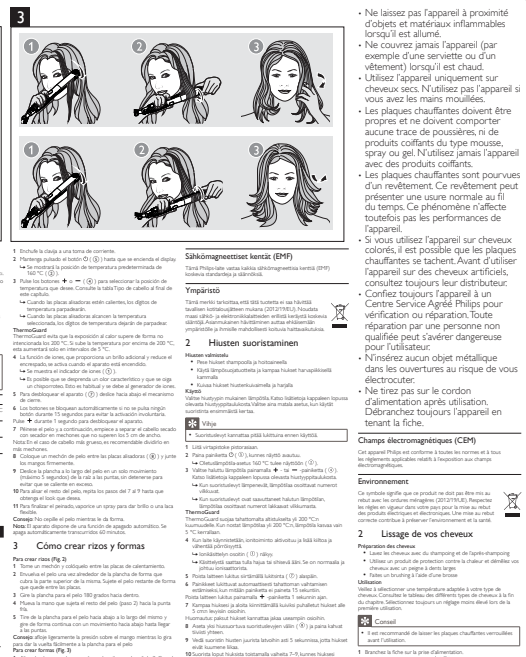

Specifications are subject to change without notice
© 2017 Koninklijke Philips N.V.
All rights reserved.

3140 035 37087

English

Congratulations on your purchase, and welcome to Philips! To fully benefit from the support that Philips offers,register your product at www.philips.com/welcome.

To better understand the instructions, please refer to the video clip at http://www.starstreach.co.uk/volumizer/index.html.

1 Important

Read this user manual carefully before you use the appliance and keep it for future reference.

- WARNING: Do not use this appliance near water.
- When the appliance is used in a bathroom, unplug it after use since the proximity of water presents a risk, even when the appliance is switched off.
- WARNING: Do not use this appliance near bathtubs, showers, basins or other vessels containing water.
- Always unplug the appliance after use.
- If the mains cord is damaged,you must have it replaced by Philips, a service centre authorised by Philips or similarly qualified persons in order to avoid a hazard.
- This appliance can be used by children aged from 8 years and above and persons with reduced physical, sensory or mental capabilities or lack of experience and knowledge if they have been given supervision or instruction concerning use of the appliance in a safe way and understand the hazards involved. Children shall not play with the appliance. Cleaning and user maintenance shall not be made by children without supervision.
- Before you connect the appliance, ensure that the voltage indicated on the appliance corresponds to the local power voltage.
- Do not use the appliance for any other purpose than described in this manual.
- When you operate the appliance, ensure that the voltage indicated on the appliance is a safe way and understand the hazards involved.
- Never use any accessories or parts from other manufacturers or that Philips does not specifically recommend. If you use such accessories or parts, your guarantee becomes invalid.
- Do not wind the mains cord round the appliance.
- Wait until the appliance has cooled down before you store it.
- Pay full attention when using the appliance since it could be extremely hot. Only hold the handle as other parts are hot and avoid contact with the skin.
- Always place the appliance with the stand on a heat-resistant, stable flat surface.The hot heating plates should never touch the surface or other flammable material.
- Avoid the mains cord from coming into contact with the hot parts of the appliance.
- Keep the appliance away from flammable objects and material when it is switched on.
- Never cover the appliance with anything (e.g. a towel or clothing) when it is hot.
- Only use the appliance on dry hair. Do not operate the appliance with wet hands.
- Keep the heating plates clean and free of dust and styling products such as mousse, spray and gel. Never use the appliance in combination with styling products.
- The heating plates have coating on.This coating will slowly wear away over time. However, this does not affect the performance of the appliance.
- If the appliance is used on color-treated hair,the heating plates may be stained. Before using it on artificial hair, always consult their distributor.
- Always return the appliance to a service centre authorised by Philips for examination or repair. Repair by unqualified people could result in an extremely hazardous situation for the user.
- Do not insert metal objects into openings to avoid electric shock.
- Do not pull on the power cord after using. Always unplug the appliance by holding the plug.

Electromagnetic fields (EMF)

This Philips appliance complies with all applicable standards and regulations regarding exposure to electromagnetic fields.

Environment

This symbol means that this product shall not be disposed of with your normal household waste (2012/19/EU). Follow your country's rules for the separate collection of electrical and electronic products. Correct disposal helps prevent negative consequences for the environment and human health.

2 Straighten your hair

Preparation for hair

- Wash hair with shampoo and conditioner
- Use heat protection product and comb your hair with large-toothed comb
- Blow dry your hair with a brush

Usage

Ensure that you select a temperature setting that is suitable for your hair.Please refer to the 'Hair Type and Temperature Setting' table.Always select a lower setting when you use the straightener for the first time.

Hair Type

Fine, damaged or coloured hair

Normal hair

Thick, coarse, difficult to straighten

1 Connect the plug to a power supply socket.
2 Press and hold the On button (8) until the display screen lights up.
3 The default temperature setting (200°C) is displayed.
4 Press the + or − buttons (5) to select your desired temperature setting.Refer to the Hair Type table at the end of the chapter.
5 When the heating plates are heating up,the temperature digits will blink.
6 When the heating plates have reached the selected temperature, the temperature digits stop blinking.

ThermoGuard

ThermoGuard prevents you from unintentional heat exposure above 200°C. When you increase the temperature above 200°C, the temperature will increase only 5°C by each step.

- The sun function is activated when the appliance is switched on, which provides additional shine and reduces frizz.
- The lon indicator (7) is displayed.
- You may smell a special odor and hear a sizzling noise.It is common because they are caused by the ion generator.
- Slide the closing lock (7) downwards to unlock the appliance.
- Take a lock of hair and place it between the heating plates.
- Slide the closing lock (7) upwards to lock the appliance.
- Pull the handle (9) and slowly and evenly pull the straightener through your hair.
- Slide the straightener down to the length of the hair in a single motion and avoid any hesitation or stopping in order to prevent overheating.
- To straighten the rest of your hair,repeat step 7 to 9 until you achieve the desired look.
- To finish your hair styling,rest with a shine spray or flexible hold hairspray.

Tip: Do not brush your hair while setting your hair style.
Note: The appliance has an auto-shut-off function. It switches off automatically after 60 minutes.

3 Create curls and flicks

To create curls (Fig. 2)

1 Take a section of hair and place it between the heating plates.
2 Wrap the hair once around the straightener with the hair covering over the upper part of the straightener.Make sure that the remaining hair so that it stays between the plates.
3 Turn the straightener 180 degree clockwise.
4 Move your hand which is holding the remaining hair in Step 2 to the cool tip.
5 Pull the straightener downwards along the hair and rotate the straightener slowly and evenly to wind you hair end of the hair.
6 Gently relax the grip on the handle as you rotate so that you can easily turn the straightener.

To create flicks (Fig. 3)

1 Straighten your hair as described in Chapter 2.As straightener gets closer to the end of the hair,slow down your speed and turn the straightener in half-circle motion (towards inward) to half turn glides of the curls.
2 Repeat the above step until you achieve the desired look.

After use

1 Switch off the appliance and unplug it.
2 Place it on a heat-resistant surface and let it cook down.
3 Clean the appliance and heating plates by damp cloth.
4 Close the heating plates (8) and slide the closing lock (7) upwards to lock the heating plates.
5 Keep it in a safe and dry place,free of dust.You can also hang it with the hanging loop (10) on it or place it in the supplied pouch (11), with the appliance and cable placed properly (9).

Dansk

Tilykke med dit køb, og velkommen til Philips! Hvis du vil have fuldt udbytte af den support, som Philips tilbyder,bør du registrere dit produkt på www.philips.com/welcome.

For bedre forståelse af instruktionerne kan du se videoklippet på http://www.starstreach.co.uk/volumizer/index.html.

1 Vigtigt

Læs denne brugervejledning grundigt, før du tager apparatet i brug, og opbevar den til senere brug.

- ADVARSEL: Anvend ikke dette apparat i nærheden af vand.
- Hvis du anvender apparatet i badeværelset, skal du trække stikket ud efter brug, da vand udgør en risiko, selvom apparatet er slukket.
- ADVARSEL: Brug ikke dette apparat i nærheden af badekar, brusekabiner, kummer eller andre kar, der indeholder vand.
- Tag altid stikket ud, efter du har brugt apparatet.
- Hvis netledningen beskadiges, må den kun udskiftes af Philips, et autoriseret Philips-servicecenter eller en tilsvarende kvalificeret fagmand for at undgå enhver risiko.
- Dette apparat kan bruges af børn fra 8 år og opefter og personer med reduceret fysisk, sensorisk eller mentale evner eller manglende erfaring og viden, hvis de er blevet instrueret i sikker brug af apparatet og forstår de medfølgende risici. Lad ikke børn lege med apparatet. Rengøring og vedligeholdelse må ikke foretages af børn uden opsyn.
- Før du tilslutter apparatet, skal du sikre dig, at den spænding, der er angivet på apparatet, svarer til den lokale spænding.
- Brug ikke apparatet til andre formål end dem, der er beskrevet i vejledningen.
- Hold konstant opsyn med apparatet, når det er sluttet til stikkontakten.
- Brug aldrig tilbehør eller dele fra andre fabrikanter eller tilbehør/dele, som ikke specifikt er anbefalet af Philips. Hvis du anvender en sådan type tilbehør eller dele, annulleres garantien.
- Du må ikke sno ledningen rundt om apparatet.
- Læg aldrig apparatet væk, før det er helt afkølet.
- Vær meget opmærksom, når du bruger apparatet, da det kan være meget varmt. Hold kun i håndtaget, da de øvrige dele er varme, og undgå kontakt med huden.
- Placer altid apparatet med holderen på en varmebestandig, stabil og jævn overflade. De varme varmeplader må ikke berøre overfladen eller andre brændbare materialer.
- Netledningen må ikke komme i nærheden af apparatets varme dele.
- Når apparatet er tændt, skal det holdes væk fra brændbare genstande og materialer.
- Når apparatet er varmt, må der ikke lægges noget hen over det (f.eks. håndklæder eller tøj).
- Brug kun apparatet på tørt hår. Undlad at betjene apparatet med våde hænder.
- Hold varmepladerne rene og fri for støv og stylingprodukter som f.eks. mousse, spray og gel. Brug aldrig apparatet sammen med stylingprodukter.
- Varmepladerne har en belægning. Denne belægning slides langsomt væk med tiden. Dette påvirker dog ikke apparatets ydeevne.
- Hvis apparatet bruges til farvet hår, kan det smitte af på varmepladerne. Kontakt altid forhandleren, før apparatet bruges på kunstigt hår.
- Reparation og eftersyn af apparatet skal altid foretages på et autoriseret Philips-servicecenter af personer udført af ukvalificeret personale kan medføre ekstremt farlige situationer for brugeren.
- Stik aldrig metalgenstande ind i åbningerne, da dette kan give elektrisk stød.
- Træk ikke i netledningen efter brug. Tag altid stikket ud af stikkontakten ved at holde fast i stikket.

Elektromagnetiske felter (EMF)

Dette Philips-apparat overholder alle branchens gældende standarder og regler angående eksponering for elektromagnetiske felter.

Miljø

Dette symbol betyder, at dette produkt ikke må bortskaffes sammen med almindelig husholdningsaffald (2012/19/EU). Følg dit lands regler for separat indsamling af elektriske og elektroniske produkter. Korrekt bortskaffelse er med til at forhindre negative påvirkninger af miljøet og menneskers helbred.

2 Glat håret ud

Forberedse af hår:

- Vask håret med shampoo og balsam
- Brug et varmebeskyttende produkt, og ret håret med en bredtandet kam

Tip

- Det anbefales at holde varmepladerne fastklat for brug.

1 Sæt stikket i stikkontakten.
2 Tryk og hold On-knappen (8) nede, indtil displayet lyser.
3 Standardtemperaturindstillingen (200°C) vises.
4 Tryk på knapperne + eller − (5) for at vælge den ønskede temperaturindstilling. Se tabellen under Hårtype nedenfor.
5 Under opvarmning af varmepladerne blinker temperaturcifrene.
6 Når varmepladerne har nået den valgte temperatur holder temperaturcifrene op med at blinke.

ThermoGuard

ThermoGuard forhindrer dig i utilsigtet at blive udsat for varme på over 200 °C. Hæv din temperatur til over 200 °C, temperaturen kun stige 5 °C for hvert trin.

- Sun-funktionen aktiveres, når apparatet tændes, og giver yderligere glans og reducerer krusning.
- Ion-indikatoren (7) vises.
- Du vil måske bemærke en særlig lugt og høre en hvislende lyd. Det er helt almindeligt, og skyldes ionen generator.
- Skub låsekrogen (7) ned for at åbne apparatet op.
- For at undgå skift ved et ulige lokkes lukkene automatisk, hvis der ikke trykes på en knap i 15 sekunder.
- Tryk på + eller − 1 sekund for at slå apparatet op.
- Fæd dit hår og begynd derefter med at indslide det tørre hår i hårbørster ét ikke mere end 3 centimeter bredde. Bemærk:Ved krøllerne har anbefales det at lave flere hårbørster.
- Placer en hårlås mellem varmepladerne. Sørg for at hårlåsen er tilstrækkelig lang til at dække varmepladerne fuldstændigt.
- Tryk låsekrogen op for at lukke apparatet op.
- Tryk og hold apparatet nede, og drej langsomt og ensartet for at undgå, at der dannes knæk i hårlåsen.
- Tip: Sørg for at undgå, at der dannes knæk i hårlåsen.
- Bemærk:Apparatet har en auto-slukfunktion. Det slukker automatisk efter 60 minutter.

3 Lav krøller og buede spidser

Sådan laver du krøller (fig. 2)

1 Tag en hårlås, og placer den mellem varmepladerne.
2 Vikl håret én gang omkring glattejernet, så håret dækker den øverste del af glattejernet. Hold fast i den resterende hårlås så det ikke mellem pladerne.
3 Drej glattejernet 180 grader mod.
4 Ryk den blød, der holder det resterende hår i trin 2, mod den kolde spids.
5 Trækglattejernet nedad langs hår, og drej langsomt og ensartet for at undgå knæk i hårlåsen.
6 Slap forsigtigt greebet på håndtaget, efterhånden som du drejer, da det kan gøre glattejernet nemt.

Sådan laver du buede spidser (fig. 3)

1 Ret håret som beskrevet i kapitel 2. Når glattejernet kommer tæt på spidsen af hårlåsen, skal du langsomt drejer håndbevægelse fra at drejer glattejernet indad (efter siden) i en halvcirkelbevægelse, indtil håret glider af pladerne.
2 Gentag ovenstående trin, indtil du opnår det ønskede resultat.

Efter brug

1 Slut apparatet, og tag stikket ud af stikkontakten.
2 Placer det på en overflade, der tåler lille varme, mens det køler ned.
3 Rengør apparatet og varmepladerne med en fugtig klud.
4 Luk varmepladerne (8) og skub låsekrogen (7) opad for at lukke dem op.
5 Opbevar det på et sikkert og tørt sted, der er frit for støv. Du kan også hænge det op ved hjælp af ophængningsøjen (10) eller opbevare det i medfølgende etui (11) med apparatet og kablet placeret korrekt (9).

Deutsch

Herzlichen Glückwunsch zu Ihrem Kauf und willkommen bei Philips! Um den Support zu erhalten, der von Philips angeboten wird, registrieren Sie Ihr Produkt unter www.philips.com/welcome.

Schauen Sie sich zum besseren Verständnis dieser Anweisungen das Video auf der Website http://www.starstreach.co.uk/volumizer/index.html an.

1 Wichtig

Lesen Sie vor Gebrauch des Geräts das Benutzerhandbuch sorgfältig durch, und bewahren Sie es für den Fall der Fälle auf.

- WARNUNG:Verwenden Sie das Gerät nicht in der Nähe von Wasser.
- Wenn das Gerät in einem Badezimmer verwendet wird, trennen Sie es nach dem Gebrauch von der Stromversorgung. Die Nähe zum Wasser stellt ein Risiko dar, sogar wenn das Gerät ausgeschaltet ist.
- WARNUNG:Verwenden Sie das Gerät nicht in der Nähe von Badewannen, Duschen, Waschbecken oder sonstigen Behältern mit Wasser.
- Ziehen Sie nach jedem Gebrauch den Netzstecker aus der Steckdose.
- Um Gefährdungen zu vermeiden, darf ein defekter Netzanschlussleitung nur von einem Philips Service-Center, einer von Philips autorisierten Werkstatt oder einer ähnlich qualifizierten Person durch ein Original-Ersatzkabel ersetzt werden.
- Dieses Gerät kann von Kindern ab 8 Jahren und Personen mit verringerten physischen, sensorischen oder psychischen Fähigkeiten oder Mangel an Erfahrung und Kenntnis verwendet werden, wenn sie bei der Verwendung beaufsichtigt wurden oder Anweisungen zum sicheren Gebrauch des Geräts erhalten und die Gefahren verstanden haben. Kinder dürfen nicht mit dem Gerät spielen. Die Reinigung und Wartung darf nicht von Kindern ohne Aufsicht durchgeführt werden.
- Bevor Sie das Gerät an eine Steckdose anschließen, überprüfen Sie, ob die auf dem Gerät angegebene Spannung mit der Netzspannung vor Ort übereinstimmt.
- Verwenden Sie das Gerät nur für andere als die bei der Bedienungsanleitung beschriebene Zwecke.
- Wenn das Gerät an eine Steckdose angeschlossen ist, lassen Sie es zu keiner Zeit unbeaufsichtigt.
- Verwenden Sie niemals Zubehör oder Teile, die von Drittherstellern stammen bzw. nicht von Philips empfohlen werden. Wenn Sie diese(s) Zubehör oder Teile verwenden, erlischt Ihre Garantie.
- Wickeln Sie das Netzkabel nicht um das Gerät.
- Lassen Sie das Gerät abkühlen, bevor Sie es wegräumen.
- Geben Sie acht bei der Verwendung des Geräts, da es äußerst heiß sein könnte. Halten Sie nur den Griff, da die anderen Teile heiß sind, und vermeiden Sie Kontakt mit der Haut.
- Stellen Sie das Gerät immer mit dem Ständer auf hitzebeständige, stabile ebene Fläche. Die heißen Heizplatten sollten nie die Oberfläche oder anderes brennbares Material berühren.
- Achten Sie darauf, dass das Netzkabel nicht mit den heißen Teilen des Geräts in Berührung kommt.
- Halten Sie das eingeschaltete Gerät fern von leicht entzündbaren Gegenständen und Materialien.
- Bedecken Sie das heiße Gerät niemals mit Handtüchern, Kleidungsstücken oder anderen Gegenständen.
- Verwenden Sie das Gerät nur an trockenen Haar. Bedienen Sie das Gerät nicht mit nassen Händen.
- Halten Sie die Heizplatten sauber und frei von Staub sowie von Stylingprodukten, wie Schaumfestiger, Styling-Spray, Gel. Verwenden Sie das Gerät nie in Kombination mit Stylingprodukten.
- Die Heizplatten sind beschichtet. Diese Beschichtung nutzt sich im Laufe der Zeit ab. Dies hat jedoch keinerlei Einfluss auf die Leistung des Geräts.
- Bei Verwendung mit gefärbten oder geförbten Haar können sich die Heizplatten möglicherweise verfärben. Wenden Sie sich an Ihren Händler, bevor Sie Ihr künstliches Haar verwenden.
- Geben Sie das Gerät zur Überprüfung bzw. Reparatur stets an ein Philips autorisiertes Service-Center. Eine Reparatur durch unqualifizierte Personen kann zu einer hohen Gefährdung für den Verbraucher führen.
- Führen Sie keine Metallgegenstände in die Öffnungen ein, da dies zu Stromschlägen führen kann.
- Ziehen Sie nach der Verwendung nicht am Netzkabel. Ziehen Sie stattdessen am Netzstecker, um das Gerät von der Stromversorgung zu trennen.

Elektromagnetische Felder

Dieses Philips Gerät erfüllt sämtliche Normen und Regelungen bezüglich der Exposition in elektromagnetischen Feldern.

Umgebung

Dieses Symbol bedeutet,dass das Produkt nicht mit dem normalen Hausmüll entsorgt werden kann (2012/19/EU). Beachten Sie die Vorschriften Ihres Landes zur getrennten Entsorgung von elektrischen und elektronischen Produkten. Eine sachgerechte Entsorgung hilft Ihnen, negative Auswirkungen auf Umwelt und Gesundheit zu vermeiden.

2 Haarglättung

Vorbereitung des Haars

- Waschen Sie das Haar mit Shampoo und Haarspülung
- Verwenden Sie ein Hitzeschutzprodukt, und kämmen Sie Ihr Haar mit einem grobzahnigen Kamm
- Föhnen Sie Ihr Haar mittlhre einer Bürste

Tipp

- Der Hitzeschutz ist aktiviert, sobald Sie Ihr Gerät einschalten. Dadurch wird Ihr Haar geschützt und es verleiht Ihnen Haar mehr Glanz und sorgt dafür, das Ihr Haar leichter kämmbar ist.
- Die Ionen-Betriebsanzeige (7) wird angezeigt.
- Möglicherweise bemerken Sie einen speziellen Geruch oder ein zischendes Geräusch wahrnehmen. Dies ist völlig normal und ist auf den Ionenerzeugungsvorgang zurückzuführen.
- Schieben Sie die Verriegelungsstifte (7) nach unten, um die Geräte zu entsperren.
- Die Platten werden automatisch gesperrt, wenn innerhalb von 15 Sekunden keine Taste gedrückt wird,um unbeabsichtigtes Umschalten zu verhindern.
- Halten Sie Tasten + oder − 1 Sekunde lang gedrückt, um das Gerät zu entsperren.
- Nehmen Sie Ihr Haar und legen Sie Ihr gefärbtes Haar in Strähnen, die nicht breiter sind als 5 cm.
- Hinweis: Bei Lockenstäben, dickeren Haar in mehr Strähnen zu unterteilen.
- Ziehen Sie eine Haarsträhne zwischen die Heizplatten (8) und drücken Sie die Griffe fest zusammen.
- Führen Sie das Gerät in einer langsamen Bewegung (innerhalb von max. 5 Sekunden) ohne Unterbrechung vom Haaransatz bis zu den Spitzen. Ziehen Sie das Haar von Ihrem Gesicht weg.
- Um dem Haar Ihren Haare zu glätten, wiederholen Sie Schritt 7 bis 9, bis Sie den gewünschten Look erreicht haben.
- Um Ihr Haarstyling abzuschließen, begnügen Sie sich mit Glanzspray oder Haarspray für flexibles Halten.

Tipp: Bürsten Sie Ihr Haar nicht während Ihrer Stylingzeit.
Hinweis: Das Gerät verfügt über eine Abschaltautomatik. Es schaltet sich nach 60 Minuten automatisch aus.

3 Stylen von Wellen und Locken

Locken stylen (Abb. 2)

1 Legen Sie eine Haarsträhne zwischen die Heizplatten.
2 Wickeln Sie das Haar einmal um den Haarglätter sodass das Haar den oberen Teil des Haarglätters bedeckt. Achten Sie darauf, dass die übrige Haar flach, damit es zwischen den Platten bleibt.
3 Drehen Sie den Haarglätter um 180 Grad um.
4 Bewegen Sie Ihre Hand, die das Haar wie in Schritt 2 beschrieben gehalten hat, zum Cool-Tip-Spitze.
5 Ziehen Sie den Haarglätter nach unten entlang der Haare, und drehen Sie den Haarglätter langsam und ganz gleichmäßig, damit Bewegung bis Sie die Haarspitzen erreicht haben.
Tipp: Ziehen Sie Ihren Haarglätter nicht zu fest, damit Sie den Haarglätter leicht drehen können.

Wellen stylen (Abb. 3)

Glätten Sie Ihr Haar wie in Kapitel 2 beschrieben. Wenn Sie sich den Haarspitzen nähern, verlangsamen Sie langsam Ihr Handgelenk, sodass der Haarglätter eine halbe Drehung nach innen (oder nach außen) macht, um Ihr Haar von den Haarspitzen zu lösen.
2 Wiederholen Sie diesen Schritt, bis Sie das gewünschte Ergebnis erreichen.

Nach der Verwendung

1 Schalten Sie das Gerät aus, und ziehen Sie den Netzstecker aus der Steckdose.
2 Legen Sie das Gerät auf eine hitzebeständige Unterlage, und lassen Sie es abkühlen.
3 Reinigen Sie das Gerät und die Heizplatten mit einem feuchten Tuch.
4 Schließen Sie die Heizplatten (8), und schieben Sie die Verriegelungsstifte (7) nach oben, um das Gerät zu verschließen.
5 Bewahren Sie das Gerät an einem sicheren,trockenen und staubfreien Ort auf.Sie können das Gerät mit der Aufhängeöse (10) aufhängen, oder Sie verstauen es in der mitgelieferten Tasche (11) mit dem darin platzierten Gerät und Kabel (9).

Tipp

- Verwenden Sie den Haarglätter nur, wenn Ihr Haar trocken ist.
- Bei regelmäßiger Benutzung des Haarglätters wird empfohlen, Hitzeschutzprodukte zu verwenden.

Haartyp	Temperatursetzung
Dünn, beschädigt oder gefärbt	Niedrig bis hoch (180° C und höher)
Fein, normal oder leicht gewellt	Niedrig bis mittel (150 °C bis 180 °C)
Hell, blond, gebleicht oder glatt	Niedrig (max. 150 °C)

4 Garantie und Kundendienst

Besuchen Sie www.philips.com/welcome, um Ihr Produkt zu registrieren, oder treten Problemen auf, besuchen Sie die Philips Website (www.philips.com), oder wenden Sie sich an Philips Consumer Care in Ihrem Land. Ihre Land in Verbindung (Telefonnummer siehe Garantiechrift). Sollte es in Ihrem Land kein Service Center geben, wenden Sie sich bitte an Ihren lokalen Philips Händler.

Ελληνικά

Συγχαρητήρια για την αγορά σας και καλωσορίσατε στη Philips! Για να επωφεληθείτε πλήρως από τη υποστήριξη που παρέχει η Philips,καταχωρήστε το προϊόν σας στη διεύθυνση www.philips.com/welcome.

Για να κατανοήσετε καλύτερα τις οδηγίες,ανατρέξτε στο βιντεοσκοπημένο βίντεο στη διεύθυνση http://www.starstreach.co.uk/volumizer/index.html.

1 Σημαντικό

Διαβάστε προσεκτικά αυτό το εγχειρίδιο χρήσης πριν χρησιμοποιήσετε τη συσκευή και κρατήστε το για μελλοντική χρήση.

- ΠΡΟΕΙΔΟΠΟΙΗΣΗ: Μην χρησιμοποιείτε αυτή τη συσκευή κοντά σε νερό.
- Όταν χρησιμοποιείτε τη συσκευή στο μπάνιο, αποσυνδέστε από από την πρίζα μετά τη χρήση καθώς η εγγύτητα με νερό αποτελεί κίνδυνο ακόμα και όταν η συσκευή είναι απενεργοποιημένη.
- ΠΡΟΕΙΔΟΠΟΙΗΣΗ: Μην χρησιμοποιείτε αυτή τη συσκευή κοντά σε μπανιέρες, ντουζιέρες, λεκάνες ή άλλα δοχεία που περιέχουν νερό.
- Να αποσυνδέετε πάντα τη συσκευή από το ρεύμα μετά τη χρήση.
- Αν το καλώδιο υποστεί φθορά, θα πρέπει να αντικατασταθεί από τη Philips, από κάποιο κέντρο τεχνικής υποστήριξης από τη Philips ή από εξίσου εξειδικευμένα άτομα, προς αποφυγή κινδύνου.
- Αυτή η συσκευή μπορεί να χρησιμοποιηθεί από παιδιά από 8 ετών και πάνω και από άτομα με περιορισμένες σωματικές, αισθητήριες ή διανοητικές ικανότητες ή από άτομα χωρίς εμπειρία και γνώση, με την προϋπόθεση ότι τη χρησιμοποιούν υπό επίπτηρη ή ότι έχουν λάβει οδηγίες σχετικά με την ασφαλή χρήση της συσκευής και κατανοούν τους ενεχόμενους κινδύνους. Τα παιδιά δεν πρέπει να παίζουν με τη συσκευή. Τα παιδιά δεν πρέπει να καθαρίζουν και να συντηρούν τη συσκευή χωρίς επίβλεψη.
- Προτού συνδέσετε τη συσκευή, βεβαιωθείτε ότι η τάση που αναγράφεται στη συσκευή αντιστοιχεί στην τοπική τάση ρεύματος.
- Μην χρησιμοποιείτε τη συσκευή για οποιονδήποτε άλλο σκοπό από αυτόν που περιγράφεται στο παρόν εγχειρίδιο.
- Όταν η συσκευή είναι συνδεδεμένη στην πρίζα, μην την αφήνετε χωρίς παρακολούθηση.
- Μην χρησιμοποιείτε ποτέ εξαρτήματα ή μέρη από άλλους κατασκευαστές ή που η Philips δεν συνιστά ρητώς. Αν χρησιμοποιήσετε τέτοια εξαρτήματα ή μέρη,η εγγύησή σας καθίσταται άκυρη.
- Μην τυλίγετε το καλώδιο γύρω από τη συσκευή.
- Περιμένετε έως ότου κρυώσει η συσκευή για να την αποθηκεύσετε.
- Να χρησιμοποιείτε τη συσκευή με πολλή προσοχή, καθώς μπορεί να αναπτύξει ιδιαίτερα υψηλή θερμοκρασία. Πιάστε μόνο τη λαβή, καθώς τα υπόλοιπα μέρη είναι ζεστά, και να αποφεύγετε την επαφή με την επιδερμίδα.
- Τοποθετείτε πάντα τη συσκευή με τη βάση της σε μια επίπεδη, σταθερή επιφάνεια που είναι ανθεκτική στη θερμότητα. Οι καυτές πλάκες δεν πρέπει να έρχονται σε επαφή με τις επιφάνειες ή με οποιοδήποτε άλλο εύφλεκτο υλικό.
- Μην αφήνετε το καλώδιο να φτάσει σε επαφή με τα ζεστά μέρη της συσκευής.
- Όταν η συσκευή είναι ενεργοποιημένη, κρατήστε τη μακριά από ευάλεκτα αντικείμενα και υλικά.
- Ποτέ μην καλύπτετε τη συσκευή με οποιάνητο (π.χ. πετσέτα ή ρούχο) όταν είναι ζεστή.
- Χρησιμοποιείτε τη συσκευή μόνο σε στεγνά μαλλιά. Μην χρησιμοποιείτε τη συσκευή με βρεγμένα χέρια.
- Να διατηρείτε τις πλάκες της συσκευής καθαρές, χωρίς σκόνη και υπολείμματα από προϊόντα φορμαρίσματος,σπρωμού,αφρού,σπρέι και τζελ.Μην χρησιμοποιείτε ποτέ τη συσκευή σε συνδυασμό με προϊόντα φορμαρίσματος.
- Οι πλάκες διαθέτουν επίστρωση.Η επίστρωση αυτή φθείρεται βαθμιαία με το πέρασμα του χρόνου. Ωστόσο, το φαινόμενο αυτό δεν επηρεάζει την απόδοση της συσκευής.
- Αν η συσκευή χρησιμοποιηθεί σε βαμμένα μαλλιά,ενδέχεται να εμφανιστούν κηλίδες στις πλάκες. Αν πρόκειται για χρησιμοποίηστε τη συσκευή σε τεχνητά μαλλιά, συμβουλευτείτε πρώτα τον διανομέα που σας τα προμήθευσε.
- Για έλεγχο ή επισκευή της συσκευής, να απευθύνεστε πάντα σε ένα εξουσιοδοτημένο κέντρο επισκευών της Philips. Η επισκευή από μη εξουσιοδοτημένα άτομα μπορεί να σποβεί έκρηκτικνδύνη για τα χρήστη.
- Για να αποφύγετε τον κίνδυνο ηλεκτροπληξίας,μην βάζετε μεταλλικά αντικείμενα μέσα στις τρύπες.
- Μετά τη χρήση,μην τραβάτε το καλώδιο από την πρίζα. Να αποσυνδέετε πάντα τη συσκευή από την πρίζα κρατώντας την από το βύσμα.

Ηλεκτρομαγνητικά Πεδία (ΕΜΡ)

Η συγκεκριμένη συσκευή της Philips συμμορφώνεται με όλα τα ισχύοντα πρότυπα και τους κανονισμούς σχετικά με την έκθεση σε ηλεκτρομαγνητικά πεδία.

Περιβάλλον

Αυτό το σύμβολο υποδεικνύει ότι το προϊόν πρέπει δεν πρέπει να απορριφθεί μαζί με τα συνηθισμένα απορρίμματα του οικιακού σας. (2012/19/ΕΕ). Ακολουθήστε τους κανονισμούς της χώρας σας για την ξεχωριστή συλλογή των ηλεκτρικών και ηλεκτρονικών προϊόντων. Η σωστή απόρριψη συμβάλλει στην αποφυγή αρνητικών επιπτώσεων για τη δημόσια υγεία και το περιβαλλοντικό κόστος.

2 Ισιώστε τα μαλλιά σας

Προετοιμασία των μαλλιών

- Πλύνετε τα μαλλιά σας με σαμπουάν και μαλακαντή κράμα.
- Χρησιμοποιήστε ένα προϊόν προστασίας από τη θερμότητα και χτενίστε τα μαλλιά σας με χτένα μεγάλων δοντιών.
- Στεγνώστε τα μαλλιά σας με το σεσουάρ χρησιμοποιώντας μια βούρτσα.

Χρήση

Βεβαιώστε πως μια χαμηλότερη ρύθμιση κατάλληλη για τα μαλλιά σας. Αναφερτείτε στον πίνακα «Τύπος μαλλιών και ρύθμιση θερμοκρασίας». Κατά τη πρώτη χρήση του ισιωτικού μαλλιών για πρώτη φορά χρησιμοποιήστε μια χαμηλότερη ρύθμιση.

1 Συνδέστε τη βύσμα σε μια πρίζα.
2 Πατήστε παρατεταμένα το κουμπί On (8) μέχρι να ανάψει η οθόνη.
3 Εμφανίζεται η προεπιλεγμένη ρύθμιση θερμοκρασίας 200°C.
4 Πατήστε τα + ή τα − (5) για να επιλέξετε τη ρύθμιση θερμοκρασίας που κατάλληλη σας. Ανατρέξτε στον πίνακα «Τύπος μαλλιών» στο τέλος του κεφαλαίου.
5 Όταν οι πλάκες αρχίσουν θερμαίνονται, τα ψηφία της θερμοκρασίας αναβοσβήνουν.
6 Όταν οι πλάκες φτάσουν στην επιλεγμένη θερμοκρασία, τα ψηφία της θερμοκρασίας σταματούν να αναβοσβήνουν.

Χρήση

Βεβαιώστε πως μια χαμηλότερη ρύθμιση κατάλληλη για τα μαλλιά σας. Αναφερτείτε στον πίνακα «Τύπος μαλλιών και ρύθμιση θερμοκρασίας». Κατά τη πρώτη χρήση του ισιωτικού μαλλιών για πρώτη φορά χρησιμοποιήστε μια χαμηλότερη ρύθμιση.

ThermoGuard

Το ThermoGuard αποτρέπει τις ανεπιθύμητες εκθέσεις σε θερμοκρασίες πάνω από 200°C. Όταν αυξάνετε τη θερμοκρασία πάνω από τους 200°C, η θερμοκρασία αυξάνεται μόνο κατά 5°C τη φορά.

- Η λειτουργία ηλιακής ακτινοβολίας ενεργοποιείται κατά τη λειτουργία γεμίζοντας ένα πρόσθετο λάμψη και μειώνοντας τη φριζάρισμα.
- Η ένδειξη ιόντων (7) εμφανίζεται.
- Μπορεί να νιώσετε μια ειδική μυρωδιά και ένα σιγανό ψιθύρισμα κατά τη λειτουργία. Αυτό είναι κανονικό καθώς οφείλεται στη γεννήτρια ιόντων.
- Σύρετε τα κλείδωμα κλειδώματος (7) προς τα κάτω, για να ξεκλειδώσετε τη συσκευή.
- Τα πλάκες κλειδώνουν αυτόματα αν δεν πατηθεί κανένα από τα 15 δευτερόλεπτα ώστε να αποφευχθεί ανεπιθύμητο κλείσιμο της συσκευή κατά λάθος.
- Πατήστε τα + ή τα − 1 δευτερόλεπτο για ξεκλείδωμα.
- Πάρτε μια τσιμπίδα μαλλιά και τοποθετήστε τη μεταξύ των πλακών.
- Τυλίξτε την τσιμπίδα μαλλιά γύρω από τον σιδερωτή με τα μαλλιά σας κάτω από τη κορυφή του σιδερωτή.Βεβαιωθείτε πως μένει τα μαλλιά σας μεταξύ των πλακών.
- Γυρίστε τον σιδερωτή 180 μοίρες δεξιά.
- Μετακινήστε το χέρι που κρατάει την υπόλοιπη τσιμπίδα στη θέση 2 στο κρυο-κρυο βύσμα.
- Τραβήξτε τον σιδερωτή προς τα κάτω κατά μήκος των μαλλιών σας και περιστρέψτε τον σιγά σιγά και ομαλά ώστε να τυλίξετε τον κόμπο τριχωμάτων στην τελευταία τρίχα σας.
- Χαλαρώστε τη λαβή σας σιγά σιγά ώστε η λαβή σας σιγά σιγά ώστε η λαβή σας σιγά σιγά ώστε η

العربية

www.philips.com/welcome

Philips تهانينا لك على شرائك وأهلاً بك في Philips! للاستفادة الكاملة من الدعم الذي تقدمه Philips قم بتسجيل المنتج الخاص بك في www.philips.com/welcome

هام

يرجى قراءة هذه التعليمات قبل استخدام الجهاز. وتحفظ به للرجوع إليها مستقبلاً.

- تحذير: لا تستخدم هذا الجهاز بالقرب من الماء.
- عند استخدام الجهاز في الحمام، افصل الطاقة بعد مباشرة بعد استخدامه. إن قرب هذه من الماء يشكل خطراً حتى عندما يكون متوقفاً عن التشغيل.
- تحذير: لا تستخدم هذا الجهاز بالقرب من حوض الاستحمام أو مرشة الاغتسال.
- لا تضع أو أو أضع أخرى خلف هذا الجهاز.
- قم دائماً بفصل الطاقة من الجهاز بعد الاستخدام.
- إذا كان سلك الطاقة الرئيسي تالفاً فيجب استبداله من قبل Philips أو مركز خدمة معتمد من قبل Philips أو أشخاص مؤهلين لتجنب أي خطر.
- يمكن للأطفال الذين يبلغون 8 أعوام وما فوق استخدام هذا الجهاز فضلاً عن الأشخاص الذين يعانون نقصاً في القدرات الجسدية أو الحسية أو العقلية أو أولئك الذين تنقصهم الخبرة أو المعرفة في حال الإشراف عليهم أو إعطائهم إرشادات تتعلق بتشغيل هذا الجهاز بطريقة آمنة وفهم الأخطار المترتبة به. يمنع الأطفال باللعب بالجهاز. لا يجب على الأطفال القيام بالتنظيف أو أعمال الصيانة من دون مراقبة.
- إذا كان سلك الطاقة الرئيسي تالفاً فيجب إيقاف عمل الجهاز وتوقفه عن الفوتينة الفلية.
- لا تقم بفك سلك الطاقة الرئيسي قبل إيقاف عمل الجهاز بإدخال زر خرص آخر غير الذين في هذا الدليل.
- يجب توصيل الجهاز بمقبس الطاقة لا تتركه أبداً من دون مراقبة.
- لا تستخدم أبداً أي ملحقات أو أجزاء من أي شركة مصنعة أخرى أو لا توصي بها Philips.
- لا تضع أبداً أي منتجات أخرى غير منظفات أو أجزاء من هذا المنتج إلى إيطال الحمام.
- لا تقم بفك سلك الطاقة الرئيسي قبل إفراغ الجهاز.
- تخلص حتى يبرد الجهاز قبل أن تخفظه.
- تنبه بشدة عند تنظيف الجهاز إذ يكن أن يكون ساخناً جداً أمسك المقبض فقط إذ سيكون الأجزاء الأخرى ساخنة وقلب ملامسة مشدة.
- قم بإيقاف دائماً مع الخامل على مساحة مسطحة وثابتة ومقاومة للسخونة. لا يجب إطلاقاً أن يلامس الجهاز التسخين الساخنين أو أي مواد أخرى قابلة للاشتعال.
- يجب فصل سلك الطاقة الرئيسي لأجراء الصيانة الساحنة.
- أبق الجهاز بعيداً عن الأجسام والأثاث القابلة للاشتعال عندما يكون قيد التشغيل.
- إذا كان سلك الطاقة الرئيسي تالفاً في شريه (مشابهة أو قطعة قماش مثلاً) عندما يكون ساخناً.
- استعمل الجهاز على الشعر الجاف فقط لا تستعمله على الشعر الرطب أو المبتل.
- حافظ على نظافة لوحتي التسخين وحلؤهما وإلا فإن وهمتنخدت تسريح الشعر مثل رغوة الموس وزاد الشعر والخل لا تستخدم الجهاز أبداً على الشعر المبتل أو الرطب.
- لا توجه التسخين مخطيان بنظبة من الطلاء. لكن ما هذا لا يؤثر ذلك في أداء الجهاز.
- لا تستخدم أبداً الجهاز إذا كان الغطاء الخارجي أي ظهور بقع على لوحتي التسخين استثمر الجهاز الخاص بك إلى مركز خدمة معتمد من قبل Philips لفحصه أو استبداله قبل وقوع أي خطر.
- يجب أن تتأكد دوماً من أن لوحتي التسخين الساخنين تبرد قبل أن تخزن الجهاز.
- تأكد من أن لوحتي التسخين مخطيان بنظبة من الطلاء قبل وبعد الاستخدام.
- تنبه: