Ver producto en la web

LP3255TN-B

Pantallas 32"- 55"

LP3255TN-B

EAN-13: 8433281017900





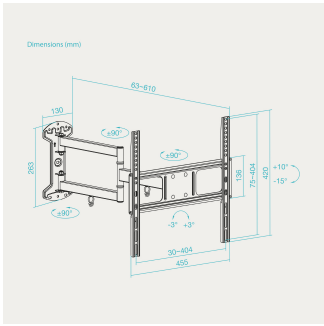



Acerca del producto

Soporte de pared para pantallas de 32" a 55", compatible con múltiples formatos VESA desde 75x75 hasta 400x400 mm. Diseñado para ofrecer una visualización cómoda y flexible, permite inclinación de +10°/-15°, giro de ±90° y nivelación de ±3° para ajustar la pantalla con precisión. Su brazo extensible proporciona una distancia a la pared regulable de 63 a 610 mm soportando hasta 35 Kg.

Especificaciones Técnicas

Ángulo de inclinación	+10°/-15°
Ángulo de giro	+90°/-90°
Material	Acero de alta calidad
Color	Negro
Medidas embalaje	513x289x70 mm
Peso neto	3,310 Kg
Peso bruto	3,670 Kg
Inclinado	Sí
Distancia máxima a la pared	610 mm
Distancia Mínima a la Pared	63 mm
Peso máximo soportado	35 Kg
Compatibilidad VESA máxima	400x400
Compatibilidad VESA mínima	75x75
Interfaz de montaje VESA	75x75, 100x100, 100x150, 150x100, 100x200, 200x100, 150x150, 200x200, 200x300, 300x200, 200x400, 400x200, 300x300, 300x400, 400x300, 400x400
Número de pantallas soportadas	1
Tamaño mínimo de pantalla	32
Tamaño máximo de pantalla	55
Sistema de organización de cables	Sí
Ángulo de nivelación	+3°/-3°

Contenido del paquete

1 x Soporte
1 x Manual
1 x Kit montaje (incluye herramientas, 5 tacos Fischer y tornillos)

TooQ Technology S.L. | Copyright © 2025. Todos los derechos reservados.

Todas las especificaciones están sujetas a cambios sin previo aviso. Por favor, consulte con su proveedor para ofertas exactas. Los productos pueden no estar disponibles en todos los mercados. El color del producto y las versiones del software incluidas están sujetas a cambios sin previo aviso. Las marcas y nombres de productos mencionados son marcas registradas de sus respectivas compañías. Nuestros soportes audiovisuales están fabricados en hierro al menos que se especifique lo contrario en la página de detalle del producto.