FPMA-C200BLACK

NEOMOUNTS MONITOR-DECKENHALTERUNG

TECHNISCHE DATEN

ALLGEMEIN

Min. Bildschirmgröße*	10 inch
Max. Bildschirmgröße*	40 inch
Min. Gewicht	0 kg (pro Bildschirm)
Max. Gewicht	20 kg (pro Bildschirm)
Bildschirme	1
VESA-Minimum	75x75 mm
VESA-Maximum	200x200 mm

FUNKTIONALITÄT

Typ	Voll beweglich Neigen Rotieren Schwenken
Höhenverstellung	64-104 cm
Tiefeneinstellung	9 cm
Neigung (Grad)	180°
Schwenkbereich (Grad)	180°
Rotation (Grad)	360°
Anpassungstyp	Manuell

INFORMATIONEN

Farbe	Schwarz
Hauptmaterial	Stahl
Garantie	5 Jahre
EAN code	8717371444235

*Bitte beachten: Die angegebenen Zollgrößen sind nur ein Anhaltspunkt, kombiniert mit dem Gewicht und den VESA-Größen. Das maximale Gewicht und die VESA-Größe sind absolute Beschränkungen für die Produkte und sollten nicht überschritten werden.

Neomounts FPMA-C200BLACK ist eine Deckenhalterung für Flachbildschirme/Fernseher bis 40" (102 cm).

Das Neomounts Modell FPMA-C200BLACK ist eine dreh- und schwenkbare Deckenhalterung für Flachbildschirme und Flachbildfernseher bis 40" (102 cm). Diese Halterung ist eine gute Wahl für eine platzsparende Aufhängung, oder wenn Wandmontage oder Boden Platzierung keine Option ist. Neomountss neig- (180°), dreh- (360°) und schwenkbare (180°) Technologie ermöglicht es, die Halterung auf jeden Betrachtungswinkel zu ändern, um vollumfänglich von den Möglichkeiten des Monitors zu profitieren. Die Halterung ist einfach höhenverstellbar von 64 bis 105 Zentimetern. Eine einzigartige Kabeführung verdeckt und führt Kabel von der Decke bis zum TV. Verstecken Sie Ihre Kabel in der Kabeführung, damit es schön und ordentlich ist. Neomounts FPMA-C200BLACK verfügt über zwei Drehpunkte und eignet sich für Bildschirme bis 40" (102 cm). Die Tragfähigkeit dieses Produktes beträgt 20 kg. Die Deckenhalterung ist geeignet für Bildschirme mit VESA Lochmuster 75x75 bis 200x200mm. Verschiedene andere Lochmuster können, unter Verwendung von Neomountss VESA Adapterplatten, abgedeckt werden. Erstellen Sie ein sauberes Ambiente für Ihren Flachbildfernseher im Wohnzimmer, Schlafzimmer oder Heimkino. Das benötigte Befestigungsmaterial ist im Lieferumfang enthalten

Neomounts®

FPMA-C200BLACK NEOMOUNTS MONITOR-DECKENHALTERUNG

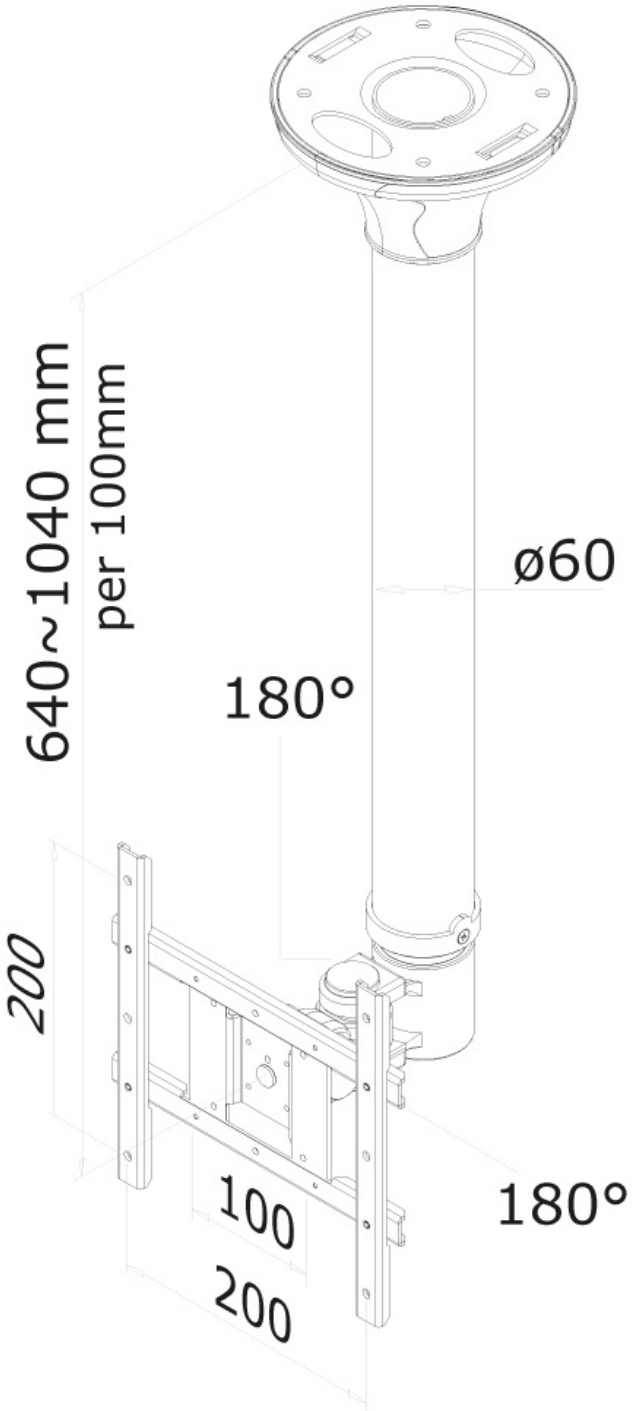

Neomounts

Measuring unit: mm