Register your product and get support at
www.philips.com/welcome

HR1578
HR1579
HR1590
HR1591
HR1592
HR1593
HR1594

EN	User manual
DA	Brugervejledning
DE	Benutzerhandbuch
EL	Εγχειρίδιο χρήσης
ES	Manual del usuario
FI	Käyttöopas
FR	Mode d'emploi
IT	Manuale utente
NL	Gebruiksaanwijzing
NO	Brukerhåndbok
PT	Manual do utilizador
SV	Användarhandbok
TR	Kullanım kılavuzu

PHILIPS

Specifications are subject to change without notice
© 2014 Koninklijke Philips N.V.
All rights reserved.

3140 035 31683

English

1 Important

Read this user manual carefully before you use the appliance, and save the user manual for future reference.

Warning

- Do not immerse the motor unit in water nor rinse it under the tap.
- Before you connect the appliance to the power, make sure that the voltage indicated on the bottom of the appliance corresponds to the local power voltage.
- If the supply cord is damaged, it must be replaced by the manufacturer, its service agent or similarly qualified persons in order to avoid a hazard.
- Appliances can be used by persons with reduced physical, sensory or metal capabilities or lack of experience and knowledge if they have been given supervision or instruction concerning use of the appliance in a safe way and if they understand the hazards involved.
- Children should be supervised to ensure that they do not play with the appliance.
- This appliance shall not be used by children. Keep the appliance and its cord out of reach of children.
- Before you connect the mixer to the mains, insert the beaters into the mixer.
- Before you switch on the appliance, lower the beaters into the ingredients.
- Switch off the appliance and disconnect it from the mains if you leave it unattended and before you assemble, disassemble and clean it and before changing accessories or approaching parts that move in use.
- Do not touch the blades, especially when the appliance is plugged in. The blades are very sharp.
- If the blades get stuck, unplug the appliance before you remove the ingredients that block the blades.
- Do not touch or insert any object on the gears of the mixer stand, especially when the appliance is in use.

Caution

- Never use any accessories or parts from other manufacturers or that Philips does not specifically recommend. If you use such accessories or parts, your guarantee becomes invalid.
- This appliance is intended for household use only.
- Do not exceed the quantities and processing time indicated in the user manual.
- Do not process more than one batch without interruption. Let the appliance cool down to room temperature before you continue processing.

Note
- Noise level = 85 dB [A]

1

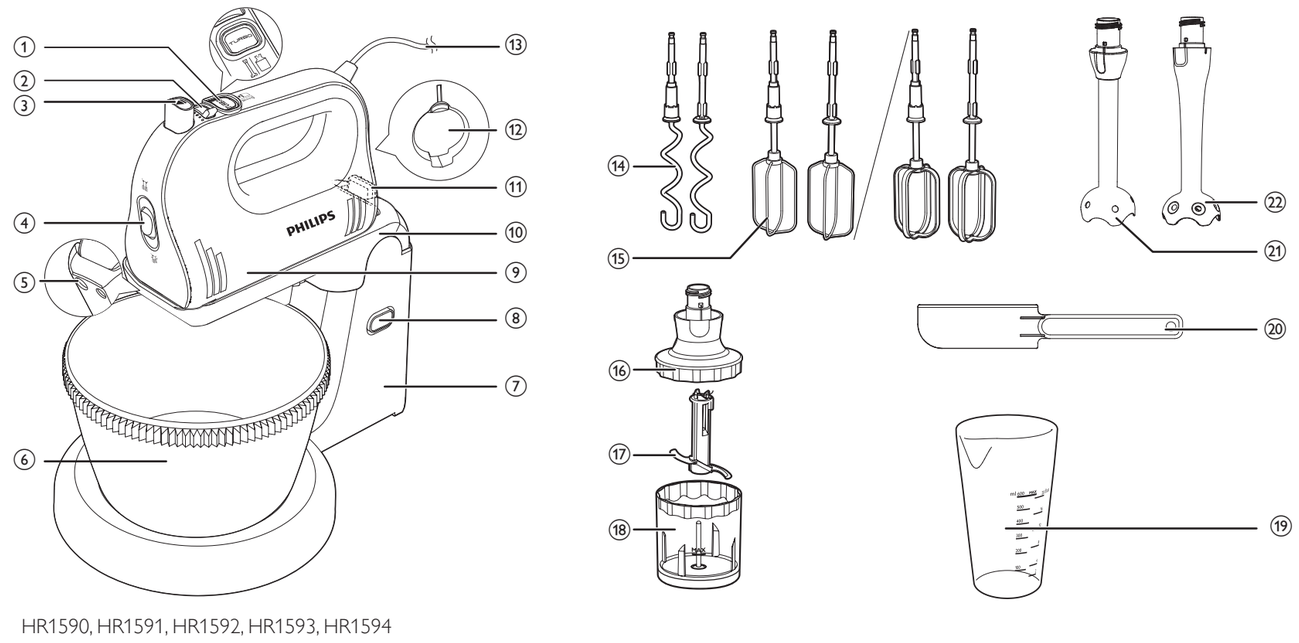

HR1590, HR1591, HR1592, HR1593, HR1594

HR1578, HR1579

2

		Kg (MAX)		
		500 ml	6 min	max
		x5	4 min	max
		750 g	3 min	max
		750 g	3 min	max
		750 g	3 min	max
		750 g	3 min	max
		500 g	5 min	min to max
HR1578 HR1579 HR1592 HR1593 / HR1590 HR1591		100-200 g	30 sec	TURBO
		100-200 ml	90 sec	TURBO
		100-300 ml	60 sec	TURBO
HR1578 HR1579		100 g	5X1sec	TURBO
		120 g	5sec	TURBO
		20 g	5X1sec	TURBO
		100 g	15 sec	TURBO
		100 g	20 sec	TURBO
		50 g	5X1sec	TURBO
		200 g	5 sec	TURBO

3

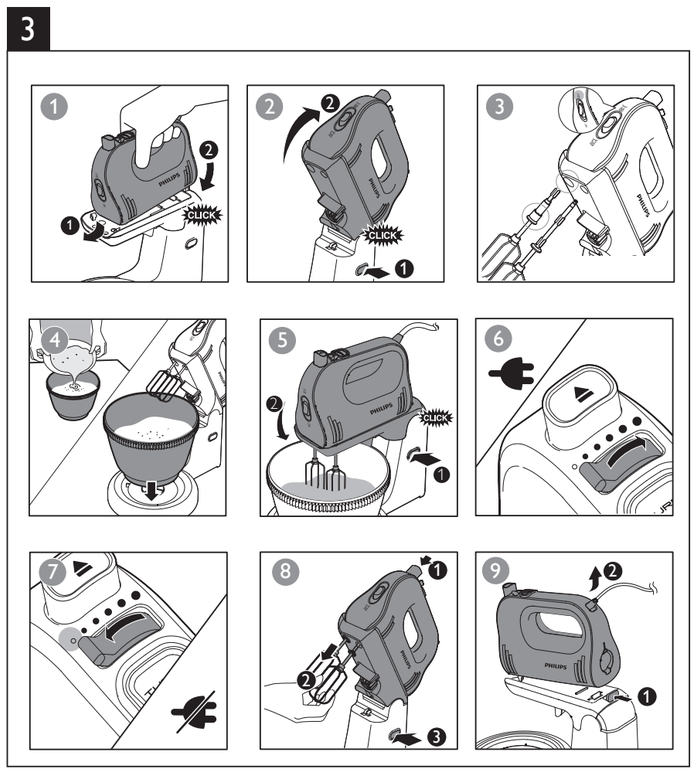

4

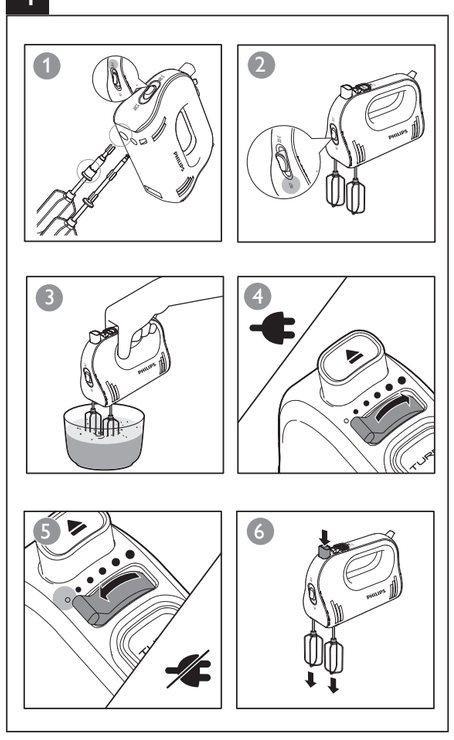

5

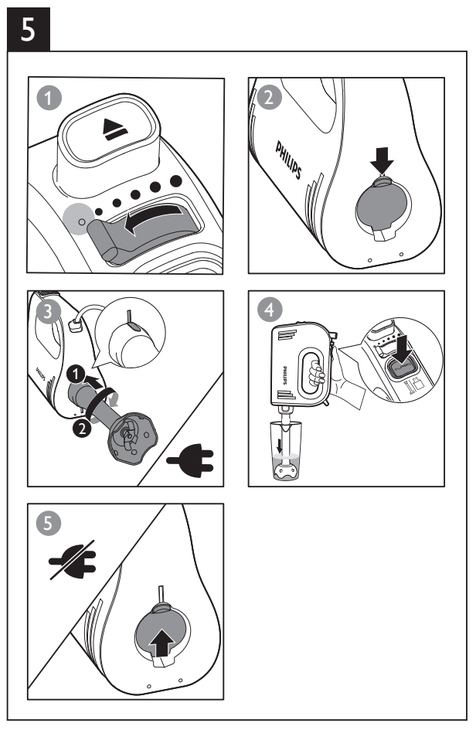

6 HR1578, HR1579

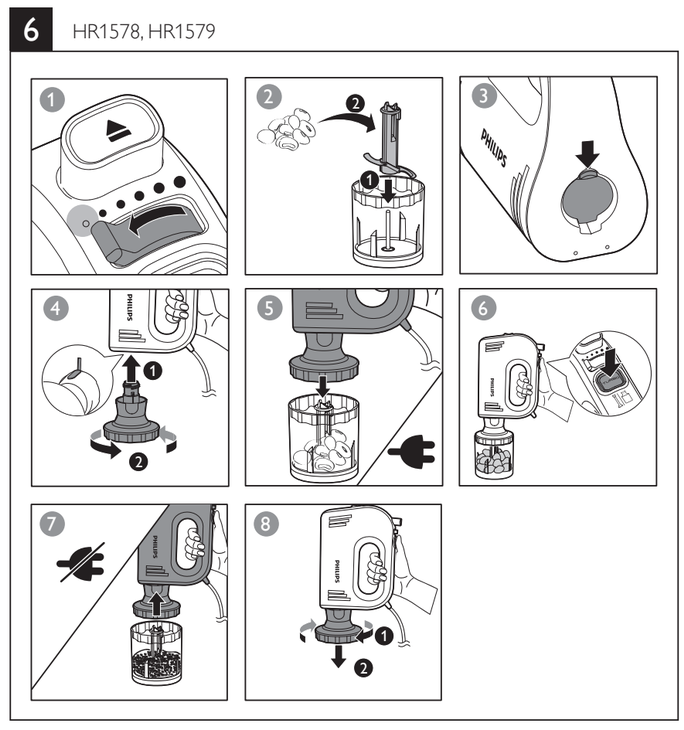

Electromagnetic fields (EMF)

This Philips appliance complies with all standards regarding electromagnetic fields (EMF). If handled properly and according to the instructions in this user manual, the appliance is safe to use based on scientific evidence available today.

Recycling

Your product is designed and manufactured with high quality materials and components, which can be recycled and reused.

When you see the crossed-out wheel bin symbol attached to a product, it means the product is covered by the European Directive 2002/96/EC:

Never dispose of your product with other household waste. Please inform yourself about the local rules on the separate collection of electrical and electronic products. The correct disposal of your old product helps prevent potentially negative consequences on the environment and human health.

2 Introduction

Congratulations on your purchase and welcome to Philips! To fully benefit from the support that Philips offers, register your product at www.philips.com/welcome.

The mixer, when used as handheld is equipped with the innovative FlexiMix system, which allows the beaters and dough hooks to move up and down when they touch the bowl. The two wire beaters/strip beaters (or kneading hooks) move independently of each other, which allows them to adjust to the shape of every bowl. As a result, it is much easier to reach every part of the bowl and to mix all ingredients thoroughly. The FlexiMix system makes the mixer easier to handle and gives you better control over the mixing process.

3 What's in the box

① Turbo knob
- Press and hold to increase the speed

② Speed control
- ∘ : OFF position
- ····· : Variable speeds

③ ⏏ Eject button
- Press to release the beaters or kneading hooks

④ FlexiMix switch
- : FlexiMix off
- : FlexiMix on

⑤ Hole for the beaters and kneading hooks
⑥ Stainless steel bowl (HR1590, HR1591, HR1592, HR1593 and HR1594 only)
⑦ Mixer Stand (HR1590, HR1591, HR1592, HR1593 and HR1594 only)
⑧ Holder release button
⑨ Mixer unit
⑩ Mixer holder
⑪ Mixer release lever
⑫ Door for bar blender and chopper
⑬ Power cord
⑭ Kneading hooks
⑮ Wire beaters or strip beaters (depending on countries)
⑯ Chopper lid (HR1578 and HR1579 only)
⑰ Chopper blade (HR1578 and HR1579 only)
⑱ Chopper bowl (HR1578 and HR1579 only)
⑲ Beaker for bar blender
⑳ Spatula (HR1590, HR1591, HR1592, HR1593 and HR1594 only)
㉑ Metal bar blender (HR1578, HR1579, HR1592 and HR1593 only)
㉒ Plastic bar blender (HR1590 and HR1591 only)

4 Use the appliance

Before the first use

Before you use the appliance for the first time, thoroughly clean the parts that come into contact with food.
1 Clean the mixer unit, stand and holder with a moist cloth.
2 Clean the beaters, kneading hooks, bar blender, bowl, chopper and beaker in warm water with some washing-up liquid or in a dishwasher.

Wire beaters/Strip beaters/Kneading hooks

Switch on the mixer. Select a proper speed. To avoid splashing, start mixing at a low speed, and then switch to a higher speed.
- For a higher speed, press and hold **TURBO** while processing.
- When using the mixer as hand-held, switch on the FlexiMix Button to use the FlexiMix function.

When FlexiMix is on, the beaters or dough hooks move up and down when they touch the bowl, making it easier to reach every part of the bowl.

Tip
- Make sure that the door for bar blender is closed before you insert the beater or kneading hook.
- Press the spatula against the side of the bowl to remove unmixed ingredients in order to obtain a well-mixed mixture. (HR1590, HR1591, HR1592, HR1593 and HR1594 only)
- You can use the mixer with or without the stand. (HR1590, HR1591, HR1592, HR1593 and HR1594 only)

Bar blender

Tip
- Make sure that the speed selector is turned to **O**.
- Insert the bar blender into the door.
- Press and hold **TURBO** to switch on the bar blender. The speed selector is locked at **O** (OFF position) and does not work.
- Close the bar blender door after use.

Chopper (HR1578 and HR1579 only)

Note
- Be very careful when you handle the blade unit, the blades are very sharp. Be particularly careful when you remove the blade unit from the chopper bowl, when you empty the chopper bowl and during cleaning.
- When chopping soybean, use the maximum quantity (200g) with **TURBO** speed for 5 seconds for best result.
- For frozen beef cube, use the maximum size of 2x2x2 cm when processing.

Tip
- If the ingredients stick to the wall of the chopper bowl, loosen them with a spatula.
- Do not process more than 1 batch without interruption. Let the appliance cool down to room temperature before you continue processing.
- Make sure that the speed selector is turned to **O**.
- Insert the chopper into the door.
- Press and hold **TURBO** to switch on the chopper. The speed selector is locked at **O** (OFF position) and does not work.
- Close the bar blender door after use.

7

	✗	✗	✓
	✗	✗	✓
	✓	✓	✓
	✓	✓	✓
	✓	✓	✓
	✓	✓	✓
	✓	✓	✓
	✓	✓	✓
	✗	✗	✓
	✓	✓	✓
	✓	✓	✓

5 Cleaning

Caution

- Before you clean the appliance or release any accessory, unplug it.

1 Clean the mixer unit, stand and holder with a moist cloth.
2 Clean the beaters, kneading hooks, bar blender, bowl, chopper and beaker in warm water with some washing-up liquid or in a dishwasher.

6 Storage

1 Wind the power cord round the heel of the appliance.
2 Put the spatula, beaters, kneading hooks, and bar blender in the beaker.
3 Store the mixer unit, mixer stand, stainless steel bowl and chopper in a dry place away from direct sunlight or other sources of heat.

7 Order accessories

To purchase accessories for this appliance, go to your Philips dealer or a Philips service center. If you have any difficulties obtaining accessories for your appliance, please contact the Philips Consumer Care Centre in your country. You will find the contact details at www.philips.com/support.

You can order a direct-driven mini chopper (under service code number 3140 039 00051) from your Philips dealer or a Philips service center as an extra accessory for HR1578, HR1579, HR1590, HR1591, HR1592, HR1593 and HR1594. Use the quantities, processing time and speed of the mini chopper for this accessory.

8 Guarantee and service

If you have a problem, need service, or need information, see www.philips.com/support or contact the Philips Consumer Care Center in your country. The phone number is in the worldwide guarantee leaflet. If there is no Consumer Care Center in your country, go to your local Philips dealer.

Dansk

1 Vigtigt

Læs denne brugervejledning omhyggeligt igennem, inden apparatet tages i brug. Gem brugervejledningen til eventuel senere brug.

Advarsel

- Motorenheden må ikke kommes i vand eller skylles under vandhanen.
- Før du slutter strøm til apparatet, skal du kontrollere, at den netspænding, der er angivet i bunden af apparatet, svarer til den lokale netspænding.
- Hvis netledningen beskadiges, må den kun udskiftes af producenten, en autoriseret forhandler eller af en tilsvarende kvalificeret fagmand for at undgå enhver risiko.
- Apparaterne kan benyttes af personer med nedsatte fysiske, sensoriske eller mentale evner eller manglende erfaring og viden, såfremt de er blevet instrueret i sikker brug af apparatet og forstår de medfølgende risici.
- Apparatet bør holdes uden for børns rækkevidde for at sikre, at de ikke kan komme til at lege med det.
- Dette apparat må ikke bruges af børn. Hold apparatet og -ledningen uden for børns rækkevidde.
- Før du sætter mixeren i stikkontakten, skal du sætte piskerisene i mixeren.
- Før du tænder for apparatet, skal du sænke piskerisene ned i ingredienserne.
- Sluk for apparatet, og tag stikket ud af stikkontakten, når du går fra det, før du samler det, skiller det ad eller rengør det, samt før du skifter tilbehør eller kommer tæt på dele, der bevæger sig under brug og rengøring.
- Før du tænder for apparatet, skal du sænke piskerisene eller dejkrogene i ingredienserne.
- Sluk for apparatet, og tag stikket ud af stikkontakten, når du går fra det, samt før du samler det, skiller det ad eller rengør det.
- Undgå at røre ved knivene, når apparatet er sluttet til strømmen. Knivene er meget skarpe.
- Hvis knivene sætter sig fast, skal stikket tages ud af stikkontakten, inden de fastsiddende ingredienser fjernes.
- Undlad at berøre eller indsætte genstande i tandhjulene på mixer-holderen, især når apparatet er i brug.

NB!

- Brug aldrig tilbehør eller dele fra andre fabrikanter eller tilbehør/dele, som ikke specifikt er anbefalet af Philips. Hvis du anvender en sådan type tilbehør eller dele, annulleres garantien.
- Dette apparat er kun beregnet til almindelig husholdningsbrug.
- De angivne mængder og tilberedningstider i brugervejledningen må ikke overskrides.
- Undlad at tilberede mere end én portion uden afbrydelse. Lad apparatet køle ned til stuetemperatur, inden du fortsætter.

Bemærk

- Støjniveau = 85 dB [A].

Elektromagnetiske felter (EMF)

Dette Philips-apparat overholder alle standarder i forhold til elektromagnetiske felter (EMF). Hvis apparatet håndteres korrekt i henhold til instruktionerne i denne brugervejledning, er det sikkert at bruge baseret på de forskningsresultater, der er adgang til på nuværende tidspunkt.

Genanvendelse

Dit produkt er udviklet og fremstillet i materialer og komponenter af høj kvalitet, som kan genbruges.

Når et produkt bærer et affaldsspandssymbol med et kryds på, betyder det, at produktet er underlagt det europæiske direktiv 2002/96/EC:

Bortskaf aldrig produktet sammen med andet husholdningsaffald. Sørg for at kende de lokale regler om separat indsamling af elektriske og elektroniske produkter. Korrekt bortskaffelse af udtjente produkter er med til at forhindre negativ påvirkning af miljøet og menneskers helbred.

2 Indledning

Tillykke med dit køb, og velkommen til Philips! Hvis du vil have fuldt udbytte af den support, som Philips tilbyder, kan du registrere dit produkt på www.philips.com/welcome.

Når mixeren anvendes håndholdt, er den udstyret med det innovative FlexiMix-system, som gør det muligt for piskerisene og dejkrogene at bevæge sig op og ned, når de kommer i kontakt med skålen. De to trådpiskeris/båndpiskeris (eller dejkrogene) bevæger sig uafhængigt af hinanden, så de kan tilpasse sig til enhver skåls form. Derfor er det meget lettere at nå ned til alle steder i skålen og at blande alle ingredienserne grundigt. FlexiMix-systemet gør det lettere at styre mixeren og giver dig bedre kontrol med mixningsprocessen.

3 Hvad er der i kassen

① **Turboknap**
- Tryk og hold nede for at øge hastigheden

② **Hastighedskontrol**
- ∘ : OFF-position
- ····· : Varierende hastigheder

③ ⏏ **Udløserknap**
- Tryk for at frigøre piskerisene eller dejkrogene.

④ **FlexiMix-kontakt**
- : FlexiMix fra
- : FlexiMix til

⑤ **Hul til piskerisene og dejkrogene**
⑥ **Skål i rustfrit stål (kun HR1590, HR1591, HR1592, HR1593 og HR1594)**
⑦ **Stativ til mixer (kun HR1590, HR1591, HR1592, HR1593 og HR1594)**
⑧ **Udløserknap til holder**
⑨ **Mixerenhed**
⑩ **Holder til mixer**
⑪ **Udløser til mixer**
⑫ **Åbning til stavblender og hakker**
⑬ **Netledning**
⑭ **Dejkroge**
⑮ **Trådpiskeris eller båndpiskeris (afhængigt af land)**
⑯ **Låg til hakker (kun HR1578 og HR1579)**
⑰ **Kniv til hakker (kun HR1578 og HR1579)**
⑱ **Hakkeskål (kun HR1578 og HR1579)**
⑲ **Bæger til stavblender**
⑳ **Spatel (kun HR1590, HR1591, HR1592, HR1593 og HR1594)**
㉑ **Metalstavblender (kun HR1578, HR1579, HR1592 og HR1593)**
㉒ **Plastikstavblender (kun HR1590 og HR1591)**

4 Brug af apparatet

Før første brug

Før du bruger apparatet for første gang, skal du grundigt rengøre de dele, der kommer i kontakt med madvarer.
1 Rengør mixerenheden, stativet og holderen med en fugtig klud.
2 Vask piskeris, dejkroge, stavblender, skål, hakker og bægeret i varmt vand tilsat lidt opvaskemiddel eller i en opvaskemaskine.

Trådpiskeris/båndpiskeris/dejkroge

Tænd for mixeren. Vælg en passende hastighed. Begynd at mixe ved en lav hastighed og skift derefter til en højere hastighed for at undgå stænk.
- Hvis du ønsker højere hastighed, skal du holde **TURBO** nede under mixningen.
- Når du bruger mixeren som håndholdt, skal du tænde på FlexiMix-knappen for at bruge FlexiMix-funktionen.

Når FlexiMix er tændt, bevæger piskeriset eller dejkrogene sig op og ned, når de kommer i kontakt med skålen, hvilket gør det lettere at nå alle dele af skålen.

Tip

- Sørg for, at åbningen til stavblenderen er lukket, inden piskeriset eller dejkrogen indsættes.
- Tryk spatlen mod skålens side for at fjerne ublandede ingredienser, så du opnår en ensartet blanding (kun HR1590, HR1591, HR1592, HR1593 og HR1594)
- Du kan bruge mixeren med eller uden stativ. (kun HR1590, HR1591, HR1592, HR1593 og HR1594)

Stavblender

Tip

- Sørg for, at hastighedsvælgeren er indstillet til **O**.
- Indsæt stavblenderen i åbningen.
- Hold **TURBO** nede for at tænde for stavblenderen. Hastighedsvælgeren er låst i **O** (OFF-position) og virker ikke.
- Luk åbningen til stavblenderen efter brug.

Hakker (kun HR1578 og HR1579)

Bemærk

- Vær meget forsigtig, når du rører ved knivenheden, knivene er meget skarpe. Vær ekstra forsigtig, når du fjerner knivenheden fra hakkeskålen, når du tømmer hakkeskålen, og ved rengøring.
- Når du hakker soja, skal du bruge den maksimale mængde (200 g) med hastigheden **TURBO** i 5 sekunder for at opnå det bedste resultat.
- Til frosset oksekød i tern skal du bruge den maksimale størrelse på 2x2x2 cm under tilberedningen.

Tip

- Hvis ingredienserne sætter sig på indersiden af hakkeskålen, fjernes de ved hjælp af en spatel.
- Undlad at tilberede mere end 1 portion uden afbrydelse. Lad apparatet køle ned til stuetemperatur, inden du fortsætter.
- Sørg for, at hastighedsvælgeren er indstillet til **O**.
- Sæt hakkeren i åbningen.
- Tryk på **TURBO**, og hold den nede for at tænde for hakkeren. Hastighedsvælgeren er låst i **O** (OFF-position) og virker ikke.
- Luk åbningen til stavblenderen efter brug.

5 Rengøring

Advarsel

- Før du gør apparatet rent eller frigør tilbehøret, skal du tage det ud af stikkontakten.

1 Rengør mixerenheden, stativet og holderen med en fugtig klud.
2 Vask piskeris, dejkroge, stavblender, skål, hakker og bægeret i varmt vand tilsat lidt opvaskemiddel eller i en opvaskemaskine.

6 Opbevaring

1 Rul ledningen rundt om apparatets fod.
2 Placer piskerisene, dejkrogene og stavblenderen i bægeret.
3 Opbevar mixerenheden, stativet til mixeren, skålen i rustfrit stål og hakkeren på et tørt sted, hvor det ikke udsættes for direkte sollys eller andre varmekilder.

7 Bestil tilbehør

For at købe tilbehør til dette apparat skal du kontakte din Philips-forhandler eller Philips Kundecenter. Hvis du har problemer med at finde tilbehør til dit apparat, kan du kontakte Philips Kundecenter i dit land. Du kan finde kontaktoplysninger på www.philips.com/support.

Du kan bestille en aksel-drevet minihakker (under servicekodenummer 3140 039 00051) hos din Philips-forhandler eller Philips Kundecenter som ekstratilbehør til HR1578, HR1579, HR1590, HR1591, HR1592, HR1593 og HR1594. Brug de angivne mængder, tilberedningstiden og hastigheden for minihakkeren til dette tilbehør.

8 Garanti og service

Hvis du får problemer, har brug for service eller oplysninger, skal du se www.philips.com/support eller kontakte det lokale Philips Kundecenter. Telefonnummeret findes i folderen "World-Wide Guarantee". Hvis der ikke findes et kundecenter i dit land, bedes du kontakte din lokale Philips-forhandler.

Deutsch

1 Wichtig

Lesen Sie diese Bedienungsanleitung vor dem Gebrauch des Geräts aufmerksam durch und bewahren Sie sie für eine spätere Verwendung auf.

Warnhinweis

- Tauchen Sie die Motoreinheit niemals in Wasser. Spülen Sie sie auch nicht unter fließendem Wasser ab.
- Bevor Sie das Gerät an eine Steckdose anschließen, überprüfen Sie, ob die auf der Unterseite des Geräts angegebene Spannung mit der Netzspannung vor Ort übereinstimmt.
- Wenn das Netzkabel beschädigt ist, muss es vom Hersteller, dessen Kundendienst oder einer ähnlich qualifizierten Person ausgetauscht werden, um Gefährdungen zu vermeiden.
- Die Geräte können von Personen mit verringerten physischen, sensorischen oder psychischen Fähigkeiten oder Mangel an Erfahrung und Kenntnis verwendet werden, wenn sie bei der Verwendung beaufsichtigt werden oder Anweisung zum sicheren Gebrauch der Geräte erhalten und die Gefahren verstanden haben.
- Achten Sie darauf, dass Kinder nicht mit dem Gerät spielen.
- Dieses Gerät sollte nicht von Kindern verwendet werden. Halten Sie das Gerät und das Kabel außerhalb der Reichweite von Kindern.
- Bevor Sie den Mixer an die Stromversorgung anschließen, setzen Sie die Quirle in den Mixer ein.
- Bevor Sie das Gerät einschalten, senken Sie die Quirle in die Zutaten.
- Schalten Sie das Gerät aus, und trennen Sie es von der Stromversorgung, wenn Sie das Gerät unbeaufsichtigt lassen, bevor Sie es zusammensetzen, auseinandernehmen oder reinigen und bevor Sie Zubehör austauschen oder Teile anfassen, die sich bei Gebrauch bewegen.
- Berühren Sie die Messer nicht, besonders wenn das Gerät an das Stromnetz angeschlossen ist. Die Messer sind sehr scharf.
- Wenn die Messer blockiert sind, ziehen Sie stets den Netzstecker aus der Steckdose, bevor Sie die blockierenden Zutaten entfernen.
- Berühren Sie nicht das Getriebe der Mixerbasis, und setzen Sie keine Objekte in das Getriebe ein, besonders wenn das Gerät in Gebrauch ist.

Vorsicht

- Verwenden Sie niemals Zubehör oder Teile, die von Drittherstellern stammen bzw. nicht von Philips empfohlen werden. Wenn Sie diese(s) Zubehör oder Teile verwenden, erlischt Ihre Garantie.
- Dieses Gerät ist nur für den Gebrauch im Haushalt bestimmt.
- Überschreiten Sie nicht die im Benutzerhandbuch aufgeführten Mengen und Verarbeitungszeiten.
- Verarbeiten Sie nur eine Portion. Lassen Sie das Gerät auf Raumtemperatur abkühlen, bevor Sie mit der Verarbeitung fortfahren.

Hinweis

- Geräuschpegel = 85 dB [A]

Elektromagnetische Felder

Dieses Philips Gerät erfüllt sämtliche Normen bezüglich elektromagnetischer Felder. Nach aktuellen wissenschaftlichen Erkenntnissen ist das Gerät sicher im Gebrauch, sofern es ordnungsgemäß und entsprechend den Anweisungen in diesem Benutzerhandbuch gehandhabt wird.

Recycling

Ihr Gerät wurde unter Verwendung hochwertiger Materialien und Komponenten entwickelt und hergestellt, die recycelt und wiederverwendet werden können.

Befindet sich das Symbol einer durchgestrichenen Abfalltonne auf Rädern auf dem Gerät, bedeutet dies, dass für dieses Gerät die Europäische Richtlinie 2002/96/EG gilt.

Entsorgen Sie dieses Produkt nie mit dem restlichen Hausmüll. Bitte informieren Sie sich über die örtlichen Bestimmungen zur getrennten Entsorgung von elektrischen und elektronischen Produkten. Durch die korrekte Entsorgung Ihrer Altgeräte werden Umwelt und Menschen vor möglichen negativen Folgen geschützt.

2 Einführung

Herzlichen Glückwunsch zu Ihrem Kauf und willkommen bei Philips. Um die Unterstützung von Philips optimal nutzen zu können, sollten Sie Ihr Produkt unter www.philips.com/welcome registrieren.

Der Mixer, der als Handgerät verwendet wird, ist mit dem innovativen FlexiMix-System ausgestattet. Dies ermöglicht, dass die Quirle und Knethaken sich auf und ab bewegen, wenn sie die Schüssel berühren. Die zwei Drahtquirle/Bandquirle (oder Knethaken) bewegen sich unabhängig voneinander, wodurch sie sich der Form der Schüssel anpassen können. Deshalb ist es viel leichter, jeden Teil der Schüssel zu erreichen und alle Zutaten gründlich zu vermengen. Mit dem FlexiMix-System ist der Mixer einfacher zu handhaben, und Sie können den Mischvorgang besser kontrollieren.

3 Lieferumfang

① **Turboknopf**
- Gedrückt halten, um die Geschwindigkeit zu erhöhen

② **Geschwindigkeitsregler**
- ∘ : Position OFF
- ····· : Verschiedene Geschwindigkeiten

③ ⏏ **Auswurftaste**
- Drücken, um die Quirle oder Knethaken zu entfernen

④ **FlexiMix-Schalter**
- : Ausschalten von FlexiMix
- : Einschalten von FlexiMix

⑤ **Öffnung für Quirle und Knethaken**
⑥ **Edelstahlschüssel (nur HR1590, HR1591, HR1592, HR1593 und HR1594)**
⑦ **Mixerbasis (nur HR1590, HR1591, HR1592, HR1593 und HR1594)**
⑧ **Entriegelungstaste für Mixerhalter**
⑨ **Mixereinheit**
⑩ **Mixerhalter**
⑪ **Mixer-Entriegelungshebel**
⑫ **Zugang für Pürierstab und Zerkleinerer**
⑬ **Netzkabel**
⑭ **Knethaken**
⑮ **Quirle oder Bandquirle (länderabhängig)**
⑯ **Deckel für Zerkleinerer (nur HR1578 und HR1579)**
⑰ **Messereinheit für Zerkleinerer (nur HR1578 und HR1579)**
⑱ **Zerkleinerer-Behälter (nur HR1578 und HR1579)**
⑲ **Becher für Stabmixer**
⑳ **Teigschaber (nur HR1590, HR1591, HR1592, HR1593 und HR1594)**
㉑ **Metallpürierstab (nur HR1578, HR1579, HR1592 und HR1593)**
㉒ **Kunststoffpürierstab (nur HR1590 und HR1591)**

4 Verwenden des Geräts

Vor dem ersten Gebrauch

Bevor Sie das Gerät zum ersten Mal verwenden, reinigen Sie die Teile gründlich, die mit Nahrungsmitteln in Kontakt kommen.
1 Reinigen Sie Mixereinheit, Basis und Griff mit einem feuchten Tuch.
2 Reinigen Sie Quirle, Knethaken, Pürierstab, Schüssel, Zerkleinerer und Becher in warmem Spülwasser oder im Geschirrspüler.

Drahtquirle/Bandquirle/Knethaken

Schalten Sie das Gerät ein. Wählen Sie eine passende Geschwindigkeit aus. Um Spritzer zu vermeiden, beginnen Sie mit einer langsamen Geschwindigkeit, und wechseln Sie dann zu einer höheren Geschwindigkeit.
- Halten Sie für eine höhere Geschwindigkeit während der Verarbeitung **TURBO** gedrückt.
- Drücken Sie die FlexiMix-Taste bei der Verwendung des Mixers als Handgerät, um die FlexiMix-Funktion zu verwenden.

Wenn FlexiMix eingeschaltet ist, bewegen sich die Quirle oder Knethaken auf und ab, wenn sie die Schüssel berühren. Dies ermöglicht Ihnen, jeden Bereich der Schüssel zu erreichen.

Tipp

- Vergewissern Sie sich, dass der Zugang für den Pürierstab geschlossen ist, bevor Sie Quirle oder Knethaken einsetzen.
- Drücken Sie den Teigschaber gegen den Rand der Schüssel, um nicht vermischte Bestandteile zu entfernen und eine homogene Masse zu erhalten. (nur HR1590, HR1591, HR1592, HR1593 und HR1594)
- Sie können den Mixer mit oder ohne die Basis verwenden. (nur HR1590, HR1591, HR1592, HR1593 und HR1594)

Stabmixer

Tipp

- Vergewissern Sie sich, dass der Geschwindigkeitsregler auf **O** gedreht ist.
- Fügen Sie den Pürierstab in den Zugang ein.
- Halten Sie **TURBO** gedrückt, um den Pürierstab einzuschalten. Der Geschwindigkeitsregler ist auf Position **O** (Position OFF) eingerastet und funktioniert nicht.
- Schließen Sie den Zugang für den Pürierstab nach dem Gebrauch.

Zerkleinerer (nur HR1578 und HR1579)

Hinweis

- Gehen Sie mit der Messereinheit sehr vorsichtig um, die Messer sind sehr scharf. Seien Sie besonders vorsichtig, wenn Sie die Messereinheit aus dem Zerkleinerer-Behälter entfernen, wenn Sie den Zerkleinerer-Behälter leeren und während der Reinigung.
- Verwenden Sie beim Zerkleinern von Sojabohnen für das beste Ergebnis die Maximalmenge (200g) auf Geschwindigkeitsstufe **TURBO** für 5 Sekunden.
- Bei gefrorenen Rindfleischwürfeln verwenden Sie die maximale Größe (2 x 2 x 2 cm) zur Verarbeitung.

Tipp

- Wenn die Zutaten innen am Behälter haften bleiben, lösen Sie diese mit einem Teigschaber, oder geben Sie Flüssigkeit hinzu.
- Verarbeiten Sie nur eine Portion. Lassen Sie das Gerät auf Raumtemperatur abkühlen, bevor Sie mit der Verarbeitung fortfahren.
- Vergewissern Sie sich, dass der Geschwindigkeitsregler auf **O** gedreht ist.
- Setzen Sie den Zerkleinerer in die Öffnung ein.
- Halten Sie **TURBO** gedrückt, um den Zerkleinerer einzuschalten. Der Geschwindigkeitsregler ist auf Position **O** (Position OFF) eingerastet und funktioniert nicht.
- Schließen Sie den Zugang für den Pürierstab nach dem Gebrauch.

5 Reinigung

Achtung

- Bevor Sie das Gerät reinigen oder Zubehörteile entfernen, ziehen Sie den Netzstecker aus der Steckdose.

1 Reinigen Sie Mixereinheit, Basis und Griff mit einem feuchten Tuch.
2 Reinigen Sie Quirle, Knethaken, Pürierstab, Schüssel, Zerkleinerer und Becher in warmem Spülwasser oder im Geschirrspüler.

6 Aufbewahrung

1 Wickeln Sie das Netzkabel hinten um das Gerät.
2 Legen Sie Teigschaber, Quirle, Knethaken und Pürierstab in den Messbecher.
3 Bewahren Sie Mixereinheit, Mixerbasis, Edelstahlschüssel und Zerkleinerer an einem trockenen Ort auf, und halten Sie die Teile von direkter Sonneneinstrahlung oder anderen Wärmequellen fern.

7 Bestellen von Zubehör

Um Zubehörteile für dieses Gerät zu kaufen, besuchen Sie Ihren Philips Händler oder ein Philips Service-Center. Sollten Sie Schwierigkeiten bei der Beschaffung von Zubehör haben, wenden Sie sich bitte an ein Philips Service-Center in Ihrem Land. Sie finden die Kontakinformationen unter www.philips.com/support.

Sie können (unter der Typennummer 3140 039 00051) bei Ihrem Philips Händler oder einem Philips Service-Center einen direktbetriebenen Mini-Zerkleinerer als Zubehör für die Modelle HR1578, HR1579, HR1590, HR1591, HR1592, HR1593 und HR1594 bestellen. Verwenden Sie bei diesem Zubehör die Mengen und die Verarbeitungszeiten des Mini-Zerkleinerers.

8 Garantie und Kundendienst

Besuchen Sie bei evtl. Problemen, für Service oder Informationen www.philips.com/support, oder wenden Sie sich an das Philips Service-Center in Ihrem Land. Die Telefonnummer befindet sich in der Garantieschrift. Sollte es in Ihrem Land kein Service-Center geben, wenden Sie sich bitte an Ihren lokalen Philips Händler.

Ελληνικά

1 Σημαντικό

Διαβάστε προσεκτικά το παρόν εγχειρίδιο χρήσης προτού χρησιμοποιήσετε τη συσκευή και κρατήστε το για μελλοντική αναφορά.

Προειδοποίηση

- Μην βυθίζετε το μοτέρ σε νερό και μην το ξεπλένετε με νερό βρύσης.
- Προτού συνδέσετε τη συσκευή στην πρίζα, βεβαιωθείτε ότι η τάση που αναγράφεται στο κάτω μέρος της συσκευής αντιστοιχεί στην τοπική τάση ρεύματος.
- Αν το καλώδιο τροφοδοσίας υποστεί φθορά, θα πρέπει να αντικατασταθεί από τον κατασκευαστή, από τον εκπρόσωπο επισκευών του κατασκευαστή ή από εξίσου εξειδικευμένα άτομα προς αποφυγή κινδύνου.
- Αυτές οι συσκευές μπορούν να χρησιμοποιηθούν από άτομα με περιορισμένες σωματικές, αισθητήριες ή διανοητικές ικανότητες ή από άτομα χωρίς εμπειρία και γνώση, με την προϋπόθεση ότι τις χρησιμοποιούν υπό επιτήρηση ή ότι έχουν λάβει οδηγίες σχετικά με την ασφαλή τους χρήση και κατανοούν τους ενεχόμενους κινδύνους.
- Τα παιδιά πρέπει να επιβλέπονται, ώστε να μην παίζουν με τη συσκευή.
- Αυτή η συσκευή δεν πρέπει να χρησιμοποιείται από παιδιά. Κρατήστε τη συσκευή και το καλώδιό της μακριά από παιδιά.
- Να εισάγετε πάντα τα εξαρτήματα ανάμειξης στο μίξερ προτού το συνδέσετε στο ρεύμα.
- Να βυθίζετε τα εξαρτήματα ανάμειξης στα υλικά προτού ενεργοποιήσετε τη συσκευή.
- Να απενεργοποιείτε τη συσκευή και να την αποσυνδέετε από την πρίζα όταν πρόκειται να την αφήσετε χωρίς επίβλεψη, πριν τη συναρμολογήσετε, την αποσυναρμολογήσετε και την καθαρίσετε, καθώς και πριν αλλάξετε εξαρτήματα ή πλησιάσετε μέρη που κινούνται όταν η συσκευή βρίσκεται σε λειτουργία..
- Μην αγγίζετε τις λεπίδες, ειδικά όταν η συσκευή είναι συνδεδεμένη στην πρίζα. Οι λεπίδες είναι πολύ αιχμηρές.
- Εάν οι λεπίδες κολλήσουν, αποσυνδέστε τη συσκευή από την πρίζα πριν απομακρύνετε τα υλικά που μπλοκάρουν τις λεπίδες.
- Μην αγγίζετε τις λεπίδες στη βάση του μίξερ και μην τοποθετείτε αντικείμενα πάνω τους, ειδικά όταν η συσκευή βρίσκεται σε λειτουργία.

Προσοχή

- Μην χρησιμοποιείτε ποτέ εξαρτήματα ή μέρη από άλλους κατασκευαστές ή που η Philips δεν συνιστά ρητώς. Αν χρησιμοποιήσετε τέτοια εξαρτήματα ή μέρη, η εγγύησή σας καθίσταται άκυρη.
- Αυτή η συσκευή προορίζεται για οικιακή χρήση μόνο.
- Μην υπερβαίνετε τις ποσότητες και το χρόνο επεξεργασίας που αναφέρονται στο εγχειρίδιο χρήσης.
- Μην φτιάχνετε πάνω από μία φουρνιά χωρίς διακοπή. Πριν συνεχίσετε την επεξεργασία, αφήστε τη συσκευή να κρυώσει σε θερμοκρασία δωματίου.

Σημείωση

- Επίπεδο θορύβου = 85 dB [A]

Ηλεκτρομαγνητικά Πεδία (EMF)

Η συγκεκριμένη συσκευή της Philips συμμορφώνεται με όλα τα πρότυπα που αφορούν τα ηλεκτρομαγνητικά πεδία (EMF). Εάν γίνει σωστός χειρισμός και σύμφωνος με τις οδηγίες του παρόντος εγχειριδίου χρήσης, η συσκευή είναι ασφαλής στη χρήση βάσει των επιστημονικών αποδείξεων που είναι διαθέσιμες μέχρι σήμερα.

Ανακύκλωση

Το προϊόν είναι σχεδιασμένο και κατασκευασμένο από υψηλής ποιότητας υλικά και εξαρτήματα, τα οποία μπορούν να ανακυκλωθούν και να ξαναχρησιμοποιηθούν.

Όταν δείτε το σύμβολο του διαγραμμένου κάδου με ρόδες πάνω σε προϊόν, τότε αυτό το προϊόν καλύπτεται από την Ευρωπαϊκή οδηγία 2002/96/ΕΚ:

Μην απορρίπτετε ποτέ αυτό το προϊόν μαζί με άλλα απορρίμματα του σπιτιού σας. Παρακαλούμε ενημερωθείτε για τους τοπικούς κανόνες σχετικά με την ξεχωριστή συλλογή ηλεκτρικών και ηλεκτρονικών προϊόντων. Η σωστή απόρριψη του παλιού σας προϊόντος θα βοηθήσει στην αποτροπή τυχόν αρνητικών επιπτώσεων που ενδέχεται να υπάρξουν στο περιβάλλον και στην ανθρώπινη υγεία.

2 Εισαγωγή

Συγχαρητήρια για την αγορά σας και καλωσορίσατε στη Philips! Για να επωφεληθείτε πλήρως από την υποστήριξη που προσφέρει η Philips, καταχωρήστε το προϊόν σας στη διεύθυνση www.philips.com/welcome.

Το μίξερ είναι εξοπλισμένο με το πρωτοποριακό σύστημα FlexiMix, το οποίο ενεργοποιείται όταν χρησιμοποιείτε τη συσκευή χωρίς τη βάση, και επιτρέπει στα εξαρτήματα ανάμειξης και ζύμωσης να κινούνται πάνω και κάτω όταν αγγίζουν το μπολ. Τα δύο συρμάτινα/μεταλλικά εξαρτήματα ανάμειξης (ή τα εξαρτήματα ζύμωσης) κινούνται ανεξάρτητα το ένα από το άλλο και προσαρμόζονται στο σχήμα κάθε μπολ. Με αυτό τον τρόπο, φτάνουν πιο εύκολα σε όλα τα σημεία του σκεύους και αναμειγνύουν καλά όλα τα υλικά. Το σύστημα FlexiMix κάνει το μίξερ πιο εύχρηστο και σας προσφέρει καλύτερο έλεγχο κατά τη διαδικασία της ανάμειξης.

3 Περιεχόμενα συσκευασίας

① **Κουμπί turbo**
- Πατήστε παρατεταμένα για να αυξήσετε την ταχύτητα

② **Έλεγχος ταχύτητας**
- ∘ : Θέση OFF
- ····· : Μεταβλητές ταχύτητες

③ ⏏ **Κουμπί εξαγωγής**
- Πατήστε το για να αποσυνδέσετε τα εξαρτήματα ανάμειξης και ζύμωσης

④ **Διακόπτης FlexiMix**
- : Απενεργοποίηση FlexiMix
- : Ενεργοποίηση FlexiMix

⑤ **Υποδοχή για τα εξαρτήματα ανάμειξης και ζύμωσης**
⑥ **Μπολ από ανοξείδωτο ατσάλι (μόνο στους τύπους HR1590, HR1591, HR1592, HR1593 και HR1594)**
⑦ **Βάση μίξερ (μόνο στους τύπους HR1590, HR1591, HR1592, HR1593 και HR1594)**
⑧ **Κουμπί απασφάλισης στηρίγματος**
⑨ **Μονάδα μίξερ**
⑩ **Στήριγμα μίξερ**
⑪ **Μοχλός απασφάλισης μίξερ**
⑫ **Υποδοχή για το εξάρτημα πολτοποίησης και τον κόφτη**
⑬ **Καλώδιο τροφοδοσίας**
⑭ **Εξαρτήματα ζύμωσης**
⑮ **Μεταλλικά ή συρμάτινα εξαρτήματα ανάμειξης (ανάλογα με τη χώρα)**
⑯ **Καπάκι κόφτη (μόνο στους τύπους HR1578 και HR1579)**
⑰ **Λεπίδα κόφτη (μόνο στους τύπους HR1578 και HR1579)**
⑱ **Μπολ κόφτη (μόνο στους τύπους HR1578 και HR1579)**
⑲ **Δοχείο για το εξάρτημα πολτοποίησης**
⑳ **Σπάτουλα (μόνο στους τύπους HR1590, HR1591, HR1592, HR1593 και HR1594)**
㉑ **Μεταλλικό εξάρτημα πολτοποίησης (μόνο στους τύπους HR1578, HR1579, HR1592 και HR1593)**
㉒ **Πλαστικό εξάρτημα πολτοποίησης (μόνο στους τύπους HR1590 και HR1591)**

4 Χρήση της συσκευής

Πριν από την πρώτη χρήση

Πριν χρησιμοποιήσετε τη συσκευή για πρώτη φορά , καθαρίστε καλά όλα τα μέρη που έρχονται σε επαφή με το φαγητό.
1 Καθαρίστε τη μονάδα του μίξερ, τη βάση και το στήριγμα με ένα υγρό πανί.
2 Καθαρίστε τα εξαρτήματα ανάμειξης, τα εξαρτήματα ζύμωσης, το εξάρτημα πολτοποίησης, το μπολ, τον κόφτη και το δοχείο σε ζεστό νερό με λίγο υγρό πιάτων ή στο πλυντήριο πιάτων.

Συρμάτινα/μεταλλικά εξαρτήματα ανάμειξης και εξαρτήματα ζύμωσης

Ενεργοποιήστε το μίξερ. Επιλέξτε την κατάλληλη ταχύτητα. Ξεκινήστε την ανάμειξη σε χαμηλή ταχύτητα για να αποφύγετε το πιτσίλισμα και επιλέξτε υψηλότερη ταχύτητα αργότερα.
- Για υψηλότερη ταχύτητα, πατήστε παρατεταμένα το **TURBO** κατά τη διάρκεια της επεξεργασίας.
- Όταν χρησιμοποιείτε τη συσκευή χωρίς τη βάση, ενεργοποιήστε το κουμπί FlexiMix για να αξιοποιήσετε τη λειτουργία FlexiMix.

Όταν η λειτουργία FlexiMix είναι ενεργοποιημένη, τα εξαρτήματα ανάμειξης και ζύμωσης κινούνται πάνω και κάτω όταν αγγίζουν το μπολ, ώστε να φτάνετε πιο εύκολα σε όλα τα σημεία.

Συμβουλή

- Πριν συνδέσετε το εξάρτημα ανάμειξης ή το εξάρτημα ζύμωσης, βεβαιωθείτε ότι η υποδοχή του εξαρτήματος πολτοποίησης είναι κλειστή.
- Για να πετύχετε ένα πιο καλοφτιαγμένο μείγμα, πιέστε τη σπάτουλα στα τοιχώματα του μπολ για να απομακρύνετε τυχόν κολλημένα υλικά (μόνο στους τύπους HR1590, HR1591, HR1592, HR1593 και HR1594).
- Μπορείτε να χρησιμοποιήσετε το μίξερ με ή χωρίς τη βάση. (μόνο στους τύπους HR1590, HR1591, HR1592, HR1593 και HR1594)

Εξάρτημα πολτοποίησης

Συμβουλή

- Βεβαιωθείτε ότι έχετε ρυθμίσει το διακόπτη ταχυτήτων στη θέση **O**.
- Συνδέστε το εξάρτημα πολτοποίησης στην υποδοχή.
- Πατήστε παρατεταμένα το κουμπί **TURBO** για να ενεργοποιήσετε το εξάρτημα πολτοποίησης. Ο διακόπτης ταχυτήτων κλειδώνει στη θέση **O** (OFF) και δεν λειτουργεί.
- Μετά τη χρήση, κλείστε την υποδοχή του εξαρτήματος πολτοποίησης.

Κόφτης (μόνο στους τύπους HR1578 και HR1579)

Σημείωση

- Να χειρίζεστε τη μονάδα του κόφτη πολύ προσεκτικά, επειδή οι λεπίδες είναι πολύ κοφτερές. Να είστε ιδιαίτερα προσεκτικοί όταν αφαιρείτε τις λεπίδες από το μπολ του κόφτη, όταν αδειάζετε το μπολ του κόφτη και όταν τα καθαρίζετε.
- Όταν κόβετε σπόρους σόγιας, θα έχετε καλύτερα αποτελέσματα αν χρησιμοποιήσετε τη μέγιστη ποσότητα (200 γρ.) στην ταχύτητα **TURBO** για 5 δευτερόλεπτα.
- Τα παγωμένα κυβάκια βοδινού πρέπει να έχουν μέγεθος έως 2x2x2 cm.

Συμβουλή

- Αν τα υλικά κολλήσουν στα τοιχώματα του μπολ του κόφτη, ξεκολλήστε τα με μια σπάτουλα.
- Μην επεξεργάζεστε πάνω από 1 φουρνιά χωρίς διακοπή. Πριν συνεχίσετε την επεξεργασία, αφήστε τη συσκευή να κρυώσει σε θερμοκρασία δωματίου.
- Βεβαιωθείτε ότι έχετε ρυθμίσει το διακόπτη ταχυτήτων στη θέση **O**.
- Συνδέστε τον κόφτη στην υποδοχή.
- Πατήστε παρατεταμένα το **TURBO** για να ενεργοποιήσετε τον κόφτη. Ο διακόπτης ταχυτήτων κλειδώνει στη θέση **O** (OFF) και δεν λειτουργεί.
- Μετά τη χρήση, κλείστε την υποδοχή του εξαρτήματος πολτοποίησης.

5 Καθάρισμα

Προσοχή

- Αποσυνδέετε πάντα τη συσκευή προτού την καθαρίσετε ή αφαιρέσετε οποιοδήποτε εξάρτημα.

1 Καθαρίστε τη μονάδα του μίξερ, τη βάση και το στήριγμα με ένα υγρό πανί.
2 Καθαρίστε τα εξαρτήματα ανάμειξης, τα εξαρτήματα ζύμωσης, το εξάρτημα πολτοποίησης, το μπολ, τον κόφτη και το δοχείο σε ζεστό νερό με λίγο υγρό πιάτων ή στο πλυντήριο πιάτων.

6 Συστήματα αποθήκευσης

1 Τυλίξτε το καλώδιο τροφοδοσίας γύρω από τη βάση της συσκευής.
2 Τοποθετήστε τη σπάτουλα, τα εξαρτήματα ανάμειξης, τα εξαρτήματα ζύμωσης και το εξάρτημα πολτοποίησης στο δοχείο.
3 Αποθηκεύστε τη μονάδα του μίξερ, τη βάση του μίξερ, το μπολ από ανοξείδωτο ατσάλι και τον κόφτη σε ξηρό μέρος, μακριά από το άμεσο ηλιακό φως ή από άλλες πηγές θερμότητας.

7 Παραγγελία εξαρτημάτων

Για να αγοράσετε εξαρτήματα για αυτήν τη συσκευή, απευθυνθείτε σε έναν αντιπρόσωπο της Philips ή σε κάποιο κέντρο επισκευών Philips. Αν αντιμετωπίσετε δυσκολίες στην εύρεση εξαρτημάτων για τη συσκευή σας, επικοινωνήστε με το Κέντρο Εξυπηρέτησης Καταναλωτών της Philips στη χώρα σας. Θα βρείτε τα στοιχεία επικοινωνίας στη διεύθυνση www.philips.com/support.

Μπορείτε να παραγγείλετε το μικρό κόφτη απευθείας οδήγησης (με κωδικό αριθμό επισκευής 3140 039 00051) από τον αντιπρόσωπο της Philips ή από ένα κέντρο επισκευών της Philips ως επιπλέον εξάρτημα για τα μοντέλα HR1578, HR1579, HR1590, HR1591, HR1592, HR1593 και HR1594. Για το συγκεκριμένο εξάρτημα, χρησιμοποιήστε τις ίδιες ποσότητες, τους χρόνους επεξεργασίας και τις ταχύτητες όπως και με τον κόφτη.

8 Εγγύηση και σέρβις

Εάν αντιμετωπίζετε κάποιο πρόβλημα, χρειάζεστε πληροφορίες ή η συσκευή σας χρειάζεται σέρβις, επισκεφθείτε τη διεύθυνση www.philips.com/support ή επικοινωνήστε με το Κέντρο Εξυπηρέτησης Καταναλωτών της Philips στη χώρα σας. Ο αριθμός τηλεφώνου βρίσκεται στο διεθνές φυλλάδιο εγγύησης. Εάν δεν υπάρχει Κέντρο Εξυπηρέτησης Καταναλωτών στη χώρα σας, απευθυνθείτε στον τοπικό αντιπρόσωπο της Philips.

Español

1 Importante

Antes de usar el aparato, lea atentamente este manual de usuario y consérvelo por si necesitara consultarlo en el futuro.

Advertencia

- No sumerja la unidad motora en agua ni la enjuague bajo el grifo.
- Antes de conectar el aparato a la corriente, asegúrese de que el voltaje indicado en la parte inferior del aparato se corresponde con el de la red eléctrica local.
- Si el cable de alimentación presenta algún daño, deberá sustituirlo el fabricante, personal del servicio técnico o personas con una cualificación similar para evitar que se produzcan situaciones de peligro.
- Los aparatos pueden ser usados por personas con su capacidad física, psíquica o sensorial reducida y por quienes no tengan los conocimientos y la experiencia necesarios, si han sido supervisados o instruidos acerca del uso del aparato de forma segura y siempre que sepan los riesgos que conlleva su uso.
- Asegúrese de que los niños no jueguen con este aparato.
- Este aparato no debe ser utilizado por los niños. Mantenga el aparato y el cable fuera del alcance de los niños.
- Antes de conectar la batidora a la red eléctrica, inserte las varillas para batir en la batidora.
- Antes de encender el aparato, introduzca las varillas para batir en los ingredientes.
- Apague el aparato y desconéctelo de la alimentación si lo deja desatendido o antes de montarlo, desmontarlo, limpiarlo, cambiarle los accesorios o si tiene que acercarse a piezas que se mueven durante el uso.
- No toque las cuchillas, sobre todo cuando el aparato esté enchufado. Las cuchillas están muy afiladas.
- Si las cuchillas se bloquean, desenchufe el aparato antes de retirar los ingredientes que están bloqueándolas.
- No toque ni introduzca ningún objeto en los engranajes de la base de la amasadora, especialmente mientras el aparato está en funcionamiento.

Precaución

- No utilice nunca accesorios ni piezas de otros fabricantes o que Philips no recomiende específicamente. Si lo hace, quedará anulada su garantía.
- Este aparato es sólo para uso doméstico.
- No supere las cantidades y los tiempos indicados en el manual del usuario.
- No procese más de un lote sin interrupción. Deje que el aparato se enfríe a la temperatura de la habitación antes de que siga procesando.

Nota
- Nivel de ruido = 85 dB [A]

Campos electromagnéticos (CEM)

Este aparato Philips cumple todos los estándares sobre campos electromagnéticos (CEM). Si se utiliza correctamente y de acuerdo con las instrucciones de este manual, el aparato se puede usar de forma segura según los conocimientos científicos disponibles hoy en día.

Reciclaje

El producto ha sido diseñado y fabricado con materiales y componentes de alta calidad que pueden reciclarse y reutilizarse.

Cuando vea el símbolo de cubo de basura tachado en un producto, significa que cumple la Directiva europea 2002/96/EC:

Nunca se deshaga del producto con el resto de la basura doméstica. Infórmese acerca de la normativa local sobre el reciclaje de productos eléctricos y electrónicos. La eliminación correcta de un producto usado ayuda a evitar potencialmente consecuencias negativas para el medio ambiente y la salud humana.

2 Introducción

Enhorabuena por su compra y bienvenido a Philips. Para poder beneficiarse por completo de la asistencia que ofrece Philips, registre el producto en www.philips.com/welcome.

La amasadora, cuando se utiliza como dispositivo de mano, está equipada con el innovador sistema FlexiMix, que permite que las varillas para batir y los ganchos para amasar se muevan arriba y abajo cuando tocan el recipiente. Las dos varillas para batir y montar (o ganchos para amasar) se mueven independientemente la una de la otra, lo que les permite ajustarse a la forma de cada recipiente. De este modo es mucho más fácil llegar a todas las partes del recipiente y mezclar bien todos los ingredientes. El sistema FlexiMix hace que la amasadora sea más fácil de utilizar y ofrece un mejor control del proceso.

3 Contenido de la caja

① Botón de turbo
- Manténgalo pulsado para aumentar la velocidad

② Control de velocidad
- ∘ : posición de apagado
- ····· : velocidades variables

③ ⏏ Botón de expulsión
- Púlselo para quitar las varillas para batir y los ganchos para amasar

④ Interruptor FlexiMix
- : FlexiMix apagado
- : FlexiMix encendido

⑤ Orificio para las varillas para batir y los ganchos para amasar
⑥ Recipiente de acero inoxidable (solo modelos HR1590, HR1591, HR1592, HR1593 y HR1594)
⑦ Base de la amasadora (solo modelos HR1590, HR1591, HR1592, HR1593 y HR1594)
⑧ Botón de liberación del soporte
⑨ Unidad de la amasadora
⑩ Soporte para la amasadora
⑪ Palanca de liberación de la amasadora
⑫ Compartimento para la batidora de varilla y la picadora
⑬ Cable de alimentación
⑭ Ganchos para amasar
⑮ Varillas para batir o varillas para montar (en función de los países)
⑯ Tapa de la picadora (solo modelos HR1578 y HR1579)
⑰ Cuchilla de la picadora (solo modelos HR1578 y HR1579)
⑱ Recipiente de la picadora (solo modelos HR1578 y HR1579)
⑲ Vaso de la batidora de varilla
⑳ Espátula (solo modelos HR1590, HR1591, HR1592, HR1593 y HR1594)
㉑ Batidora de varilla de metal (solo modelos HR1578, HR1579, HR1592 y HR1593)
㉒ Batidora de varilla de plástico (solo modelos HR1590 y HR1591)

4 Uso del aparato

Antes del primer uso

Antes de utilizar el aparato por primera vez, limpie bien las piezas que vayan a entrar en contacto con los alimentos.
1 Limpie la unidad de la amasadora, la base y el soporte con un paño húmedo.
2 Lave las varillas para batir, los ganchos para amasar, la batidora de varilla, el recipiente, la picadora y el vaso con agua tibia y un poco de detergente líquido, o en el lavavajillas.

Varillas para batir/varillas para montar/ganchos para amasar

Encienda la amasadora. Seleccione una velocidad adecuada. Para evitar salpicaduras, comience a preparar masa a una velocidad baja y, a continuación, seleccione una velocidad más alta.
- Para aumentar la velocidad, mantenga pulsado **TURBO** al procesar.
- Al utilizar la amasadora como dispositivo de mano, active el botón FlexiMix para utilizar esta función.

Cuando la función FlexiMix está activada, las varillas para batir o los ganchos para amasar se mueven arriba y abajo cuando tocan el recipiente, lo que permite llegar más fácilmente a todas las partes del recipiente.

Consejo

- Asegúrese de que el compartimento de la batidora de varilla está cerrado antes de introducir la varilla para batir o el gancho para amasar.
- Pase la espátula por el lateral del recipiente para retirar los ingredientes que no se han mezclado y obtener una masa homogénea. (Solo modelos HR1590, HR1591, HR1592, HR1593 y HR1594)
- Puede utilizar la amasadora con o sin la base. (Solo modelos HR1590, HR1591, HR1592, HR1593 y HR1594)

Batidora de varilla

Consejo

- Asegúrese de que el selector de velocidad se ha girado a **O**.
- Introduzca la batidora de varilla en el compartimento.
- Mantenga pulsado **TURBO** para encender la batidora de varilla. El selector de velocidad está bloqueado en **O** (posición de apagado) y no funciona.
- Cierre el compartimento de la batidora de varilla después de su uso.

Picadora (solo modelos HR1578 y HR1579)

Nota

- Tenga mucho cuidado al manipular la unidad de cuchillas, ya que las cuchillas están muy afiladas. Tenga especial cuidado al quitar la unidad de cuchillas del recipiente de la picadora, cuando vacíe el recipiente de la picadora y durante la limpieza.
- Al picar soja, utilice la cantidad máxima (200 g) con la velocidad **TURBO** durante 5 segundos para obtener los mejores resultados.
- En el caso de dados de ternera congelados, utilice el tamaño máximo de 2 × 2 × 2 cm al procesarlos.

Consejo

- Si los ingredientes se adhieren a la pared del recipiente de la picadora, sepárelos con una espátula.
- No procese más de un lote sin interrupción. Deje que el aparato se enfríe a la temperatura de la habitación antes de que siga procesando.
- Asegúrese de que el selector de velocidad se ha girado a **O**.
- Introduzca la picadora en el compartimento.
- Mantenga pulsado **TURBO** para encender la picadora. El selector de velocidad está bloqueado en **O** (posición de apagado) y no funciona.
- Cierre el compartimento de la batidora de varilla después de su uso.

5 Limpieza

Precaución

- Antes de limpiar el aparato o quitar cualquier accesorio, desenchúfelo.

1 Limpie la unidad de la amasadora, la base y el soporte con un paño húmedo.
2 Lave las varillas para batir, los ganchos para amasar, la batidora de varilla, el recipiente, la picadora y el vaso con agua tibia y un poco de detergente líquido, o en el lavavajillas.

6 Almacenamiento

1 Enrolle el cable de alimentación alrededor de la base del aparato.
2 Coloque la espátula, las varillas, los ganchos para amasar y la batidora de varilla en el vaso.
3 Guarde la unidad de la amasadora, la base de la amasadora, el recipiente de acero inoxidable y la picadora en un lugar seco alejado de la luz solar directa y otras fuentes de calor.

7 Solicitud de accesorios

Para adquirir accesorios para este aparato, visite a su distribuidor de Philips o un centro de servicio de Philips. Si tiene cualquier dificultad para obtener accesorios para su aparato, póngase en contacto con el Servicio de Atención al Cliente de Philips en su país. Encontrará la información de contacto en www.philips.com/support.

Puede solicitar una minipicadora (código 3140 039 00051) a su distribuidor Philips o a un centro de servicio autorizado por Philips como accesorio extra para los modelos HR1578, HR1579, HR1590, HR1591, HR1592, HR1593 y HR1594. Utilice las cantidades, el tiempo de procesamiento y la velocidad de la minipicadora para este accesorio.

8 Garantía y servicio

Si tiene cualquier problema, necesita ayuda o información, visite www.philips.com/support o póngase en contacto con el Servicio de Atención al Cliente de Philips de su país. El número de teléfono se encuentra en el folleto de garantía mundial. Si no hay Servicio de Atención al Cliente en su país, diríjase al distribuidor Philips local.

Suomi

1 Tärkeää

Lue tämä käyttöopas huolellisesti ennen laitteen ensimmäistä käyttökertaa ja säilytä se tulevaa käyttöä varten.

Varoitus

- Älä upota runkoa veteen äläkä huuhtele sitä vesihanan alla.
- Varmista, että laitteen tyyppikilvessä mainittu jännite vastaa paikallista verkkojännitettä ennen laitteen kytkemistä sähköverkkoon.
- Jos virtajohto on vaurioitunut, sen saa vaihtaa ainoastaan valmistaja, valtuutettu huoltoliike tai muu ammattitaitoinen henkilö. Viallinen johto saattaa olla vaarallinen.
- Laitetta voivat käyttää myös henkilöt, joiden fyysinen tai henkinen toimintakyky on rajoittunut tai joilla ei ole kokemusta tai tietoa laitteen käytöstä, jos heitä on neuvottu laitteen turvallisesta käytöstä tai tarjolla on turvallisen käytön edellyttämä valvonta ja jos he ymmärtävät laitteeseen liittyvät vaarat.
- Pienten lasten ei saa antaa leikkiä laitteella.
- Lapset eivät saa käyttää laitetta. Pidä laite ja sen johto poissa lasten ulottuvilta.
- Kiinnitä vispilät vatkaimeen ennen sen liittämistä verkkovirtaan.
- Laske vispilät ainesten joukkoon ennen laitteen käynnistämistä.
- Katkaise laitteesta virta ja irrota virtajohto pistorasiasta, jos aiot jättää laitteen ilman valvontaa, ja ennen lisäosien vaihtamista, liikkuviin osiin koskemista ja laitteen osien irrottamista ja puhdistamista.
- Älä koske teriin etenkään laitteen ollessa kytketty verkkovirtaan. Terät ovat hyvin teräviä.
- Jos terä juuttuu paikalleen, irrota pistoke pistorasiasta ennen kuin irrotat kiinni juuttuneet ainekset.
- Älä koske tai laita esineitä vatkaimen jalustan koneistoon erityisesti silloin, kun laite on käynnissä.

Varoitus

- Älä koskaan käytä muita kuin Philipsin valmistamia tai suosittelemia lisävarusteita tai -osia. Jos käytät muita osia, takuu ei ole voimassa.
- Tämä laite on tarkoitettu vain kotitalouksien käyttöön.
- Älä ylitä käyttöoppaassa annettuja määriä ja valmistusaikoja.
- Käsittele enintään yksi annos ilman taukoa. Anna laitteen jäähtyä huoneenlämpöiseksi ennen kuin jatkat ainesten käsittelyä.

Huomautus
- Käyttöääni = 85 dB [A]

Sähkömagneettiset kentät (EMF)

Tämä Philips-laite vastaa kaikkia sähkömagneettisia kenttiä (EMF) koskevia standardeja. Jos laitetta käytetään oikein ja tämän käyttöohjeen ohjeiden mukaisesti, sen käyttäminen on turvallista tämänhetkisen tutkimustiedon perusteella.

Kierrätys

Tuotteen suunnittelussa ja valmistuksessa on käytetty laadukkaita materiaaleja ja osia, jotka voidaan kierrättää ja käyttää uudelleen.

Jos tuotteeseen on merkitty roskasäiliö, jonka yli on vedetty rasti, se tarkoittaa, että tuotetta koskee EU-direktiivi 2002/96/EY:

Älä hävitä tuotetta muun kotitalousjätteen mukana. Ota selvää paikallisista sähkölaitteiden ja elektronisten laitteiden erillistä keräystä koskevista säädöksistä. Hävittämällä vanhan tuotteen oikein voit ehkäistä mahdollisia ympäristö- ja terveyshaittoja.

2 Johdanto

Onnittelut tekemäsi ostoksen johdosta ja tervetuloa Philipsin käyttäjäksi! Saat parhaan mahdollisen hyödyn Philipsin palveluista rekisteröimällä tuotteen osoitteessa www.philips.com/welcome.

Vatkaimessa on innovatiivinen FlexiMix-järjestelmä, jonka ansiosta käsikäytössä vispilät ja taikinakoukut liikkuvat ylös ja alas niiden koskettaessa kulhoa. Vatkaimet/vispilät (tai taikinakoukut) liikkuvat toisistaan riippumatta kulhon muotojen mukaan. Näin ne ulottuvat vatkaamaan kunnolla kaikki ainekset. FlexiMix-vatkainta on helppo käsitellä ja vatkaaminen on aiempaa kätevämpää.

3 Toimituksen sisältö

① Turbopainike
- Pitämällä painettuna nopeus kasvaa

② Nopeuden säätö
- ∘ : OFF-asento
- ····· : Useita nopeuksia

③ ⏏ Poistopainike
- Painallus irrottaa vispilät tai taikinakoukut

④ FlexiMix-kytkin
- : FlexiMix pois käytöstä
- : FlexiMix käytössä

⑤ Aukko vispilöille ja taikinakoukuille
⑥ Ruostumaton teräskulho (vain malleissa HR1590, HR1591, HR1592, HR1593 ja HR1594)
⑦ Vatkaimen jalusta (vain malleissa HR1590, HR1591, HR1592, HR1593 ja HR1594)
⑧ Telineen irrotuspainike
⑨ Vatkainyksikkö
⑩ Vatkaimen teline
⑪ Vatkaimen irrotusvipu
⑫ Sauvasekoittimen ja teholeikkurin luukku
⑬ Virtajohto
⑭ Taikinakoukut
⑮ Lankavatkaimet ja vispilät (maakohtaisesti)
⑯ Teholeikkurin kansi (vain malleissa HR1578 ja HR1579)
⑰ Teholeikkurin kansi (vain malleissa HR1578 ja HR1579)
⑱ Leikkuukulho (vain mallissa HR1578 ja HR1579)
⑲ Sauvasekoittimen sekoituskannu
⑳ Lasta (vain malleissa HR1590, HR1591, HR1592, HR1593 ja HR1594)
㉑ Metallisauvasekoitin (vain malleissa HR1578, HR1579, HR1592 ja HR1593)
㉒ Muovinen sauvasekoitin (vain malleissa HR1590 ja HR1591)

4 Laitteen käyttö

Ennen ensimmäistä käyttökertaa

Pese kaikki ruuan kanssa kosketuksiin joutuvat osat ennen laitteen käyttöönottoa.
1 Puhdista vatkainyksikkö, jalusta ja teline kostealla liinalla.
2 Pese vispilät, taikinakoukut, sauvasekoitin, kulho, teholeikkuri ja sekoituskannu lämpimällä pesuvedellä tai astianpesukoneessa.

Lankavatkaimet/vispilät/taikinakoukut

Käynnistä vatkain. Valitse oikea nopeus. Voit välttää roiskumisen aloittamalla vatkaamisen pienellä nopeudella ja lisätä tämän jälkeen nopeutta vähitellen.
- Lisää nopeutta pitämällä painiketta **TURBO** painettuna käsittelyn aikana.
- Kun vatkain on käsikäytössä, kytke FlexiMix-painike päälle FlexiMix-toimintojen käyttämiseksi.

FlexiMix-toiminnon ansiosta vispilät ja taikinakoukut liikkuvat kulhon muodon mukaan ja ulottuvat siten vatkaamaan kunnolla kaikki ainesosat.

Vihje

- Varmista, että sauvaosan luukku on kiinni ennen kuin liität vispilän tai taikinakoukun.
- Kaavi sekoittumattomat ainekset irti kulhosta lastalla, jotta kaikki ainekset sekoittuvat tasaisesti. (Vain malleissa HR1590, HR1591, HR1592, HR1593 ja HR1594)
- Vatkainta voi käyttää jalustan kanssa tai ilman sitä. (Vain malleissa HR1590, HR1591, HR1592, HR1593 ja HR1594)

Sauvasekoitin

Vihje

- Varmista, että nopeuden säädin on asennossa **O**.
- Aseta sauvasekoitin luukkuun.
- Sauvasekoitin käynnistetään pitämällä alhaalla painiketta **TURBO**. Nopeuden säädin on lukittu asentoon **O** (OFF-asento) eikä se toimi.
- Sulje sauvasekoittimen luukku käytön jälkeen.

Teholeikkuri (vain malleissa HR1578 ja HR1579)

Huomautus

- Käsittele teräyksikköä erittäin varovaisesti. Terät ovat hyvin teräviä. Ole erityisen varovainen, kun irrotat teräyksikön leikkuukulhosta, kun tyhjennät leikkuukulhon ja puhdistamisen aikana.
- Soijapapuja silputessa saat parhaan tuloksen silppuamalla enimmäismäärää (200 g) vauhdilla **TURBO** 5 sekuntia.
- Käsittele jäiset naudanlihakuutiot 2 × 2 × 2 cm:n enimmäiskokoisina.

Vihje

- Jos ainesosia tarttuu leikkuukulhon laitaan, irrota ne lastalla.
- Käsittele enintään yksi annos ilman taukoa. Anna laitteen jäähtyä huoneenlämpöiseksi ennen kuin jatkat ainesten käsittelyä.
- Varmista, että nopeuden säädin on asennossa **O**.
- Aseta teholeikkuri luukkuun.
- Tehosekoitin käynnistetään pitämällä alhaalla painiketta **TURBO**. Nopeuden säädin on lukittu asentoon **O** (OFF-asento) eikä se toimi.
- Sulje sauvasekoittimen luukku käytön jälkeen.

5 Puhdistus

Varoitus

- Irrota laitteen pistoke pistorasiasta ennen laitteen puhdistusta tai sen lisäosien irrotusta.

1 Puhdista vatkainyksikkö, jalusta ja teline kostealla liinalla.
2 Pese vispilät, taikinakoukut, sauvasekoitin, kulho, teholeikkuri ja sekoituskannu lämpimällä pesuvedellä tai astianpesukoneessa.

6 Säilytys

1 Kierrä johto laitteen rungon takaosan ympärille.
2 Aseta lasta, vispilät, taikinakoukut ja sauvaosa sekoituskannuun.
3 Säilytä vatkainyksikköä, vatkaimen jalustaa, ruostumatonta teräskulhoa ja teholeikkuria kuivassa paikassa poissa suorasta auringonvalosta ja muista lämmönlähteistä.

7 Lisäosien tilaaminen

Voit ostaa laitteen lisäosia Philips-jälleenmyyjältä tai Philips-huoltopalvelusta. Jos lisäosien ostamisessa on hankaluuksia, ota yhteys Philipsin maakohtaiseen asiakaspalveluun Yhteystiedot ovat osoitteessa www.philips.com/support.

Voit tilata pienen suoravetoisen minileikkurin (numero 3140 039 00051) Philips-jälleenmyyjältä tai Philipsin palvelukeskuksesta lisälaitteeksi malleihin HR1578, HR1579, HR1590, HR1591, HR1592, HR1593 ja HR1594 Noudata minileikkurin määriä, käsittelyaikoja ja nopeutta.

8 Takuu ja huolto

Jos sinulla on ongelma tai tarvitset palvelua, katso lisätietoja osoitteesta www.philips.com/support tai ota yhteyttä Philipsin asiakaspalveluun. Puhelinnumero on takuulehtisessä. Jos maassasi ei ole kuluttajapalvelukeskusta, ota yhteys paikalliseen Philips-jälleenmyyjään.

Français

1 Important

Lisez attentivement ce mode d'emploi avant d'utiliser l'appareil et conservez-le pour un usage ultérieur.

Avertissement

- Ne plongez pas le bloc moteur dans l'eau et ne le rincez pas sous l'eau du robinet.
- Avant de brancher l'appareil sur le secteur, assurez-vous que la tension indiquée au bas de l'appareil correspond à la tension secteur locale.
- Si le cordon d'approvisionnement est endommagé, il doit être remplacé par le fabricant, son agent de maintenance ou d'autres personnes disposant des qualifications appropriées afin d'éviter tout accident.
- Cet appareil peut être utilisé par des personnes dont les capacités physiques, sensorielles ou intellectuelles sont réduites ou des personnes manquant d'expérience et de connaissances, à condition que ces personnes soient sous surveillance ou qu'elles aient reçu des instructions quant à l'utilisation sécurisée de l'appareil et qu'elles aient pris connaissance des dangers encourus.
- Veillez à ce que les enfants ne puissent pas jouer avec l'appareil.
- Cet appareil ne doit pas être utilisé par des enfants. Tenez l'appareil et son cordon hors de portée des enfants.
- Avant de brancher le batteur sur le secteur, insérez les fouets dans le batteur.
- Avant d'allumer l'appareil, placez les fouets dans les ingrédients.
- Éteignez l'appareil et débranchez-le de la prise secteur si vous ne vous en servez pas et avant de l'assembler, de le désassembler et de le nettoyer, et avant de changer les accessoires ou d'approcher les éléments qui bougent pendant l'utilisation.
- Ne touchez pas les lames, surtout lorsque l'appareil est branché car elles sont très coupantes.
- Si les lames se bloquent, débranchez toujours l'appareil avant de retirer les ingrédients à l'origine du blocage.
- Ne touchez pas les engrenages du support du batteur et n'y insérez aucun objet, surtout lorsque l'appareil est en cours d'utilisation.

Attention

- N'utilisez jamais d'accessoires ou de pièces d'un autre fabricant ou n'ayant pas été spécifiquement recommandés par Philips. L'utilisation de ce type d'accessoires ou de pièces entraîne l'annulation de la garantie.
- Cet appareil est destiné à un usage domestique uniquement.
- Ne dépassez pas les quantités et les temps de préparation indiqués dans le manuel d'utilisation.
- Ne réalisez pas plusieurs préparations sans interruption. Laissez l'appareil refroidir à température ambiante avant de l'utiliser à nouveau.

Remarque
- Niveau sonore = 85 dB [A]

Champs électromagnétiques (CEM)

Cet appareil Philips est conforme à toutes les normes relatives aux champs électromagnétiques (CEM). Il répond aux règles de sécurité établies sur la base des connaissances scientifiques actuelles s'il est manipulé correctement et conformément aux instructions de ce manuel d'utilisation.

Recyclage

Votre produit a été conçu et fabriqué avec des matériaux et des composants de haute qualité pouvant être recyclés et réutilisés.

La présence du symbole de poubelle barrée indique que le produit est conforme à la directive européenne 2002/96/CE :

Ne jetez pas ce produit avec les ordures ménagères ordinaires. Renseignez-vous sur les dispositions en vigueur dans votre région concernant la collecte séparée des appareils électriques et électroniques. La mise au rebut correcte de l'ancien produit permet de préserver l'environnement et la santé.

2 Introduction

Félicitations pour votre achat et bienvenue chez Philips ! Pour profiter pleinement de l'assistance offerte par Philips, enregistrez votre produit à l'adresse suivante : www.philips.com/welcome.

Pour une utilisation à la main, le batteur est équipé du système innovant FlexiMix, qui permet aux fouets et aux crochets à pétrir de monter et de descendre lorsqu'ils touchent le bol. Les deux fouets métalliques / fouets en plastique (ou les crochets à pétrir) se déplacent de manière indépendante, ce qui leur permet de s'adapter à la forme de chaque bol. Par conséquent, il est beaucoup plus facile d'atteindre chaque partie du bol et de mélanger soigneusement tous les ingrédients. Grâce au système FlexiMix, le batteur est plus facile à manier et vous contrôlez mieux le mélange.

3 Contenu de l'emballage

① Bouton turbo
- Maintenez ce bouton enfoncé pour augmenter la vitesse.

② Contrôle de la vitesse
- ∘ : position d'arrêt
- ····· : différentes vitesses

③ ⏏ Bouton d'éjection
- Appuyez sur ce bouton pour libérer les fouets ou les crochets à pétrir.

④ Bouton FlexiMix
- : permet de désactiver FlexiMix
- : permet d'activer FlexiMix

⑤ Trou pour les fouets et les crochets à pétrir
⑥ Bol en acier inoxydable (HR1590, HR1591, HR1592, HR1593 et HR1594 uniquement)
⑦ Support du batteur (HR1590, HR1591, HR1592, HR1593 et HR1594 uniquement)
⑧ Bouton de déverrouillage du support
⑨ Unité du batteur
⑩ Support du batteur
⑪ Levier de dégagement du batteur
⑫ Ouverture pour le mixeur plongeant et le hachoir
⑬ Cordon d'alimentation
⑭ Crochets à pétrir
⑮ Fouets métalliques ou fouets en plastique (selon les pays)
⑯ Couvercle du hachoir (HR1578 et HR1579 uniquement)
⑰ Lame du hachoir (HR1578 et HR1579 uniquement)
⑱ Bol du hachoir (HR1578 et HR1579 uniquement)
⑲ Bol pour mixeur plongeant
⑳ Spatule (HR1590, HR1591, HR1592, HR1593 et HR1594 uniquement)
㉑ Mixeur plongeant en métal (HR1578, HR1579, HR1592 et HR1593 uniquement)
㉒ Mixeur plongeant en plastique (HR1590 et HR1591 uniquement)

4 Utilisation de l'appareil

Avant la première utilisation

Avant d'utiliser l'appareil pour la première fois, nettoyez soigneusement les parties qui entrent en contact avec la nourriture.
1 Nettoyez l'unité du batteur et les supports avec un chiffon humide.
2 Nettoyez les fouets, les crochets à pétrir, le mixeur plongeant, le hachoir et le bol à l'eau chaude savonneuse ou au lave-vaisselle.

Fouets métalliques / fouets en plastique / crochets à pétrir

Mettez le batteur en marche. Sélectionnez une vitesse adéquate. Pour éviter les éclaboussures, commencez à mélanger à faible vitesse, puis passez à une vitesse supérieure.
- Pour une vitesse plus élevée, maintenez le bouton **TURBO** enfoncé.
- Lorsque le batteur est utilisé à la main, activez le bouton FlexiMix pour utiliser la fonction FlexiMix.

Lorsque FlexiMix est activé, les fouets ou les crochets à pétrir se déplacent en hauteur lorsqu'ils entrent en contact avec le bol.

Conseil

- Assurez-vous que l'ouverture pour le mixeur plongeant est fermée avant d'insérer le fouet ou le crochet à pétrir.
- Passez la spatule contre les parois du bol pour enlever les ingrédients qui n'ont pas été mélangés et obtenir une pâte homogène. (HR1590, HR1591, HR1592, HR1593 et HR1594 uniquement)
- Vous pouvez utiliser le batteur avec ou sans support. (HR1590, HR1591, HR1592, HR1593 et HR1594 uniquement)

Mixeur plongeant

Conseil

- Assurez-vous que le sélecteur de vitesse est positionné sur **O**.
- Insérez le mixeur plongeant dans l'ouverture.
- Maintenez le bouton **TURBO** enfoncé pour allumer le mixeur plongeant. Le sélecteur de vitesse est verrouillé sur **O** (position arrêt) et ne fonctionne pas.
- Fermez l'ouverture du mixeur plongeant après utilisation.

Hachoir (HR1578 et HR1579 uniquement)

Remarque

- Soyez très prudent(e) lorsque vous manipulez l'ensemble lames car les lames sont très coupantes. Faites particulièrement attention lorsque vous retirez l'ensemble lames du bol du hachoir, lorsque vous videz le bol du hachoir et pendant le nettoyage.
- Lorsque vous hachez des graines de soja, utilisez la quantité maximale (200 g) avec la vitesse **TURBO** pendant 5 secondes pour obtenir un résultat optimal.
- Pour les cubes de bœuf congelés, utilisez la taille maximale de 2x2x2 cm.

Conseil

- Si les ingrédients s'accumulent sur les parois du bol du hachoir, détachez-les à l'aide d'une spatule.
- Ne réalisez pas plusieurs préparations sans interruption. Laissez l'appareil refroidir à température ambiante avant de l'utiliser à nouveau.
- Assurez-vous que le sélecteur de vitesse est positionné sur **O**.
- Insérez le hachoir dans l'ouverture.
- Maintenez le bouton **TURBO** enfoncé pour allumer le hachoir. Le sélecteur de vitesse est verrouillé sur **O** (position arrêt) et ne fonctionne pas.
- Fermez l'ouverture du mixeur plongeant après utilisation.

5 Nettoyage

Attention

- Avant de nettoyer l'appareil ou de retirer un accessoire, débranchez-le.

1 Nettoyez l'unité du batteur et les supports avec un chiffon humide.
2 Nettoyez les fouets, les crochets à pétrir, le mixeur plongeant, le hachoir et le bol à l'eau chaude savonneuse ou au lave-vaisselle.

6 Rangement

1 Enroulez le cordon autour du socle de l'appareil.
2 Placez la spatule, les fouets, les crochets à pétrir et le mixeur plongeant dans le bol.
3 Rangez l'unité du batteur, le support du batteur, le bol en acier inoxydable et le hachoir dans un endroit sec à l'abri de la lumière directe du soleil ou d'autres sources de chaleur.

7 Commande d'accessoires

Pour acheter des accessoires pour cet appareil, rendez-vous chez votre revendeur Philips ou dans un Centre Service Agréé Philips. Si vous rencontrez des problèmes pour vous procurer des accessoires pour votre appareil, contactez le Service Consommateurs Philips de votre pays. Ses coordonnées sont disponibles à l'adresse www.philips.com/support.

Vous pouvez commander le mini-hachoir (code n° 3140 039 00051) en tant qu'accessoire supplémentaire des appareils HR1578, HR1579, HR1590, HR1591, HR1592, HR1593 et HR1594 auprès de votre revendeur Philips ou d'un Centre Service Agréé Philips. Suivez les quantités, les temps de préparation et les vitesses du mini-hachoir lorsque vous utilisez cet accessoire.

8 Garantie et service

Si vous rencontrez un problème ou souhaitez obtenir des informations supplémentaires, visitez le site Web Philips à l'adresse www.philips.com/support ou contactez le Service Consommateurs Philips de votre pays. Vous trouverez le numéro de téléphone dans le dépliant de garantie internationale. S'il n'existe pas de Service Consommateurs Philips dans votre pays, renseignez-vous auprès de votre revendeur Philips.

Italiano

1 Importante

Leggere attentamente il presente manuale prima di utilizzare l'apparecchio e conservarlo per riferimenti futuri.

Avviso

- Non immergere la base motore nell'acqua e non sciacquarla mai sotto l'acqua corrente.
- Prima di collegare l'apparecchio all'alimentazione elettrica, verificare che la tensione riportata sulla parte inferiore dell'apparecchio corrisponda a quella della rete locale.
- Se il cavo di alimentazione è danneggiato, per evitare rischi deve essere sostituito dal produttore, da un tecnico dell'assistenza o da personale qualificato.
- Gli apparecchi possono essere usati da persone con capacità mentali, fisiche o sensoriali ridotte, prive di esperienza o conoscenze adatte a condizione che tali persone abbiano ricevuto assistenza o formazione per utilizzare l'apparecchio in maniera sicura e capiscano i potenziali pericoli associati a tale uso.
- Adottare le dovute precauzioni per evitare che i bambini giochino con l'apparecchio.
- Questo apparecchio non deve essere usato dai bambini. Tenere l'apparecchio e il cavo di alimentazione fuori dalla portata dei bambini.
- Prima di collegare il mixer all'alimentazione di rete, inserirvi le fruste.
- Prima di accendere l'apparecchio, immergere le fruste negli ingredienti.
- Spegnere l'apparecchio e scollegarlo dall'alimentazione qualora venga lasciato incustodito e prima di montarlo, smontarlo, pulirlo, sostituire gli accessori e avvicinarsi alle parti in movimento.
- Non toccare le lame, specialmente quando l'apparecchio è collegato alla presa di corrente. Le lame sono molto affilate.
- Se le lame si bloccano, togliere la spina dalla presa di corrente prima di rimuovere gli ingredienti che hanno bloccato le lame.
- Non toccare o inserire alcun oggetto sugli ingranaggi del supporto del mixer, soprattutto quando l'apparecchio è in funzione.

Attenzione

- Non utilizzare mai accessori o parti di altri produttori oppure componenti non consigliati in modo specifico da Philips. In caso di utilizzo di tali accessori o parti, la garanzia si annulla.
- Questo apparecchio è destinato esclusivamente all'uso domestico.
- Non superare le dosi massime e i tempi di lavorazione indicati nel manuale.
- Non eseguire più cicli di utilizzo senza interruzione. Lasciare raffreddate l'apparecchio a temperatura ambiente prima di continuare la lavorazione degli ingredienti.

Nota
- Livello di rumorosità = 85 db [A]

Campi elettromagnetici (EMF)

Questo apparecchio Philips è conforme a tutti gli standard relativi ai campi elettromagnetici (EMF). Se utilizzato in maniera appropriata e secondo quanto riportato nel manuale di istruzioni, l'apparecchio risulta sicuro in conformità alle prove scientifiche disponibili ad oggi.

Riciclaggio

Questo prodotto è stato progettato e realizzato con materiali e componenti di alta qualità, che possono essere riciclati e riutilizzati.

Se su un prodotto si trova il simbolo di un bidone con ruote, ricoperto da una X, vuol dire che il prodotto soddisfa i requisiti della Direttiva Comunitaria 2002/96/CE.

Non smaltire questo prodotto con i rifiuti domestici. Informarsi sui regolamenti locali per la raccolta differenziata dei prodotti elettrici ed elettronici. Il corretto smaltimento dei prodotti usati contribuisce a prevenire potenziali effetti negativi sull'ambiente e sulla salute.

2 Introduzione

Congratulazioni per l'acquisto e benvenuto in Philips! Per trarre il massimo vantaggio dall'assistenza fornita da Philips, registrare il proprio prodotto sul sito: www.philips.com/welcome.

Il mixer, quando viene utilizzato come sistema portatile, è dotato dell'innovativo sistema FlexiMix che consente alle fruste e ai ganci per impastare di muoversi su e giù quando toccano il recipiente. Le fruste/ganci per impastare si muovono in maniera indipendente gli uni dagli altri adattandosi al meglio ai recipienti di qualsiasi forma. È quindi molto più semplice raggiungere tutte le parti del recipiente e mescolare tutti gli ingredienti in maniera efficace. Il sistema FlexiMix consente di gestire in maniera più semplice il mixer e di avere un controllo ottimale sulla lavorazione degli ingredienti.

3 Contenuto della confezione

① Manopola turbo
- Tenere premuto per aumentare la velocità

② Controllo della velocità
- ° : posizione OFF
- ····· : velocità variabili

③ ⏏ Pulsante di espulsione
- Premere per sganciare le fruste o i ganci per impastare.

④ Interruttore FlexiMix
- : FlexiMix disattivato
- : FlexiMix attivato

⑤ Foro per fruste e ganci per impastare
⑥ Recipiente in acciaio inox (solo per i modelli HR1590, HR1591, HR1592, HR1593 e HR1594)
⑦ Stand per mixer (solo per i modelli HR1590, HR1591, HR1592, HR1593 e HR1594)
⑧ Pulsante sgancio porta-mixer
⑨ Unità mixer
⑩ Porta-mixer
⑪ Leva sgancio mixer
⑫ Sportello per frullatore a immersione e tritatutto
⑬ Cavo di alimentazione
⑭ Ganci per impastare
⑮ Fruste a filo o ganci per impastare (a seconda dei paesi)
⑯ Coperchio del tritatutto (solo per i modelli HR1578 e HR1579)
⑰ Lama del tritatutto (solo per i modelli HR1578 e HR1579)
⑱ Recipiente del tritatutto (solo per i modelli HR1578 e HR1579)
⑲ Bicchiere per frullatore a immersione
⑳ Spatola (solo per i modelli HR1590, HR1591, HR1592, HR1593 e HR1594)
㉑ Frullatore a immersione in metallo (solo per i modelli HR1578, HR1579, HR1592 e HR1593)
㉒ Frullatore a immersione in plastica (solo per i modelli HR1590 e HR1591)

4 Utilizzo dell'apparecchio

Primo utilizzo

Prima di utilizzare l'apparecchio per la prima volta, pulire con cura le parti che entrano a contatto con gli alimenti.
1 Pulire l'unità mixer, il supporto e il porta-mixer con un panno umido.
2 Lavare le fruste, i ganci per impastare, il frullatore a immersione, il recipiente, il tritatutto e il bicchiere in acqua calda aggiungendo detersivo liquido oppure riponeteli direttamente in lavastoviglie.

Fruste/ganci per impastare

Accendete il mixer. Selezionare la giusta velocità. Per evitare schizzi, iniziare a mescolare gli ingredienti a una velocità bassa, per poi aumentarla.
- Per una velocità superiore, tenere premuto **TURBO** durante la lavorazione.
- Quando si usa il mixer come sistema portatile, premere il pulsante FlexiMix per usare la relativa funzione.

Quando FlexiMix è acceso, le fruste o i ganci per impastare si muovono verso l'alto e verso il basso quando toccano il recipiente, in modo da poter raggiungere tutte le parti del recipiente.

Suggerimento

- Accertarsi che lo sportello per il frullatore a immersione sia chiuso prima di inserire la frusta o il gancio per impasti.
- Premere la spatola contro il lato del recipiente per rimuovere gli ingredienti non amalgamati al fine di ottenere un composto omogeneo (solo per i modelli HR1590, HR1591, HR1592, HR1593 e HR1594).
- Il mixer si può usare con o senza il supporto (solo per i modelli HR1590, HR1591, HR1592, HR1593 e HR1594).

Frullatore a immersione

Suggerimento

- Assicurarsi che il selettore della velocità sia impostato su **O**.
- Inserire il frullatore a immersione nello sportello.
- Tenere premuto **TURBO** per accendere il frullatore a immersione. Il selettore della velocità è bloccato su **O** (posizione OFF) e non funziona.
- Chiudere lo sportello del frullatore a immersione dopo l'uso.

Tritatutto (solo per i modelli HR1578 e HR1579)

Nota

- Prestare attenzione quando si maneggia il gruppo lame; le lame sono molto affilate. Prestare particolare attenzione quando si rimuove il gruppo lame dal recipiente del tritatutto, quando si svuota quest'ultimo e durante le operazioni di pulizia.
- Quando si tritano i fagioli di soia, utilizzare la quantità massima (200 g) a velocità **TURBO** per 5 secondi al fine di ottenere risultati ottimali.
- Per cubetti di carne di manzo, utilizzare la grandezza massima di 2 cm per lato per la lavorazione.

Suggerimento

- Se gli ingredienti si addensano sulla parete del recipiente del tritatutto, staccarli con una spatola.
- Non eseguire più cicli di utilizzo senza interruzione. Lasciare raffreddate l'apparecchio a temperatura ambiente prima di continuare la lavorazione degli ingredienti.
- Assicurarsi che il selettore della velocità sia impostato su **O**.
- Inserire il tritatutto nello sportello.
- Tenere premuto **TURBO** per accendere il tritatutto. Il selettore della velocità è bloccato su **O** (posizione OFF) e non funziona.
- Chiudere lo sportello del frullatore a immersione dopo l'uso.

5 Pulizia

Attenzione

- Prima di pulire l'apparecchio o di sganciare un accessorio, staccare l'alimentazione.

1 Pulire l'unità mixer, il supporto e il porta-mixer con un panno umido.
2 Lavare le fruste, i ganci per impastare, il frullatore a immersione, il recipiente, il tritatutto e il bicchiere in acqua calda aggiungendo detersivo liquido oppure riponeteli direttamente in lavastoviglie.

6 Conservazione

1 Avvolgere il cavo attorno alla base dell'apparecchio.
2 Mettere la spatola, le fruste, i ganci per impastare e il frullatore a immersione nel bicchiere.
3 Conservare l'unità mixer, il relativo supporto, il recipiente di acciaio inox e il tritatutto in un luogo asciutto lontano dalla luce diretta del sole o da altre fonti di calore.

7 Come ordinare gli accessori

Per acquistare accessori per questo apparecchio, recarsi presso il proprio distributore Philips o un centro assistenza Philips. In caso di difficoltà nel reperire gli accessori per l'apparecchio, contattare l'assistenza clienti Philips del proprio paese. I dettagli di contatto si trovano sul sito Web www.philips.com/support.

È possibile ordinare un mini tritatutto ad alimentazione diretta (con il numero di riferimento per l'assistenza 3140 039 00051) dal proprio rivenditore Philips o presso un centro assistenza Philips come accessorio extra per i modelli HR1578, HR1579, HR1590, HR1591, HR1592, HR1593 e HR1594 Utilizzare le quantità, i tempi di lavorazione e le velocità del mini tritatutto per questo accessorio.

8 Garanzia e assistenza

In caso di problemi, per assistenza o per informazioni, consultare la pagina Web www.philips.com/support o contattare l'assistenza clienti Philips del proprio paese. Il numero di telefono è nell'opuscolo della garanzia internazionale. Se nel proprio paese non è presente alcun centro di assistenza clienti, rivolgersi al proprio rivenditore Philips.

Nederlands

1 Belangrijk

Lees deze gebruiksaanwijzing zorgvuldig door voordat u het apparaat gaat gebruiken. Bewaar de gebruiksaanwijzing om deze indien nodig te kunnen raadplegen.

Let op

- Dompel de motorunit niet in water en spoel deze ook niet af.
- Controleer voordat u het apparaat aansluit op netspanning of het voltage dat aan de onderkant van het apparaat wordt aangegeven overeenkomt met de plaatselijke netspanning.
- Indien het netsnoer beschadigd is, moet het worden vervangen door de fabrikant, het servicecentrum van de fabrikant of personen met vergelijkbare kwalificaties om gevaar te voorkomen.
- Apparaten kunnen worden gebruikt door personen met verminderde lichamelijke, zintuiglijke of geestelijke capaciteiten of weinig ervaring en kennis, mits zij toezicht of instructie hebben ontvangen aangaande veilig gebruik van het apparaat, en zij de gevaren van het gebruik begrijpen.
- Houd toezicht op jonge kinderen om te voorkomen dat ze met het apparaat gaan spelen.
- Dit apparaat buiten bereik van kinderen houden. Houd het apparaat en het snoer buiten bereik van kinderen.
- Steek de kloppers in de mixer voordat u de mixer aansluit op netvoeding.
- Laat de kloppers in de ingrediënten zakken voordat u het apparaat inschakelt.
- Schakel het apparaat uit en haal de stekker uit het stopcontact als u het apparaat onbeheerd achterlaat en voordat u het apparaat in elkaar zet, uit elkaar haalt en voordat u accessoires verwisselt of in de buurt komt van onderdelen die tijdens gebruik en schoonmaken bewegen.
- Raak de messen niet aan, vooral niet wanneer de stekker van het apparaat nog in het stopcontact zit. De messen zijn zeer scherp.
- Als de messen vastlopen, haal dan eerst de stekker uit het stopcontact voordat u de ingrediënten die de messen blokkeren verwijdert.
- Plaats geen voorwerpen op de tandwielen van de mixerstandaard en raak de tandwielen niet aan, vooral niet wanneer het apparaat in gebruik is.

Let op

- Gebruik nooit accessoires of onderdelen van andere fabrikanten of die niet specifiek zijn aanbevolen door Philips. Als u dergelijke accessoires of onderdelen gebruikt, vervalt de garantie.
- Dit apparaat is uitsluitend bedoeld voor huishoudelijk gebruik.
- Overschrijd de hoeveelheden en bewerkingstijd in de gebruiksaanwijzing niet.
- Verwerk niet meer dan 1 portie zonder onderbreking. Laat het apparaat afkoelen tot kamertemperatuur voordat u het weer gaat gebruiken.

Opmerking
- Geluidsniveau: 85 dB [A]

Elektromagnetische velden (EMV)

Dit Philips-apparaat voldoet aan alle richtlijnen met betrekking tot elektromagnetische velden (EMV). Mits het apparaat op de juiste wijze en volgens de instructies in deze gebruiksaanwijzing wordt gebruikt, is het veilig te gebruiken volgens het nu beschikbare wetenschappelijke bewijs.

Recycling

Uw product is vervaardigd van kwalitatief hoogwaardige materialen en onderdelen die gerecycled en opnieuw gebruikt kunnen worden.

Wanneer een product is voorzien van een symbool van een afvalcontainer met een kruis erdoorheen, valt het product onder de Europese richtlijn 2002/96/EG:

Gooi het product nooit weg met ander huishoudelijk afval. Informeer u over de lokale regels inzake gescheiden afvalophaling van elektrische en elektronische toestellen. Een goede afvalverwerking van uw oude product draagt bij tot het voorkomen van mogelijke schade voor het milieu en de volksgezondheid.

2 Inleiding

Gefeliciteerd met uw aankoop en welkom bij Philips! Registreer uw product op www.philips.com/welcome om optimaal gebruik te kunnen maken van de door Philips geboden ondersteuning.

Wanneer u de mixer als handmixer gebruikt, is deze voorzien van het innovatieve FlexiMix-systeem, waarbij de kloppers en deeghaken op en neer bewegen als zij de kom aanraken. De twee draadkloppers/bandkloppers (of kneedhaken) bewegen onafhankelijk van elkaar en volgen zo de vorm van de kom. Daardoor kan makkelijker ieder deel van de kom worden bereikt en worden alle ingrediënten goed gemengd. Het FlexiMix-systeem maakt de mixer makkelijker te gebruiken en biedt betere controle over het mixproces.

3 Wat zit er in de doos?

① Turbo-knop
- Houd deze ingedrukt om de snelheid te laten toenemen

② Snelheidsregeling
- ° : OFF-stand (Uit)
- ····· :Variabele snelheden

③ ⏏ Uitwerpknop
- Druk hierop om de kloppers of kneedhaken te verwijderen

④ FlexiMix-schakelaar
- : FlexiMix uit
- : FlexiMix aan

⑤ Gat voor de kloppers en kneedhaken
⑥ Roestvrijstalen kom (alleen HR1590, HR1591, HR1592, HR1593 en HR1594)
⑦ Mixerstandaard (alleen HR1590, HR1591, HR1592, HR1593 en HR1594)
⑧ Ontgrendelknop van de houder
⑨ Mixerunit
⑩ Houder voor mixer
⑪ Hendel om mixer te ontgrendelen
⑫ Klep voor staafmixer en hakmolen
⑬ Netsnoer
⑭ Kneedhaken
⑮ Draadkloppers of bandkloppers (afhankelijk van land)
⑯ Hakmolendeksel (alleen HR1578 en HR1579)
⑰ Hakmolenmes (alleen HR1578 en HR1579)
⑱ Hakmolenkom (alleen HR1578 en HR1579)
⑲ Beker voor staafmixer
⑳ Spatel (alleen HR1590, HR1591, HR1592, HR1593 en HR1594)
㉑ Metalen staafmixer (alleen HR1578, HR1579, HR1592 en HR1593)
㉒ Kunststof staafmixer (alleen HR1590 en HR1591)

4 Het apparaat gebruiken

Voor het eerste gebruik

Maak de onderdelen die in contact komen met voedsel goed schoon voordat u het apparaat voor de eerste keer gebruikt.
1 Maak de mixerunit, -standaard en -houder schoon met een vochtige doek.
2 Maak de kloppers, kneedhaken, staafmixer, kom, hakmolen en beker schoon in warm water met een beetje afwasmiddel of in de vaatwasmachine.

Draadkloppers/bandkloppers/kneedhaken

Schakel de mixer in. Kies een goede snelheid. Begin op een lage snelheid te kloppen om spatten te voorkomen en schakel pas later over op een hogere snelheid.
- Houd **TURBO** ingedrukt voor een hogere snelheid.
- Wanneer u de mixer als handmixer gebruikt, schakel dan de FlexiMix-knop in om de FlexiMix-functie te gebruiken.

Wanneer de FlexiMix is ingeschakeld, bewegen de kloppers of deeghaken op en neer wanneer ze de kom raken, waardoor het gemakkelijker wordt om ieder deel van de kom te bereiken.

Tip

- Controleer of de klep voor staafmixer gesloten is voor u de klopper of kneedhaak plaatst.
- Druk de spatel tegen de zijde van de kom om ongemengde ingrediënten te verwijderen en een goed gemixt mengsel te verkrijgen (alleen HR1590, HR1591, HR1592, HR1593 en HR1594).
- U kunt de mixer gebruiken met of zonder de standaard (alleen HR1590, HR1591, HR1592, HR1593 en HR1594).

Staafmixer

Tip

- Controleer of de snelheidskeuzeknop van de handset is ingesteld op **O**.
- Plaats de staafmixer in de klep.
- Houd **TURBO** ingedrukt om de staafmixer in te schakelen. De snelheidskeuzeknop is vergrendeld op **O** (OFF-stand (Uit)) en werkt niet.
- Sluit de staafmixerklep na gebruik.

Hakmolen (alleen HR1578 en HR1579)

Opmerking

- Wees heel voorzichtig wanneer u de mesunit aanraakt, de messen zijn heel scherp. Wees met name voorzichtig wanneer u de mesunit van de hakmolenkom verwijdert, wanneer u de hakmolenkom leegt en tijdens het schoonmaken.
- Wanneer u sojabonen hakt, gebruik dan de maximale hoeveelheid (200 g) bij snelheid **TURBO** gedurende 5 seconden voor het beste resultaat.
- Bij bevroren rundvleesblokjes gebruikt u de maximale afmeting van 2 × 2 × 2 cm wanneer u deze verwerkt.

Tip

- Als de ingrediënten tegen de zijkant van de hakmolenkom blijven plakken, kunt u ze loshalen met een spatel.
- Verwerk niet meer dan 1 portie zonder onderbreking. Laat het apparaat afkoelen tot kamertemperatuur voordat u het weer gaat gebruiken.
- Controleer of de snelheidskeuzeknop van de handset is ingesteld op **O**.
- Plaats de hakmolen in de klep.
- Houd **TURBO** ingedrukt om de hakmolen in te schakelen. De snelheidskeuzeknop is vergrendeld op **O** (OFF-stand (Uit)) en werkt niet.
- Sluit de staafmixerklep na gebruik.

5 Reiniging

Let op

- Haal de stekker uit het stopcontact voordat u het apparaat schoonmaakt of accessoires verwijdert.

1 Maak de mixerunit, -standaard en -houder schoon met een vochtige doek.
2 Maak de kloppers, kneedhaken, staafmixer, kom, hakmolen en beker schoon in warm water met een beetje afwasmiddel of in de vaatwasmachine.

6 Opbergen

1 Wikkel het netsnoer rond de hiel van het apparaat.
2 Plaats de spatel, de kloppers, de kneedhaken en de staafmixer in de beker.
3 Sla de mixerunit, de mixerstandaard, de roestvrijstalen kom en de hakmolen op een droge plaats op, uit de buurt van direct zonlicht of andere bronnen van warmte.

7 Accessoires bestellen

Om accessoires voor dit apparaat te kopen, gaat u naar een Philips-dealer of een Philips-servicecentrum. Als u problemen hebt met het vinden van accessoires voor uw apparaat, neem dan contact op met het Philips Consumer Care Centre in uw land. Contactgegevens vindt u op www.philips.com/support.

U kunt een rechtstreeks aangedreven minihakmolen bestellen (onder codenummer 3140 039 00051) bij uw Philips-dealer of een Philips-servicecentrum als een extra accessoire voor de HR1578, HR1579, HR1590, HR1591, HR1592, HR1593 en HR1594. Gebruik voor dit accessoire de hoeveelheden, de verwerkingstijden en -snelheden van de minihakmolen.

8 Garantie en service

Als u een probleem hebt of vraag hebt of service nodig hebt, gaat u naar www.philips.com/support of neemt u contact op met het Philips Consumer Care Center in uw land. Het telefoonnummer vindt u in het 'worldwide guarantee'-vouwblad. Als er geen Consumer Care Centre in uw land is, ga dan naar uw Philips-dealer.

Norsk

1 Viktig

Les denne brukerveiledningen nøye før du bruker apparatet, og ta vare på den for bruk senere.

Advarsel

- Motorenheten må ikke dyppes i vann eller skylles under springen.
- Før du kobler apparatet til strømnettet, må du kontrollere at spenningen som er angitt på undersiden av apparatet, stemmer overens med nettspenningen på stedet.
- Hvis strømledningen er ødelagt, må den byttes ut av produsenten, en reparatør eller lignende kvalifisert personell for å unngå farlige situasjoner.
- Apparatene kan brukes av personer med nedsatt sanseevne, fysisk eller psykisk funksjonsevne og av personer med manglende brukserfaring eller brukskunnskap dersom de får opplæring i sikker bruk av apparatet eller bruken skjer under tilsyn, og så lenge de forstår farene som er involvert.
- Pass på at barn er under tilsyn, slik at de ikke leker med apparatet.
- Dette apparatet skal ikke brukes av barn. Oppbevar apparatet og ledningen utilgjengelig for barn.
- Før du kobler mikseren til en strømkontakt, må du sette vispene i mikseren.
- Før du slår på apparatet, må du senke vispene ned i ingrediensene.
- Slå av apparatet og koble fra strømmen hvis du lar det stå uten tilsyn, og før montering, demontering, rengjøring, bytting av tilbehør og før du berører deler som beveger seg under bruk.
- Ikke berør knivene, spesielt hvis apparatet er koblet til strømnettet. Knivene er svært skarpe.
- Hvis knivene setter seg fast, må du trekke støpselet ut av stikkontakten før du fjerner ingrediensene som blokkerer knivene.
- Ikke berør eller stikk noen gjenstander inn i tannhjulene på mikserstativet, særlig når apparatet er i bruk.

Forsiktig

- Ikke bruk tilbehør eller deler fra andre produsenter eller som Philips ikke spesifikt anbefaler. Hvis du bruker slikt tilbehør eller slike deler, blir garantien ugyldig.
- Dette apparatet skal kun brukes i husholdningen.
- Ikke overskrid maksimumsmengdene og tilberedningstidene som er angitt i bruksanvisningen.
- Ikke miks mer enn én mengde uten avbrudd. La apparatet avkjøles til romtemperatur før du fortsetter.

Merk
- Støynivå = 85 dB (A).

Elektromagnetiske felt (EMF)

Dette Philipsapparatet overholder alle standarder som gjelder elektromagnetiske felt (EMF). Hvis apparatet håndteres riktig og i samsvar med instruksjonene i denne brukerhåndboken, er det trygt å bruke det ut fra den kunnskapen vi har per dags dato.

Resirkulering

Produktet er utformet og produsert med materialer og deler av svært høy kvalitet som kan resirkuleres og gjenbrukes.

Når et produkt er merket med en søppeldunk med kryss over, betyr det at produktet dekkes av EU-direktiv 2002/96/EF:

Produktet skal ikke kastes sammen med annet husholdningsavfall. Gjør deg kjent med lokale bestemmelser om avfallsdeponering av elektriske og elektroniske produkter. Hvis du deponerer gamle produkter riktig, bidrar du til å forhindre negative konsekvenser for helse og miljø.

2 Innledning

Gratulerer med kjøpet, og velkommen til Philips! Hvis du vil dra full nytte av støtten som Philips tilbyr, kan du registrere produktet ditt på www.philips.com/welcome.

Nå mikseren brukes som håndholdt er den utstyrt med det nyskapende FlexiMix-systemet, som gjør at vispene og deigkrokene beveges opp og ned når de berører bollen. De to trådvispene/båndvispene (eller eltekrokene) beveges uavhengig av hverandre, noe som gjør at de justeres etter formen på alle slags boller. På grunn av dette er det mye enklere å nå alle delene i bollen og å blande alle ingrediensene grundig. FlexiMix-systemet gjør at mikseren blir enklere å håndtere og gir deg bedre kontroll over blandeprosessen.

3 Innholdet i esken

① Turboknapp
- Trykk på og hold nede for å øke hastigheten

② Hastighetskontroll
- ° : AV-posisjon
- ····· :Variable hastigheter

③ ⏏ Utløserknapp
- Trykk for å løse ut vispene eller eltekrokene

④ FlexiMix-bryter
- : FlexiMix av
- : FlexiMix på

⑤ Hull for vispene og eltekrokene
⑥ Bolle i rustfritt stål (kun HR1590, HR1591, HR1592, HR1593 og HR1594)
⑦ Mikserstativ (kun HR1590, HR1591, HR1592, HR1593 og HR1594)
⑧ Utløserknapp for holder
⑨ Mikserenhet
⑩ Mikserholder
⑪ Utløserspak for mixeren
⑫ Dør til stavmikser og hakker
⑬ Nettledning
⑭ Eltekroker
⑮ Trådvisper eller båndvisper (avhengig av land)
⑯ Lokk til hakker (kun HR1578 og HR1579)
⑰ Knivenhet til hakker (kun HR1578 og HR1579)
⑱ Bolle (kun HR1578 og HR1579)
⑲ Beger for stavmikser
⑳ Slikkepott (kun HR1590, HR1591, HR1592, HR1593 og HR1594)
㉑ Stavmikser i metall (kun HR1578, HR1579, HR1592 og HR1593)
㉒ Stavmikser i plast (kun HR1590 og HR1591)

4 Slik bruker du apparatet

Før første bruk

Før du bruker apparatet for første gang, må du rengjøre alle delene som kommer i kontakt med mat grundig.
1 Rengjør mikserenheten, stativet og holderen med en fuktig klut.
2 Vask vispene, eltekrokene, stavmikseren, bollen, hakkeren og begeret i varmt vann tilsatt litt oppvaskmiddel, eller i oppvaskmaskin.

Trådvisper/båndvisper/eltekroker

Slå på mikseren. Velg en passende hastighet. Unngå sprut ved å begynne blandingen på lav hastighet, og deretter bytter du til en høyere hastighet.
- Hvis du vil ha en høyere hastighet, trykker og holder du **TURBO** under blandeprosessen.
- Når du bruker mikseren som håndholdt, slår du på FlexiMix-knappen for å bruke FlexiMix-funksjonen.

Når FlexiMix er på, beveges vispene eller deigkrokene opp og ned når de berører bollen, noe som gjør det enklere å nå alle delene av bollen.

Tips

- Kontroller at døren til stavmikseren er lukket før du setter inn vispen eller eltekroken.
- Trykk slikkepotten mot siden av bollen for å fjerne ingredienser som ikke er mikset inn, slik at blandingen blir godt mikset (kun HR1590, HR1591, HR1592, HR1593 og HR1594)
- Du kan bruke mikseren med eller uten stativet. (kun HR1590, HR1591, HR1592, HR1593 og HR1594)

Minimikseren

Tips

- Pass på at hastighetsvelgeren er satt til **O**.
- Sett stavmikseren inn i døren.
- Trykk på og hold nede **TURBO** for å slå på håndsettet. Hastighetsvelgeren er låst på **O** (AV) og virker ikke.
- Lukk døren til stavmikseren etter bruk.

Hakker (kun HR1578 og HR1579)

Merknad

- Vær forsiktig når du håndterer knivenheten, knivene er svært skarpe. Vær særlig forsiktig når du tar ut knivenheten fra bollen, når du tømmer bollen og under rengjøring.
- Når du hakker soyabønner, bør du bruke maksimal mengde (200 g) med **TURBO**-hastighet i fem sekunder for å få best mulig resultat.
- For frosne terninger av storfekjøtt bør du bruke maksimumsstørrelsen på 2 × 2 × 2 cm under bearbeidingen.

Tips

- Hvis ingrediensene fester seg til veggen på bollen, kan du løsne dem med en slikkepott.
- Ikke tilbered mer enn én mengde uten avbrudd. La apparatet avkjøles til romtemperatur før du fortsetter.
- Pass på at hastighetsvelgeren er satt til **O**.
- Sett hakkeren i døren.
- Trykk på og hold nede **TURBO** for å slå på hakkeren. Hastighetsvelgeren er låst på **O** (AV) og virker ikke.
- Lukk døren til stavmikseren etter bruk.

5 Rengjøring

Forsiktig

- Før du rengjør apparatet eller løser ut noe av tilbehøret, må du dra ut kontakten.

1 Rengjør mikserenheten, stativet og holderen med en fuktig klut.
2 Vask vispene, eltekrokene, stavmikseren, bollen, hakkeren og begeret i varmt vann tilsatt litt oppvaskmiddel, eller i oppvaskmaskin.

6 Oppbevaring

1 Kveil ledningen rundt foten på apparatkabinettet.
2 Legg slikkepotten, vispene, eltekrokene og stavmikseren i begeret.
3 Oppbevar mikserenheten, mikserstativet, bollen i rustfritt stål og hakkeren på et tørt sted og ikke i direkte sollys eller nær andre varmekilder.

7 Bestille tilbehør

Hvis du vil kjøpe tilbehør til dette apparatet, kan du oppsøke Philips-forhandleren eller et Philips-servicesenter. Hvis du har problemer med å få tak i tilbehør til apparatet, kan du kontakte Philips' kundestøtte der du bor. Du finner kontaktinformasjon på www.philips.com/support.

Du kan bestille en direktedrevet minihakker (med servicekodenummer 3140 039 00051) fra Philips-forhandleren eller et Philips-servicesenter som ekstra tilbehør til HR1578, HR1579, HR1590, HR1591, HR1592, HR1593 og HR1594. Bruk mengdene, behandlingstiden og hastigheten for minihakkeren for dette tilbehøret.

8 Garanti og service

Hvis du har et problem eller trenger hjelp eller informasjon, kan du gå til www.philips.com/support eller kontakte Philips kundestøtte der du bor. Du finner telefonnummeret i garantiheftet. Hvis det ikke er noen kundestøtte der du bor, kan du gå til den lokale Philips-forhandleren.

Português

1 Importante

Leia cuidadosamente este manual do utilizador antes de utilizar o aparelho e guarde-o para uma eventual consulta futura.

Aviso

- Nunca mergulhe o motor em água, nem o enxagúe em água corrente.
- Antes de ligar o aparelho à alimentação, assegure-se de que a voltagem indicada na parte inferior do aparelho corresponde à voltagem eléctrica local.
- Se o cabo de alimentação estiver danificado, este deve ser substituído pelo fabricante, pelo seu técnico de assistência ou por uma pessoa com qualificação equivalente para evitar perigos.
- Os aparelhos podem ser utilizados por pessoas com capacidades físicas, sensoriais ou mentais reduzidas, ou com falta de experiência e conhecimento, caso sejam supervisionadas ou lhes tenham sido dadas instruções relativas à utilização segura do aparelho e se compreenderem os perigos envolvidos.
- As crianças devem ser supervisionadas para garantir que não brincam com o aparelho.
- Este aparelho não pode ser utilizado por crianças. Mantenha o aparelho e o cabo fora do alcance das crianças.
- Antes de ligar a batedeira à alimentação, insira as varas de bater na batedeira.
- Antes de ligar o aparelho, imerja as varas de bater nos ingredientes.
- Desligue o aparelho e retire a ficha da tomada se o deixar sem supervisão, antes de o montar, desmontar e limpar, e antes de mudar os acessórios ou aproximar-se de peças que se movem durante a utilização.
- Não toque nas lâminas, especialmente quando a ficha do aparelho estiver ligada. As lâminas são muito afiadas.
- Se as lâminas ficarem presas, desligue a ficha do aparelho antes de retirar os ingredientes que estiverem a bloquear as lâminas.
- Não toque nem insira objectos nas engrenagens do suporte da batedeira, especialmente se o aparelho estiver em funcionamento.

Atenção

- Nunca utilize quaisquer acessórios ou peças de outros fabricantes ou que a Philips não tenha especificamente recomendado. Se utilizar tais acessórios ou peças, a garantia perderá a validade.
- Este aparelho destina-se apenas a uso doméstico.
- Não exceda as quantidades e os tempos de preparação indicados no manual do utilizador.
- Não prepare mais de uma porção sem interrupção. Deixe o aparelho arrefecer até à temperatura ambiente antes de continuar o processamento.

Nota
- Nível de ruído = 85 dB [A]

Campos electromagnéticos (CEM)

This Philips appliance complies with all standards regarding electromagnetic fields (EMF). Se manuseado correctamente e de acordo com as instruções fornecidas neste manual do utilizador, o aparelho pode ser utilizado em segurança com base em provas científicas disponíveis actualmente.

Reciclagem

O produto foi concebido e fabricado com materiais e componentes de alta qualidade, que podem ser reciclados e reutilizados.

Quando observar o símbolo de um caixote do lixo traçado afixado num produto, significa que o produto é abrangido pela Directiva Europeia 2002/96/CE:

Nunca elimine este produto juntamente com os resíduos domésticos. Informe-se sobre o sistema de recolha selectiva local relativamente a produtos eléctricos e electrónicos. A eliminação correcta do seu produto antigo ajuda a evitar potenciais consequências negativas para o ambiente e para a saúde humana.

2 Introdução

Parabéns pela compra do seu produto e bem-vindo à Philips! Para beneficiar na totalidade do suporte que a Philips oferece, registe o seu produto em www.philips.com/welcome.

A batedeira, quando utilizada como aparelho de mão, está equipada com o sistema inovador FlexiMix que permite que as varas de bater e as pás de amassar se movimentem para cima e para baixo quando tocam na taça. As duas varas de bater/pás de bater (ou pás de amassar) movimentam-se de forma independente entre si, o que permite uma adaptação ao formato de qualquer taça. Consequentemente, é muito mais fácil alcançar todas a áreas da taça e misturar todos os ingredientes cuidadosamente. O sistema FlexiMix torna a batedeira mais fácil de manusear e permite-lhe um melhor controlo do processo.

3 Conteúdo da embalagem

① Botão turbo
- Manter premido para aumentar a velocidade

② Controlo de velocidade
- ○ : Posição desligada
- ····· :Velocidades variáveis

③ ⏏ Botão de ejecção
- Prima para soltar as varas de bater ou as pás de amassar

④ Botão FlexiMix
- : FlexiMix desligado
- : FlexiMix ligado

⑤ Orifício para as varas de bater e pás de amassar
⑥ Taça em aço inoxidável (apenas HR1590, HR1591, HR1592, HR1593 e HR1594)
⑦ Suporte da batedeira (apenas HR1590, HR1591, HR1592, HR1593 e HR1594)
⑧ Botão para soltar o apoio
⑨ Batedeira
⑩ Apoio da batedeira
⑪ Botão para soltar a batedeira
⑫ Entrada para a varinha e a picadora
⑬ Cabo de alimentação
⑭ Pás de amassar
⑮ Varas de bater ou pás de bater (dependendo dos países)
⑯ Tampa da picadora (apenas HR1578 e HR1579)
⑰ Lâmina da picadora (apenas HR1578 e HR1579)
⑱ Taça da picadora (apenas HR1578 e HR1579)
⑲ Copo para varinha
⑳ Espátula (apenas HR1590, HR1591, HR1592, HR1593 e HR1594)
㉑ Varinha em metal (apenas HR1578, HR1579, HR1592 e HR1593)
㉒ Varinha em plástico (apenas HR1590 e HR1591)

4 Utilizar o aparelho

Antes da primeira utilização

Antes de utilizar o aparelho pela primeira vez, limpe cuidadosamente as peças que entram em contacto com os alimentos.
1 Limpe a batedeira, o suporte e o apoio com um pano húmido.
2 Lave as varas de bater, as pás de amassar, a varinha, a taça, a picadora e o copo com água quente e um pouco de detergente líquido ou coloque-os na máquina de lavar loiça.

Varas de bater/pás de bater/pás de amassar

Ligue a batedeira. Seleccione uma velocidade adequada. Para evitar salpicos, comece a bater ou misturar a uma velocidade baixa e, em seguida, mude para uma velocidade mais alta.
- Para uma velocidade mais elevada, mantenha **TURBO** premido durante o processamento.
- Ao utilizar a batedeira como aparelho de mão, ligue o botão FlexiMix para utilizar a respectiva função.

Quando a função FlexiMix está activada, as varas de bater ou pás de amassar movimentam-se para cima e para baixo quando tocam na taça, permitindo alcançar todas as zonas da taça mais facilmente.

Dica
- Assegure-se de que a entrada da varinha está fechada antes de inserir a vara de bater ou a pá de amassar.
- Pressione a espátula contra o lado da taça para retirar ingredientes não misturados, de forma a obter uma mistura homogénea (apenas HR1590, HR1591, HR1592, HR1593 e HR1594).
- Pode utilizar a batedeira com ou sem o suporte. (apenas HR1590, HR1591, HR1592, HR1593 e HR1594).

Varinha

Dica
- Assegure-se de que o selector de velocidade está regulado para **O**.
- Insira a varinha na entrada.
- Mantenha **TURBO** premido para ligar a varinha. O selector de velocidade está bloqueado em **O** (posição desligada) e não funciona.
- Feche a entrada da varinha depois da utilização.

Picadora (apenas HR1578 e HR1579)

Nota
- Tenha muito cuidado ao manusear as lâminas, pois estas são muito afiadas. Tenha um cuidado especial quando retirar as lâminas da taça da picadora, quando esvaziar a taça da picadora e durante a limpeza.
- Quando picar grãos de soja, utilize a quantidade máxima (200 g) à velocidade **TURBO** durante 5 segundos para obter os melhores resultados.
- Para cubos de carne de vaca congelada, utilize o tamanho máximo de 2x2x2 cm para o processamento.

Dica
- Se os ingredientes colarem às paredes da taça da picadora, solte-os com uma espátula.
- Não prepare mais de 1 porção sem interrupção. Deixe o aparelho arrefecer até à temperatura ambiente antes de continuar o processamento.
- Assegure-se de que o selector de velocidade está regulado para **O**.
- Insira a picadora na entrada.
- Mantenha **TURBO** premido para ligar a picadora. O selector de velocidade está bloqueado em **O** (posição desligada) e não funciona.
- Feche a entrada da varinha depois da utilização.

5 Limpeza

Atenção
- Antes de limpar o aparelho ou de soltar os acessórios, desligue a ficha.

1 Limpe a batedeira, o suporte e o apoio com um pano húmido.
2 Lave as varas de bater, as pás de amassar, a varinha, a taça, a picadora e o copo com água quente e um pouco de detergente líquido ou coloque-os na máquina de lavar loiça.

6 Armazenamento

1 Enrole o cabo de alimentação à volta da base do aparelho.
2 Coloque a espátula, as varas de bater, as pás de amassar e a varinha no copo.
3 Guarde a batedeira, o suporte da batedeira, a taça em aço inoxidável e a picadora num local seco afastado da luz solar directa ou de outras fontes de calor.

7 Encomendar acessórios

Para comprar acessórios para este aparelho, visite o seu distribuidor Philips ou um centro de assistência Philips. Se tiver dificuldades na obtenção de acessórios para o seu aparelho, contacte o Centro de Apoio ao Cliente da Philips no seu país. Pode encontrar os detalhes de contacto em www.philips.com/support.

Pode encomendar uma mini-picadora (com o número de serviço 3140 039 00051) junto do seu distribuidor Philips ou de um centro de assistência Philips, como acessório extra para os modelos HR1578, HR1579, HR1590, HR1591, HR1592, HR1593 e HR1594. Utilize as quantidades, o tempo de processamento e a velocidade da mini-picadora para este acessório.

8 Garantia e assistência

Se tiver algum problema ou se precisar de assistência ou informações, visite www.philips.com/support ou contacte o Centro de Apoio ao Cliente da Philips no seu país. O número de telefone encontra-se no folheto da garantia mundial. Se não existir um Centro de Apoio ao Cliente no seu país, dirija-se a um representante local Philips.

Svenska

1 Viktigt

Läs användarhandboken noggrant innan du använder apparaten och spara den för framtida bruk.

Varning

- Sänk inte ned motorenheten i vatten och skölj den inte under kranen.
- Innan du ansluter apparaten till eluttaget ser du till att spänningen som anges på apparatens undersida motsvarar den lokala nätspänningen.
- Om nätsladden är skadad måste den alltid bytas ut av tillverkaren, ett serviceombud eller liknande behöriga personer för att undvika olyckor.
- Den här apparaten kan användas av personer med nedsatt fysisk, sensorisk och psykisk förmåga, samt av personer som inte har kunskap om hur apparaten används, om det sker under tillsyn eller om de har informerats om hur apparaten används på ett säkert sätt och om de eventuella riskerna.
- Små barn ska övervakas så att de inte kan leka med apparaten.
- Den här apparaten får inte används av barn. Håll apparaten och dess sladd utom räckhåll för barn.
- Innan du ansluter mixern till elnätet sätter du fast visparna i mixern.
- Innan du slår på apparaten sänker du ned visparna i behållaren med ingredienser.
- Stäng av apparaten och dra ur nätsladden innan du lämnar den obevakad, monterar, tar isär och rengör den och innan du byter tillbehör eller närmar dig delar som rör sig under användning.
- Vidrör inte knivarna, i synnerhet inte när apparaten är ansluten till elnätet. Knivarna är mycket vassa.
- Om knivarna fastnar drar du ur nätsladden innan du avlägsnar ingredienserna som blockerar knivarna.
- Vidrör inte stativets motor, och för inte in föremål, särskilt inte när apparaten används.

Varning

- Använd aldrig tillbehör eller delar från andra tillverkare, eller delar som inte uttryckligen har rekommenderats av Philips. Om du använder sådana tillbehör eller delar gäller inte garantin.
- Apparaten är endast avsedd för hushållsbruk.
- Överskrid inte mängderna och tillredningstiderna som anges i användarhandboken.
- Bearbeta inte mer än en sats utan avbrott. Låt apparaten svalna till rumstemperatur innan du fortsätter att bearbeta en ny sats.

Obs!
- Ljudnivå = 85 dB [A]

Elektromagnetiska fält (EMF)

Den här apparaten från Philips uppfyller alla standarder för elektromagnetiska fält (EMF). Om apparaten hanteras på rätt sätt och enligt instruktionerna i den här användarhandboken är den säker att använda enligt de vetenskapliga belägg som finns i dagsläget.

Återvinning

Produkten är utvecklad och tillverkad av högkvalitativa material och komponenter som både kan återvinnas och återanvändas.

Symbolen med en överkryssad soptunna som finns på produkten innebär att produkten följer EU-direktivet 2002/96/EC:

Kassera aldrig produkten med annat hushållsavfall. Ta reda på de lokala reglerna om separat insamling av elektriska och elektroniska produkter. Genom att kassera dina gamla produkter på rätt sätt kan du bidra till att minska möjliga negativa effekter på miljö och hälsa.

2 Introduktion

Vi gratulerar till ditt köp och hälsar dig välkommen till Philips! Genom att registrera din produkt på www.philips.com/welcome kan du dra nytta av Philips support.

När elvispen används som mixerstav har den det innovativa FlexiMix-systemet, som gör att visparna och degkrokarna kan röra sig upp och ned när de vidrör skålen. De två tråd-/bladvisparna (eller degkrokarna) rör sig oberoende av varandra, vilket gör att de anpassar sig efter olika skålars form. Det blir mycket lättare att nå varje del av skålen och att blanda alla ingredienser grundligt. FlexiMix-systemet gör mixern lättare att hantera och att du får bättre kontroll över processen.

3 Förpackningens innehåll

① Turboknapp
- Håll intryckt för att öka hastigheten

② Hastighetskontroll
- ∘ : OFF-läge
- ····· :Variabla hastigheter

③ ⏏ Frigöringsknapp
- Tryck för att frigöra visparna och degkrokarna

④ FlexiMix-knapp
- : FlexiMix av
- : FlexiMix på

⑤ Hål för vispar och degkrokar
⑥ Skål i rostfritt stål (endast HR1590, HR1591, HR1592, HR1593 och HR1594)
⑦ Mixerstativ (endast HR1590, HR1591, HR1592, HR1593 och HR1594)
⑧ Frigöringsknapp för hållare
⑨ Mixerenhet
⑩ Elvisphållare
⑪ Frigöringsspak för elvisp
⑫ Lucka för mixerstav och hackare
⑬ Nätkabel
⑭ Degkrokar
⑮ Tråd- eller bladvispar (beroende på land)
⑯ Lock för hackare (endast HR1578 och HR1579)
⑰ Hackarkniv (endast HR1578 och HR1579)
⑱ Skål för hackare (endast HR1578 och HR1579)
⑲ Bägare för mixerstav
⑳ Slickepott (endast HR1590, HR1591, HR1592, HR1593 och HR1594)
㉑ Mixerstav i metall (endast HR1578, HR1579, HR1592 och HR1593)
㉒ Mixerstav i plast (endast HR1590 och HR1591)

4 Använda apparaten

Före den första användningen

Innan du använder apparaten för första gången bör du noggrant rengöra de delar som kommer i kontakt med mat.

1 Rengör mixerenhet, stativ och hållare med en fuktig trasa.
2 Rengör visparna, degkrokarna, mixerstaven, skålen, hackaren och bägaren i varmt vatten med lite diskmedel eller i diskmaskinen.

Tråd-/bladvispar/degkrokar

Slå på elvispen. Välj rätt hastighet. Undvik stänk genom att börja med en låg hastighet och sedan öka till en högre hastighet.
- För högre hastighet håller du **TURBO** intryckt under bearbetning.
- När du använder elvispen som mixerstav trycker du på FlexiMix-knappen för att aktivera FlexiMix-funktionen.

När FlexiMix är på rör sig visparna och degkrokarna uppåt och nedåt när de vidrör skålen, vilket gör det lättare att nå alla delar av skålen.

Tips

- Se till att luckan för mixerstaven är stängd innan du sätter i en en visp eller degkrok.
- Tryck slickepotten mot insidan av skålen för att ta bort ingredienser som fastnat så att allt blir väl mixat. (Endast HR1590, HR1591, HR1592, HR1593 och HR1594)
- Du kan använda mixern med eller utan stativ. (endast HR1590, HR1591, HR1592, HR1593 och HR1594)

Mixerstav

Tips

- Se till att hastighetsväljaren är inställd på **O**.
- Sätt in mixerstaven i luckan.
- Slå på mixerstaven genom att hålla **TURBO** intryckt. Hastighetsväljaren är låst på på **O** (OFF-läge) och fungerar inte.
- Stäng luckan för mixerstaven efter användning.

Hackare (endast HR1578 och HR1579)

Kommentar

- Knivbladen är mycket vassa, så var mycket försiktig när du hanterar knivenheten. Var extra försiktig när du tar bort knivenheten från skålen för hackare, när du tömmer skålen för hackare och vid rengöring.
- För bästa resultat när du hackar sojabönor ska du använda maxmängden (200 g) med hastigheten **TURBO** i 5 sekunder.
- Frusna köttbitar bör vara i den maximala storleken 2 × 2 × 2 cm.

Tips

- Om ingredienserna fastnar på sidorna av skålen för hackaren tar du bort dem med en slickepott eller genom att tillsätta vätska.
- Bearbeta inte mer än 1 sats utan avbrott. Låt apparaten svalna till rumstemperatur innan du fortsätter att bearbeta en ny sats.
- Se till att hastighetsväljaren är inställd på **O**.
- Sätt in hackaren i luckan.
- Slå på hackaren genom att hålla **TURBO** intryckt. Hastighetsväljaren är låst på på **O** (OFF-läge) och fungerar inte.
- Stäng luckan för mixerstaven efter användning.

5 Rengöring

Var försiktig

- Dra ur kontakten innan du rengör apparaten eller frigör tillbehören.

1 Rengör mixerenhet, stativ och hållare med en fuktig trasa.
2 Rengör visparna, degkrokarna, mixerstaven, skålen, hackaren och bägaren i varmt vatten med lite diskmedel eller i diskmaskinen.

6 Förvaring

1 Linda sladden runt apparatens huvuddel.
2 Lägg visparna, degkrokarna och mixerstaven i bägaren.
3 Förvara mixerenheten, mixerstativet, skålen i rostfritt stål och hackaren på en torr plats borta från direkt solljus eller andra värmekällor.

7 Beställ tillbehör

Du kan köpa tillbehör till den här apparaten hos din Philips-återförsäljare eller hos ett Philips serviceombud. Om du har några svårigheter med att få tag på tillbehör till apparaten kan du kontakta Philips kundtjänst i ditt land. Kontaktinformation finns på www.philips.com/support.

Du kan beställa en direktdriven minihackare (med servicekodnummer 3140 039 00051) från din Philips-återförsäljare eller hos ett av Philips serviceombud som ett extra tillbehör till HR1578, HR1579, HR1590, HR1591, HR1592, HR1593 och HR1594. Använd minihackarens mängder, bearbetningstider och hastigheter för det här tillbehöret.

8 Garanti och service

Om du har frågor eller behöver service eller information kan du gå till www.philips.com/support eller kontakta Philips kundtjänst i ditt land. Telefonnumret finns i garantibroschyren. Om det inte finns någon kundtjänst i ditt land kan du vända dig till din lokala Philips-återförsäljare.

Türkçe

1 Önemli

Cihazı kullanmadan önce bu kullanım kılavuzunu dikkatle okuyun ve daha sonra başvurmak üzere saklayın.

Uyarı

- Motor ünitesini asla suya sokmayın ya da musluk altında yıkamayın.
- Cihazı ana şebekeye bağlamadan önce cihazın altında belirtilen gerilimin yerel ana şebeke gerilimine uygun olduğundan emin olun.
- Besleme kablosu hasar görmüşse herhangi bir tehlikenin ortaya çıkmasını önlemek için kablonun üretici, servis temsilcisi veya benzer şekilde yetkilendirilmiş kişiler tarafından değiştirilmesi gerekir.
- Cihazların fiziksel, motor ya da zihinsel becerileri gelişmemiş veya bilgi ve tecrübe açısından eksik kişiler tarafından kullanımı sadece bu kişilerin nezaretinden sorumlu kişilerin bulunması veya bu kişilere güvenli kullanım talimatlarının sağlanması ve olası tehlikelerin anlatılması durumunda mümkündür.
- Küçük çocukların cihazla oynamaları engellenmelidir.
- Bu cihaz çocuklar tarafından kullanılmalıdır. Cihazı ve kablosunu çocukların erişemeyecekleri yerlerde muhafaza edin.
- Mikseri ana şebekeye bağlamadan önce, çırpıcıları miksere takın.
- Cihazı açmadan önce, çırpıcıları eğerek malzemelere yaklaştırın.
- Cihazı gözetimsiz bırakacağınızda, parçaları birleştirmeden, sökmeden önce ve cihazı temizlemeden, aksesuarlarını değiştirmeden ve hareket halindeki parçalara temas etmeden önce cihazı kapatın ve ana şebekeyle olan bağlantısını kesin.
- Özellikle cihaz prize takılıyken bıçaklara dokunmayın. Bıçaklar çok keskindir.
- Eğer bıçaklar sıkışırsa, bıçakları engelleyen malzemeleri çıkarmadan önce,cihazın fişini çekin.
- Özellikle cihazı kullanılırken, mikser standı çarklarına dokunmayın veya içine herhangi bir nesne yerleştirmeyin.

Dikkat

- Başka üreticilere ait olan veya Philips tarafından özellikle tavsiye edilmeyen aksesuar ve parçaları kesinlikle kullanmayın. Bu tür aksesuar veya parça kullanırsanız, garantiniz geçerliliğini yitirir.
- Bu cihaz sadece evde kullanım için tasarlanmıştır.
- Kullanıcı kılavuzunda belirtilen miktarları ve işlem sürelerini aşmayın.
- Birkaç parti malzemeyi ara vermeden arka arkaya işlemeyin. İşleme devam etmek için cihazın oda sıcaklığına dönmesini bekleyin.

Not
- Gürültü seviyesi = 85 dB [A]

Elektromanyetik alanlar (EMF)

Bu Philips cihazı elektromanyetik alanlar (EMF) hakkındaki tüm standartlara uygundur. Doğru ve bu kullanım kılavuzundaki talimatlara uygun şekilde kullanılırsa, günümüz bilimsel bulgularına göre cihazın kullanımı güvenlidir.

Geri dönüşüm

Ürününüz, geri dönüşüme tabi tutulabilen ve yeniden kullanılabilen, yüksek kalitede malzeme ve parçalardan tasarlanmış ve üretilmiştir.

Üzerinde çarpı işaretli tekerlekli çöp kutusu işaretli etiket bulunması, söz konusu ürünün 2002/96/EC sayılı Avrupa Yönergesi kapsamında olduğu anlamına gelir.

Bu ürünü kesinlikle diğer evsel atıklarla birlikte atmayın. Lütfen, elektrikli ve elektronik ürünlerin ayrı toplanması ile ilgili yerel kurallar hakkında bilgi edinin. Eskiyen ürününüzün atık işlemlerinin doğru biçimde gerçekleştirilmesi, çevre ve insan sağlığı üzerinde olumsuz etkilere yol açılmasını önlemeye yardımcı olur.

2 Giriş

Ürünümüzü tercih ettiğiniz için teşekkür ederiz, Philips dünyasına hoş geldiniz! Philips'in sunduğu destekten tam olarak yararlanmak için, ürününüzü www.philips.com/welcome adresinde kaydettirin.

Mikser elde kullanıldığında, çırpıcıların ve yoğurma kancalarının hazneyle temas ettiklerinde yukarı ve aşağı hareket etmelerini sağlayan yenilikçi FlexiMix sistemiyle donatılmıştır. İki tel çırpıcı/şerit çırpıcı (veya yoğurma kancası) birbirinden bağımsız olarak hareket ettiğinden her kabın şekline uyum sağlayabilir. Sonuç olarak, kabın her bölümüne ulaşmak ve tüm malzemeleri iyice karıştırmak çok daha rahat olur. FlexiMix sistemi, mikserin tutulmasını kolaylaştırır ve karıştırma işleminde size daha fazla kontrol sağlar.

3 Kutunun içindekiler

① Turbo düğmesi
- Hızı artırmak için basılı tutun

② Hız kontrolü
- ∘ : OFF (kapalı) konumda
- ····· : Değişken hızlar

③ ⏏ Çıkarma düğmesi
- Çırpıcıları veya yoğurma kancalarını çıkarmak için basın

④ FlexiMix düğmesi
- : FlexiMix kapalı
- : FlexiMix açık

⑤ Çırpıcının ve yoğurma kancalarının deliği
⑥ Paslanmaz çelik hazne (sadece HR1590, HR1591, HR1592, HR1593 ve HR1594)
⑦ Mikser standı (sadece HR1590, HR1591, HR1592, HR1593 ve HR1594)
⑧ Yuva açma düğmesi
⑨ Mikser ünitesi
⑩ Mikser yuvası
⑪ Mikser çıkartma kolu
⑫ Çubuklu blender kapağı ve doğrayıcı
⑬ Güç kablosu
⑭ Yoğurucular
⑮ Tel çırpıcılar veya şerit çırpıcıları (ülkeye bağlı olarak)
⑯ Doğrayıcı kapağı (sadece HR1578 ve HR1579)
⑰ Doğrayıcı bıçağı (sadece HR1578 ve HR1579)
⑱ Doğrayıcı kasesi (sadece HR1578 ve HR1579)
⑲ Çubuklu blender ölçeği
⑳ Spatula (sadece HR1590, HR1591, HR1592, HR1593 ve HR1594)
㉑ Metal çubuklu blender (sadece HR1578, HR1579, HR1592 ve HR1593)
㉒ Plastik çubuklu blender (sadece HR1590 ve HR1591 için)

4 Cihazı kullanma

İlk kullanımdan önce

Cihazı ilk kez kullanmadan önce, yiyecekle temas eden parçaları iyice temizleyin.

1 Mikser ünitesini, standını ve yuvasını nemli bir bezle temizleyin.
2 Çırpıcıları, yoğurma kancalarını, çubuklu blenderi, kaseyi, doğrayıcıyı ve ölçekli kabı bulaşık deterjanlı ılık suyla veya bulaşık makinesinde yıkayın.

Tel çırpıcılar/Şerit çırpıcıları/Yoğurma kancaları

Mikseri açın. Uygun bir hız seçin. Malzemelerin sıçramasını önlemek için karıştırmaya düşük bir hızla başlayın, daha sonra hızı artırın.
- Daha fazla hız için **TURBO** düğmesini işlem boyunca basılı tutun.
- Mikseri elde kullanırken FlexiMix işlevini kullanabilmek için FlexiMix Düğmesi'ni açın.

FlexiMix açık olduğunda, çırpıcılar veya yoğurma kancaları kaseye temas ettiklerinde yukarı ve aşağı hareket ederek haznenin her yanına ulaşmayı kolaylaştırır.

İpucu

- Çırpıcıyı veya yoğurma kancasını yerleştirmeden önce çubuklu blender kapağının kapalı olduğundan emin olun.
- Karışımın düzgün bir şekilde karışmasını sağlamak amacıyla spatulayı, karıştırılmamış malzemeleri çıkarmak için kasenin kenarlarına doğru bastırın. (sadece HR1590, HR1591, HR1592, HR1593 ve HR1594)
- Mikseri stand ile veya stand olmadan kullanabilirsiniz. (sadece HR1590, HR1591, HR1592, HR1593 ve HR1594)

Çubuklu blender

İpucu

- Hız seçme düğmesinin **O** ayarında olduğundan emin olun.
- Çubuklu blenderi kapağa yerleştirin.
- Çubuklu blenderi çalıştırmak için **TURBO** düğmesini basılı tutun. Hız seçme düğmesi **O** konumunda (OFF konumu) kilitlenmiş ve çalışmıyor.
- Kullanımdan sonra çubuklu blender kapağını kapatın.

Doğrayıcı (sadece HR1578 ve HR1579)

Not

- Bıçak ünitesini kullanırken çok dikkatli olun, bıçaklar çok keskindir. Bıçak ünitesini doğrayıcı haznesinden çıkarırken ve doğrayıcı haznesini boşaltırken ve temizlerken özellikle dikkatli olun.
- Soya fasulyesi doğrarken, en iyi sonuçları elde etmek için maksimum miktara (200 g) dikkat ederek 5 saniye boyunca **TURBO** hız ile kullanın.
- Küp halinde doğranmış donmuş et için, maksimum boyut 2x2x2 cm'dir.

İpucu

- Malzemeler doğrayıcı haznesinin yanlarına yapışırsa, bir spatulayla çıkarın.
- 1 partiden fazla malzemeyi ara vermeden arka arkaya işlemeyin. İşleme devam etmek için cihazın oda sıcaklığına dönmesini bekleyin.
- Hız seçme düğmesinin **O** ayarında olduğundan emin olun.
- Doğrayıcıyı kapağa yerleştirin.
- Doğrayıcıyı açmak için **TURBO** tuşunu basılı tutun. Hız seçme düğmesi **O** konumunda (OFF konumu) kilitlenmiş ve çalışmıyor.
- Kullanımdan sonra çubuklu blender kapağını kapatın.

5 Temizleme

Dikkat

- Cihazı temizlemeden veya aksesuarlarını çıkarmadan önce, fişini elektrik prizinden çıkarın.

1 Mikser ünitesini, standını ve yuvasını nemli bir bezle temizleyin.
2 Çırpıcıları, yoğurma kancalarını, çubuklu blenderi, kaseyi, doğrayıcıyı ve ölçekli kabı bulaşık deterjanlı ılık suyla veya bulaşık makinesinde yıkayın.

6 Saklama

1 Güç kablosunu cihaz tabanının etrafına dolayın.
2 Spatulayı, çırpıcıları, yoğurma kancalarını ve çubuklu blenderi ölçeğe yerleştirin.
3 Mikser ünitesi, mikser standı, paslanmaz çelik hazne ve parçalayıcıyı doğrudan güneş ışığına veya diğer ısı kaynaklarına maruz kalmayacağı kuru bir yerde saklayın.

7 Aksesuarların sipariş edilmesi

Bu cihaza ilişkin aksesuarları satın almak için Philips bayinize veya bir Philips hizmet merkezine gidin. Cihazınıza uygun aksesuar temin etmekte sorun yaşarsanız lütfen ülkenizdeki Philips Müşteri Destek Merkezi ile iletişime geçin. İletişim bilgilerini www.philips.com/support adresinde bulabilirsiniz.

HR1578, HR1579, HR1590, HR1591, HR1592, HR1593 ve HR1594 modelleri için bir doğrudan tahrikli mini doğrayıcıyı Philips bayiinden ya da Philips servis merkezinden ekstra aksesuar olarak (3140 039 00051 servis kod numarasıyla) sipariş edebilirsiniz. Bu aksesuar için mini doğrayıcının miktarlarını, hazırlama süresini ve hızını kullanın.

8 Garanti ve servis

Bir sorun yaşarsanız ya da servise veya bilgiye ihtiyaç duyarsanız, www.philips.com/support adresine bakın veya ülkenizdeki Philips Müşteri Merkezi ile iletişim kurun. Gerekli telefon numarası için garanti broşürüne bakın. Ülkenizde Müşteri Merkezi yoksa, yerel Philips satıcınıza gidin.