Alltid redo att hjälpa till

Registrera din produkt och få support på
www.philips.com/support

BTM2280

Frågor?
Kontakta
Philips

Användarhandbok

PHILIPS

Innehållsförteckning

1 Säkerhet 2
Lär dig de här säkerhetssymbolerna 2
Viktiga säkerhetsinstruktioner 2
Skydda hörseln 3

2 Ditt mikromusiksystem 4
Introduktion 4
Förpackningens innehåll 4
Översikt över huvudenheten 4
Översikt över fjärrkontrollen 5

3 Före användning 7
Ansluta FM-antennen 7
Ansluta strömmen 7
Sätt i batteriet i fjärrkontrollen 7

4 Komma igång 8
Slå på 8
Ställa in klockan 8
Välj en källa 8
Justera LCD-skärmens ljusstyrka 9

5 Spela upp från lagringsmedium 9
Spela upp en skiva 9
Spela upp från en USB-lagringsenhet 9
Kontrollera uppspelning 10
Programmera spår 10

6 Använda Bluetooth-enheter 11
Ansluta en enhet 11
Spela upp ljud via Bluetooth 12
Rensa hopparningsinformationen 12

7 Lyssna på FM-radio 12
Ställ in en FM-radiokanal 12
Programmera radiokanaler automatiskt 13
Programmera radiokanaler manuellt 13
Ställa in en snabbvalskanal 13

8 Justera ljudet 13
Välj en förinställd ljudeffekt. 13
Justera volymnivån 13
Ljud av 13

9 Övriga funktioner 14
Använda larmtimern 14
Använda insomningstimern 14
Lyssna på en extern enhet 15
Lyssna genom hörlurar 15
Ladda din USB-enhet 15

10 Produktinformation 16
Specifikationer 16
USB-uppspelningsinformation 17
MP3-skivformat som kan användas 17
Underhåll 17

11 Felsökning 18

12 Obs! 19
Uppfyllelse 19
Ta hand om miljön 20
Varumärkesinformation 20
Copyright 20

1 Säkerhet

Läs igenom och se till att du förstår alla instruktioner innan du använder det här mikromusiksystemet. Garantin gäller inte om skador som beror på att instruktionerna inte har följts uppstår.

Lär dig de här säkerhetssymbolerna

Blixten anger att det finns oisolerat material i enheten som kan ge en elektrisk stöt. För allas säkerhet bör du inte ta bort det skyddande höljet på produkten.
Utropstecknet betyder att det finns funktioner som du bör läsa mer om i den handbok som medföljer, för att undvika problem vid användning och underhåll.
VARNING! För att minska risken för brand och elektriska stötar bör du inte utsätta apparaten för regn eller fukt, och du bör inte heller placera kärl med vatten, till exempel blomvaser, ovanpå apparaten.
VARNING! För att minska risken för elektriska stötar bör du se till att kontakten är ordentligt isatt i uttaget. (För regioner med polariserade kontakter: För att minska risken för elektriska stötar bör du se till att sätta i kontakten på rätt sätt.)

Viktiga säkerhetsinstruktioner

Risk för elektriska stötar eller brand!

- Utsätt varken produkten eller tillbehören för regn eller vatten. Placera aldrig behållare med vätska, t.ex. vaser, i närheten av produkten. Om vätska spills på produkten ska du omedelbart koppla bort den från elnätet. Kontakta kundtjänst så att produkten kan kontrolleras före användning.
- Placera varken produkten eller tillbehören i närheten av öppen eld eller andra värmekällor, inklusive direkt solljus.
- För aldrig in föremål i produktens ventilationshål eller de andra öppningarna.
- Om nätkontakten eller ett kontaktdon används som frånkopplingsenhet ska den vara lätt att komma åt.
- Dra ur nätsladden före åskväder.
- När du drar ur nätkabeln ska du alltid hålla i kontakten, aldrig i sladden.

Risk för kortslutning eller brand!

- Innan du ansluter produkten till eluttaget måste du kontrollera att nätspänningen motsvarar det värde som anges på produktens baksida. Sätt aldrig i produktens kontakt i nätuttaget om spänningen inte stämmer.
- Utsätt aldrig fjärrkontrollen eller batterierna för regn, vatten, direkt solljus eller hög värme.
- Undvik påfrestningar på stickkontakterna. Lösa stickkontakter kan orsaka gnistbildning eller brand.

Risk för personskada eller skada på produkten!

- Använd endast den strömförsörjning som finns angiven i användarhandboken.
- Synlig och osynlig laserstrålning om enheten är öppen. Utsätt dig inte för strålen.
- Vidrör inte den optiska linsen inuti skivfacket.
- Placera aldrig produkten eller andra föremål på nätsladdar eller annan elektrisk utrustning.
- Om produkten transporteras i temperaturer under 5 °C packar du upp produkten och väntar tills den har rumstemperatur innan du ansluter den till elnätet.

Risk för överhettning!

- Installera aldrig den här produkten i ett trångt utrymme. Lämna ett utrymme på minst 10 cm runt hela produkten för att sörja för god ventilation.
- Se till att gardiner och andra föremål inte täcker produktens ventilationshål.

Risk för kontaminering!

- Ta ut batteriet om det är urladdat eller om fjärrkontrollen inte ska användas under en längre period.
- Batterier innehåller kemiska substanser och bör därför kasseras på lämpligt sätt.

Varning

- Ta aldrig bort höljet från apparaten.
- Smörj aldrig någon del av apparaten.
- Placera aldrig apparaten ovanpå någon annan elektrisk utrustning.
- Skydda apparaten mot direkt solljus, öppna lågor och värme.
- Titta aldrig rakt in i laserstrålen i apparaten.
- Se till att nätsladden, kontakten och adaptern alltid är enkelt tillgängliga så att du kan koppla bort apparaten från eluttaget.

Skydda hörseln

Lyssna med måttlig volym.

- Om du använder hörlurar och lyssnar med hög volym kan din hörsel skadas. Den här produkten kan generera ljud med decibelnivåer som kan orsaka nedsatt hörsel hos en normal person, även om exponeringen är kortare än en minut. De högre decibelområdena är till för personer som redan har nedsatt hörsel.
- Ljud kan vara vilseledande. Med tiden kan din "komfortnivå" anpassas till allt högre volymer. Så efter en längre tids lyssnande kan ljud som låter "normalt" i verkligheten vara högt och skadligt för din hörsel. För att skydda dig mot detta bör du ställa in volymen på en säker nivå innan hörseln anpassat sig, och lämna volymen på den nivån.

Upprätta en säker ljudnivå:

- Ställ in volymkontrollen på en låg nivå.
- Öka den sedan tills ljudet hörs bekvämt och klart, utan distorsion.

Lyssna under rimlig tid:

- Långvarig exponering för ljud, även på normalt "säkra" nivåer, kan förorsaka hörselskador.
- Använd utrustningen på ett förnuftigt sätt och ta en paus då och då.

Observera följande riktlinjer när du använder hörlurarna.

- Lyssna på rimliga ljudnivåer under rimlig tid.
- Justera inte volymen allteftersom din hörsel anpassar sig.
- Höj inte volymen så mycket att du inte kan höra din omgivning.
- Du bör vara försiktig eller tillfälligt sluta använda hörlurarna i potentiellt farliga situationer.

Kommentar

- Typplattan sitter på baksidan av produkten.

2 Ditt mikromusiksystem

Gratulerar till din nya produkt och välkommen till Philips! Genom att registrera din produkt på www.philips.com/welcome kan du dra nytta av Philips support.
Om du kontaktar kundtjänst kan du bli ombedd att uppge apparatens modell- och serienummer. Modell- och serienumret finns på apparatens baksida. Skriv numren här:
Modellnummer _____
Serienr _____

Introduktion

Med den här produkten kan du:

- lyssna på ljud från en skiva eller USB-lagringsenhet,
- lyssna på ljud från en extern enhet via Bluetooth,
- lyssna på ljud från en extern enhet via en ljudingångskabel,
- lyssna på FM-radiokanaler och
- ladda USB-enheter.

Förpackningens innehåll

Kontrollera och identifiera innehållet i förpackningen:

- Mikromusiksystem
- Fjärrkontroll (med två AAA-batterier)
- Nätadapter
- Väggmonteringssats (2 pluggar och 2 skruvar)
- FM-antenn
- Säkerhetsblad
- Kortfattad användarhandbok
- Anvisningar för väggmontering

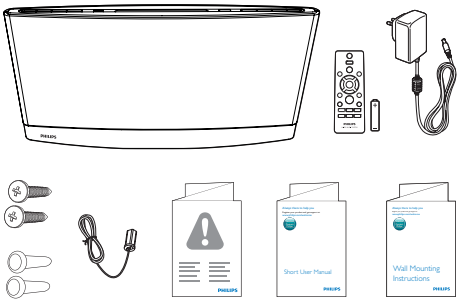

Översikt över huvudenheten

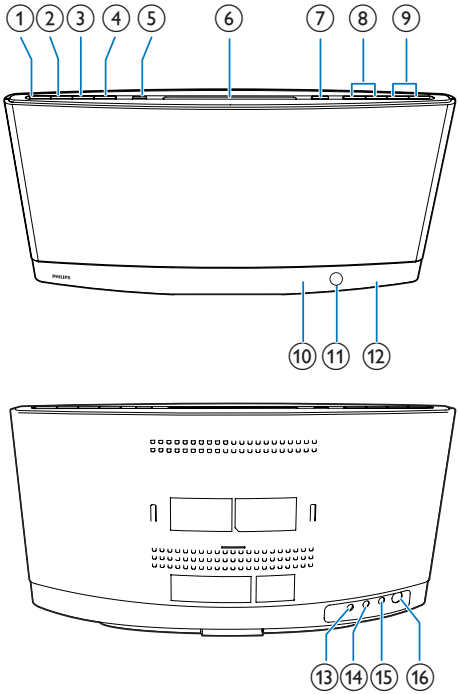

① ⏻

- Slå på produkten.
- Växla till Eco Power-standbyläget eller normalt standbyläge.

② SOURCE

- Tryck upprepade gånger för att välja källa.

③ ▶II
- Starta, pausa eller återuppta uppspelningen.

④ ■
- Stoppa uppspelningen av musik.

⑤ ⭠
- Anslut en kompatibel USB-lagringsenhet för musikuppspelning.
- Anslut en kompatibel USB-enhet för laddning.

⑥ Skivfack

⑦ ▲
- Tryck här för att mata ut skivan från skivfacket.

⑧ I◀◀ / ▶▶I
- Hoppa till föregående eller nästa spår.
- Håll intryckt för att söka i ett spår.
- Ställ in en radiokanal.

⑨ VOL+/VOL-
- Höj eller sänk ljudvolymen.

⑩ LED-indikator
- Den lyser rött när produkten är i Eco Power-standbyläget.
- Anger status för Bluetooth-anslutning.

⑪ IR-sensor
- Ta emot infraröda signaler från fjärrkontrollen.

⑫ LCD-skärm

⑬ DC IN
- Ansluta till strömadaptern.

⑭ 🎧
- Ansluta till hörlurar med en 3,5 mm anslutning.

⑮ AUDIO IN
- Anslut till ljudutgången (vanligtvis uttaget för stereohörlurar) på en extern enhet.

⑯ FM ANT
- Ansluta till FM-antennen.

Översikt över fjärrkontrollen

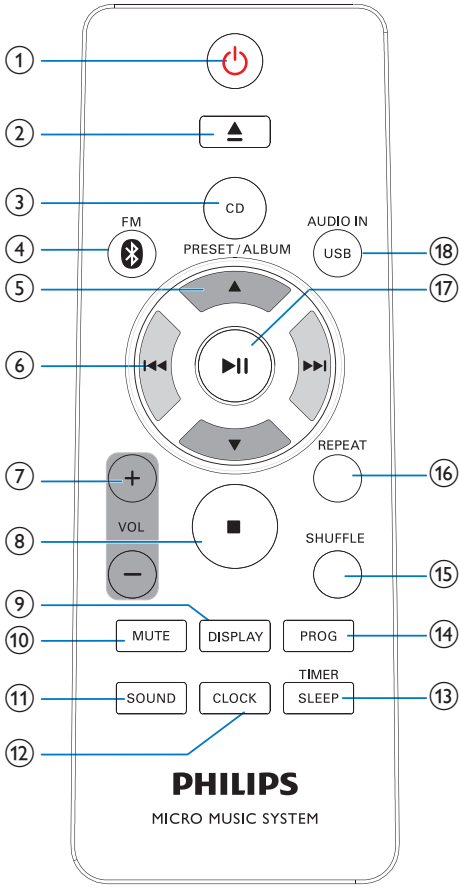

① ⏻
- Slå på produkten.
- Växla till Eco Power-standbyläget eller normalt standbyläge.

② ▲
- Mata ut skivan.

③ CD
- Växla källan till skivan i skivfacket.

④ FM/ ✱
- Växla källan till FM-mottagarem eller ljud som strömmas från en Bluetooth-enhet.

⑤ PRESET/ALBUM ▲ / ▼
- Hoppa till föregående eller nästa album.
- Välj en förinställd radiokanal.

⑥ ⏮ / ⏭
- Hoppa till föregående eller nästa spår.
- Håll intryckt för att söka i ett spår.
- Ställ in en radiokanal.

⑦ + VOL -
- Höj eller sänk ljudvolymen.

⑧ ■
- Stoppa uppspelningen av musik.

⑨ DISPLAY
- Tryck om du vill visa klockan i driftsläge.
- Håll intryckt i normalt standbyläge om du vill justera ljusstyrkan på LCD-skärmen.

⑩ MUTE
- Stäng av ljudet eller återställ volymen.

⑪ SOUND
- Välj en förinställd ljudeffekt.

⑫ CLOCK
- Ställa in klockan.

⑬ TIMER/SLEEP
- Ställ in larmtid.
- Ställ in insomningstimern.

⑭ PROG
- Programmera radiokanaler.
- Programmera spår som finns lagrade på en skiva eller en USB-lagringsenhet.

⑮ SHUFFLE
- Aktivera eller avaktivera slumpvis uppspelning av spår.

⑯ REPEAT
- Välj ett repeteringsläge för spår.

⑰ ▶II
- Starta, pausa eller återuppta uppspelningen.

⑱ USB/AUDIO IN
- Växla källan till USB-lagringsenhet eller ljud som överförs via AUDIO IN-uttaget.

3 Före användning

Ansluta FM-antennen

Kommentar

- För optimal mottagning drar du ut antennen helt och justerar dess position eller ansluter till en utomhusantenn.
- Den här produkten stöder inte AM-radiomottagning (amplitude modulation).

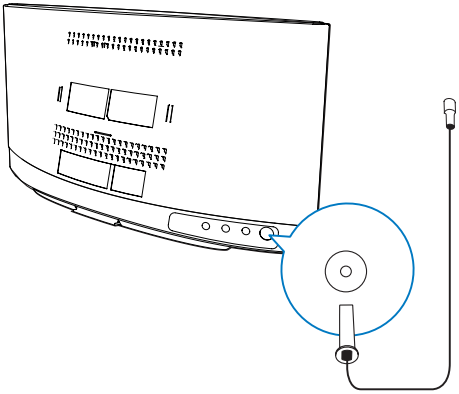

Anslut FM-antennen till produkten.

Ansluta strömmen

Kommentar

- Se till att alla andra anslutningar har gjorts innan du ansluter nätkabeln.

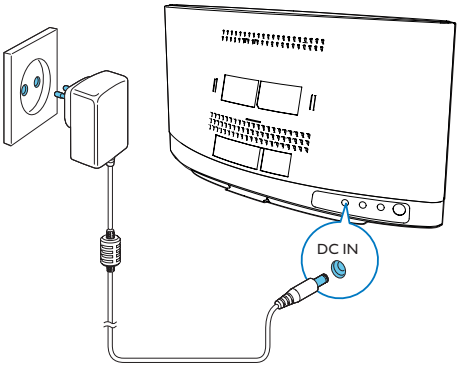

Anslut nätadaptern till

- uttaget **DC IN** på den bakre panelen och till
- strömförsörjningen.
  ↳ - - : - - blinkar.

Sätt i batteriet i fjärrkontrollen

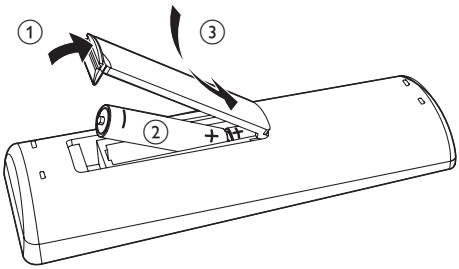

1 Öppna batterifacket.
2 Sätt i ett AAA-batteri med polerna (+/-) åt rätt håll enligt markeringen.
3 Stäng batterifacket.

4 Komma igång

Var försiktig

- Genom att använda kontrollerna eller justera funktionerna på något sätt som inte beskrivs i den här handboken kan du utsätta dig för farlig strålning eller annan osäker användning.

Följ alltid anvisningarna i det här kapitlet i rätt följd.

Slå på

Tryck på ⏻.
↳ Produkten byter till senast valda källa.

Växla lägen

Växla läge automatiskt:

- När produkten har varit inaktiv i 15 minuter växlar den automatiskt till det normala standbyläget.
  ↳ Klockan visas.
  ↳ Om klockan inte är ställd blinkar - - : - -.
- När produkten har varit i det normala standbyläget i 15 minuter växlar den automatiskt till Eco Power-standbyläget.
  ↳ ECOPOWER rullar som ett textmeddelande och sedan släcks LCD-skärmen.
  ↳ Lysdiodsindikatorn intill LCD-skärmen lyser rött.

Växla läge manuellt:

- Tryck in och håll kvar ⏻ om du vill ställa om produkten
  - från normalt driftsläge eller normalt standbyläge till Eco Power-standbyläget eller
  - från Eco Power-standbyläget till det normala standbyläget.
- Tryck på ⏻ för att ställa om produkten
  - mellan driftsläge och normalt standbyläge eller
  - från Eco Power-standbyläge till driftsläge.

Ställa in klockan

Kommentar

- Vid klockinställning avslutas inställningsläget om enheten har varit inaktiv i 90 sekunder. De inställningar som du har gjort sparas inte.

1. I standbyläge håller du ned **CLOCK** om du vill aktivera klockinställningsläget.
   ↳ 24H eller 12H visas.
2. Tryck på **+VOL -** eller på **⏮ / ⏭** om du vill välja 24H eller 12H. Tryck sedan på **CLOCK**.
   - 24H: 24-timmarsformat
   - 12H: 12-timmarsformat
   ↳ Timsiffrorna börjar blinka.
3. Ställ in timme genom att trycka på **+VOL -** eller **⏮ / ⏭**. Tryck sedan på **CLOCK**.
   ↳ Minutsiffrorna börjar blinka.
4. Ställ in minut genom att trycka på **+VOL -** eller **⏮ / ⏭**. Tryck sedan på **CLOCK**.
   ↳ Den inställda klockan visas.

Välj en källa

Välj en källa genom att tryck upprepade gånger på **SOURCE**.

- bt: ljud som strömmas från en Bluetooth-enhet
- AUDIO IN: ljudingången via **AUDIO IN**-uttaget
- disc: skivan i skivfacket
- USB: MP3-filer som sparats på den anslutna USB-lagringsenheten
- tuner: FM-mottagaren

Du kan också välja en källa med källknapparna på fjärrkontrollen.

- **FM/ ⓑ** : FM-mottagare eller ljud som strömmas från en Bluetooth-enhet
- **CD**: skivan i skivfacket
- **AUDIO IN/USB**: ljud från **AUDIO IN**-uttaget eller MP3-filerna som finns lagrade på den anslutna USB-lagringsenheten

Justera LCD-skärmens ljusstyrka

1 Håll **DISPLAY** intryckt i normalt standbyläge tills b 01,b 02 eller b 03 visas.

2 Tryck på **VOL +/-** eller ▲ / ▼ om du vill välja b 01,b 02 eller b 03.

5 Spela upp från lagringsmedium

Spela upp en skiva

Kommentar

- Kontrollera att skivan innehåller spelbara ljudspår.

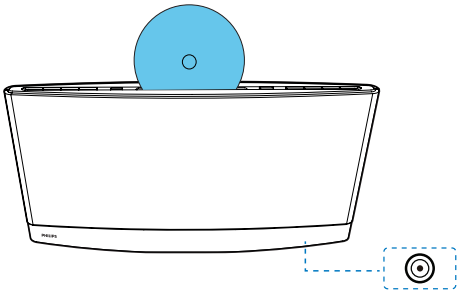

1 Tryck på **CD** eller på **SOURCE** för att växla källan till d 1 5C.

2 Sätt i en skiva in skivfacket med den tryckta sidan vänd mot dig.
   ↳ Uppspelning startar automatiskt efter några sekunder.
   ↳ Om uppspelning inte startar automatiskt trycker du på ▶II för att starta uppspelning.

Spela upp från en USB-lagringsenhet

Den här produkten kan spela upp MP3-filer som kopierats till en kompatibel USB-lagringsenhet.

- Flashenhet
- Minneskortläsare

- HDD: hårddiskenhet (Den här produkten kan endast identifiera bärbara hårddiskenheter med USB-toppspänning på högst 500 mA.)

Kommentar

- Gibson Innovations kan inte garantera kompatibilitet med alla USB-lagringsenheter.
- NTFS-filsystemet (New Technology File System) kan inte användas.

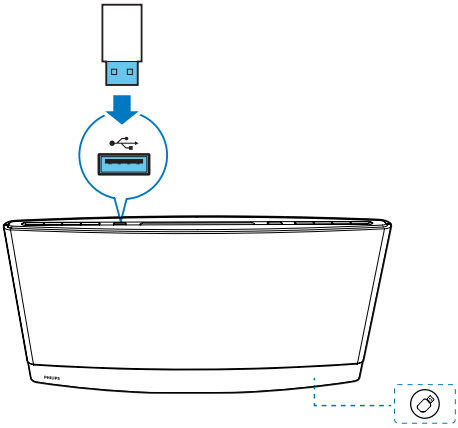

1 Ansluta USB-lagringsenheten till ⭠ -uttaget.

2 Tryck på **USB** eller på **SOURCE** för att växla källan till USB.
   ↳ Uppspelningen startar automatiskt.

Om uppspelningen inte startar automatiskt,

1 Tryck på ▲ / ▼ och välj en mapp.

2 Tryck på ⏮ / ⏭ och välj en fil.

3 Tryck på ▶II när du vill starta uppspelningen.

Kontrollera uppspelning

Följ instruktionerna nedan för att kontrollera uppspelning.

Knappar	Funktioner
▶II	Pausa eller återuppta uppspelning.
■	Stoppa uppspelning.
⏮ / ⏭	Hoppa till föregående eller nästa spår.
	Håll intryckt för att snabbspola bakåt eller snabbsöka framåt i ett spår.
▲ / ▼	Hoppa till föregående eller nästa album när ett eller flera album finns tillgängliga.
REPEAT	Välja ett repeteringsläge. • rPt ONE: upprepa aktuellt spår • rPt ALL: upprepa alla spår • rPt ALb: upprepa aktuell mapp • Spela upp spår i ordning genom att trycka upprepade gånger tills **REP** försvinner.
SHUFFLE	Spelar upp spår i slumpmässig ordning eller i vanlig ordning. • SHUF ON: spela upp spår i slumpvis ordning • Spela upp spår i ordning genom att trycka upprepade gånger tills **SHUF** försvinner.

Programmera spår

Du kan programmera högst 20 spår.

1 När inget spår spelas upp trycker du på **PROG**.
   ↳ Det aktuella spårnumret blinkar i teckenfönstret.

2 Tryck på ⏮ / ⏭ för att välja ett spårnummer.

3 Bekräfta genom att trycka på **PROG**.

4 Upprepa steg 2–3 för att programmera fler spår.

5 Tryck på ▶II och spela upp de programmerade spåren.
   - Radera programmering genom att trycka på ■ två gånger.

6 Använda Bluetooth-enheter

Med den här produkten kan du lyssna på ljud från en extern enhet via Bluetooth.

Kommentar

- Gibson Innovations kan inte garantera kompatibilitet med alla Bluetooth-enheter.
- Läs produktens användarhandbok angående Bluetooth-kompatibilitet innan du parar ihop det med en enhet.
- Produkten kan memorera upp till 5 tidigare hopparade enheter.
- Se till att Bluetooth-funktionen är aktiverad på enheten och att enheten har ställts in så att den är synlig för andra Bluetooth-enheter.
- Räckvidden mellan produkten och en Bluetooth-enhet är cirka 10 meter.
- Eventuella hinder mellan produkten och Bluetooth-enheten kan minska räckvidden.
- Håll systemet på avstånd från andra elektroniska enheter som kan orsaka störning.

Ansluta en enhet

1 Tryck på ⊛ för att växla källan till ⊢⊣⊢⊣.
2 Sök efter Bluetooth-enheter på enheten.
3 Välj **PHILIPS BTM2280** i enhetslistan.
   - Vid eventuell uppmaning godkänner du Bluetooth-anslutningen med **PHILIPS BTM2280**.
   - Om ett lösenord krävs anger du **0000** och bekräftar sedan.

   ↳ Produkten piper när Bluetooth-anslutningen har upprättats.

Bluetooth-lampa

Bluetooth-indikatorn intill skärmen anger statusen för Bluetooth-anslutningen.

Bluetooth-lampa	Bluetooth-anslutning
Blinkar blått	Anslutning eller väntar på anslutning
Fast blått sken	Ansluten

Koppla bort en enhet

Avaktivera Bluetooth-anslutningen mellan enheten och produkten.

Kommentar

- Innan du ansluter en annan Bluetooth-enhet kopplar du först bort den redan anslutna enheten.

Återanslut en enhet

- Om produkten är ihopparad med en Bluetooth-enhet vars automatiska återanslutning är aktiverad paras produkten och enheten ihop när produkten känner av enheten.
- Om produkten är ihopparad med en Bluetooth-enhet utan automatisk återanslutning återansluter du enheten till produkten manuellt.

Spela upp ljud via Bluetooth

Kommentar

- Om den anslutna Bluetooth-enheten har funktioner för A2DP (Advanced Audio Distribution Profile) kan du lyssna på spår som har lagrats på enheten via produkten.
- Om enheten också har funktioner för AVRCP (Audio Video Remote Control Profile) kan du styra uppspelningen på den här produkten.
- Om den anslutna enheten inte har funktioner för AVRCP kan du styra uppspelningen på den anslutna enheten.
- Musikuppspelningen pausas om du får ett inkommande samtal.

Knappar	Funktioner
▶II	Starta, pausa eller återuppta uppspelningen.
I◀◀ / ▶▶I	Tryck för att hoppa till föregående eller nästa spår.
■	Stoppa uppspelning.

Rensa hopparningsinformationen

Håll ▶II intryckt på fjärrkontrollen i 8 sekunder i Bluetooth-läget.

7 Lyssna på FM-radio

Ställ in en FM-radiokanal

Kommentar

- Kontrollera att du har anslutit och dragit ut FM-antennen helt.

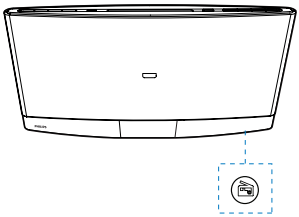

1 Tryck på **FM** eller på **SOURCE** upprepade gånger om du vill växla källa till FM.

2 Håll I◀◀ / ▶▶I intryckt tills frekvensen börjar ändras.

↳ Produkten ställer automatiskt in föregående eller nästa kanal med stark mottagning.

- Ställ in en kanal på en viss frekvens genom att trycka på I◀◀ / ▶▶I upprepade gånger tills den önskade frekvensen visas.

Tips

- I FM-läge kan du trycka på ▶II upprepade gånger om du vill växla ljudinställningen mellan stereo och mono.

Programmera radiokanaler automatiskt

Kommentar

- Du kan programmera högst 20 snabbvalskanaler.

Håll **PROG** intryckt tills frekvensen ändras.
↳ Alla tillgängliga kanaler programmeras efter signalstyrka.
↳ Den första programmerade radiokanalen sänds automatiskt.

Programmera radiokanaler manuellt

Kommentar

- Du kan programmera högst 20 snabbvalskanaler.
- För att skriva över en programmerad kanal använder du den kanalens sekvensnummer vid lagring av en annan kanal.

1 Ställ in en radiokanal.
2 Tryck på **PROG** och aktivera programmering.
↳ Numret blinkar.
3 Tryck på ▲ / ▼ om du vill tilldela radiokanalen ett nummer från 1 till 20 och bekräfta genom att trycka på **PROG**.
↳ Den här radiokanalens förinställda sekvensnummer och frekvens visas.
4 Upprepa steg 1–3 för att programmera fler kanaler.

Ställa in en snabbvalskanal

Tryck på ▲ / ▼ om du vill välja den förinställda kanalens sekvensnummer.

8 Justera ljudet

Följande funktioner är tillgängliga för alla media som kan hanteras.

Välj en förinställd ljudeffekt.

- Tryck på **SOUND** upprepade gånger om du vill välja en förinställd ljudeffekt.
  - **DSC1**, **DSC2**, **DSC3**, **DSC4** och **DSC5**

Justera volymnivån

- Tryck på **VOL +/-** på fjärrkontrollen upprepade gånger.
- Tryck på **VOL+/VOL-** upprepade gånger på huvudenheten.

Ljud av

- Tryck på **MUTE** för att stänga av eller återställa ljudet.

9 Övriga funktioner

Använda larmtimern

Enheten kan även användas som väckarklocka. Du kan välja skivan, FM eller MP3-filer från en USB-lagringsenhet som larmkälla.

Kommentar

- Se till att du har ställt klockan rätt.
- Om den valda larmkällan inte är tillgänglig växlar produkten till FM-läget automatiskt.

1 Håll **SLEEP/TIMER** nedtryckt i normalt standbyläge.
   ↳ Den aktuella larmtiden visas och siffrorna som anger timmar blinkar.
   ↳ **TIMER** visas.

2 Ställ in timme genom att trycka på **+ VOL -** eller på **⏮ / ⏭** upprepade gånger. Bekräfta genom att trycka på **SLEEP/TIMER**.
   ↳ Minutsiffrorna blinkar.

3 Ställ in minut genom att trycka på **+ VOL -** eller **⏮ / ⏭**. Bekräfta genom att trycka på **SLEEP/TIMER**.
   ↳ Namnet på larmkällan blinkar.

4 Välj larmkälla genom att trycka på **+ VOL -** eller på **⏮ / ⏭**.

5 Bekräfta genom att trycka på **SLEEP/TIMER**.
   ↳ VOL XX blinkar (XX anger larmets volymnivå).

6 Tryck på **+ VOL -** för att justera larmvolymen och sedan på **SLEEP/TIMER** för att bekräfta.

Avaktivera/återaktivera larmtimern

Tryck på **SLEEP/TIMER** i standbyläge.
↳ När larmtimern är avaktiverad försvinner **TIMER**.
↳ När larmtimern är aktiverad visas **TIMER**.

Stänga av ett larm

Stäng av larmet genom att trycka på ⏻ eller på **SLEEP/TIMER**.

Kommentar

- Om du inte stänger av larmet ljuder det i ytterligare 30 minuter. Sedan försätts produkten automatiskt i normalt standbyläge.

Använda insomningstimern

Du kan ställa in en tidsperiod efter vilken produkten automatiskt växlar till normalt standbyläge.
Ställ in en period (om 120, 90, 60, 45, 30 eller 15 minuter) genom att trycka på **SLEEP/TIMER** upprepade gånger i driftsläge.
↳ När insomningstimern är aktiverad visas **SLEEP**.

- Avaktivera insomningstimern genom att trycka upprepade gånger på **SLEEP/TIMER** tills SLP OFF försvinner.

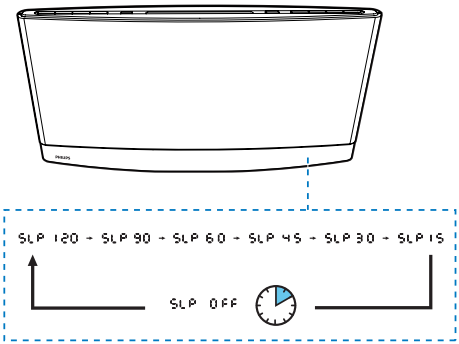

Lyssna på en extern enhet

Du kan även lyssna på en extern ljudenhet, till exempel en MP3-spelare, via den här produkten.

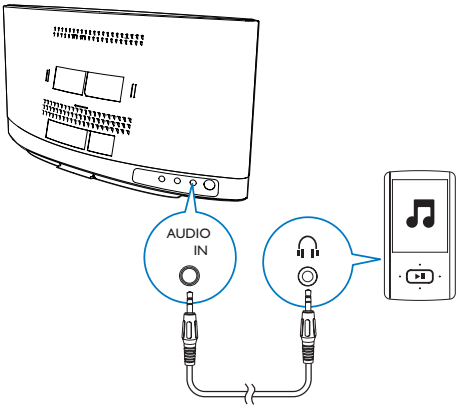

1 Tryck på **AUDIO IN** eller på **SOURCE** upprepade gånger om du vill växla källa till AUDIO IN.

2 Anslut en ljudingångskabel med en 3,5 mm-kontakt i båda ändar till
- **AUDIO IN**-uttaget på produktens bakre panel och till
- uttaget för stereohörlurar på den externa enheten.

3 Spela upp ljud från den externa enheten (se enhetens användarhandbok).

Lyssna genom hörlurar

Anslut hörlurar till 🎧 -uttaget på huvudenhetens frontpanel.

Ladda din USB-enhet

Anslut en USB-enhet, som en smarttelefon eller surfplatta, till den här produkten med en USB-kabel för laddning.

Kommentar

- Gibson Innovations kan inte garantera kompatibilitet med alla USB-enheter.

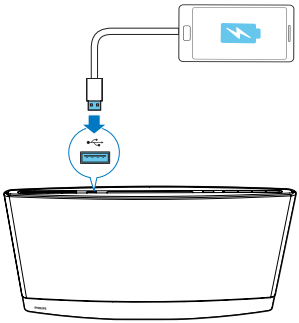

10 Produktinformation

Kommentar

- Produktinformationen kan komma att ändras utan föregående meddelande.

Specifikationer

Allmän information

Nätadapter	Modell: AS300-120-AE250 (Philips) Ingång: 100–240 V~, 50/60 Hz 1,1 A Uteffekt: 12 V ⎓ 2,5 A
Effektförbrukning vid användning	20 W
Effektförbrukning i Eco-standbyläge	≤ 0,5 W
USB Direct	Version 1.1, 2.0
Mått: Huvudenhet (B x H x D)	420 x 226 x 97 mm
Vikt - Med förpackning - Huvudenhet	 3,4 kg 2,1 kg

Förstärkare

Maximal uteffekt	2 x 10 W
Frekvensåtergivning	60 Hz–16 kHz
Signal/brusförhållande	≥ 60 dBA
AUDIO INPUT	650 mV RMS 20 kohm

Skiva

Lasertyp	Halvledare
Skivdiameter	12 cm
Kan hantera skivor	CD-DA, CD-R, CD-RW, MP3-CD
Audio DAC	24 bitar/44,1 kHz
Total harmonisk distorsion	< 1,5 % (1 kHz)
Frekvensåtergivning	60 Hz–16 kHz (44,1–kHz)
S/N-förhållande	> 55 dB

Tuner (FM)

Mottagningsområde	87,5 – 108 MHz
Inställningsområde	50 kHz
Känslighet - Mono, 26 dB S/N-förhållande - Stereo, 46 dB S/N-förhållande	 < 22 dBf < 43 dBf
Sök enligt kriterier	< 28 dBf
Total harmonisk distorsion	< 3 %
Signal/brusförhållande	> 55 dB

Bluetooth

Bluetooth-version	V3.0
Frekvensband	2,402 GHz ~ 2,480 GHz ISM-band
Sortiment	10 m (fritt utrymme)

Högtalare

Högtalarimpedans:	6 ohm
Högtalarelement	2 x 2,75 tums fullregister
Känslighet	> 83 dB/m/W

USB-uppspelningsinformation

Kompatibla USB-enheter:

- USB-flashminne (USB 2.0 eller USB 1.1)
- USB-flashspelare (USB 2.0 eller USB 1.1)
- Minneskort (kräver ytterligare en kortläsare för att fungera med enheten)

Format som kan användas:

- USB- eller minnesfilformat FAT12, FAT16, FAT32 (sektorstorlek: 512 byte)
- MP3-bithastighet (dataöverföringshastighet): 32–320 kbit/s och variabel bithastighet
- Kapslade kataloger upp till max. 8 nivåer
- Antal album/mappar: max. 999
- Antal spår/titlar: max. 999
- ID3 tag v2.0 eller senare
- Filnamn i Unicode UTF8 (maximal längd: 128 byte)

Format som inte kan hanteras:

- Tomma album: Ett tomt album är ett album som inte innehåller MP3-filer och som inte visas i teckenfönstret.
- Format som inte kan hanteras hoppas över. Word-dokument (.doc) och MP3-filer med filnamnstillägget .dlf ignoreras och spelas inte upp.
- AAC-, WAV-, PCM-ljudfiler

MP3-skivformat som kan användas

- ISO9660, Joliet
- Högsta antal spår/filnummer: 999 (beroende på filnamnslängden)
- Högsta antal möjliga album: 99
- Samplingsfrekvenser som kan hanteras: 32 kHz, 44,1 kHz, 48 kHz
- Bithastigheter som kan hanteras: 32-320 kbit/s, variabla bithastigheter

Underhåll

Rengöra höljet

- Använd en mjuk trasa som fuktats lätt med en mild rengöringslösning. Använd inte en lösning som innehåller alkohol, sprit, ammoniak eller slipmedel.

Rengöra skivor

- När en skiva blir smutsig rengör du den med en rengöringsduk. Torka skivan från mitten och utåt.

- Använd inte lösningsmedel såsom bensen, thinner, rengöringsmedel eller antistatiska sprejer avsedda för analoga skivor.

Rengöra skivlinsen

- Efter en längre tids användning kan smuts eller damm samlas på skivlinsen. För att få bra uppspelningskvalitet kan du rengöra skivlinsen med Philips rengörings-CD eller någon annan form av rengöring. Följ instruktionerna som medföljer rengöringsmedlet.

11 Felsökning

Varning

- Ta aldrig bort enhetens hölje.

Försök aldrig reparera systemet själv. Om du gör det gäller inte garantin.
Om du får problem när du använder enheten ska du kontrollera följande innan du begär service. Om problemet kvarstår går du till Philips webbplats (www.philips.com/support).
Se till att du har produkten, modellnumret och serienumret nära till hands vid kontakt med kundtjänst.

Problem	Lösningar
Ingen ström.	Se till att nätadaptern är säkert ansluten till både strömförsörjningen och enheten.
	Se till att det finns ström i nätuttaget.
Inget ljud eller förvrängt ljud.	Justera volymen.
	Koppla från hörlurarna.
	Se till att du har valt rätt ljudkälla.
Enheten svarar inte.	Anslut nätadaptern igen.
Fjärrkontrollen fungerar inte.	Innan du trycker på någon av funktionsknapparna väljer du rätt källa med fjärrkontrollen i stället för på huvudenheten.
	Minska avståndet mellan fjärrkontrollen och huvudenheten.
	Sätt i batteriet med polerna (+/–) åt rätt håll enligt markeringen.
	Byt batteri.
	Rikta fjärrkontrollen direkt mot sensorn på huvudenhetens frontpanel.
Ingen skiva upptäcks.	Sätt in en skiva med 12 cm diameter, aldrig några andra typer av skivor.
	Se till att skivans etikett är vänd mot dig.
	Vänta tills kondensen på linsen torkat.
	Byt ut eller torka av skivan.
	Se till att den inspelningsbara skivan är färdigställd och att formatet kan hanteras.
USB-lagringsenheten kan inte hanteras.	Kontrollera att USB-lagringsenheten är kompatibel med produkten.
	Försök med en annan.
Det går inte att spela upp vissa filer från USB-lagringsenheten.	Kontrollera att filformatet kan hanteras.
	Se till att filmängden inte överstiger begränsningen.
Radiomottagningen är dålig.	Öka avståndet mellan produkten och andra elektriska apparater.
	Dra ut antennen helt och justera dess position.
	Anslut en FM-antenn för utomhusbruk i stället.
Timern fungerar inte.	Ställ in klockan rätt.
	Slå på timern.
Klock-/timerinställningen har raderats.	Strömmen är bruten eller avstängd.
	Återställ klockan/timern.
Musikuppspelning är inte tillgängligt på den här produkten även om Bluetooth-anslutningen fungerar.	Bluetooth-enheten kan inte användas till att trådlöst spela upp musik via den här produkten.

Problem	Lösningar
Ljudkvaliteten är dålig efter anslutning med en Bluetooth-aktiverad enhet.	Bluetooth-mottagningen är dålig. Flytta enheten närmare produkten eller flytta på eventuella hinder.
Det gick inte att ansluta en Bluetooth-aktiverad enhet till den här produkten.	Enheten kan inte hantera de profiler som krävs för den här produkten.
	Bluetooth-funktionen är inte aktiverad på enheten. Läs enhetens användarhandbok för att ta reda på hur du aktiverar funktionen.
	Produkten är inte i ihopparningsläge.
	Produkten är redan ansluten till en annan Bluetooth-aktiverad enhet. Koppla bort den enheten och försök sedan igen.
Den ihopparade mobila enheten ansluts och kopplas från hela tiden.	Bluetooth-mottagningen är dålig. Flytta enheten närmare produkten eller flytta på eventuella hinder.
	Vissa mobiltelefoner kanske kan anslutas och kopplas från hela tiden när du ringer eller avslutar samtal. Det betyder inte att det är något fel på produkten.
	På en del enheter kan Bluetooth-anslutningen avaktiveras automatiskt som en energibesparande funktion. Det betyder inte att det är något fel på produkten.

12 Obs!

Eventuella förändringar av den här enheten som inte uttryckligen har godkänts av Gibson Innovations kan frånta användaren rätten att använda utrustningen.

Uppfyllelse

CE 0890

Användning av den här produkten överensstämmer med EU:s förordningar om radiostörningar.
Gibson Innovations deklarerar härmed att produkterna uppfyller alla viktiga krav och andra relevanta villkor i direktivet 1999/5/EG. Du hittar deklarationen om överensstämmelse på www.philips.com/support.

Den här apparaten har följande etikett:

Symbol för klass II-utrustning:

Dubbelisolerad KLASS II-apparat utan skyddande jordanslutning.

Ta hand om miljön

Produkten är utvecklad och tillverkad av högkvalitativa material och komponenter som både kan återvinnas och återanvändas.

När den här symbolen med en överkryssad papperskorg visas på produkten innebär det att produkten omfattas av det europeiska direktivet 2002/96/EG.
Ta reda på var du kan hitta närmaste återvinningsstation för elektriska och elektroniska produkter.
Följ den lokala lagstiftningen och släng inte dina gamla produkter i det vanliga hushållsavfallet. Genom att kassera dina gamla produkter på rätt sätt kan du bidra till att minska eventuella negativa effekter på miljö och hälsa.

Produkten innehåller batterier som följer EU-direktivet 2006/66/EC och den kan inte kasseras med normalt hushållsavfall. Ta reda på de lokala reglerna om separat insamling av batterier eftersom korrekt kassering bidrar till att minska negativ påverkan på miljö och hälsa.

Miljöinformation
Allt onödigt förpackningsmaterial har tagits bort. Vi har försökt göra paketeringen lätt att dela upp i tre olika material: kartong (lådan), polystyrenskum (buffert) och polyeten (påsar, skyddande skumskiva).
Systemet består av material som kan återvinnas och återanvändas om det monteras isär av ett specialiserat företag. Följ de lokala föreskrifterna för kassering av förpackningsmaterial, använda batterier och gammal utrustning.

Varumärkesinformation

Ordmärket och logotypen Bluetooth® är registrerade varumärken som tillhör Bluetooth SIG, Inc. och används av Gibson Innovations med licens.

Copyright

2015 © Gibson Innovations Limited. Med ensamrätt.
Philips och Philips-skölden är registrerade varumärken som tillhör Koninklijke Philips N.V. och används av Gibson Innovations Limited under licens från Koninklijke Philips N.V.
Specifikationerna kan ändras utan föregående meddelande. Gibson förbehåller sig rätten att när som helst ändra produkter utan att tidigare material behöver justeras.

2015 © Gibson Innovations Limited. All rights reserved.
This product has been manufactured by, and is sold under the responsibility of Gibson Innovations Ltd., and Gibson Innovations Ltd. is the warrantor in relation to this product.
Philips and the Philips Shield Emblem are registered trademarks of Koninklijke Philips N.V. and are used under license from Koninklijke Philips N.V.

BTM2280_12_UM_V4.0