دائماً في خدمتك

سجّل منتجك واحصل على الدعم من
www.philips.com/welcome

AZ302

هل لديك أي سؤال؟
اتّصل بـ Philips

دليل المستخدم

PHILIPS

المحتويات

1 هام: 4
الأمان 4
إشعار 4

2 مشغل الأقراص المدمجة 5
مقدمة 5
محتويات الصندوق 5
نظرة عامة حول الوحدة الأساسية 6

3 الشروع في العمل 7
تحديد وحدة التزويد بالطاقة 7
التشغيل 7

4 تشغيل 8
تشغيل القرص 8
إيقاف التشغيل مؤقتًا/استئناف التشغيل 8
التخطي إلى مسار 8
البحث ضمن مسار 8
تكرار التشغيل أو التشغيل العشوائي 8
برمجة المسارات 8

5 ضبط الصوت 9
ضبط مستوى الصوت 9
تحسين الجهير 9

6 الاستماع إلى الراديو 9

7 الاستماع إلى جهاز خارجي 10

8 معلومات عن المنتج 10
المواصفات 10
الصيانة 10

9 استكشاف الأخطاء وإصلاحها 11

1 هام:

الأمان

- اقرأ هذه الإرشادات.
- اتبع كل الإرشادات.
- لا تقم بسدّ أي فتحات تهوية. ثبّت المنتج باتباع تعليمات الشركة المصنّعة.
- لا تثبّت هذا الجهاز بالقرب من أي مصادر حرارة مثل المشعاعات أوفتحات التحكم في الحرارة أو الأفران أو أي أجهزة أخرى (بما فيها مكبرات الصوت) التي تُنتج السخونة.
- احرص على عدم الدوس على سلك الطاقة أو قرصه لاسيما عند القابس أو المأخذ أو نقطة خروجه من الوحدة.
- استخدم التركيبات/الملحقات المحددة من الشركة المصنعة فقط.
- افصل الطاقة عن هذه الوحدة أثناء العواصف الرعدية أو عند عدم استخدامها لفترات طويلة.
- أوكل أعمال الخدمة والصيانة لفريق الخدمة المؤهل. يستوجب القيام بأعمال الصيانة لدى تضرر الوحدة بأي شكل من الأشكال، كمثل تضرر سلك الطاقة أو القابس أو تسرب سائل إلى الجهاز أو سقوط أغراض عليه أو كذلك تعرض الوحدة للمطر أو الرطوبة أو عدم اشتغالها بشكل طبيعي أو سقوطها.
- تنبيه استخدام البطارية -لمنع تسرّب البطارية الذي قد يؤدي إلى حدوث إصابات جسدية أو إلحاق ضرر بالممتلكات أو الوحدة:
- ركّب كل البطاريات بشكل صحيح، +و- كما تم تعليمها على الوحدة.
  - لا تخلط البطاريات (قديمة وجديدة أو بطاريات كربون وقلوية، وما إلى ذلك).
  - قم بإزالة البطاريات عند عدم استخدام الوحدة لمدة طويلة.
  - لا يجب تعريض البطاريات (حزمة البطاريات أو البطاريات التي تم تثبيتها) للحرارة المفرطة على غرار أشعة الشمس أو النار أو ما شابه.
- لا يجوز تعريض الوحدة للتقطير أو البلل.
- لا تضع أي جسمٍ يشكّل مصدر خطر على الوحدة (على سبيل المثال، الأجسام التي تحتوي على سوائل والشموع المضاءة).
- يجب أن تبقى خاصية فصل الجهاز جاهزة للتشغيل حيث يتم استخدام مأخذ التوصيل الرئيسي أو رابط الجهاز لفصل الجهاز.

تحذير

- لا تقم أبدًا بإزالة غلاف هذا الجهاز.
- لا تقم أبدًا بتشحيم أي جزء من هذا الجهاز.
- لا تضع أبدًا هذا الجهاز على معدات كهربائية أخرى.
- اعمل دائمًا على إبقاء هذا الجهاز بعيدًا عن نور الشمس المباشر أو اللهب المكشوفة أو السخونة.
- لا تنظر أبدًا إلى شعاع الليزر داخل الجهاز.
- احرص على توفير الوصول السهل في كل الأوقات إلى سلك الطاقة أو القابس أو المحوّل لفصل هذا الجهاز عن الطاقة.

إشعار

قد تؤدي أي تغييرات أو تعديلات على هذا الجهاز لم يوافق عليها قسم Philips Consumer Lifestyle بشكل صريح إلى إبطال تخويل المستخدم تشغيل الجهاز.

تم تصميم المنتج وتصنيعه من أجود المواد والمكونات القابلة لإعادة التدوير وإعادة الاستخدام.

لا تتخلص أبدًا من المنتج مع سائر النفايات المنزلية. يرجى الاطلاع على القوانين المحلية المتعلقة بنظام التجميع المنفصل للمنتجات الكهربائية والإلكترونية والبطاريات. فالتخلص من هذه المنتجات بطريقة صحيحة يساعد على منع حدوث تبعات سلبية محتملة تؤثر في البيئة وصحة الإنسان.

يحتوي المنتج على بطاريات لا يمكن أن يتم التخلص منها مع النفايات المنزلية العادية.

يرجى الاطّلاع على القوانين المحلية المتعلقة بمجموعة البطاريات المنفصلة. إن التخلص السليم من البطاريات يمنع أي نتائج سلبية محتملة على البيئة وصحة الإنسان معًا.

للحصول على مزيد من المعلومات حول مركز إعادة التدوير المتوفر في المنطقة التي تتواجد بها، يمكنك زيارة الموقع www.recycle.philips.com.

معلومات حول البيئة

لقد تم الاستغناء عن كل التغليفات غير الضرورية. لقد حاولنا استخدام تغليف يسهل فصله إلى ثلاث مواد: ورق مقوى (صندوق)، إسفنج البوليسترين (مخفف الصدمات)، البوليثلين (الأكياس واللوحة الإسفنجية الواقية).

يتكوّن نظامك من مواد يمكن إعادة تدويرها وإعادة استخدامها إذا تم تفكيكه من قبل شركة متخصصة. يُرجى الالتزام بالأنظمة المحلية المتعلقة بالتخلّص من مواد التغليف والبطاريات المستهلكة والمعدات القديمة.

Be responsible
Respect copyrights

يشكل إجراء نسخ غير مصرح لها للمواد محمية بموجب حقوق النشر بما في ذلك برامج الكمبيوتر والملفات والبث التلفزيوني أو الإذاعي

والتسجيلات الصوتية انتهاكًا لحقوق النشر وبالتالي جرمًا جنائيًا لا ينبغي استخدام هذا الجهاز لهذه الأغراض.
يتضمن هذا الجهاز هذه العلامة:

CLASS 1
LASER PRODUCT

2 مشغل الأقراص المدمجة

تهانينا على شرائك المنتج، ومرحبًا بك في Philips!
للاستفادة بالكامل من الدعم الذي تقدمه Philips، قم بتسجيل منتجك في
www.philips.com/welcome.

مقدمة

باستخدام هذا الوحدة، يمكنك:
- تشغيل الأقراص المضغوطة وأقراص MP3 المضغوطة
- الاستماع إلى الراديو
- الاستماع إلى جهاز صوت خارجي.

تدعم هذه الوحدة تنسيقات الوسائط التالية.

COMPACT disc DIGITAL AUDIO

MP3-CD PLAYBACK MP3

محتويات الصندوق

تحقق من محتويات الحزمة الخاصة بك وحددها:
- الوحدة الرئيسية
- كبل طاقة التيار المتناوب

نظرة عامة حول الوحدة الأساسية

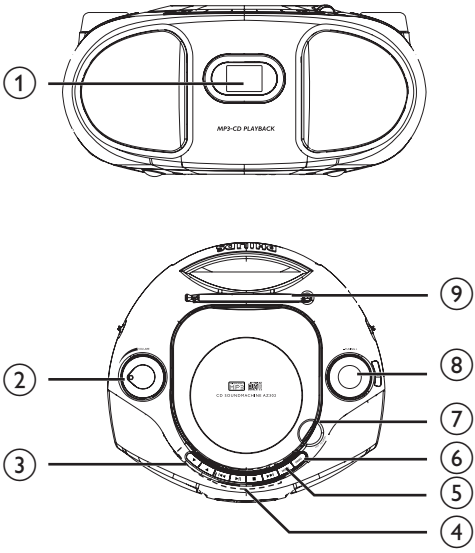

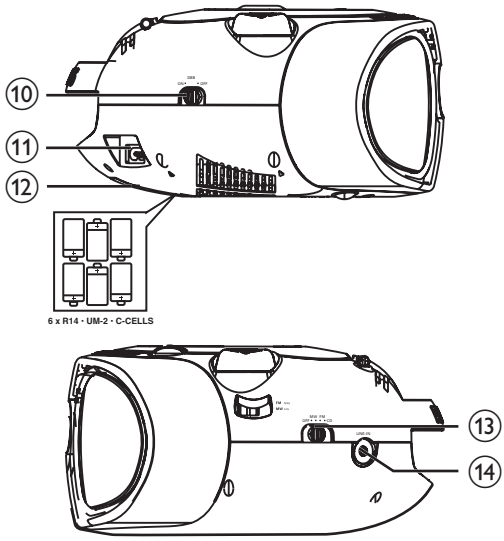

① لوحة العرض
- عرض الحالة الحالية.

② VOLUME
- ضبط مستوى الصوت.

③ ▲▼
- التخطي إلى ألبوم MP3 السابق أو التالي.

④ ▶II
- بدء التشغيل أو إيقافه مؤقتًا

⏮ / ⏭
- التخطي إلى المسار السابق أو التالي.
- البحث ضمن مسار أو قرص.

■
- إيقاف التشغيل أو محو برنامج ما.

⑤ MODE
- تحديد تكرار التشغيل أو التشغيل العشوائي.

⑥ PROG
- مسارات البرنامج.

⑦ LIFT TO OPEN
- افتح حجرة القرص.

⑧ -/+ TUNING
- ضبط محطة راديو.

⑨ هوائي FM
- تحسين استقبال محطة راديو FM.

⑩ مفتاحDBB
- تشغيل تحسين الجهير الديناميكي أو إيقاف تشغيله.

⑪ مدخل طاقة التيار المتناوب
- توصيل كبل طاقة التيار المتناوب.

⑫ حجرة البطارية
- إدخال ست بطاريات من نوع 6 R14 أو UM-2 أو C-cells (غير متوفرة) كوحدة تزويد بالطاقة اختيارية.

⑬ محدد المصدر
- تحديد CD أو FM أو MW كمصدر.
- إيقاف تشغيل الوحدة.

⑭ الموصل LINE-IN (3.5 مم)
- توصيل جهاز صوت خارجي (مثل مشغّل MP3).

3 الشروع في العمل

تنبيه

- قد يؤدي استخدام عناصر التحكم أو إجراء أي تعديلات أو القيام بإجراءات أخرى غير تلك المذكورة هنا إلى تعرّض خطير للإشعاع أو عملية أخرى غير آمنة.

اتبع دائمًا التعليمات الواردة في هذا الفصل بتسلسل.

تحديد وحدة التزويد بالطاقة

يمكن تشغيل الوحدة بواسطة طاقة التيار المتناوب أو البطاريات.

طاقة التيار المتناوب

تنبيه

- خطر تلف المنتج! تأكد من أن الجهد الكهربائي لوحدة التزويد بالطاقة يطابق قيمة الجهد الكهربائي المطبوعة في الجهة السفلى من الوحدة.
- خطر حدوث صدمة كهربائية! لدى فصل طاقة التيار المتناوب، اعمل دائمًا على سحب قابس الطاقة من المقبس. لا تسحب الكبل أبدًا.

ملاحظة

- تقع لوحة النوع في الجهة السفلى للوحدة الرئيسية.

قم بتوصيل كبل طاقة التيار المتناوب بمدخل الطاقة في الوحدة الرئيسية وبعد ذلك بمقبس الحائط.

طاقة البطارية

1 افتح حجرة البطارية في الجهة السفلى من الوحدة.
2 أدخل بطاريات من نوع R14 6، أو UM-2 أو C-cells (غير متوفرة) مع التقيّد بالقطبية الصحيحة (+/-) كما هو مبيّن ثم أغلق حجرة البطارية.

ملاحظة

- تحتوي البطاريات على مواد كيميائية، ويجب التخلص منها بطريقة صحيحة.

التشغيل

بدّل محدد المصدر إلى CD أو FM أو MW.

إيقاف التشغيل

بدّل محدد المصدر إلى OFF.

4 تشغيل

تشغيل القرص

يمكنك تشغيل أقراص مضغوطة و MP3 على هذا المشغل.

1 قم بضبط محدد المصدر على CD.

2 افتح حجرة القرص.

3 قم بإدخال قرص مع الوجه المطبوع إلى الأمام ومن ثم أغلق حجرة القرص.

4 اضغط على ▶II لبدء التشغيل.

- لإيقاف التشغيل، اضغط على ■.

إيقاف التشغيل مؤقتًا/استئناف التشغيل

1 أثناء التشغيل، اضغط على ▶II لإيقاف التشغيل مؤقتاً/لاستئناف التشغيل.

التخطي إلى مسار

للقرص المضغوط:

1 اضغط على ⏮ / ⏭ لتحديد مسار.

لقرص MP3:

1 اضغط على ▲ ▼ لتحديد ألبوم أو مجلد.

2 اضغط على ⏮/ ⏭ لتحديد مسار أو ملف سابق/تالي.

البحث ضمن مسار

1 أثناء التشغيل، اضغط باستمرار على ⏮ / ⏭.

2 قم بتحريره لاستئناف التشغيل العادي.

تكرار التشغيل أو التشغيل العشوائي

1 اضغط على MODE بشكل متكرر لتحديد:

- تشغيل المسار الحالي بشكل متكرر.
- تشغيل كل المسارات بشكل متكرر.
- تشغيل كل المسارات بشكل عشوائي.

2 للعودة إلى وضع التشغيل العادي، اضغط على MODE بشكل متكرر حتى يتم إلغاء تكرار التشغيل أو التشغيل العشوائي.

برمجة المسارات

يمكنك برمجة 20 مسارًا كحد أقصى.

1 في وضع القرص المضغوط في موضع التوقف، اضغط على PROG لتنشيط وضع البرنامج.

↵ يظهر [PROG] (البرنامج) ويومض.

2 لمسارات MP3، اضغط على ▲ ▼ لتحديد ألبوم.

3 اضغط على ⏮/ ⏭ لتحديد رقم مسار ثم اضغط على PROG للتأكيد.

4 كرر الخطوتين 2 و 3 لتحديد كل المسارات وتخزينها في البرنامج.

5 اضغط على ▶II لتشغيل المسارات التي تمت برمجتها.

↵ أثناء التشغيل، يتم عرض [PROG] (البرنامج).

- لمحو البرنامج، في موضع الإيقاف، اضغط على ■.

5 ضبط الصوت

ضبط مستوى الصوت

1 أثناء التشغيل، أدِر VOLUME لرفع مستوى الصوت أو خفضه.

تحسين الجهير

1 أثناء التشغيل، بدّل DBB إلى ON لتشغيل تحسين الجهير الديناميكي.

- لإيقاف تشغيل تحسين الجهير الديناميكي، بدّل DBB إلى OFF.

6 الاستماع إلى الراديو

1 بدّل محدد المصدر إلى FM أو MW.

2 أدِر TUNING +/- لضبط محطة.

تلميح

- قم بتمديد هوائي FM وضبطه لتحسين استقبال محطة راديو FM.
- تتضمّن الوحدة هوائي MW. أدِر الوحدة للحصول على استقبال أفضل.

7 الاستماع إلى جهاز خارجي

يمكنك أيضًا الاستماع إلى جهاز صوت خارجي، (مثل مشغّل MP3) عبر هذه الوحدة.

1 قم بتشغيل الوحدة.
- بدّل محدد المصدر إلى CD أو FM أو MW.

2 قم بتوصيل كبل صوت (غير متوفر) بما يلي:
- موصل LINE-IN (3.5 مم) على الوحدة.
- مأخذ سماعة الرأس على جهاز خارجي.

3 ابدأ بتشغيل الجهاز (راجع دليل مستخدم الجهاز).

8 معلومات عن المنتج

ملاحظة

- تخضع معلومات المنتج للتغيير من دون إشعار مسبق.

المواصفات

القرص	
نوع الليزر	شبه موصل
قطر القرص	12سم/8سم
الأقراص المعتمدة	القرص المضغوط و CD-R و CD-RW و MP3-CD

الموالف	
نطاق الضبط	FM: 87.5 - 108 ميجاهرتز؛ MW: 531 - 1602 كيلوهرتز

الصيانة

تنظيف الخزانة

- استخدم قطعة قماش ناعمة مترطبة بها قليلاً باستخدام محلول تنظيف لطيف. لا تستخدم محلولاً يحتوي على كحول أو أمونياك أو مواد كاشطة.
- تنظيف الأقراص
- عندما يتسخ القرص يمكنك تنظيفه باستخدام قطعة قماش نظيفة. امسح القرص من وسطه نحو الخارج.

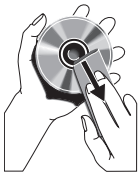

- لا تستخدم المذيبات كالبنزين أو التينر أو المنظفات المتوفرة تجاريًا أو الرذاذ المقاوم للكهرباء الساخنة المخصص للتسجيلات التماثلية.

تنظيف عدسة القرص

- عند استخدام القرص لفترة طويلة، قد تتجمّع الأوساخ أو الغبار على عدسته. لضمان الحصول على مستوى جودة تشغيل عالٍ، نظّف عدسة القرص باستخدام منظف عدسة القرص المضغوط من Philips أو أي منظف متوفر تجاريًا. اتبع الإرشادات المتوفرة مع المنظف.

9 استكشاف الأخطاء وإصلاحها

تحذير

- لا تقم أبدًا بإزالة غلاف الجهاز.

لكي يبقى الضمان صالحًا، لا تحاول إطلاقًا إصلاح المنتج بنفسك. إذا واجهت مشكلة ما أثناء استخدام هذا الجهاز، تحقق من النقاط التالية قبل طلب الخدمة. إذا بقيت المشكلة بدون حل، انتقل إلى صفحة Philips على ويب (www.philips.com/support). عند الاتصال بشركة Philips، تأكد من وجود الجهاز في مكان مجاور ومن معرفة رقم الطراز والرقم التسلسلي.

لا طاقة/لا صوت

- تأكد من توصيل قابس طاقة التيار المتناوب للوحدة بشكل صحيح.
- تأكد من توفر الطاقة في مأخذ التيار المتناوب.
- تأكد من تركيب البطاريات بشكل صحيح.
- اضبط مستوى الصوت.
- الملف ليس ملفًا صوتيًا. حدد ملفًا صوتيًا.

لا استجابة من الوحدة

- افصل قابس طاقة التيار المتناوب وعاود توصيله، ثم شغّل الوحدة من جديد.

لم يتم الكشف عن وجود قرص

- أدخل قرصًا.
- تحقق من عدم إدخال القرص مقلوبًا.
- انتظر حتى زوال تكاثف الرطوبة على العدسة.
- استبدل القرص أو نظّفه.
- استخدم قرصًا مضغوطًا مكتملاً أو قرصًا ذا تنسيق صحيح.

استقبال الراديو ضعيف

- زد المسافة بين الوحدة وجهاز التلفزيون أو جهاز VCR.
- مدّد هوائي FM بالكامل واضبطه.

Specifications are subject to change without notice
© 2012 Koninklijke Philips Electronics N.V.
All rights reserved.

AZ302_98_UM_V1.0