Thinking of you
Electrolux

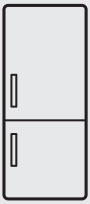

ENN2853COW

DE	KÜHL - GEFRIERSCHRANK	BENUTZERINFORMATION	2
PT	COMBINADO	MANUAL DE INSTRUÇÕES	25
ES	FRIGORÍFICO-CONGELADOR	MANUAL DE INSTRUCCIONES	48

INHALT

1. SICHERHEITSHINWEISE 3
2. BEDIENFELD 5
3. TÄGLICHER GEBRAUCH 8
4. PRAKTISCHE TIPPS UND HINWEISE 11
5. REINIGUNG UND PFLEGE 13
6. WAS TUN, WENN 14
7. MONTAGE 16
8. GERÄUSCHE 22
9. TECHNISCHE DATEN 24

WIR DENKEN AN SIE

Vielen Dank, dass Sie sich für ein Electrolux Gerät entschieden haben. Sie haben ein Produkt gewählt, hinter dem eine jahrzehntelange professionelle Erfahrung und Innovation steht. Bei der Entwicklung dieses großartigen und eleganten Geräts haben wir an Sie gedacht. So haben Sie bei jedem Gebrauch die Gewissheit, dass Sie stets großartige Ergebnisse erzielen werden.

Willkommen bei Electrolux.

Besuchen Sie uns auf unserer Website, um:

Anwendungshinweise, Prospekte, Fehlerbehebungs- und Service-Informationen zu erhalten:
www.electrolux.com

Ihr erworbenes Produkt zu registrieren, um den besten Service dafür zu gewährleisten:
www.electrolux.com/productregistration

Zubehör, Verbrauchsmaterial und Original-Ersatzteile für Ihr Gerät zu erwerben:
www.electrolux.com/shop

KUNDENDIENST UND -BETREUUNG

Bitte verwenden Sie ausschließlich Original-Ersatzteile für Ihre Produkte.
Halten Sie folgende Angaben bereit, wenn Sie sich an den Kundendienst wenden (diese Informationen finden Sie auf dem Typenschild): Modell, Produktnummer (PNC), Seriennummer.

Warnungs-/ Sicherheitshinweise.
Allgemeine Hinweise und Ratschläge
Hinweise zum Umweltschutz

Änderungen vorbehalten.

1. ⚠ SICHERHEITSHINWEISE

Lesen Sie zu Ihrer Sicherheit und für eine optimale Nutzung des Geräts vor der Montage und dem ersten Gebrauch das vorliegende Benutzerhandbuch einschließlich der Ratschläge und Warnungen aufmerksam durch. Es ist wichtig, dass zur Vermeidung von Fehlern und Unfällen alle Personen, die das Gerät benutzen, mit der Bedienung und den Sicherheitsvorschriften vertraut sind. Heben Sie die Gebrauchsanleitung gut auf und übergeben Sie sie bei einem Weiterverkauf des Geräts dem neuen Besitzer, so dass jeder während der gesamten Lebensdauer des Geräts über Gebrauch und Sicherheit informiert ist.
Halten Sie sich zu Ihrer Sicherheit und zum Schutz Ihres Eigentums strikt an die Vorsichtsmaßnahmen der vorliegenden Gebrauchsanweisung, da der Hersteller bei Missachtung derselben von jeder Haftung freigestellt ist.

1.1 Sicherheit von Kindern und hilfsbedürftigen Personen

- Das Gerät darf von Personen (einschließlich Kindern), deren physische, sensorische Fähigkeiten und deren Mangel an Erfahrung und Kenntnissen einen sicheren Gebrauch des Gerätes ausschließen nur unter Aufsicht oder nach ausreichender Einweisung durch eine verantwortungsbewusste Person benutzt werden, die sicherstellt, dass sie sich der Gefahren des Gebrauchs bewusst sind.

  Kinder müssen beaufsichtigt werden, damit sie nicht am Gerät herumspielen können.
- Halten Sie das Verpackungsmaterial unbedingt von Kindern fern. Erstickungsgefahr!
- Ziehen Sie vor der Entsorgung des Gerätes den Netzstecker, schneiden Sie das Netzkabel (so nah wie möglich am Gerät) ab und entfernen Sie die Tür, so dass spielende Kinder vor elektrischem Schlag geschützt sind und sich nicht in dem Gerät einschließen können.
- Wenn dieses Gerät mit magnetischer Türdichtung ein älteres Modell mit Schnappverschluss (Türlasche) an der Tür oder auf dem Deckel ersetzt, machen Sie den Schnappverschluss vor dem Entsorgen des Altgerätes unbrauchbar. So verhindern Sie, dass das Gerät nicht zu einer Todesfalle für Kinder wird.

1.2 Allgemeine Sicherheitshinweise

⚠ **WARNUNG!**

Achten Sie darauf, dass die Belüftungsöffnungen im Gehäuse um das Gerät oder in der Einbaunische nicht blockiert sind.

- Das Gerät ist für die Aufbewahrung von Lebensmitteln und/oder Getränken in einem normalen Haushalt und ähnliche Zwecke vorgesehen, wie z. B.:
  - Personalküchenbereiche in Geschäften, Büros und anderen Arbeitsumfeldern
  - Bauernhöfe und für Gäste in Hotels, Motels und anderen wohnungsähnlichen Räumlichkeiten
  - Pensionen und vergleichbaren Unterbringungsmöglichkeiten
  - Catering und einzelhandelsfremde Anwendungen
- Benutzen Sie keine mechanischen oder sonstigen Hilfsmittel, um den Abtauprozess zu beschleunigen.
- Verwenden Sie keine anderen Elektrogeräte (wie Speiseeisbereiter) in Kühlgeräten, wenn solche Geräte nicht ausdrücklich vom Hersteller für diesen Zweck zugelassen sind.
- Beschädigen Sie nicht den Kältekreislauf.
- Das Kältemittel Isobutan (R600a) im Kältekreislauf des Gerätes ist ein natürliches und sehr umweltfreundliches Gas, das jedoch leicht entflammbar ist.

  Achten Sie beim Transport und bei der Montage des Gerätes darauf, nicht die Komponenten des Kältekreislaufs zu beschädigen.

  Bei einer eventuellen Beschädigung des Kältekreislaufs:

- Offene Flammen und Zündfunken vermeiden
- Den Raum, in dem das Gerät installiert ist, gut lüften

- Technische und anderweitige Änderungen am Gerät sind gefährlich. Ein defektes Netzkabel kann Kurzschlüsse und einen Brand verursachen und/oder zu Stromschlägen führen.

WARNUNG!
Elektrische Bauteile (Netzkabel, Stecker, Kompressor) dürfen zur Vermeidung von Gefahren nur vom Kundendienst oder einer Fachkraft ausgewechselt werden.

1. Das Netzkabel darf nicht verlängert werden.
2. Vergewissern Sie sich, dass der Netzstecker nicht von der Geräterückseite eingeklemmt oder beschädigt wird. Ein eingeklemmter oder beschädigter Netzstecker überhitzt und kann einen Brand verursachen.
3. Vergewissern Sie sich, dass der Netzstecker des Gerätes frei zugänglich ist.
4. Ziehen Sie nicht am Netzkabel.
5. Stecken Sie den Netzstecker niemals in eine lockere Steckdose. Es besteht Brand- und Stromschlaggefahr.
6. Betreiben Sie das Gerät nicht ohne Lampenabdeckung (falls vorhanden) für die Innenbeleuchtung.

- Dieses Gerät ist schwer. Seien Sie vorsichtig beim Transport.
- Entnehmen oder berühren Sie nie mit nassen/feuchten Händen Tiefkühlgut, da dies zu Hautverletzungen oder Kälteverbrennungen führen kann.
- Setzen Sie das Gerät nicht über eine längere Zeit direkter Sonneneinstrahlung aus.
- Die Leuchtmittel (falls vorhanden) in diesem Gerät sind Speziallampen, die nur für Haushaltsgeräte geeignet sind! Sie eignen sich nicht zur Raumbeleuchtung.

1.3 Täglicher Gebrauch

- Stellen Sie keine heißen Töpfe auf die Kunststoffteile des Gerätes.
- Lagern Sie keine feuergefährlichen Gase oder Flüssigkeiten in dem Gerät. Explosionsgefahr.
- Legen Sie Lebensmittel nicht direkt vor den Luftauslass in der Rückwand. (Wenn es ein No-Frost-Gerät ist)
- Ein aufgetautes Produkt darf nicht wieder eingefroren werden.
- Abgepackte Tiefkühlkost immer entsprechend den Herstellerangaben aufbewahren.
- Die Lagerempfehlungen des Geräteherstellers sollten strikt eingehalten werden. Halten Sie sich an die betreffenden Anweisungen.
- Keine kohlensäurehaltigen Getränke oder Sprudel in den Tiefkühlschrank stellen, da der Druckanstieg in den Behältern zur Explosion führen und das Gerät beschädigen kann.
- Eis am Stiel kann Kälteverbrennungen verursachen, wenn es direkt nach der Entnahme aus dem Gefrierschrank gegessen wird.

1.4 Reinigung und Pflege

- Schalten Sie vor Wartungsarbeiten immer das Gerät ab und ziehen Sie den Netzstecker aus der Steckdose.
- Reinigen Sie das Gerät nicht mit Metallgegenständen.
- Keine scharfen Gegenstände zum Entfernen von Reif und Eis im Gerät verwenden. Verwenden Sie einen Kunststoffschaber.
- Kontrollieren Sie den Tauwasserabfluss im Kühlraum in regelmäßigen Abständen. Reinigen Sie den Ablauf, falls nötig. Bei verstopftem Wasserabfluss sammelt sich das Wasser auf dem Boden des Geräts an.

1.5 Montage

Halten Sie sich für den elektrischen Anschluss strikt an die Anweisungen der betreffenden Abschnitte.

- Kontrollieren Sie nach dem Auspacken das Gerät auf eventuelle Beschädigungen. Nehmen Sie das Gerät nicht in Betrieb, wenn es beschädigt ist. Melden Sie die Schäden umgehend dem Händler, bei dem Sie es erworben haben. Bewahren Sie in diesem Fall die Verpackung auf.
- Lassen Sie das Gerät mindestens vier Stunden stehen, bevor Sie es elektrisch anschließen, damit das Öl in den Kompressor zurückfließen kann.
- Ausreichenden Freiraum zur Luftzirkulation um das Gerät lassen; anderenfalls besteht Überhitzungsgefahr. Halten Sie sich für die Belüftung an die Installationsanweisungen.
- Das Gerät sollte zur Vermeidung von Verbrennungen durch Berührung von heißen Bauteilen (Kompressor, Kondensator) möglichst mit der Rückseite gegen eine Wand aufgestellt werden.
- Das Gerät darf nicht in der Nähe von Heizkörpern oder Kochern installiert werden.
- Vergewissern Sie sich, dass der Netzstecker des Gerätes nach der Installation frei zugänglich ist.
- Wenn ein Wasseranschluss vorgesehen ist, verbinden Sie das Gerät nur mit dem Trinkwasseranschluss.

1.6 Kundendienst

- Sollte die Wartung des Gerätes elektrische Arbeiten verlangen, so dürfen diese nur von einem qualifizierten Elektriker oder einem Elektro-Fachmann durchgeführt werden.
- Wenden Sie sich für Reparaturen und Wartung nur an Fachkräfte der autorisierten Kundendienststellen und verlangen Sie stets Original-Ersatzteile.

1.7 Umweltschutz

Das Gerät enthält im Kältekreis oder in dem Isoliermaterial keine ozonschädigenden Gase. Das Gerät darf nicht wie normaler Hausmüll entsorgt werden. Die Isolierung enthält entzündliche Gase: das Gerät muss gemäß den geltenden Vorschriften entsorgt werden; sie erhalten diese bei Ihrer Gemeindeverwaltung. Nicht das Kälteaggregat beschädigen, insbesondere nicht in der Nähe des Wärmetauschers. Die Materialien, die bei der Herstellung dieses Geräts verwendet wurden und mit dem Symbol ♺ markiert sind, können recycelt werden.

2. BEDIENFELD

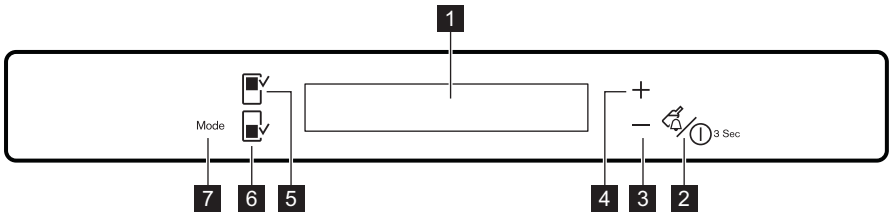

1 Display
2 Drink Chill-Taste und ON/OFF-Taste
3 Taste zum Senken der Temperatur
4 Taste zum Erhöhen der Temperatur
5 Kühlraum-Taste
6 Gefrierfach-Taste

7 Mode-Taste
Der voreingestellte Tastenton lässt sich auf einen lauten Ton einstellen. Halten Sie dazu die Taste Mode und die Taste zum Senken der Temperatur mehrere Sekunden gedrückt. Die Änderung lässt sich rückgängig machen.

2.1 Display

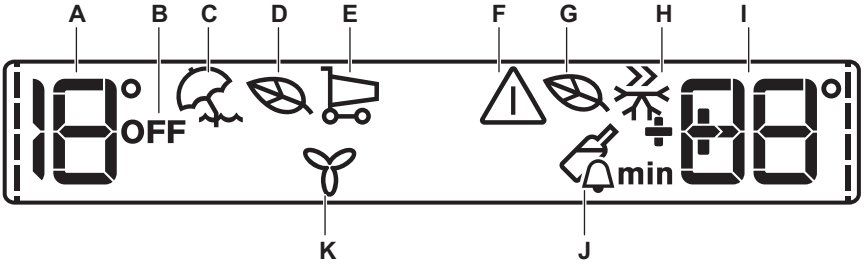

A) Anzeige „Kühlschranktemperatur“
B) Anzeige „Kühlschrank ausgeschaltet“
C) Urlaubsmodus
D) Kühlschrank EcoModus
E) ShoppingMode
F) Alarmanzeige
G) Gefriergerät EcoModus
H) Modus FastFreeze
I) Anzeige „Gefrierraumtemperatur“
J) Modus DrinksChill
K) Modus FreeStore

Nach der Auswahl des Kühl- oder Gefrierraums wird die Animation ---- gestartet.
Nach der Auswahl der Temperatur blinkt die Animation einige Minuten.

2.2 Einschalten des Geräts

Gehen Sie wie folgt vor, um das Gerät einzuschalten:

1. Stecken Sie den Netzstecker in die Netzsteckdose.
2. Die Temperaturanzeigen zeigen die jeweils eingestellte Standardtemperatur an.

Wenn DEMO auf dem Display angezeigt wird, befindet sich das Gerät im Demo-Modus. Schlagen Sie dazu bitte unter „Was tun, wenn...“ nach.
Informationen zur Auswahl einer anderen Temperatur finden Sie unter „Temperaturregelung“.

2.3 Ausschalten des Kühlschranks

Zum Ausschalten des Kühlschranks:

1. Halten Sie die Taste Fridge Compartment einige Sekunden lang gedrückt.
2. Die Anzeige Kühlraum OFF erscheint.

2.4 Einschalten des Kühlschranks

Zum Einschalten des Kühlschranks:

1. Drücken Sie die Taste Fridge Compartment.

Die Kühlschrankanzeige OFF erlischt.
Informationen zur Auswahl einer anderen Temperatur finden Sie unter „Temperaturregelung“.

2.5 Ausschalten des Geräts

Zum Ausschalten des Gerätes:

1. Halten Sie die Taste ON/OFF 3 Sekunden gedrückt.
2. Das Display wird ausgeschaltet.
3. Ziehen Sie den Gerätestecker aus der Steckdose, um das Gerät vom Netz zu trennen.

2.6 Temperaturregelung

Wählen Sie den Kühl- oder Gefrierraum aus.
Drücken Sie die Temperaturtaste, um die Temperatur einzustellen.

Stellen Sie die Standardtemperatur ein:

- +4 °C für den Kühlraum
- -18 °C für den Gefrierraum

Die Temperaturanzeigen zeigen die eingestellten Temperaturen an.
Die eingestellte Temperatur wird innerhalb von 24 Stunden erreicht.

Nach einem Stromausfall bleibt die eingestellte Temperatur gespeichert.

2.7 Urlaubsmodus

Mit dieser Funktion können Sie den Kühlschrank über längere Zeit mit geschlossener Tür leer stehen lassen, ohne dass sich ein unangenehmer Geruch entwickelt.

Der Kühlraum muss leer sein, wenn Sie den Urlaubsmodus nutzen wollen.

Zum Einschalten der Funktion:

1. Drücken Sie die Taste Mode, bis das entsprechende Symbol angezeigt wird.

   Die Temperaturanzeige des Kühlschranks zeigt die eingestellte Temperatur an.

Zum Ausschalten der Funktion:

1. Drücken Sie die Taste „Mode“, um eine andere Funktion zu wählen.

Die Funktion wird durch die Auswahl einer anderen Temperatur für den Kühlraum ausgeschaltet.

2.8 EcoMode für den Kühl- und Gefrierraum

Wählen Sie für die optimale Nahrungsmittellagerung die Funktion EcoMode.
Zum Einschalten der Funktion:

1. Wählen Sie den Kühl- oder Gefrierraum aus.
2. Drücken Sie die Taste Mode, bis das entsprechende Symbol angezeigt wird.

   Die Temperaturanzeige zeigt die eingestellte Temperatur an:

   – für den Kühlschrank: +4 °C
   – für das Gefriergerät: -18 °C

Zum Ausschalten der Funktion:

1. Wählen Sie den Kühl- oder Gefrierraum aus.
2. Drücken Sie die Taste „Mode“, um eine andere Funktion zu wählen.

Die Funktion wird durch die Auswahl einer anderen Temperatur ausgeschaltet.

2.9 ShoppingMode

Wenn Sie zum Beispiel nach einem Einkauf größere Mengen warmer Lebensmittel einlegen möchten, empfehlen wir die Aktivierung der Funktion ShoppingMode, um die Produkte schneller zu kühlen und um zu vermeiden, dass die bereits im Kühlschrank befindlichen Lebensmittel erwärmt werden.
Zum Einschalten der Funktion:

1. Drücken Sie die Taste Mode, bis das entsprechende Symbol angezeigt wird.

Die Funktion ShoppingMode wird nach etwa 6 Stunden automatisch abgeschaltet.
Zum Ausschalten der Funktion vor ihrer automatischen Abschaltung:

1. Drücken Sie die Taste „Mode“, um eine andere Funktion zu wählen.

Die Funktion wird durch die Auswahl einer anderen Temperatur für den Kühlraum ausgeschaltet.

2.10 Modus FastFreeze

Zum Einschalten der Funktion:

1. Wählen Sie das Gefriergerät aus.
2. Drücken Sie die Taste Mode, bis das entsprechende Symbol angezeigt wird.

Diese Funktion endet automatisch nach 52 Stunden.
Zum Ausschalten der Funktion vor ihrer automatischen Abschaltung:

1. Wählen Sie das Gefriergerät aus.
2. Drücken Sie die Taste „Mode“, um eine andere Funktion zu wählen.

Die Funktion wird durch die Auswahl einer anderen Gefriertemperatur ausgeschaltet.

2.11 Modus DrinksChill

Mit dem Modus DrinksChill lässt sich ein Alarmton einstellen, der zu der gewünschten Zeit ertönt. Dies ist zum Beispiel prak-

tisch, wenn ein Gericht eine gewisse Zeit abkühlen muss oder Sie die Flaschen, die Sie für eine schnellere Kühlung in den Gefrierraum gelegt haben, nicht vergessen möchten.
Zum Einschalten der Funktion:

1. Drücken Sie die Taste DrinkChill .

   Die Anzeige DrinksChill erscheint.

   Der Timer zeigt die eingestellte Zeit (30 Minuten) an.
2. Drücken Sie die Taste zur Erhöhung oder Verringerung der Temperatur, um die Timereinstellung von 1 bis 90 Minuten zu ändern.
3. Der Timer beginnt zu blinken (min).

Nach Ablauf des Countdowns blinkt die Anzeige DrinksChill und es ertönt ein Alarmsignal.

1. Entnehmen Sie die Getränke aus dem Gefrierraum.
2. Schalten Sie den Alarmton und die Funktion mit der Taste DrinkChill aus.

Diese Funktion kann während des Countdowns jederzeit ausgeschaltet werden:

1. Drücken Sie die Taste DrinkChill.
2. Die Anzeige DrinksChill erlischt.

Die Zeit kann während des Countdowns geändert werden, indem Sie die Tasten zur Erhöhung und Verringerung der Temperatur drücken.

2.12 Temperaturwarnung

Ein Anstieg der Temperatur im Gefrierfach (zum Beispiel nach einem Stromausfall) wird wie folgt angezeigt:

- Blinkende Alarm- und Temperaturanzeige des Gefrierschranks.
- Durch das Ertönen eines Summers.

Zurücksetzen des Alarms:

1. Drücken Sie eine beliebige Taste.
2. Der Summer wird abgeschaltet.
3. Die Temperaturanzeige des Gefrierschranks zeigt die höchste erreichte Temperatur ein paar Sekunden lang an. Danach zeigt sie wieder die eingestellte Temperatur an.
4. Die Alarmanzeige blinkt so lange, bis die normalen Bedingungen wieder hergestellt sind.

Danach erlischt die Alarmanzeige.

2.13 Alarm „Tür offen“

Es ertönt ein Alarmsignal, wenn die Tür einige Minuten lang offen steht. Der Alarm „Tür offen“ wird wie folgt angezeigt:

- blinkende Alarmanzeige
- akustisches Signal

Sobald der Normalzustand wiederhergestellt ist (Tür geschlossen), wird der Alarm deaktiviert.
In der Alarmphase kann das akustische Alarmsignal durch Drücken einer beliebigen Taste ausgeschaltet werden.

2.14 Modus FreeStore

Zum Einschalten der Funktion:

1. Drücken Sie die Taste Mode, bis das entsprechende Symbol angezeigt wird.

Zum Ausschalten der Funktion:

1. Drücken Sie die Taste „Mode“, um eine andere Funktion zu wählen.

Wird die Funktion automatisch aktiviert, leuchtet die Kontrolllampe FreeStore nicht (siehe „Täglicher Gebrauch“).
Durch die Aktivierung der Funktion FreeStore erhöht sich der Energieverbrauch.

3. TÄGLICHER GEBRAUCH

3.1 Reinigen des Innenraums

Bevor Sie das Gerät in Betrieb nehmen, beseitigen Sie den typischen „Neugeruch“ am besten durch Reinigen der Innenteile mit lauwarmem Wasser und einer neutralen Seife. Sorgfältig nachtrocknen.

Verwenden Sie keine Reinigungsmittel oder Scheuerpulver, da hierdurch die Oberfläche beschädigt wird.

Wenn DEMO auf dem Display angezeigt wird, befindet sich das Gerät im Demo-Modus. Weitere Informationen finden Sie im Abschnitt „Was tun, wenn...“.

3.2 Einfrieren frischer Lebensmittel

Der Gefrierraum eignet sich zum Einfrieren von frischen Lebensmitteln und zum Lagern von gefrorenen und tiefgefrorenen Lebensmitteln für einen längeren Zeitraum.
Um frische Lebensmittel einzufrieren, aktivieren Sie bitte die Action Freeze-Funktion mindestens 24 Stunden, bevor Sie die Lebensmittel in das Gefrierfach legen.
Legen Sie bitte die zu gefrierenden frischen Lebensmittel in den oberen Teil des Gerätes, da dies die kälteste Stelle ist.
Die maximale Menge an Lebensmitteln, die in 24 Stunden eingefroren werden kann, ist auf dem **Typenschild** angegeben; eine Plakette befindet sich im Innern des Geräts.
Der Gefriervorgang dauert 24 Stunden. Legen Sie während dieses Zeitraums keine weiteren einzufrierenden Lebensmittel in den Gefrierraum.

3.3 Lagerung gefrorener Produkte

Lassen Sie das Gerät vor der ersten Inbetriebnahme oder nach einer Zeit, in der das Gerät nicht benutzt wurde, mindestens zwei Stunden lang auf den höheren Einstellungen laufen, bevor Sie Lebensmittel in das Gefrierfach hinein legen.

Kam es zum Beispiel durch einen Stromausfall, der länger dauerte als der in der Tabelle mit den technischen Daten angegebene Wert (siehe "Ausfalldauer") zu einem ungewollten Abtauen, dann müssen die aufgetauten Lebensmittel sehr rasch verbraucht oder sofort gekocht und (nach dem Abkühlen) erneut eingefroren werden.

3.4 Auftauen

Tiefgefrorene oder gefrorene Lebensmittel können vor der Verwendung je nach der zur Verfügung stehenden Zeit im Kühlschrank oder bei Raumtemperatur aufgetaut werden.
Kleinere Teile können sogar direkt aus dem Gefrierraum entnommen und anschließend sofort gekocht werden. In diesem Fall dauert der Garvorgang etwas länger.

3.5 Eiswürfelbereitung

Dieses Gerät ist mit einer oder mehreren Schalen für die Herstellung von Eiswürfeln ausgestattet. Füllen Sie die Schalen mit Wasser und stellen Sie diese in das Gefrierfach.

Bitte verwenden Sie zum Herausholen der Schalen aus dem Gefrierschrank keine Utensilien aus Metall.

3.6 Kälteakku(s)

Der Gefrierschrank wird mit einem oder mehreren Kälteakku(s) geliefert. Diese verlängern die Zeitdauer, in der die Lebensmittel bei einem Stromausfall oder einem Ausfall des Gerätes gekühlt werden.

3.7 Temperaturanzeige

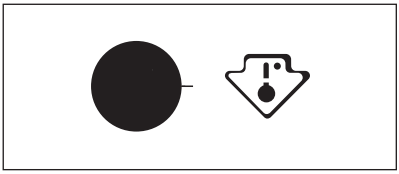

Das Gerät wird in Frankreich verkauft.
Entsprechend den Vorschriften in diesem Land muss das Gerät mit einer speziellen Vorrichtung ausgestattet sein (siehe Abbildung), die im unteren Fach des Kühlraums angebracht ist, und den kältesten Bereich des Kühlraums anzeigt.

3.8 Verstellbare Ablagen

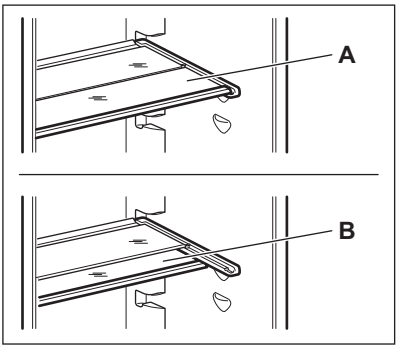

Die Wände des Kühlschranks sind mit einer Anzahl von Führungsschienen ausgestattet, die verschiedene Möglichkeiten für das Einsetzen der Ablagen bieten.
Zur besseren Raumnutzung können die vorderen Halbteile der Ablagen unter den rückwärtigen Hälften eingesetzt werden.

3.9 Positionieren der Türablagen

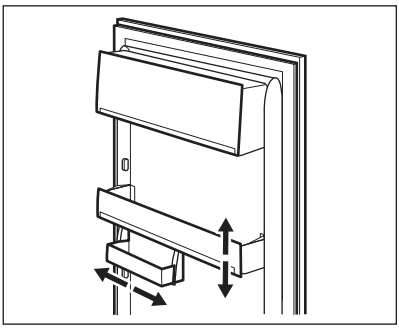

Die Türablagen können in unterschiedlicher Höhe positioniert werden, womit das Lagern verschieden großer Lebensmittelpackungen ermöglicht wird.
Nehmen Sie die Einstellungen wie folgt vor: Ziehen Sie den Einsatz langsam in Pfeilrichtung, bis er sich herausheben lässt, und setzen Sie ihn dann an der gewünschten Position wieder ein.

3.10 Feuchtigkeitsregulierung

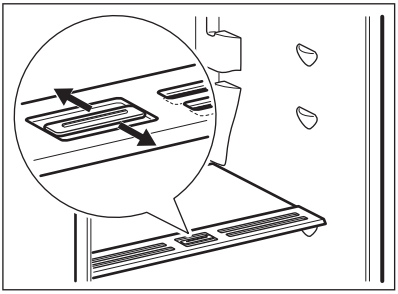

In die Glasablage ist eine Vorrichtung mit (über einen Schieber verstellbaren) Schlitzen integriert, die die Temperaturregelung in den Gemüsefächern ermöglicht.
Bei geschlossenen Belüftungsschlitzen: der natürliche Feuchtigkeitsgehalt der Lebensmittel in der Gemüseschublade wird länger bewahrt.
Bei geöffneten Belüftungsschlitzen: aufgrund des Luftstroms ist der Feuchtigkeitsgehalt in der Obst- und Gemüseschublade geringer.

3.11 FreeStore

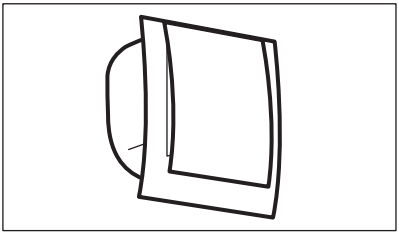

Der Kühlschrank ist mit einer Funktion ausgestattet, die für eine rasche Kühlung der Lebensmittel und eine gleichmäßigere Temperatur im Innenraum sorgt.
Bei Bedarf schaltet sich diese Funktion selbsttätig ein, z. B. zur raschen Wiederherstellung der Temperatur, nachdem die Tür geöffnet wurde, oder wenn die Umgebungstemperatur hoch ist.
Sie können die Funktion bei Bedarf manuell einschalten (siehe Funktion „FreeStore“).

Die Funktion FreeStore schaltet sich ab, wenn die Tür geöffnet wird und schaltet sich wieder ein, sobald die Tür geschlossen wird.

4. PRAKTISCHE TIPPS UND HINWEISE

4.1 Energiespartipps

- Öffnen Sie die Tür nicht zu häufig, und lassen Sie diese nicht länger offen als unbedingt notwendig.
- Wenn die Umgebungstemperatur hoch ist und der Temperaturregler auf eine niedrige Temperatur eingestellt und das Gerät voll beladen ist, kann es zu andauerndem Betrieb des Kompressors und damit zu Reif- oder Eisbildung am Verdampfer kommen. Stellen Sie in diesem Fall den Temperaturregler auf eine höhere Einstellung ein, die ein automatisches Abtauen und damit auch einen niedrigeren Energieverbrauch ermöglicht.

4.2 Hinweise für die Kühlung frischer Lebensmittel

So erzielen Sie die besten Ergebnisse:

- Legen Sie bitte keine warmen Lebensmittel oder dampfenden Flüssigkeiten in den Kühlschrank.

- Decken Sie die Lebensmittel ab oder verpacken Sie diese entsprechend, besonders wenn sie stark riechen.
- Legen Sie die Lebensmittel so hinein, dass um sie Luft frei zirkulieren kann.

4.3 Hinweise für die Kühlung

Tipps:
Fleisch (alle Sorten): wickeln Sie Fleisch in lebensmittelechte Tüten und legen Sie diese auf die Glasablage über der Gemüseschublade.
Bitte lagern Sie Fleisch aus Sicherheitsgründen nur einen oder maximal zwei Tage auf diese Weise.
Gekochte Lebensmittel, kalte Gerichte usw.: diese können abgedeckt auf eine Ablage gelegt werden.
Obst und Gemüse: bitte waschen Sie Obst und Gemüse gründlich und legen Sie es in die speziell dafür vorgesehene(n) Schublade(n).
Butter und Käse: diese sollten stets in speziellen luftdichten Behältern verpackt sein oder in Aluminiumfolie bzw. in lebensmittelechte Tüten eingepackt werden, um so wenig Luft wie möglich in der Verpackung zu haben.
Milchflaschen: bitte bewahren Sie Milchflaschen stets mit Deckel im Flaschenregal in der Tür auf.
Bananen, Kartoffeln, Zwiebeln und Knoblauch sollten nicht im Kühlschrank aufbewahrt werden, außer diese sind dafür speziell verpackt.

4.4 Hinweise zum Einfrieren

Im Folgenden finden Sie einige wertvolle Tipps für einen optimalen Gefriervorgang:

- die maximale Menge an Lebensmitteln, die innerhalb von 24 Stunden eingefroren werden kann. ist auf dem Typschild angegeben;
- der Gefriervorgang dauert 24 Stunden. Legen Sie während dieses Zeitraums keine weiteren einzufrierenden Lebensmittel in das Gefrierfach;
- frieren Sie ausschließlich frische und gründlich gewaschene Lebensmittel von sehr guter Qualität ein;
- teilen Sie die Lebensmittel in kleinere Portionen ein, damit diese schnell und vollständig gefrieren und Sie später nur die Menge auftauen müssen, die Sie gerade benötigen;
- die einzufrierenden Lebensmittelportionen sollten stets luftdicht in Aluminiumfolie oder in lebensmittelechte Gefrierbeutel verpackt werden, um so wenig Luft wie möglich in der Verpackung zu haben;
- achten Sie beim Hineinlegen von frischen, noch ungefrorenen Lebensmitteln darauf, dass diese keinen Kontakt mit Gefriergut bekommen, da dieses sonst antauen kann;
- weniger fetthaltige Lebensmittel lassen sich besser lagern als fetthaltigere; Salz verkürzt die Lagerzeit von Lebensmitteln im Gefrierfach;
- werden Gefrierwürfel direkt nach der Entnahme aus dem Gefrierfach verwendet, können Sie zu Frostbrand auf der Haut führen;
- es empfiehlt sich, das Einfrierdatum auf jeder einzelnen Packung zu notieren, um einen genauen Überblick über die Lagerzeit zu haben.

4.5 Hinweise zur Lagerung gefrorener Produkte

So erzielen Sie die besten Ergebnisse mit Ihrem Gerät:

- Vergewissern Sie sich, dass die gefrorenen Lebensmittel vom Händler angemessen gelagert wurden.
- Achten Sie unbedingt darauf, die eingekauften gefrorenen Lebensmittel in der kürzest möglichen Zeit in das Gefriergerät zu bringen.
- Öffnen Sie die Tür nicht zu häufig, und lassen Sie die Tür nicht länger offen als notwendig.
- Aufgetaute Lebensmittel verderben sehr schnell und eignen sich nicht für ein erneutes Einfrieren.
- Das Haltbarkeitsdatum auf der Tiefkühlkostverpackung darf nicht überschritten werden.

5. REINIGUNG UND PFLEGE

VORSICHT!
Ziehen Sie bitte vor jeder Reinigungsarbeit immer den Netzstecker aus der Steckdose.

Der Kältekreis des Gerätes enthält Kohlenwasserstoffe; Wartungsarbeiten und Nachfüllen von Kältemittel dürfen daher nur durch vom Hersteller autorisiertes Fachpersonal ausgeführt werden.

5.1 Regelmäßige Reinigung

Das gesamte Gerät muss regelmäßig gereinigt werden:

- Viele Haushaltsreiniger für Küchen enthalten Chemikalien, die den im Gerät verwendeten Kunststoff angreifen können. Aus diesem Grund ist es empfehlenswert, die Außen- und Innenseiten des Geräts nur mit warmem Wasser und Neutralseife zu reinigen.

  Verwenden Sie keine Reinigungsmittel oder Scheuerpulver für die Außenseiten, da dies den Lack oder die Antifinger-Edelstahl Beschichtung beschädigt.

- Prüfen und säubern Sie die Türdichtungen in regelmäßigen Abständen, um zu gewährleisten, dass diese sauber und frei von Fremdkörpern sind.
- Spülen und trocknen Sie sie sorgfältig ab.
- Reinigen Sie den Kondensator (schwarzes Gitter) und den Kompressor auf der Geräterückseite mit einer Bürste. Dadurch verbessert sich die Leistung des Geräts und es verbraucht weniger Strom.

  Ziehen Sie nicht an Leitungen und/oder Kabeln im Innern des Kühlschranks und achten Sie darauf, diese nicht zu verschieben oder zu beschädigen.
  Bitte achten Sie darauf, das Kühlsystem nicht zu beschädigen.

Schließen Sie das Gerät nach der Reinigung wieder an die Netzversorgung an.

5.2 Stillstandzeiten

Bei längerem Stillstand des Gerätes müssen Sie folgendermaßen vorgehen:

- **trennen Sie das Gerät von der Netzversorgung**
- entnehmen Sie alle Lebensmittel
- Tauen Sie das Gerät ab (sofern vorgesehen). Reinigen Sie den Innenraum und das gesamte Zubehör.
- lassen Sie die Türen offen/angelehnt, um das Entstehen unangenehmer Gerüche zu vermeiden.

Möchten Sie bei einer längeren Abwesenheit den Gefrierschrank weiter laufen lassen, bitten Sie jemanden, gelegentlich die Temperatur zu prüfen, damit das Gefriergut bei einem möglichen Stromausfall nicht im Innern des Gerätes verdirbt.

5.3 Abtauen des Kühlschranks

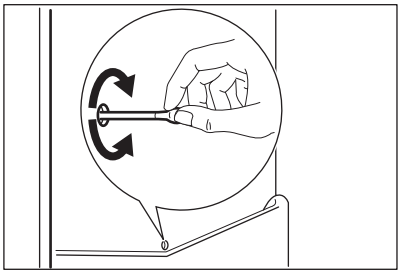

Bei normalem Betrieb wird Reif bei jedem Anhalten des Kompressors automatisch vom Verdampfer des Kühlschranks entfernt. Das Tauwasser läuft durch eine Abflussöffnung in einen speziellen Behälter an der Rückseite des Geräts über dem Motorkompressor, wo es verdampft. Reinigen Sie deshalb regelmäßig die Abflussöffnung in der Mitte der Auffangrinne an der Kühlraumrückwand, damit das Tauwasser nicht überfließt und auf die gelagerten Lebensmittel tropft.

5.4 Abtauen des Gefrierschranks

Das Gefrierfach dieses Modells ist vom Typ "No Frost". Dies bedeutet, dass es während des Betriebs weder an den Innenwänden noch auf den Lebensmitteln zu Frostbildung kommt.
Die Bildung von Frost wird durch die ständig zirkulierende Kaltluft in diesem Fach verhindert; eine automatische Lüfterregelung sorgt für den Ventilatorantrieb.

6. WAS TUN, WENN …

WARNUNG!
Ziehen Sie vor der Fehlersuche immer den Netzstecker aus der Steckdose.
Eine Fehlersuche, die von der in der vorliegenden Gebrauchsanleitung beschriebenen Fehlersuche abweicht, darf nur von einem qualifizierten Elektriker oder einer Fachkraft durchgeführt werden.

Geräuschentwicklung (Kompressor, Kältekreislauf) während des Gerätebetriebs ist normal.

Problem	Mögliche Ursache	Abhilfe
Das Gerät funktioniert nicht. Die Lampe funktioniert nicht.	Das Gerät ist ausgeschaltet.	Schalten Sie das Gerät ein.
	Der Netzstecker wurde nicht richtig in die Steckdose gesteckt.	Stecken Sie den Netzstecker richtig in die Steckdose.
	Das Gerät wird nicht mit Spannung versorgt. Es liegt keine Spannung an der Netzsteckdose an.	Testen Sie, ob ein anderes Gerät an dieser Steckdose funktioniert. Wenden Sie sich an einen qualifizierten Elektriker.
Die Lampe funktioniert nicht.	Die Lampe befindet sich im Standby-Modus.	Schließen und öffnen Sie die Tür.
	Die Lampe ist defekt.	Siehe hierzu „Austauschen der Lampe“.
Der Kompressor ist durchgehend in Betrieb.	Die Temperatur ist nicht richtig eingestellt.	Stellen Sie eine höhere Temperatur ein.
	Die Tür wurde nicht richtig geschlossen.	Siehe hierzu „Schließen der Tür“.
	Die Tür wurde zu häufig geöffnet.	Lassen Sie die Tür nicht länger als erforderlich offen.
	Die Temperatur der Lebensmittel ist zu hoch.	Lassen Sie die Lebensmittel auf Raumtemperatur abkühlen, bevor Sie sie in das Gerät legen.

Problem	Mögliche Ursache	Abhilfe
	Die Raumtemperatur ist zu hoch.	Senken Sie die Raumtemperatur.
Wasser fließt an der Rückwand des Kühlschranks herunter.	Beim automatischen Abtauen fließt das Tauwasser an der Rückwand des Geräts herunter.	Das ist normal.
Wasser fließt in den Kühlschrank.	Der Wasserablauf ist verstopft.	Reinigen Sie den Wasserablauf.
	Die eingelagerten Lebensmittel verhindern, dass das Wasser in den Wassersammler fließt.	Stellen Sie sicher, dass das Kühlgut nicht die Rückwand berührt.
Wasser fließt auf den Boden.	Das Tauwasser läuft nicht in die Verdampferschale über dem Kompressor.	Befestigen Sie den Tauwasserablauf an der Verdampferschale.
Die Temperatur im Gerät ist zu niedrig.	Der Temperaturregler ist nicht richtig eingestellt.	Stellen Sie eine höhere Temperatur ein.
Die Temperatur im Gerät ist zu hoch.	Der Temperaturregler ist nicht richtig eingestellt.	Stellen Sie eine niedrigere Temperatur ein.
	Es wurden zu viele Produkte auf einmal eingelegt.	Legen Sie weniger Produkte auf einmal ein.
Die Temperatur im Kühlschrank ist zu hoch.	Die Kaltluft kann im Gerät nicht zirkulieren.	Stellen Sie sicher, dass die Kaltluft im Gerät zirkulieren kann.
Die Temperatur im Gefrierraum ist zu hoch.	Die Lebensmittel liegen zu dicht aneinander.	Lagern Sie die Lebensmittel so, dass die Kaltluft im Gerät zirkulieren kann.
Die Temperaturanzeige zeigt oben oder unten ein Quadrat an.	Beim Messen der Temperatur ist ein Fehler aufgetreten.	Bitte wenden Sie sich an Ihren Kundendienstmitarbeiter (das Kühlsystem hält zwar die eingelagerten Lebensmittel weiterhin kühl, doch eine Temperatureinstellung ist nicht mehr möglich).
DEMO erscheint im Display.	Das Gerät befindet sich im Demo-Modus (DEMO)..	Halten Sie die Lichttaste ca. 10 Sekunden gedrückt, bis ein langer Signalton ertönt und das Display für eine kurze Zeit ausgeschaltet wird. Das Gerät arbeitet wieder normal.

6.1 Austauschen der Lampe

Das Gerät ist mit einer langlebigen LED-Lampe ausgestattet.

Die Beleuchtung darf nur von einem Fachmann ausgetauscht werden. Wenden Sie sich hierzu an den Kundendienst.

6.2 Schließen der Tür

1. Reinigen Sie die Türdichtungen.
2. Stellen Sie die Tür nach Bedarf ein. Siehe hierzu „Montage“.
3. Ersetzen Sie die defekten Türdichtungen, falls erforderlich. Wenden Sie sich hierzu an den Kundendienst.

7. MONTAGE

WARNUNG!
Lesen Sie bitte die "Sicherheitshinweise" sorgfältig vor der Aufstellung des Geräts durch, um Gefahren für Sie selbst zu vermeiden und einen korrekten Betrieb des Geräts zu gewährleisten.

7.1 Aufstellung

Installieren Sie dieses Gerät an einem Ort, an dem die Umgebungstemperatur mit der Klimaklasse übereinstimmt, die auf dem Typschild des Geräts angegeben ist:

Klima-klasse	**Umgebungstemperatur**
SN	+10°C bis + 32°C
N	+16°C bis + 32°C
ST	+16°C bis + 38°C
T	+16°C bis + 43°C

7.2 Elektrischer Anschluss

Kontrollieren Sie vor der ersten Benutzung des Gerätes, ob die Netzspannung und -frequenz Ihres Hausanschlusses mit den auf dem Typenschild angegebenen Anschlusswerten übereinstimmen.
Das Gerät muss geerdet sein. Zu diesem Zweck ist die Netzkabelsteckdose mit einem Schutzkontakt ausgestattet. Falls die Steckdose Ihres Hausanschlusses nicht geerdet sein sollte, lassen Sie das Gerät bitte gemäß den geltenden Vorschriften erden und fragen Sie dafür einen qualifizierten Elektriker.
Der Hersteller übernimmt keinerlei Haftung für Schäden oder Verletzungen, die durch Missachtung der oben genannten Sicherheitshinweise entstehen.
Das Gerät entspricht den EU- Richtlinien.

7.3 Wechsel des Türanschlags

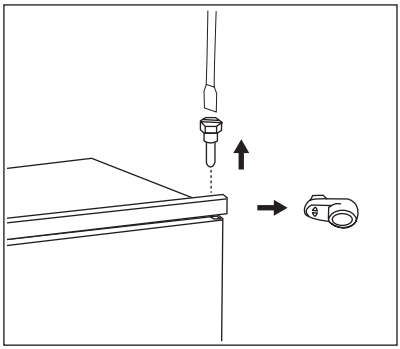

Die Tür des Geräts öffnet sich nach rechts. Wenn die Tür sich nach links öffnen soll, gehen Sie vor der Montage des Geräts bitte nach den folgenden Anweisungen vor:

- Lösen und entfernen Sie den oberen Bolzen.
- Entfernen Sie die obere Tür.
- Nehmen Sie das Distanzstück ab.

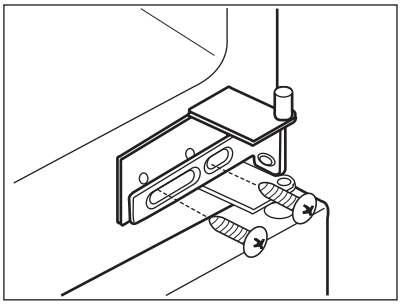

- Lösen Sie das mittlere Scharnier.
- Entfernen Sie die untere Tür.

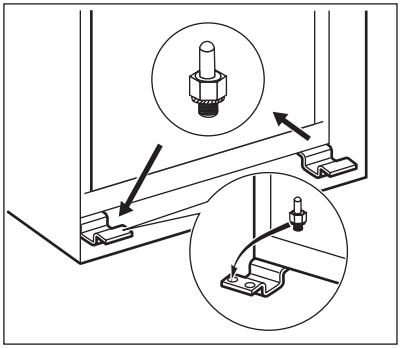

- Lösen und entfernen Sie den unteren Bolzen.

Auf der gegenüberliegenden Seite:

- Ziehen Sie den unteren Bolzen fest.
- Bringen Sie die untere Tür an.
- Ziehen Sie das mittlere Scharnier fest.
- Setzen Sie das Distanzstück ein.
- Bringen Sie die obere Tür an.
- Ziehen Sie den oberen Bolzen fest.

7.4 Anforderungen an die Belüftung

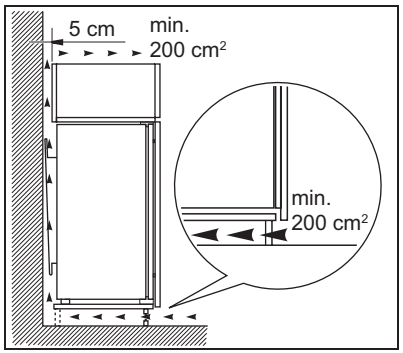

Hinter dem Gerät muss genug Platz für eine ausreichende Luftzirkulation sein.

7.5 Installation des Geräts

Gehen Sie wie folgt vor:

VORSICHT!
Vergewissern Sie sich, dass sich das Netzkabel des Gerätes frei bewegen kann.

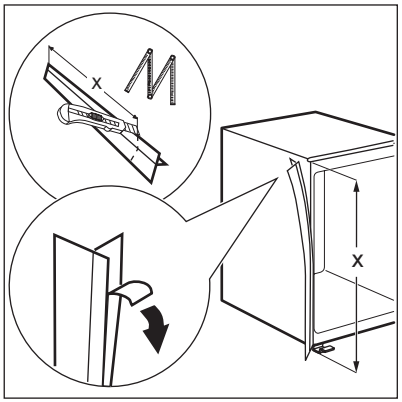

Schneiden Sie bei Bedarf den Dichtungsstreifen zu und bringen Sie ihn, wie in der Abbildung gezeigt, am Gerät an.

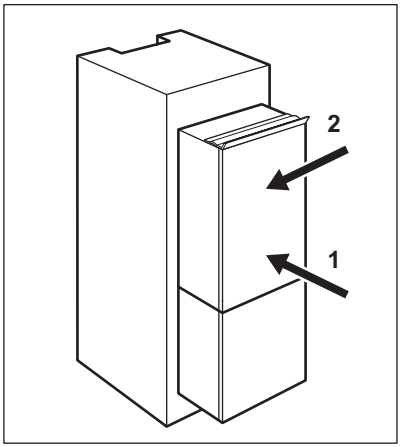

Setzen Sie das Gerät in die Einbaunische.
Schieben Sie das Gerät in Pfeilrichtung (1), bis die obere Spaltabdeckung am Küchenmöbel anliegt.
Schieben Sie das Gerät auf der den Scharnieren gegenüberliegenden Seite in Pfeilrichtung (2) soweit wie möglich gegen die Seitenwand des Küchenmöbels.

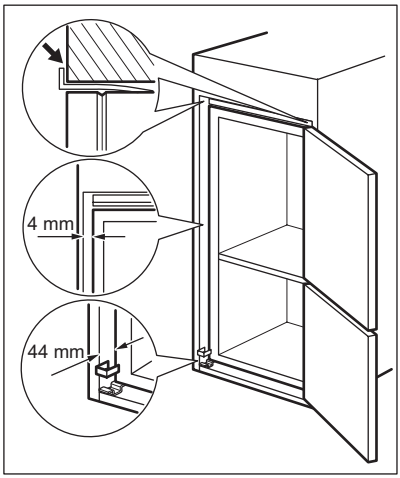

Richten Sie das Gerät in der Einbaunische aus.
Vergewissern Sie sich, dass der Abstand zwischen dem Gerät und der Schrankvorderkante 44 mm beträgt.
Mit der unteren Scharnierabdeckung (im Beipack) können Sie sicherstellen, dass der Abstand zwischen dem Gerät und dem Küchenmöbel richtig ist.
Achten Sie darauf, dass der Abstand zwischen dem Gerät und dem Schrank 4 mm beträgt.
Öffnen Sie die Tür. Stecken Sie die untere Scharnierabdeckung auf.

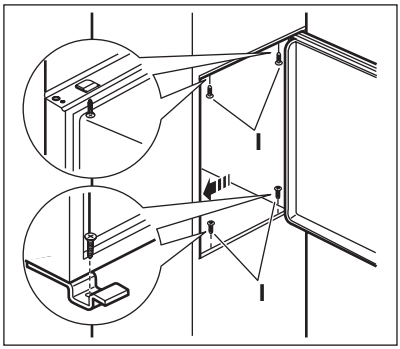

Befestigen Sie das Gerät mit 4 Schrauben in der Einbaunische.

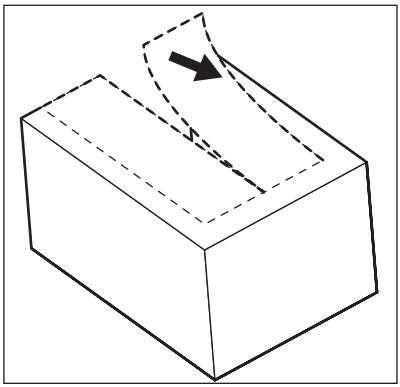

Entfernen Sie das entsprechende Teil aus der Scharnierabdeckung (E). Achten Sie darauf, im Falle eines rechten Scharniers Teil DX bzw. bei einem gegenüberliegenden Scharnier Teil SX zu entfernen.

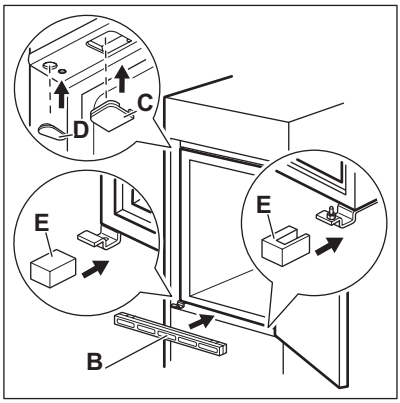

Setzen Sie die beiliegenden Abdeckkappen (C, D) in die Befestigungs- und Scharnierlöcher ein.
Bauen Sie das Belüftungsgitter (B) ein.
Stecken Sie die Scharnierabdeckungen (E) auf das Scharnier auf.

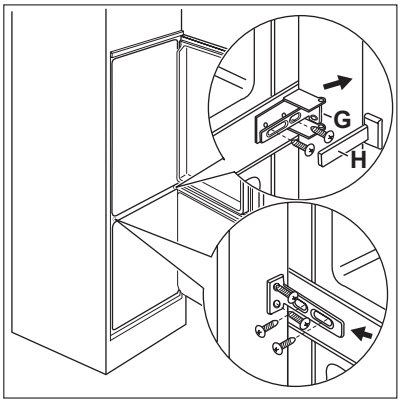

Schließen Sie das Gerät seitlich wie folgt an das Küchenmöbel an:

1. Lösen Sie die Schrauben von Teil (G) und verschieben Sie Teil (G) zur Küchenmöbel-Seitenwand.
2. Ziehen Sie die Schrauben vom Teil (G) erneut fest.
3. Befestigen Sie Teil (H) am Teil (G).

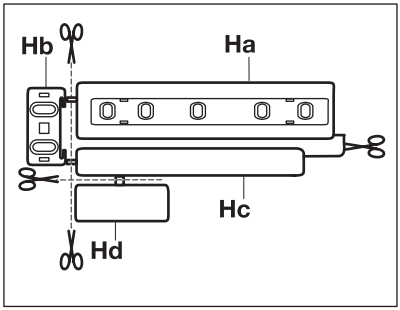

Trennen Sie die Teile (Ha), (Hb), (Hc) und (Hd) ab.

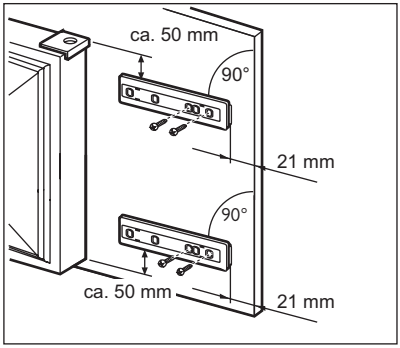

Montieren Sie die Führungsschiene (Ha) an der Innenseite der Tür des Küchenmöbels.

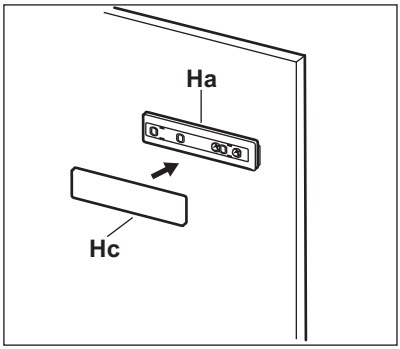

Drücken Sie das Teil (Hc) auf das Teil (Ha).

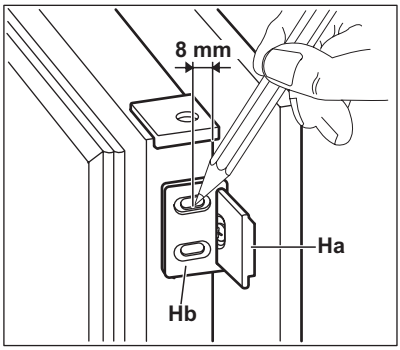

Öffnen Sie die Gerätetür und die Möbeltüre in einem Winkel von 90°.
Setzen Sie das Führungsstück (Hb) in die Führungsschiene (Ha) ein.
Halten Sie die Gerätetür an die Tür des Küchenmöbels, und markieren Sie die Bohrungen.

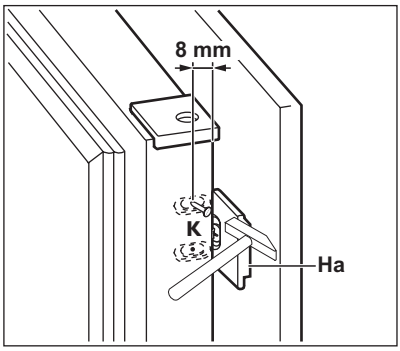

Nehmen Sie die Halterungen wieder ab.
Markieren Sie 8 mm ab der Türaußenkante die Stelle, an der der Nagel (K) eingesetzt werden muss.

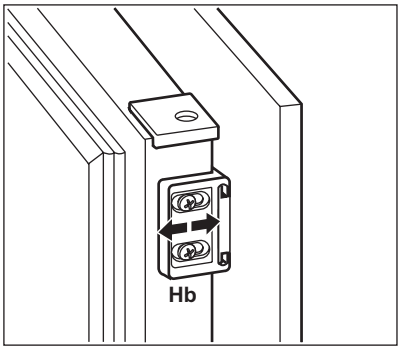

Setzen Sie das Führungsstück erneut auf die Führungsschiene und schrauben Sie es mit den mitgelieferten Schrauben fest.
Richten Sie die Tür des Einbaumöbels und die Gerätetür mit dem Führungsstück (Hb) aus.

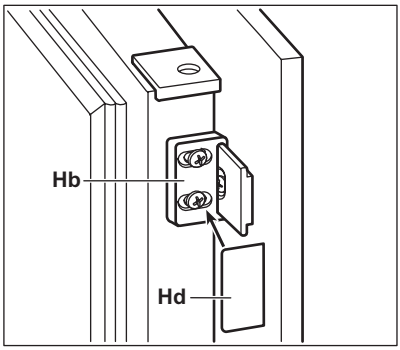

Drücken Sie Abdeckung (Hd) auf das Führungsstück (Hb).
Führen Sie eine Endkontrolle durch, um sicherzustellen, dass:

- Alle Schrauben fest angezogen sind.
- Der Dichtungsstreifen sicher am Gerät befestigt ist.
- Die Tür korrekt öffnet und schließt.

8. GERÄUSCHE

Während das Gerät in Betrieb ist, entstehen bestimmte Geräusche (Kompressor und Kühlkreislauf).

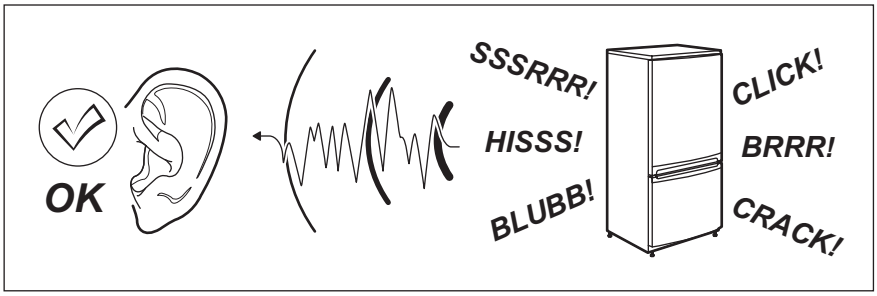

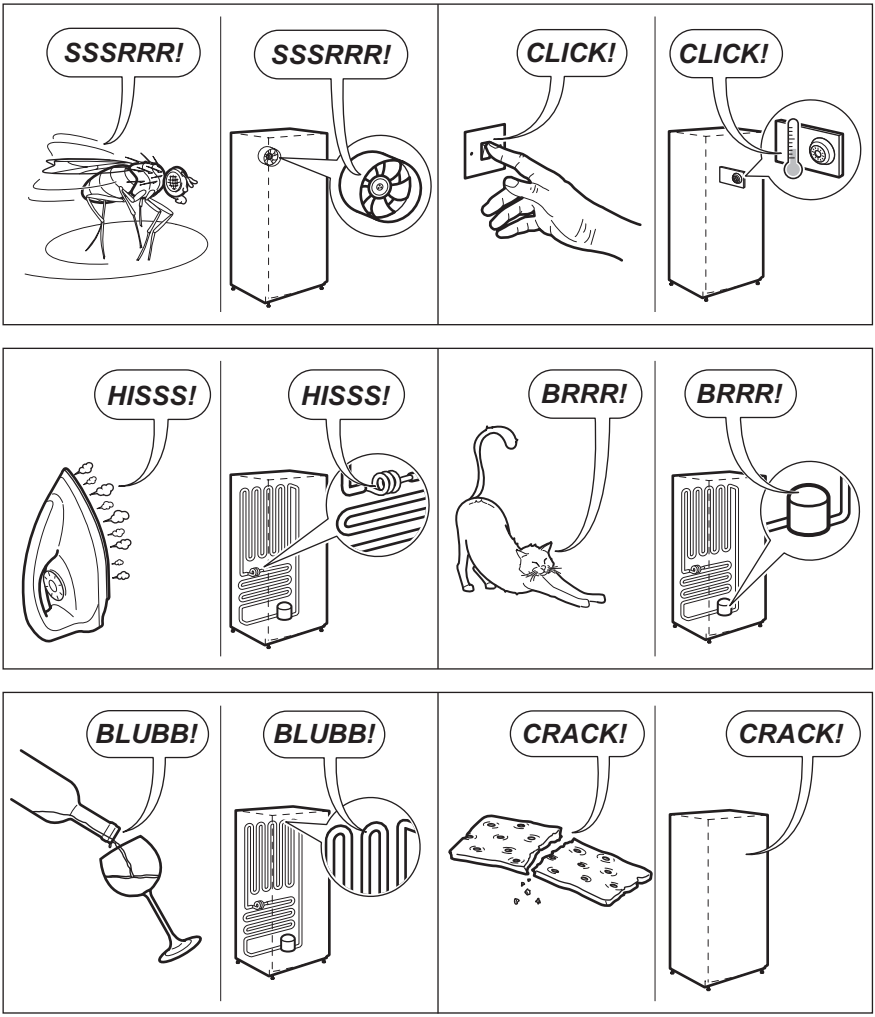
SSSRRR!
SSSRRR!
CLICK!
CLICK!
HISSS!
HISSS!
BRRR!
BRRR!
BLUBB!
BLUBB!
CRACK!
CRACK!

9. TECHNISCHE DATEN

Abmessung der Aussparung		
	Höhe	1780 mm
	Breite	560 mm
	Tiefe	550 mm
Ausfalldauer		21 h
Spannung		230-240 V
Frequenz		50 Hz

Die technischen Informationen befinden sich auf dem Typenschild innen links im Gerät sowie auf der Energieplakette.

10. UMWELTTIPPS

Recyceln Sie Materialien mit dem Symbol . Entsorgen Sie die Verpackung in den entsprechenden Recyclingbehältern. Recyceln Sie zum Umwelt- und Gesundheitsschutz elektrische und elektronische Geräte. Entsorgen Sie Geräte mit diesem Symbol nicht mit dem Hausmüll. Bringen Sie das Gerät zu Ihrer örtlichen Sammelstelle oder wenden Sie sich an Ihr Gemeindeamt.

ÍNDICE

1. INSTRUÇÕES DE SEGURANÇA 26
2. PAINEL DE CONTROLO 28
3. UTILIZAÇÃO DIÁRIA 31
4. SUGESTÕES E CONSELHOS ÚTEIS 34
5. MANUTENÇÃO E LIMPEZA 36
6. O QUE FAZER SE... 37
7. INSTALAÇÃO 39
8. RUÍDOS 45
9. DADOS TÉCNICOS 47

ESTAMOS A PENSAR EM SI

Obrigado por ter adquirido um aparelho Electrolux. Escolheu um produto que traz consigo décadas de experiência profissional e inovação. Engenhoso e elegante, foi concebido a pensar em si. Assim, quando o utilizar, terá a tranquilidade de quem sabe que terá sempre óptimos resultados.

Bem-vindo(a) à Electrolux.

Visite o nosso website para:

Resolver problemas e obter conselhos de utilização, catálogos e informações sobre serviços:
www.electrolux.com

Registar o seu produto para beneficiar de um serviço melhor:
www.electrolux.com/productregistration

Adquirir acessórios, consumíveis e peças de substituição originais para o seu aparelho:
www.electrolux.com/shop

APOIO AO CLIENTE E ASSISTÊNCIA

Recomendamos a utilização de peças de substituição originais.
Quando contactar a Assistência, certifique-se de que tem os seguintes dados disponíveis.
A informação encontra-se na placa de características. Modelo, PNC, Número de Série.

Aviso / Cuidado - Informações de segurança.

Informações gerais e conselhos úteis

Informações ambientais

Sujeito a alterações sem aviso prévio.

1. ⚠ INSTRUÇÕES DE SEGURANÇA

Para a sua própria segurança e para garantir uma utilização correcta, antes de instalar e usar o aparelho pela primeira vez, leia atentamente este manual do utilizador, incluindo as suas sugestões e advertências. Para evitar erros e acidentes desnecessários, é importante que todas as pessoas que utilizam o aparelho conheçam o seu funcionamento e as características de segurança. Guarde estas instruções e certifique-se de que elas acompanham o aparelho em caso de transferência ou venda, para que todos os que venham a usá-lo estejam devidamente informados quanto à sua utilização e segurança.
Para sua segurança e da propriedade, guarde as precauções destas instruções de utilização, uma vez que o fabricante não é responsável pelos danos causados por omissão.

1.1 Segurança para crianças e pessoas vulneráveis

- Este aparelho não se destina a ser utilizado por pessoas (incluindo crianças) com capacidades físicas, sensoriais ou mentais reduzidas ou sem experiência e conhecimento, excepto se lhes tiver sido dada supervisão ou instrução relativa à utilização do aparelho por uma pessoa responsável pela sua segurança.

  As crianças devem ser vigiadas para assegurar que não brincam com o aparelho.
- Mantenha todas as embalagens fora do alcance das crianças. Existe o risco de asfixia.
- Se eliminar o aparelho retire a ficha da tomada, corte o cabo eléctrico (o mais perto do aparelho possível) e retire a porta para evitar que crianças a brincar sofram choques eléctricos ou se fechem dentro do aparelho.
- Se este aparelho, com vedantes de porta magnéticos for substituir um aparelho mais velho com fecho de mola (lingueta) na porta ou tampa, certifique-se de que o fecho de mola está desactivado antes de eliminar o velho aparelho. Tal irá evitar que se torne numa armadilha fatal para uma criança.

1.2 Segurança geral

⚠ **ADVERTÊNCIA**

Mantenha desobstruídas as aberturas de ventilação do aparelho ou da estrutura onde este se encontra encastrado.

- O aparelho destina-se à conservação de alimentos e/ou bebidas em ambiente doméstico normal e noutros ambientes semelhantes, como:
  - áreas de cozinha destinadas ao pessoal em lojas, escritórios e outros ambientes de trabalho;
  - turismo rural e utilização por clientes de hotéis, motéis e outros ambientes do tipo residencial;
  - ambientes do tipo residencial com dormida e pequeno-almoço;
  - catering e ambientes semelhantes não comerciais.
- Não utilize um dispositivo mecânico ou qualquer meio artificial para acelerar o processo de descongelação.
- Não utilize outros aparelhos eléctricos (como máquinas de fazer gelados) dentro dos aparelhos de refrigeração, excepto se estiverem aprovados para esse fim pelo fabricante.
- Não danifique o circuito de refrigeração.
- O circuito de refrigeração do aparelho contém isobutano (R600a), um gás natural com um alto nível de compatibilidade ambiental mas que é inflamável.

  Durante o transporte e a instalação do aparelho, certifique-se de que nenhum dos componentes do circuito de refrigeração fica danificado.

  Se o circuito de refrigeração for danificado:
  - evite chamas vivas e fontes de ignição
  - ventile totalmente a divisão onde o aparelho se encontra
- É perigoso alterar as especificações ou modificar este produto de qualquer for-

ma. Quaisquer danos no cabo poderão provocar um curto-circuito, incêndio e/ou choque eléctrico.

ADVERTÊNCIA
A substituição de qualquer componente eléctrico (cabo de alimentação, ficha, compressor) tem de ser efectuada por um agente de assistência certificado ou por pessoal técnico qualificado, para evitar perigos.

1. Não é permitido prolongar o cabo de alimentação com extensões.
2. Certifique-se de que a ficha não fica esmagada ou danificada pela parte de trás do aparelho. Uma ficha esmagada ou danificada pode sobreaquecer e causar um incêndio.
3. Certifique-se de que a ficha do aparelho fica facilmente acessível.
4. Não puxe o cabo de alimentação.
5. Se a tomada eléctrica estiver solta, não introduza a ficha. Existe o risco de choque eléctrico ou incêndio.
6. O aparelho não deve funcionar sem a tampa da lâmpada (se prevista) de iluminação interior.

- Este aparelho é pesado. Tenha cuidado quando o deslocar.
- Não retire os itens do compartimento do congelador, nem toque neles, se estiver com as mãos húmidas/molhadas, pois pode sofrer abrasões na pele ou queimaduras provocadas pelo gelo.
- Evite a exposição prolongada do aparelho à luz solar directa.
- As lâmpadas (se previstas) utilizadas neste aparelho são lâmpadas especiais, seleccionadas apenas para electrodomésticos. Não são adequadas para iluminação doméstica.

1.3 Utilização diária

- Não coloque panelas quentes nas partes de plástico do aparelho.
- Não guarde gases ou líquidos inflamáveis no aparelho, porque podem explodir.
- Não coloque alimentos directamente em frente à saída de ar na parede traseira. (Se o aparelho for do tipo Frost Free - sem gelo)
- Depois de descongelados, os alimentos não devem ser recongelados.
- Guarde alimentos congelados pré-embalados de acordo com as instruções do fabricante do alimento congelado.
- As recomendações de armazenamento dos fabricantes do aparelho devem ser estritamente cumpridas. Consulte as respectivas instruções.
- Não coloque bebidas gaseificadas dentro do congelador, uma vez que cria pressão no recipiente, podendo fazer com que expluda, provocando danos no aparelho.
- Os gelados de gelo podem provocar queimaduras de gelos se forem consumidos imediatamente depois de retirados do aparelho.

1.4 Limpeza e manutenção

- Antes da manutenção, desligue o aparelho e retire a ficha da tomada.
- Não limpe o aparelho com objectos de metal.
- Não utilize objectos afiados para remover o gelo do aparelho. Utilize um raspador de plástico.
- Inspeccione regularmente o orifício de descarga do frigorífico para presença de água descongelada. Se necessário, limpe o orifício de descarga. Se o orifício estiver bloqueado, a água irá acumular na parte inferior do aparelho.

1.5 Instalação

Para efectuar a ligação eléctrica, siga atentamente as instruções fornecidas nos parágrafos específicos.

- Desembale o aparelho e verifique se existem danos. Não ligue o aparelho se estiver danificado. Em caso de danos, informe imediatamente o local onde o adquiriu. Nese caso, guarde a embalagem.
- É recomendável aguardar pelo menos duas horas antes de ligar o aparelho, para permitir que o óleo regresse ao compressor.

- Assegure uma circulação de ar adequada à volta do aparelho, caso contrário pode provocar sobreaquecimento. Para garantir uma ventilação suficiente, siga as instruções relevantes para a instalação.
- Sempre que possível, a traseira do aparelho deve ficar virada para uma parede para evitar toques nas partes quentes (compressor, condensador) e possíveis queimaduras.
- Não coloque o aparelho perto de radiadores ou fogões.
- Certifique-se de que a ficha de alimentação fica acessível após a instalação do aparelho.
- Ligue apenas a uma fonte de água potável (se a ligação de água estiver prevista).

1.6 Assistência

- Quaisquer trabalhos eléctricos necessários para a manutenção do aparelho devem ser efectuados por um electricista qualificado ou pessoa competente.
- A manutenção deste produto deve ser efectuada por um Centro de Assistência autorizado, o qual deverá utilizar apenas peças sobressalentes originais.

1.7 Protecção ambiental

Este aparelho não contém gases que possam danificar a camada de ozono, tanto no circuito refrigerante como nos materiais de isolamento. O aparelho não deverá ser eliminado juntamente com o lixo doméstico. A espuma de isolamento contém gases inflamáveis: o aparelho deverá ser eliminado de acordo com as normas aplicáveis que pode obter junto das autoridades locais. Evite danificar a unidade de arrefecimento, especialmente na parte traseira, perto do permutador de calor. Os materiais utilizado neste aparelho marcados pelo símbolo ♺ são recicláveis.

2. PAINEL DE CONTROLO

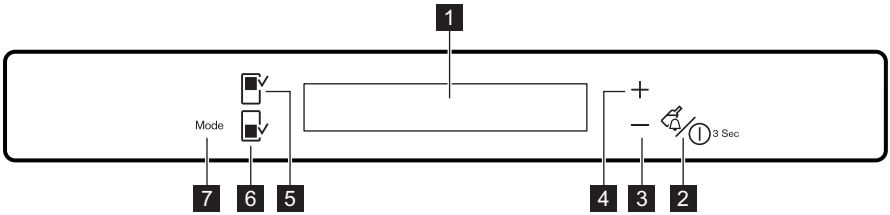

1 Display
2 Botão Drink Chill e botão ON/OFF do aparelho
3 Botão de diminuição da temperatura
4 Botão de aumento da temperatura
5 Botão do compartimento do frigorífico
6 Botão do compartimento do congelador
7 Botão Mode

É possível alterar o som predefinido dos botões para outro mais audível premindo simultaneamente o botão Mode e o botão de diminuição da temperatura durante alguns segundos. A alteração é reversível.

2.1 Display

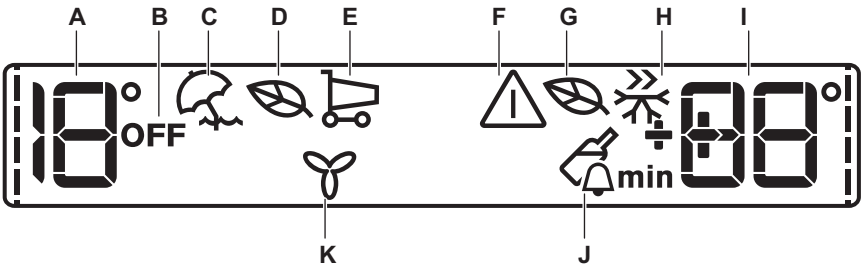

A) Indicador de temperatura do frigorífico
B) Indicador de frigorífico desligado (OFF)
C) Modo Férias
D) EcoMode do frigorífico
E) ShoppingMode
F) Indicador de alarme
G) EcoMode do congelador
H) Modo FastFreeze
I) Indicador de temperatura do congelador
J) Modo DrinksChill
K) Modo FreeStore

Após a selecção do compartimento do frigorífico ou do congelador, as animações ---- iniciam. Após a selecção da temperatura, as animações ficam intermitentes por alguns minutos.

2.2 Ligar o aparelho

Para ligar o aparelho, efectue os seguintes passos:

1. Ligue a ficha do aparelho à tomada eléctrica.
2. Os indicadores de temperatura mostram a temperatura predefinida.

Se o display indicar DEMO, o aparelho está em modo de demonstração: consulte o parágrafo “O QUE FAZER SE...”.
Para seleccionar uma temperatura diferente, consulte “Regulação da temperatura”.

2.3 Desligar o frigorífico

Para desligar o frigorífico:

1. Prima o botão Fridge Compartment durante alguns segundos.
2. Aparece o indicador OFF do frigorífico.

2.4 Ligar o frigorífico

Para ligar o frigorífico:

1. Prima o botão Fridge Compartment.
   O indicador OFF do frigorífico apaga-se.

Para seleccionar uma temperatura diferente, consulte “Regulação da temperatura”.

2.5 Desligar

Para desligar o aparelho, efectue os passos seguintes:

1. Prima o botão ON/OFF do aparelho durante 3 segundos.
2. O display desliga-se.
3. Para desligar o aparelho da corrente, desligue a ficha da tomada eléctrica.

2.6 Regulação da temperatura

Seleccione o compartimento do frigorífico ou do congelador.
Prima o botão da temperatura para definir a temperatura.
Temperatura predefinida:

- +4 °C para o frigorífico
- -18 °C para o congelador

Os indicadores de temperatura mostram a temperatura definida.

A temperatura definida será alcançada dentro de 24 horas.

Após uma falha de energia, a temperatura definida permanece memorizada.

2.7 Modo Férias

Esta função permite manter o frigorífico fechado e vazio durante um longo período de férias sem a formação de maus odores.

O compartimento do frigorífico deve estar vazio quando a função Férias estiver activada.

Para activar a função:

1. Prima o botão Mode até aparecer o ícone correspondente.

   O indicador de temperatura do frigorífico apresenta a temperatura seleccionada.

Para desactivar a função:

1. Prima o botão Mode para seleccionar outra função ou nenhuma.

A função desactiva-se se seleccionar uma temperatura diferente para o frigorífico.

2.8 EcoMode para os compartimentos do frigorífico e do congelador

Para optimizar a conservação dos alimentos, seleccione EcoMode.
Para activar a função:

1. Seleccione o compartimento do frigorífico ou do congelador.
2. Prima o botão Mode até aparecer o ícone correspondente.

   O indicador de temperatura apresenta a temperatura seleccionada:

   – para o frigorífico: +4 °C
   – para o congelador: -18 °C

Para desactivar a função:

1. Seleccione o compartimento do frigorífico ou do congelador.
2. Prima o botão Mode para seleccionar outra função ou nenhuma.

A função desactiva-se se seleccionar uma temperatura diferente.

2.9 ShoppingMode

Se necessitar de guardar muitos alimentos que estejam à temperatura ambiente, por exemplo, após fazer as compras, sugerimos que active a função ShoppingMode para arrefecer os produtos mais rapidamente e evitar aquecer os outros alimentos que já estejam no frigorífico.
Para activar a função:

1. Prima o botão Mode até aparecer o ícone correspondente.

A função ShoppingMode é desactivada automaticamente cerca de 6 horas depois.
Para desactivar a função antes do seu fim automático:

1. Prima o botão Mode para seleccionar outra função ou nenhuma.

A função desactiva-se se seleccionar uma temperatura diferente para o frigorífico.

2.10 Modo FastFreeze

Para activar a função:

1. Seleccione o compartimento do congelador.
2. Prima o botão Mode até aparecer o ícone correspondente.

Esta função pára automaticamente após 52 horas.
Para desactivar a função antes do seu fim automático:

1. Seleccione o compartimento do congelador.
2. Prima o botão Mode para seleccionar outra função ou nenhuma.

A função é desligada se for seleccionada uma temperatura diferente para o congelador.

2.11 Modo DrinksChill

O modo DrinksChill permite definir um alarme sonoro para uma determinada hora, sendo útil, por exemplo, quando uma receita requer o arrefecimento de uma mistura durante um determinado período de tempo ou quando é necessário um aviso para não se esquecer das garrafas colocadas no congelador para um arrefecimento rápido.
Para ligar a função:

1. Prima o botão DrinkChill .

O indicador DrinksChill é apresentado.

O Temporizador mostra o valor definido (30 minutos).

2. Prima o botão de diminuição da temperatura ou o botão de aumento da temperatura para mudar o valor definido no Temporizador entre 1 e 90 minutos.
3. O Temporizador começa a piscar (min).

No final da contagem decrescente, o indicador DrinksChill fica intermitente e é emitido um alarme sonoro:

1. Retire as bebidas que tiver colocado no compartimento do congelador.
2. Prima o botão DrinkChill para desligar o som e terminar a função.

É possível desactivar a função em qualquer momento durante a contagem decrescente:

1. Prima o botão DrinkChill.
2. O indicador DrinksChill apaga-se.

É possível alterar o tempo durante a contagem decrescente e no final, premindo o botão de diminuição da temperatura e o botão de aumento da temperatura.

2.12 Alarme de temperatura elevada

Um aumento da temperatura no compartimento do congelador (por exemplo, devido a uma falha de alimentação) é indicado por:

- intermitência do alarme e indicadores de temperatura do congelador
- activação do alarme sonoro.

Para reiniciar o alarme:

1. Prima qualquer botão.
2. O alarme sonoro desliga-se.
3. O indicador de temperatura do frigorífico apresenta a temperatura mais elevada atingida durante alguns segundos. Em seguida, apresenta novamente a temperatura regulada.
4. O indicador de alarme continua a piscar até o restabelecimento das condições normais.

Quando o alarme é restabelecido o indicador de alarme apaga-se.

2.13 Alarme de porta aberta

Ouve-se um sinal acústico se a porta permanecer aberta durante alguns minutos. As condições do alarme de porta aberta são indicadas por:

- indicador de Alarme intermitente
- alarme sonoro acústico

Quando as condições normais são restabelecidas (porta fechada), o alarme pára. Durante o alarme, o alarme sonoro pode ser desligado premindo qualquer botão.

2.14 Modo FreeStore

Para activar a função:

1. Prima o botão Mode até aparecer o ícone correspondente.

Para desactivar a função:

1. Prima o botão Mode para seleccionar outra função ou nenhuma.

Se a função for activada automaticamente, o indicador FreeStore não será apresentado (consulte “Utilização diária”).
A activação do modo FreeStore aumenta o consumo de energia.

3. UTILIZAÇÃO DIÁRIA

3.1 Limpeza do interior

Antes de utilizar o aparelho pela primeira vez, limpe o interior e todos os acessórios com água morna e detergente neutro, para remover o cheiro típico de um produto novo, e seque minuciosamente.

Não utilize detergentes ou pós abrasivos, pois estes produtos danificam o acabamento.

Se o visor indicar DEMO, o aparelho está em modo de demonstração: consulte o parágrafo "O QUE FAZER SE...".

3.2 Congelação de alimentos frescos

O compartimento congelador é adequado para a congelação de alimentos frescos e para a conservação a longo prazo de alimentos congelados e ultracongelados.
Para congelar alimentos frescos, active a função Action Freeze, pelo menos, 24 horas antes de colocar os alimentos a congelar no compartimento congelador.
Coloque os alimentos frescos a congelar na parte superior do congelador, pois este é o ponto mais frio.
A quantidade máxima de alimentos que podem ser congelados em 24 horas está indicada na **chapa de quantidades**, uma etiqueta presente no interior do aparelho.
O processo de congelamento demora 24 horas: durante este período, não introduza novos alimentos a congelar.

3.3 Armazenamento de alimentos congelados

Quando ligar pela primeira vez ou após um período sem utilização, antes de colocar os produtos no compartimento, deixe o aparelho em funcionamento durante no mínimo 2 horas nas definições mais elevadas.

Em caso de descongelação acidental, por exemplo, devido a falta de electricidade, se a alimentação estiver desligada por mais tempo que aquele mostrado na tabela de características técnicas em "tempo de reinício", os alimentos descongelados têm de ser consumidos rapidamente ou cozinhados imediatamente e depois, novamente congelados (depois de arrefecerem).

3.4 Descongelação

Antes de serem utilizados, os alimentos congelados e ultra-congelados podem ser descongelados no compartimento do frigorífico ou à temperatura ambiente, dependendo do tempo disponível para esta operação.
Os artigos pequenos podem ser cozinhados ainda congelados, directamente do congelador: neste caso, a confecção demora mais tempo.

3.5 Produção de cubos de gelo

Este aparelho possui um ou mais tabuleiros para a produção de cubos de gelo. Encha estes tabuleiros com água, de seguida coloque-os no compartimento do congelador.

Não utilize instrumentos metálicos para remover os tabuleiros do congelador.

3.6 Acumuladores de frio

O congelador está equipado com um ou mais acumuladores de frio; estes aumentam o tempo de manutenção dos alimentos em caso de falha de corrente eléctrica ou de avaria.

3.7 Indicador de temperatura

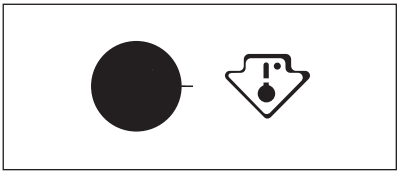

Este aparelho é vendido em França.
De acordo com os regulamentos em vigor neste país, tem de estar equipado com um dispositivo especial (ver figura) colocado no compartimento inferior do frigorífico para indicar a zona mais fria.

3.8 Prateleiras móveis

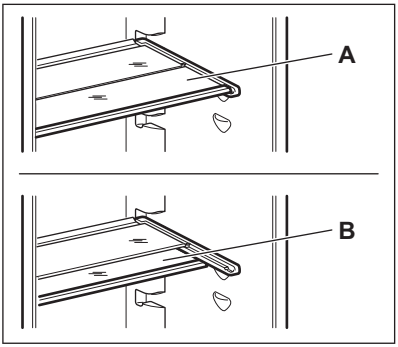

As paredes do frigorífico têm várias calhas que lhe permitem posicionar as prateleiras como preferir.
Para uma melhor utilização do espaço, as meias-prateleiras da frente podem ser colocadas debaixo das prateleiras traseiras.

3.9 Posicionamento das prateleiras da porta

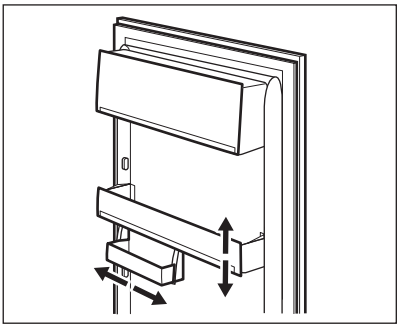

Para permitir o armazenamento de embalagens de alimentos de várias dimensões, as prateleiras da porta podem ser colocadas a diferentes alturas.
Para fazer estes ajustes, proceda do seguinte modo: puxe gradualmente a prateleira na direcção das setas até se soltar e, de seguida, reposicione conforme necessário.

3.10 Controlo de humidade

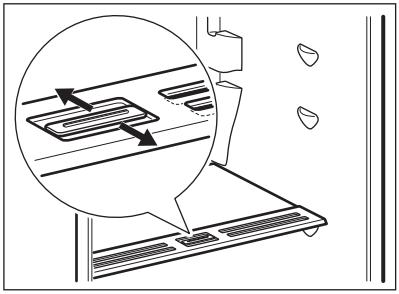

A prateleira de vidro possui um dispositivo de ranhuras (ajustável com uma alavanca deslizante), que permite regular a temperatura na(s) gaveta(s) de legumes.
Quando as ranhuras de ventilação estão fechadas:
o teor natural de humidade dos alimentos armazenados no compartimento de fruta e legumes é preservado durante mais tempo.
Quando as ranhuras de ventilação estão abertas:
uma maior circulação de ar resulta num teor de humidade do ar inferior no compartimento de fruta e legumes.

3.11 FreeStore

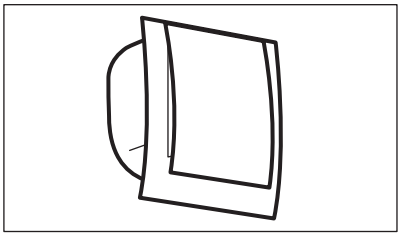

O compartimento do frigorífico está equipado com um dispositivo que permite a refrigeração rápida dos alimentos e uma temperatura mais uniforme no compartimento.
Este dispositivo activa-se automaticamente quando necessário, por exemplo, para uma recuperação rápida da temperatura após a abertura da porta ou quando a temperatura ambiente é demasiado elevada.
Permite-lhe ligar o dispositivo manualmente quando necessário (consulte "Função FreeStore").

O dispositivo FreeStore pára quando a porta é aberta e reinicia de imediato após o fecho da porta.

4. SUGESTÕES E CONSELHOS ÚTEIS

4.1 Conselhos para poupar energia

- Não abra muitas vezes a porta nem a deixe aberta mais tempo do que o necessário.
- Se a temperatura ambiente for alta e o regulador de temperatura se encontrar na definição de baixa temperatura com o aparelho completamente cheio, o compressor pode funcionar continuamente, causando gelo no evaporador. Se isto acontecer, coloque o regulador de temperatura em definições mais quentes, para permitir a descongelação automática, poupando assim no consumo de electricidade.

4.2 Conselhos para a refrigeração de alimentos frescos

Para obter o melhor desempenho:

- não guarde alimentos quentes ou líquidos que se evaporam no frigorífico
- cubra ou embrulhe os alimentos, particularmente se tiverem um cheiro forte
- posicione os alimentos de modo a que o ar possa circular livremente em redor

4.3 Conselhos para a refrigeração

Conselhos úteis:
Carne (todos os tipos) : embrulhe em sacos de politeno e coloque na prateleira de vidro acima da gaveta de vegetais.
Por motivos de segurança, guarde desta forma por um dia ou dois no máximo.
Alimentos cozinhados, pratos frios, etc: estes devem estar cobertos e podem ser colocados em qualquer prateleira.
Fruta e vegetais: estes devem ser minuciosamente limpos e colocados nas gavetas especiais fornecidas.
Manteiga e queijo: estes devem ser colocados em recipientes herméticos especiais ou embrulhados em folha de alumínio ou sacos de politeno para excluir o máximo de ar possível.
Garrafas de leite: estas devem ter uma tampa e devem ser armazenadas na prateleira de garrafas na porta.
Bananas, batatas, cebolas e alho, se não estiverem embalados, não devem ser guardados no frigorífico.

4.4 Conselhos para a congelação

Para o ajudar a tirar partido do processo de congelação, eis alguns conselhos importantes:

- a quantidade máxima de alimentos que pode ser congelada em 24h. está mostrada na placa de dados;
- O processo de congelamento demora 24 horas. Não devem ser adicionados mais alimentos para congelação durante este período;
- congele apenas alimentos de alta qualidade, frescos e extremamente limpos;
- Prepare os alimentos em pequenas quantidades para permitir que sejam rápida e completamente congeladas e para tornar possível subsequentemente descongelar apenas a quantidade necessária;
- embrulhe os alimentos em folha de alumínio ou politeno e certifique-se de que as embalagens são herméticas;
- Não permita que os alimentos frescos e descongelados entrem em contacto com os alimentos já congelados, evitando assim o aumento de temperatura dos alimentos congelados;
- os alimentos sem gordura são melhores para armazenar que os alimentos com gordura; o sal reduz o tempo de armazenamento dos alimentos;
- a água congela. Se for consumida imediatamente após a remoção do compartimento do congelador, poderá causar queimaduras de gelo na pele;
- é aconselhável que anote a data de congelação em cada embalagem individual para permitir que saiba o tempo de armazenamento.

4.5 Conselhos para o armazenamento de alimentos congelados

Para obter o melhor desempenho deste aparelho, siga estas indicações:

- certifique-se de que os alimentos congelados comercialmente foram armazenados adequadamente pelo vendedor;
- certifique-se de que os alimentos congelados são transferidos do supermercado para o congelador no tempo mais curto possível;
- não abra a porta muitas vezes, nem a deixe aberta mais tempo do que o necessário;
- uma vez descongelados, os alimentos degradam-se rapidamente e não podem voltar a ser congelados;
- não exceda o período de armazenamento indicado pelo produtor dos alimentos.

5. MANUTENÇÃO E LIMPEZA

CUIDADO
Retire a ficha da tomada antes de efectuar qualquer operação de manutenção.

Este aparelho contém hidrocarbonetos na sua unidade de arrefecimento; a manutenção e a recarga devem, por isso, ser efectuadas exclusivamente por técnicos autorizados.

5.1 Limpeza periódica

O equipamento tem de ser limpo regularmente:

- Muitos produtos de limpeza para superfícies de cozinha contêm produtos químicos que podem atacar/danificar os plásticos usados neste aparelho. Por esta razão, utilize um pano macio embebido em água morna e emulsão de detergente neutro para limpar as superfícies internas e externas.

Não utilize detergentes ou pasta abrasiva nas superfícies exteriores, pois estes produtos danificam a tinta ou o revestimento anti-dedadas de aço inoxidável.

- verifique regularmente os vedantes da porta e limpe-os para garantir que estão limpos e sem resíduos.
- lave e seque minuciosamente.
- Limpe o condensador (grelha preta) e o compressor na parte de trás do aparelho com uma escova. Esta operação vai melhorar o desempenho do aparelho e reduzir o consumo de electricidade.

Não puxe, não desloque, nem danifique quaisquer tubos e/ou cabos no interior do aparelho. Tenha cuidado para não danificar o sistema de arrefecimento.

Após a limpeza, volte a ligar o equipamento à tomada de alimentação.

5.2 Períodos de inactividade

Quando o aparelho não é utilizado por longos períodos, observe as seguintes precauções:

- **desligue o aparelho da tomada da electricidade**
- retire todos os alimentos
- descongele (se previsto) e limpe o aparelho e todos os acessórios
- deixe a(s) porta(s) aberta(s) para evitar cheiros desagradáveis.

Se o armário for mantido ligado, peça a alguém para o verificar esporadicamente, para evitar que os alimentos no interior se estraguem em caso de falha eléctrica.

5.3 Descongelar o frigorífico

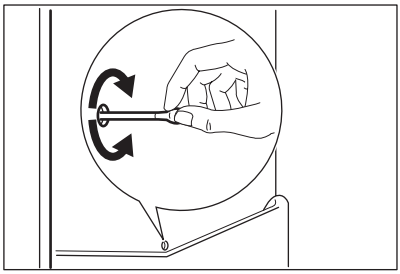

O gelo é automaticamente eliminado do evaporador do compartimento do frigorífico sempre que o compressor motorizado pára, durante o funcionamento normal. A água resultante da descongelação é descarregada por um orifício de descarga para um recipiente especial colocado na parteposterior do aparelho, sobre o compressor motorizado, onde se evapora.
É importante limpar periodicamente o orifício de descarga da água resultante da descongelação, no centro do canal do compartimento do frigorífico, para evitar o transbordamento de água para os alimentos.

5.4 Descongelar o congelador

O compartimento do congelador deste modelo, por sua vez, é do tipo “no frost”. Isto significa que não há qualquer formação de gelo durante o seu funcionamento, quer nas paredes interiores, quer nos alimentos.
A ausência de gelo deve-se à circulação contínua de ar frio no interior do compartimento, accionado por um ventilador controlado automaticamente.

6. O QUE FAZER SE…

ADVERTÊNCIA
Antes da resolução de problemas, retire a ficha da tomada eléctrica. A resolução de problemas que não estejam indicados neste manual só deve ser efectuada por um electricista qualificado ou por uma pessoa competente.

Existem alguns ruídos durante a utilização normal (compressor, circulação de refrigerante).

Problema	Causa possível	Solução
O aparelho não funciona. A lâmpada não funciona.	O aparelho está desligado.	Ligue o aparelho.
	A ficha não está correctamente introduzida na tomada eléctrica.	Ligue a ficha correctamente na tomada eléctrica.
	O aparelho não tem alimentação eléctrica. Não existe voltagem na tomada eléctrica.	Ligue outro aparelho eléctrico na tomada eléctrica. Contacte um electricista qualificado.
A lâmpada não funciona.	A lâmpada está em espera.	Feche e abra a porta.
	A lâmpada está avariada.	Consulte “Substituir a lâmpada”.
O compressor funciona continuamente.	A temperatura não está definida correctamente.	Seleccione uma temperatura mais elevada.
	A porta não está bem fechada.	Consulte “Fechar a porta”.
	A porta foi aberta demasiadas vezes.	Não mantenha a porta aberta mais tempo do que o necessário.
	A temperatura de algum produto está demasiado elevada.	Deixe que a temperatura do produto diminua até à temperatura ambiente antes de o guardar.
	A temperatura ambiente está demasiado elevada.	Reduza a temperatura ambiente.

Problema	Causa possível	Solução
Há água a escorrer na placa traseira do frigorífico.	Durante o processo de descongelação automática, o gelo descongela na placa posterior.	Isto é normal.
Há água que escorre para o frigorífico.	A saída de água está obstruída.	Limpe a saída de água.
	Há produtos a impedir que a água escorra para o colector de água.	Certifique-se de que os produtos não tocam na placa posterior.
Há água a escorrer para o chão.	A saída de água descongelada não está ligada ao tabuleiro de evaporação, por cima do compressor.	Encaixe o tubo de saída de água descongelada no tabuleiro de evaporação.
A temperatura no aparelho está demasiado baixa.	O regulador de temperatura não está bem posicionado.	Seleccione uma temperatura mais elevada.
A temperatura no aparelho está demasiado elevada.	O regulador de temperatura não está bem posicionado.	Seleccione uma temperatura inferior.
	Guardou demasiados produtos ao mesmo tempo.	Guarde menos produtos ao mesmo tempo.
A temperatura no frigorífico está demasiado elevada.	Não há circulação de ar frio no aparelho.	Certifique-se de que o ar frio pode circular no aparelho.
A temperatura no congelador está demasiado elevada.	Os produtos estão demasiado perto uns dos outros.	Armazene os produtos de forma a haver circulação de ar frio.
O visor da temperatura apresenta um quadrado superior ou inferior.	Ocorreu um erro na medição da temperatura.	Entre em contacto com um representante da assistência técnica (o sistema de refrigeração irá continuar a manter os produtos alimentares frios, mas a regulação da temperatura não será possível).
DEMO aparece no visor.	O aparelho está no modo de demonstração (DEMO).	Mantenha o botão da luz premido durante 10 segundos após ouvir um sinal sonoro longo e o visor se apagar por um breve momento: o aparelho começa a funcionar normalmente.

6.1 Substituir a lâmpada

O aparelho está equipado com uma luz LED de longa duração.
Apenas a assistência técnica está autorizada a substituir o dispositivo de iluminação. Contacte o seu Centro de Assistência Técnica.

6.2 Fechar a porta

1. Limpe as juntas da porta.
2. Se necessário, ajuste a porta. Consulte "Instalação".
3. Se necessário, substitua as juntas defeituosas da porta. Contacte o Centro de Assistência Técnica.

7. INSTALAÇÃO

ADVERTÊNCIA
Leia as "Informações de segurança" cuidadosamente para a sua segurança e funcionamento correcto do aparelho antes de o instalar.

7.1 Posicionamento

Instale este aparelho num local com uma temperatura ambiente que corresponde à classe climática indicada na placa de dados do aparelho:

Classe climática	Temperatura ambiente
SN	+10 °C a + 32 °C
N	+16 °C a + 32 °C
ST	+16 °C a + 38 °C
T	+16 °C a + 43 °C

7.2 Ligação eléctrica

Antes de ligar, certifique-se de que a tensão e a frequência indicadas na placa de dados correspondem à fonte de alimentação doméstica.
O aparelho deve ter uma ligação à terra.
A ficha do cabo de alimentação é fornecida com um contacto para este objectivo.
Se a tomada da fonte de alimentação doméstica não estiver ligada à terra, ligue o aparelho a uma ligação à terra separada, em conformidade com as normas actuais, consultando um electricista qualificado.
O fabricante declina toda a responsabilidade caso as precauções de segurança acima não sejam cumpridas.
Este aparelho cumpre com as directivas. E.E.C.

7.3 Reversibilidade da porta

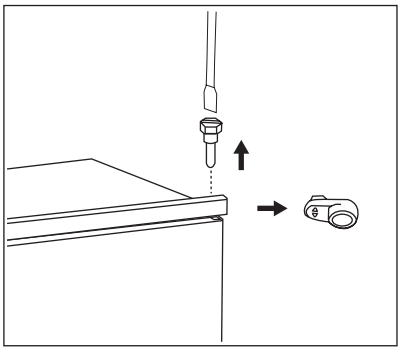

A porta do aparelho abre para a direita. Para abrir a porta para a esquerda, efectue os seguintes passos antes de instalar o aparelho.

- Desaperte e retire o pino superior.
- Remova a porta superior.
- Retire o espaçador.

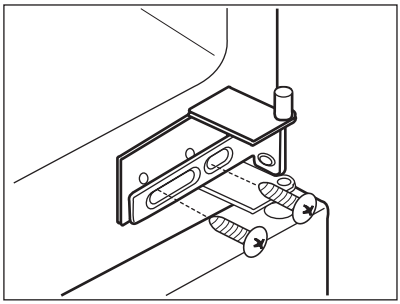

- Desaperte a dobradiça do meio.
- Remova a porta inferior.

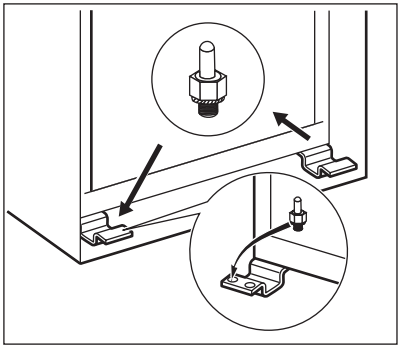

- Desaperte e retire o pino inferior.

No lado oposto:

- Aperte o pino inferior.
- Instale a porta inferior.
- Aperte a dobradiça do meio.
- Instale o espaçador.
- Instale a porta superior.
- Aperte o pino superior.

7.4 Requisitos de ventilação

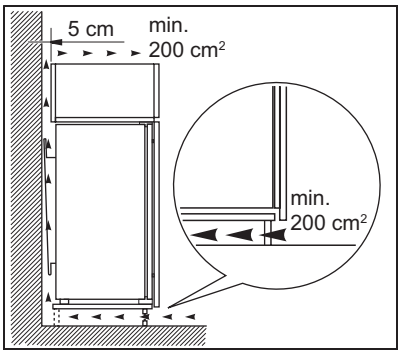

A circulação de ar na parte posterior do aparelho tem de ser suficiente.

7.5 Instalar o aparelho

Execute os seguintes passos:

CUIDADO
Certifique-se de que o cabo de alimentação não está preso.

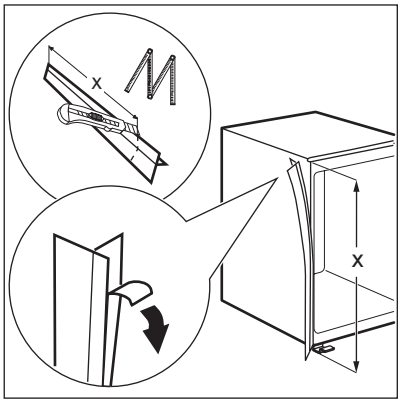

Se necessário, corte a fita adesiva vedante e aplique-a no aparelho como indicado na figura.

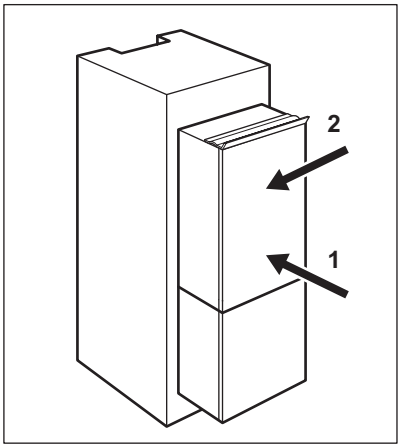

Instale o aparelho no nicho.
Empurre o aparelho na direcção da seta (1) até que a cobertura superior pare contra o móvel da cozinha.
Empurre o aparelho na direcção da seta (2) contra o armário no lado oposto da dobradiça.

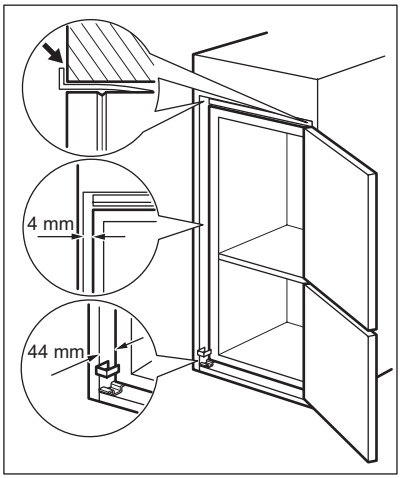

Ajuste o aparelho no nicho.
Certifique-se de que a distância entre o aparelho e a extremidade dianteira do armário é 44 mm.
A tampa da dobradiça inferior (está no saco de acessórios) garante que a distância entre o aparelho e o móvel da cozinha está correcta.
Certifique-se de que a folga entre o aparelho e o armário é 4 mm.
Abra a porta. Coloque a tampa da dobradiça inferior na posição correcta.

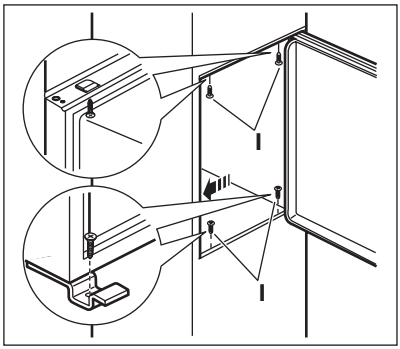

Fixe o aparelho no nicho com 4 parafusos.

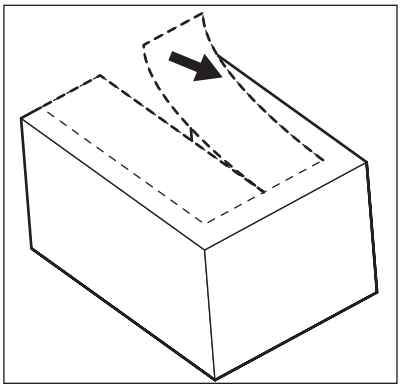

Retire a peça correcta da tampa da dobradiça (E). Certifique-se de que retira a peça DX, no caso da dobradiça direita, SX no lado oposto.

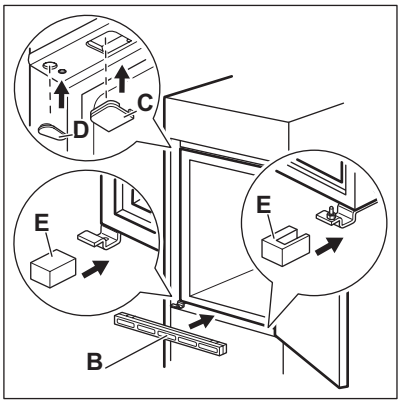

Encaixe as tampas (C, D) nas cavilhas e nos orifícios da dobradiça.
Instale a grelha de ventilação (B).
Encaixe as tampas da dobradiça (E) na dobradiça.

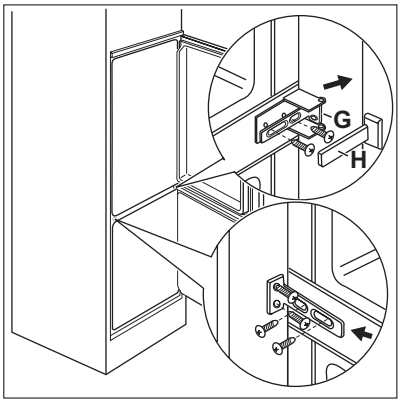

Ligue o aparelho lateralmente à parede lateral do móvel da cozinha:

1. Desaperte os parafusos da peça (G) e desloque a peça (G) até à parede lateral do móvel.
2. Volte a apertar os parafusos da peça (G).
3. Encaixe a peça (H) na peça (G).

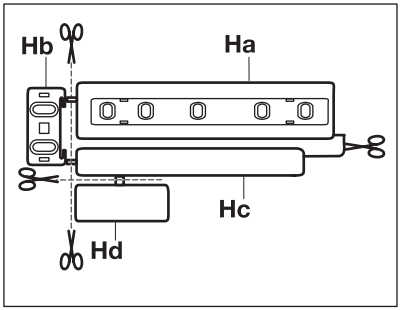

Separe as peças (Ha), (Hb), (Hc) e (Hd).

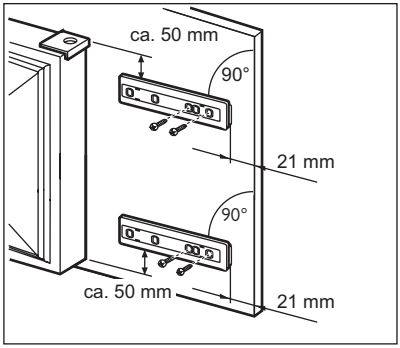

Instale a peça (Ha) no lado interior da porta do armário da cozinha.

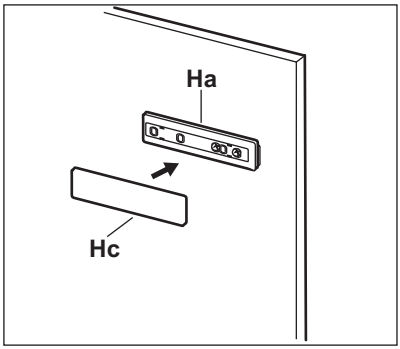

Pressione a peça (Hc) contra a peça (Ha).

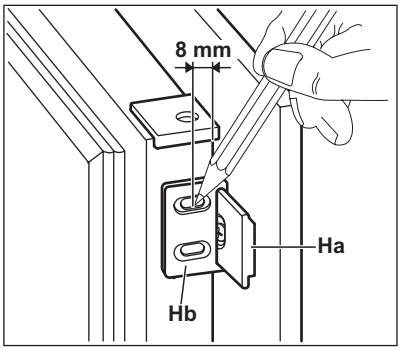

Abra a porta do aparelho e a porta do armário da cozinha num ângulo de 90°. Insira o quadrado pequeno (Hb) na calha (Ha).
Junte a porta do aparelho e a porta de armário e marque os pontos dos orifícios.

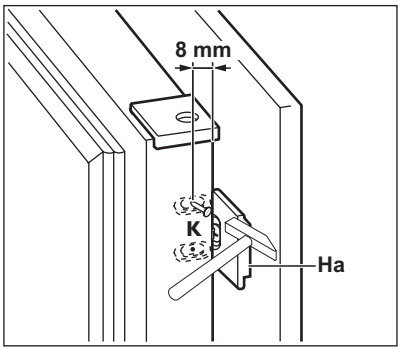

Retire os suportes e assinale uma distância de 8 mm da extremidade exterior da porta onde o prego deve ser colocado (K).

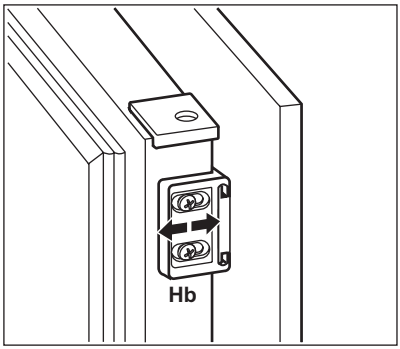

Coloque novamente o quadrado pequeno na calha e fixe-o com os parafusos fornecidos.
Alinhe a porta de armário da cozinha e a porta do aparelho ajustando a peça (Hb).

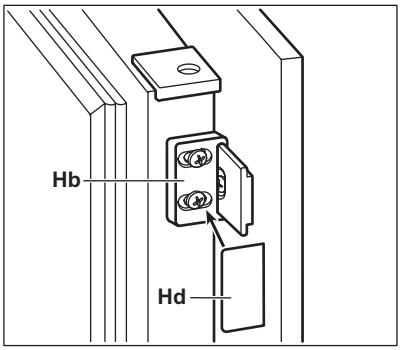

Pressione a peça (Hd) contra a peça (Hb).
Faça uma verificação final para se certificar de que:

- Todos os parafusos estão apertados.
- A tira vedante está bem encaixada no armário.
- A porta abre e fecha correctamente.

8. RUÍDOS

Existem alguns ruídos durante o funcionamento normal (compressor, circulação do refrigerante).

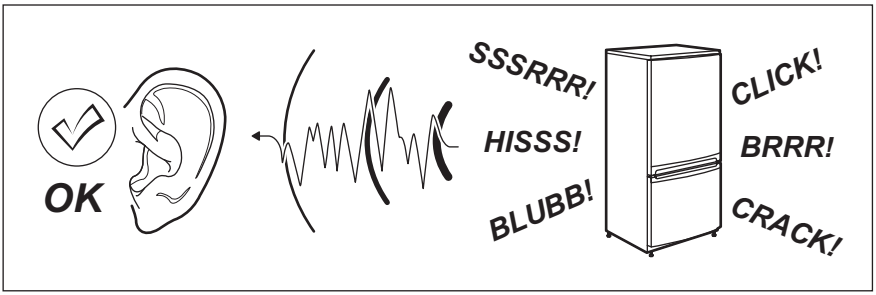

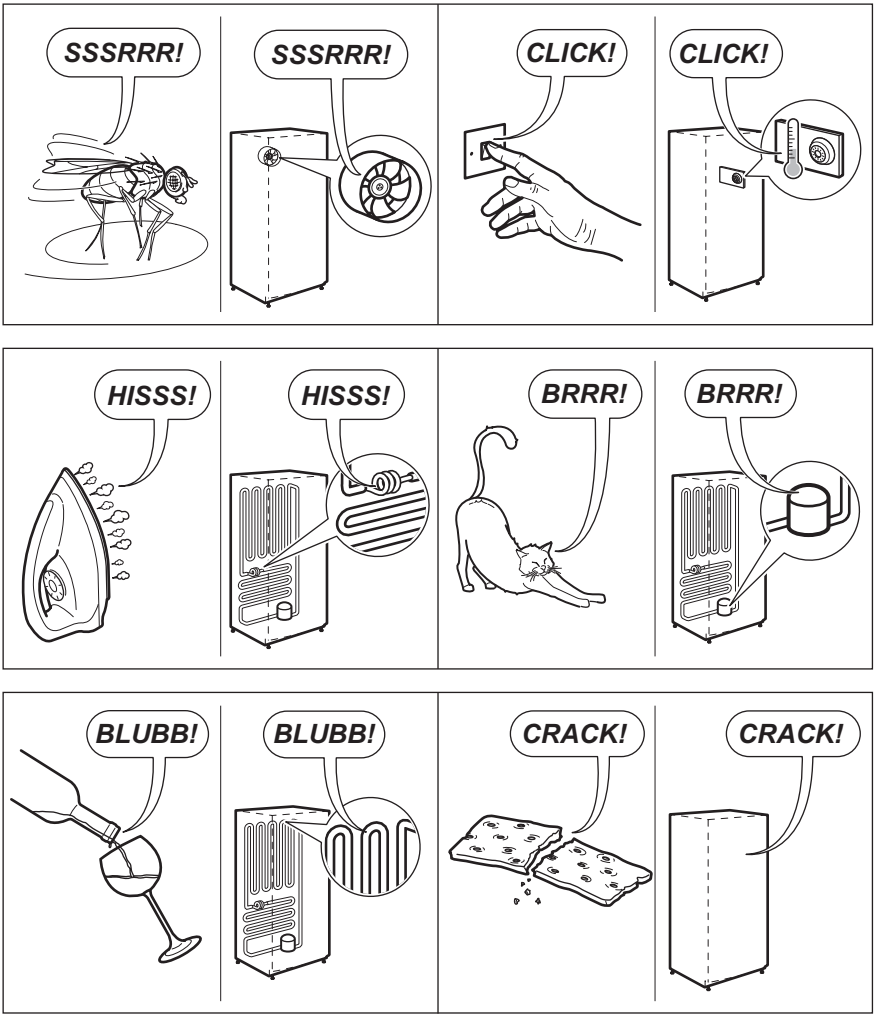
SSSRRR!
SSSRRR!
CLICK!
CLICK!
HISSS!
HISSS!
BRRR!
BRRR!
BLUBB!
BLUBB!
CRACK!
CRACK!

9. DADOS TÉCNICOS

Dimensão do nicho de instalação		
	Altura	1780 mm
	Largura	560 mm
	Profundidade	550 mm
Tempo de reinício		21 h
Tensão		230-240 V
Frequência		50 Hz

As informações técnicas encontram-se na placa de características no lado esquerdo interno do aparelho e na etiqueta de energia.

10. PREOCUPAÇÕES AMBIENTAIS

Recicle os materiais que apresentem o símbolo . Coloque a embalagem nos contentores indicados para reciclagem. Ajude a proteger o ambiente e a saúde pública através da reciclagem de aparelhos eléctricos e electrónicos. Não elimine os aparelhos que tenham o símbolo juntamente com os resíduos domésticos. Coloque o produto num ponto de recolha para reciclagem local ou contacte as suas autoridades municipais.

ÍNDICE DE MATERIAS

1. INSTRUCCIONES DE SEGURIDAD 49
2. PANEL DE MANDOS 51
3. USO DIARIO 54
4. CONSEJOS ÚTILES 57
5. MANTENIMIENTO Y LIMPIEZA 59
6. QUÉ HACER SI... 60
7. INSTALACIÓN 62
8. RUIDOS 68
9. DATOS TÉCNICOS 70

PENSAMOS EN USTED

Gracias por adquirir un producto Electrolux. Ha escogido un producto que contiene décadas de experiencia e innovación profesionales. Ingenioso y elegante, se ha diseñado pensando en usted. Así que, siempre que lo utilice puede tener la seguridad de que conseguirá excelentes resultados.

Bienvenido a Electrolux.

Visite nuestro sitio web para:

Obtener consejos, folletos, soluciones a problemas e información de servicio:
www.electrolux.com

Registrar su producto para recibir un mejor servicio:
www.electrolux.com/productregistration

Adquirir accesorios, artículos de consumo y recambios originales para su aparato:
www.electrolux.com/shop

ATENCIÓN Y SERVICIO AL CLIENTE

Le recomendamos que utilice recambios originales.
Al contactar con el Servicio, cerciórese de tener la siguiente información a mano.
La información se puede encontrar en la placa de características. Modelo, PNC, Número de serie.

Advertencia - Precaución-Información sobre seguridad.

Datos y recomendaciones generales

Información medioambiental

Salvo modificaciones.

1. ⚠ INSTRUCCIONES DE SEGURIDAD

Por su seguridad y para garantizar el funcionamiento correcto del aparato, antes de instalarlo y utilizarlo por primera vez lea atentamente este manual del usuario, incluidos los consejos y advertencias. Para evitar errores y accidentes, es importante que todas las personas que utilicen el aparato estén perfectamente al tanto de su funcionamiento y de las características de seguridad. Conserve estas instrucciones y no olvide mantenerlas junto al aparato en caso de su desplazamiento o venta para que quienes lo utilicen a lo largo de su vida útil dispongan siempre de la información adecuada sobre el uso y la seguridad.
Por la seguridad de personas y bienes, siga las normas de seguridad indicadas en estas instrucciones, ya que el fabricante no se hace responsable de daños provocados por omisiones.

1.1 Seguridad de niños y personas vulnerables

- Este electrodoméstico no está diseñado para que lo usen personas (incluidos niños) con discapacidad física, sensorial o mental, o con experiencia y conocimiento insuficientes, a menos que una persona responsable de su seguridad les supervise o instruya en el uso del electrodoméstico.

  No permita que los niños jueguen con el electrodoméstico.
- Mantenga los materiales de embalaje alejados de los niños. Existe riesgo de asfixia.
- Si va a desechar el aparato, extraiga el enchufe de la toma, corte el cable de conexión (tan cerca del aparato como pueda) y retire la puerta para impedir que los niños al jugar puedan sufrir descargas eléctricas o quedar atrapados en su interior.
- Si este aparato, que cuenta con juntas de puerta magnéticas, sustituirá a un aparato más antiguo con cierre de muelle (pestillo) en la puerta, cerciórese de inutilizar el cierre de muelle antes de desechar el aparato antiguo. Evitará así que se convierta en una trampa mortal para niños.

1.2 Instrucciones generales de seguridad

⚠ **ADVERTENCIA**

Mantenga libres de obstrucciones las aberturas de ventilación del alojamiento del aparato o de la estructura empotrada

- El aparato está diseñado para conservar los alimentos y bebidas de una vivienda normal, como se explica en este folleto de instrucciones.
  - áreas de cocina para el personal en tiendas, oficinas y otros entornos de trabajo;
  - granjas y por clientes en hoteles, moteles y otros entornos de tipo residencial;
  - entornos de tipo hostales o pensiones;
  - servicios de catering y actividades similares al por mayor.
- No utilice dispositivos mecánicos ni medios artificiales para acelerar el proceso de descongelación.
- No utilice otros aparatos eléctricos (como máquinas para hacer helados) dentro de los aparatos de refrigeración, a menos que el fabricante haya autorizado su utilización para estos fines.
- No dañe el circuito del refrigerante.
- El circuito del refrigerante del aparato contiene isobutano (R600a). Se trata de un gas natural con un alto nivel de compatibilidad medioambiental, aunque es inflamable.

  Durante el transporte y la instalación del aparato, cerciórese de no provocar daños en el circuito de refrigeración.

  Si el circuito de refrigeración se daña:
  - mantenga el aparato alejado de las llamas y de cualquier fuente de encendido
  - ventile bien la habitación en la que se encuentra el aparato
- Es peligroso alterar las especificaciones o modificar este producto en modo alguno. Cualquier daño en el cable de alimentación puede provocar un cortocir-

cuito, un incendio o una descarga eléctrica.

ADVERTENCIA
Los componentes eléctricos (cable de alimentación, enchufe, compresor) debe sustituirlos un técnico autorizado o personal de reparaciones profesional a fin de evitar riesgos.

1. El cable de alimentación no se debe prolongar.
2. Compruebe que la parte posterior del aparato no aplaste ni dañe el enchufe. Un enchufe aplastado o dañado puede recalentarse y provocar un incendio.
3. Cerciórese de que tiene acceso al enchufe del aparato.
4. No tire del cable de alimentación.
5. Si la toma de red está floja, no introduzca el enchufe. Existe riesgo de descarga eléctrica o incendio.
6. No utilice el aparato sin la tapa de la bombilla (si está provisto de ella) de iluminación interior.

- Este aparato es pesado. Debe tener precauciones durante su desplazamiento.
- No retire ni toque elementos del compartimento congelador con las manos húmedas o mojadas, ya que podría sufrir abrasión de la piel o quemaduras por congelación.
- Evite la exposición prolongada del aparato a la luz solar directa.
- Las bombillas que se utilizan en este aparato (si está provisto de ellas) son especiales, y se han seleccionado exclusivamente para uso en aparatos domésticos. No pueden utilizarse para la iluminación de la vivienda.

1.3 Uso diario

- No coloque recipientes calientes sobre las piezas plásticas del aparato.
- No almacene gas ni líquido inflamable en el aparato, ya que podrían estallar.
- No coloque alimentos directamente contra la salida de aire de la pared posterior. (Si el aparato es No Frost, es decir, no acumula escarcha.)
- Los alimentos que se descongelen no deben volver a congelarse.
- Guarde los alimentos congelados, que se adquieren ya envasados, siguiendo las instrucciones del fabricante.
- Se deben seguir estrictamente las recomendaciones del fabricante del aparato sobre el almacenamiento. Consulte las instrucciones correspondientes.
- No coloque bebidas carbonatadas o con gas en el congelador, ya que se genera presión en el recipiente, que podría estallar y dañar el aparato.
- Si se consumen polos helados retirados directamente del aparato, se pueden sufrir quemaduras causadas por el hielo.

1.4 Cuidado y limpieza

- Antes de realizar tareas de mantenimiento, apague el aparato y desconecte el enchufe de la toma de red.
- No limpie el aparato con objetos metálicos.
- No utilice objetos afilados para eliminar el hielo del aparato. Utilice un raspador plástico.
- Inspeccione habitualmente el desagüe del agua descongelada del frigorífico. Si es necesario, limpie el desagüe. Si el desagüe se bloquea, el agua se acumulará en la base del aparato.

1.5 Instalación

Para realizar la conexión eléctrica, siga atentamente las instrucciones de los párrafos correspondientes.

- Desembale el aparato y compruebe que no tiene daños. No conecte el aparato si está dañado. Informe de los posibles daños de inmediato a la tienda donde lo adquirió. En ese caso, conserve el material de embalaje.
- Es recomendable esperar al menos dos horas antes de conectar el aparato, para permitir que el aceite regrese al compresor.
- El aparato debe contar con circulación de aire adecuada alrededor, ya que de lo contrario se produce recalentamiento. Para conseguir una ventilación sufi-

ciente, siga las instrucciones correspondientes a la instalación.
- Siempre que sea posible, la parte posterior del producto debe estar contra una pared, para evitar que se toquen las partes calientes (compresor, condensador) y se produzcan quemaduras.
- El aparato no debe colocarse cerca de radiadores ni de hornillas de cocina.
- Asegúrese de que es posible acceder al enchufe después de instalar el electrodoméstico.
- Realice la conexión sólo a un suministro de agua potable (si está prevista una conexión de agua).

1.6 Servicio técnico

- Un electricista homologado deberá realizar las tareas que se requieran para ejecutar el servicio o mantenimiento de este electrodoméstico.
- Las reparaciones de este aparato debe realizarlas un centro de servicio técnico autorizado y sólo se deben utilizar recambios originales.

1.7 Protección del medio ambiente

Este aparato no contiene gases perjudiciales para la capa de ozono, ni en el circuito de refrigerante ni en los materiales aislantes. El aparato no se debe desechar junto con los residuos urbanos. La espuma aislante contiene gases inflamables: el aparato se debe desechar de acuerdo con la normativa vigente, que puede solicitar a las autoridades locales. No dañe la unidad de refrigeración, en especial la parte trasera, cerca del intercambiador de calor. Los materiales de este aparato marcados con el símbolo ♺ son reciclables.

2. PANEL DE MANDOS

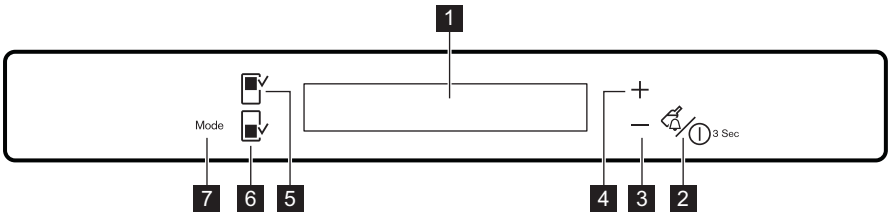

1 Pantalla
2 Tecla Drink Chill y tecla ON/OFF del aparato
3 Tecla de enfriamiento de temperatura
4 Tecla de calentamiento de temperatura
5 Tecla del compartimento frigorífico
6 Tecla del compartimento congelador
7 Tecla Mode
Se puede cambiar el sonido predefinido de las teclas a otro más alto manteniendo pulsadas al mismo tiempo la tecla Mode y la de enfriamiento de temperatura durante unos segundos. El cambio es reversible.

2.1 Pantalla

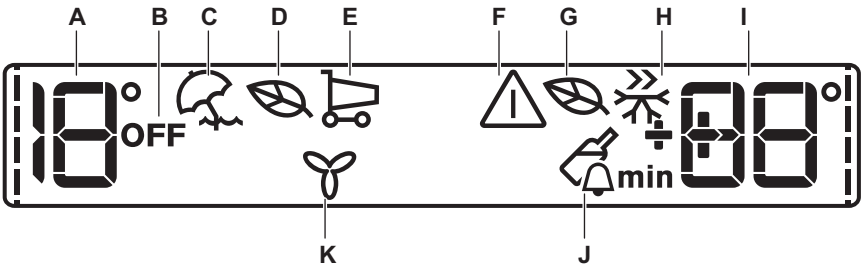

A) Indicador de temperatura del frigorífico
B) Indicador de apagado del frigorífico
C) Modo Vacaciones
D) EcoMode frigorífico
E) ShoppingMode
F) Indicador de alarma
G) EcoMode congelador
H) Modo FastFreeze
I) Indicador de temperatura del congelador
J) Modo DrinksChill
K) Modo FreeStore

Tras seleccionar el compartimento frigorífico o congelador, empieza la animación ----.
Tras seleccionar la temperatura, la animación parpadea durante unos minutos.

2.2 Encendido del aparato

Para encender el aparato realice los siguientes pasos:

1. Conecte el enchufe a la toma de corriente.
2. Los indicadores de temperatura muestran la temperatura predeterminada programada.

Si DEMO aparece en la pantalla, el aparato está en el modo de demostración: consulte el apartado “QUÉ HACER SI….”.
Para programar otra temperatura, consulte la sección "Regulación de la temperatura".

2.3 Apagado del frigorífico

Para apagar el frigorífico:

1. Pulse la tecla Fridge Compartment durante unos segundos.
2. Aparece el indicador de frigorífico OFF.

2.4 Encendido del frigorífico

Para encender el frigorífico:

1. Pulse la tecla Fridge Compartment.
   El indicador de frigorífico OFF se apaga.

Para programar otra temperatura, consulte la sección "Regulación de la temperatura".

2.5 Apagado

Para apagar el aparato:

1. Pulse la tecla ON/OFF del aparato durante 3 segundos.
2. La pantalla se apaga.
3. Para desconectar el aparato de la corriente, desconecte el enchufe de la toma de corriente.

2.6 Regulación de la temperatura

Seleccione el compartimento frigorífico o congelador.
Pulse la tecla de temperatura para ajustar la temperatura.
Ajuste la temperatura predeterminada:

- +4°C para el frigorífico
- -18°C para el congelador

Los indicadores de temperatura muestran la temperatura programada.
La temperatura programada se alcanza en un plazo de 24 horas.

Después de un corte del suministro eléctrico, la temperatura ajustada se guarda.

2.7 Modo Vacaciones

Esta función permite mantener el frigorífico vacío y cerrado durante periodos de tiempo prolongados sin que se genere mal olor.

El compartimento del frigorífico debe estar vacío mientras la función esté activada.

Para activar la función:

1. Pulse la tecla Mode hasta que aparezca el icono correspondiente.

   El indicador de temperatura del frigorífico muestra la temperatura programada.

Para desactivar la función:

1. Pulse la tecla Mode para seleccionar otra función o ninguna.

La función se desactiva seleccionando una temperatura programada diferente.

2.8 EcoMode para el frigorífico y el compartimento congelador

Para una conservación óptima de los alimentos, seleccione EcoMode.
Para activar la función:

1. Seleccione el compartimento frigorífico/congelador.
2. Pulse la tecla Mode hasta que aparezca el icono correspondiente.

   El indicador de temperatura muestra la temperatura programada:

   – para el frigorífico: +4 °C

   – para el congelador: -18 °C

Para desactivar la función:

1. Seleccione el compartimento frigorífico/congelador.
2. Pulse la tecla Mode para seleccionar otra o ninguna función.

La función se apaga seleccionando una temperatura programada diferente.

2.9 ShoppingMode

Si necesita introducir una gran cantidad de alimentos calientes, por ejemplo, después de haber hecho la compra, se aconseja activar la función ShoppingMode para enfriarlos más rápidamente y evitar que suba la temperatura de los que ya estaban almacenados en el frigorífico.
Para activar la función:

1. Pulse la tecla Mode hasta que aparezca el icono correspondiente.

ShoppingMode se desactiva automáticamente después de unas 6 horas.
Para apagar la función antes de que se desactive automáticamente:

1. Pulse la tecla Mode para seleccionar otra función o ninguna.

La función se desactiva seleccionando una temperatura programada diferente.

2.10 Modo FastFreeze

Para activar la función:

1. Seleccione el compartimento congelador.
2. Pulse la tecla Mode hasta que aparezca el icono correspondiente.

La función se detiene automáticamente después de 52 horas.
Para apagar la función antes de que termine automáticamente:

1. Seleccione el compartimento congelador.
2. Pulse la tecla Mode para seleccionar otra o ninguna función.

La función se apaga seleccionando una temperatura programada diferente para el congelador.

2.11 Modo DrinksChill

El modo DrinksChill se utiliza para ajustar una alarma acústica a la hora deseada y es útil, por ejemplo, para recetas que precisan el enfriamiento de una mezcla durante un tiempo determinado, o cuando se necesita un recordatorio para no olvidar que se han colocado botellas en el

congelador para que se enfríen rápidamente.
Para activar la función:

1. Pulse la tecla DrinkChill .

   Aparece el indicador DrinksChill.

   El temporizador muestra el valor ajustado (30 minutos).
2. Pulse la tecla de enfriamiento o calentamiento de temperatura para cambiar el valor del temporizador entre 1 y 90 minutos.
3. El Temporizador empieza a parpadear (min).

Al terminar la cuenta atrás, el indicador DrinksChill parpadea y suena la alarma:

1. Saque todas las bebidas del compartimento congelador.
2. Pulse la tecla DrinkChill para apagar el sonido y desactivar la función.

La función se puede desactivar en cualquier momento durante la cuenta atrás:

1. Pulse la tecla DrinkChill.
2. El indicador DrinksChill se apaga.

El tiempo puede modificarse durante la cuenta atrás y al finalizar, pulsando las teclas de enfriamiento o calentamiento de temperatura.

2.12 Alarma de temperatura alta

Un aumento de la temperatura del compartimento congelador (por ejemplo, por falta de energía eléctrica) se indicará mediante:

- indicadores de temperatura del congelador y alarma intermitentes
- emisión de una señal acústica.

Para reiniciar la alarma:

1. Pulse cualquier tecla.
2. El avisador acústico se apaga.
3. El indicador de temperatura del congelador muestra la temperatura más alta alcanzada durante unos segundos. A continuación vuelve a mostrar la temperatura programada.
4. El indicador de alarma sigue parpadeando hasta que se restablecen las condiciones normales.

Cuando la alarma vuelve, el indicador se apaga.

2.13 Alarma de puerta abierta

Si la puerta se queda abierta durante unos minutos, sonará una señal acústica. Los indicadores de puerta abierta son los siguientes:

- indicador de alarma intermitente
- señal acústica

Una vez restablecidas las condiciones normales (puerta cerrada), la alarma acústica se detendrá.
La señal acústica se puede desactivar durante la fase de alarma pulsando para ello cualquier tecla.

2.14 Modo FreeStore

Para activar la función:

1. Pulse la tecla Mode hasta que aparezca el icono correspondiente.

Para desactivar la función:

1. Pulse la tecla Mode para seleccionar otra función o ninguna.

Si la función se activa automáticamente, el indicador FreeStore no se muestra (consulte la sección "Uso diario").
La activación del modo FreeStore incrementa el consumo de energía.

3. USO DIARIO

3.1 Limpieza del interior

Antes de utilizar el aparato por primera vez, lave el interior y los accesorios internos con agua templada y un jabón neutro para eliminar el típico olor de los productos nuevos. A continuación seque bien.

No utilice detergentes ni polvos abrasivos, ya que podrían dañar el acabado.

Si DEMO aparece en la pantalla, el aparato está en el modo de demostración: consulte el apartado “Qué hacer si….”.

3.2 Congelación de alimentos frescos

El compartimento congelador es adecuado para congelar alimentos frescos y conservar a largo plazo los alimentos congelados y ultracongelados.
Para congelar alimentos frescos, active la función Action Freeze al menos 24 horas antes de introducir los alimentos en el compartimento congelador.
Ponga los alimentos frescos que quiere congelar en la parte superior del congelador, ya que es el punto más frío.
La cantidad máxima de alimentos que puede congelarse en 24 horas se indica en la **placa de datos técnicos**, una etiqueta situada en el interior del aparato.
El proceso de congelación tarda 24 horas: Durante ese tiempo no deben añadirse otros alimentos para congelar.

3.3 Almacenamiento de alimentos congelados

Al poner en marcha el aparato por primera vez o después de un periodo sin uso, déjelo en marcha al menos durante 2 horas con un ajuste alto antes de colocar los productos en el compartimento.

En caso de producirse una descongelación accidental, por ejemplo, por un corte del suministro eléctrico, si la interrupción ha sido más prolongada que el valor indicado en la tabla de características técnicas bajo "tiempo de elevación", los alimentos descongelados deben consumirse cuanto antes o cocinarlos de inmediato y volverlos a congelar (después de que se hayan enfriado).

3.4 Descongelación

Los alimentos ultracongelados o congelados, antes de utilizarlos, se pueden descongelar en el compartimento frigorífico o a temperatura ambiente, dependiendo del tiempo de que se disponga.
Es posible incluso cocinar piezas pequeñas congeladas, tomadas directamente del congelador; en tal caso, el tiempo de cocción será más prolongado.

3.5 Producción de cubitos de hielo

Este aparato cuenta con una o varias bandejas para la producción de cubitos de hielo. Llene las bandejas con agua y colóquelas en el compartimento congelador.

No utilice instrumentos metálicos para retirar las bandejas del congelador.

3.6 Acumuladores de frío

El congelador está provisto de uno o varios acumuladores de frío que incrementan el tiempo de conservación de los alimentos en caso de que se produzca un corte de corriente o una avería.

3.7 Indicador de temperatura

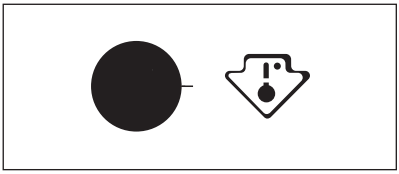

Este aparato está autorizado para su venta en Francia.
En conformidad con la normativa válida en dicho país, deberá ir provisto de un dispositivo especial (consulte la figura) situado en el compartimiento inferior del frigorífico para indicar la zona más fría del mismo.

3.8 Estantes móviles

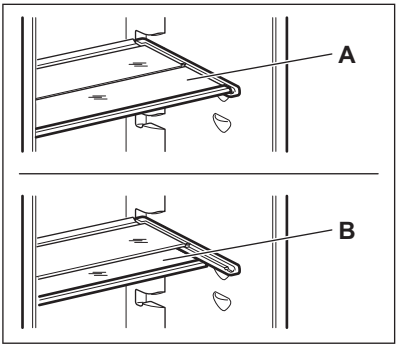

Las paredes del frigorífico cuentan con soportes para colocar los estantes del modo que se prefiera.
Para aprovechar mejor el espacio, los estantes frontales más pequeños pueden colocarse bajo los traseros.

3.9 Colocación de los estantes de la puerta

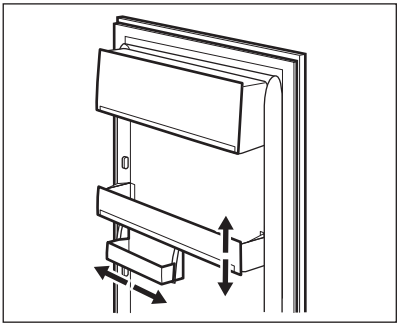

Para poder guardar alimentos de distintos tamaños, los estantes de la puerta se pueden colocar a diferentes alturas.
Para realizar esos ajustes proceda como se indica a continuación: mueva paulatinamente el estante en la dirección de las flechas hasta retirarlo del soporte y colóquelo en la posición que desee.

3.10 Control de humedad

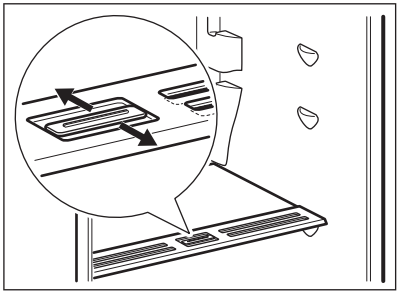

El estante de cristal incorpora un dispositivo con ranuras (ajustables mediante un palanca deslizante), que permite regular la temperatura de los cajones para verduras
Cuando las ranuras de ventilación están cerradas:
la humedad natural de los alimentos guardados en los compartimentos para frutas y verduras se mantiene durante más tiempo.
Cuando las ranuras de ventilación están abiertas:
el aumento del aire circulante reduce el contenido de humedad de los alimentos.

3.11 FreeStore

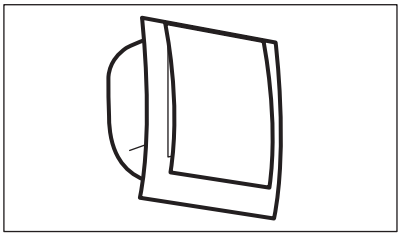

El compartimento frigorífico cuenta con un dispositivo que permite enfriar los alimentos con más rapidez y mantener una temperatura más uniforme dentro del compartimento.
El dispositivo se activa por sí solo cuando es necesario, por ejemplo, para recuperar rápidamente la temperatura después de abrir la puerta o cuando la temperatura ambiente sea elevada.
Permite encender el dispositivo manualmente cuando sea necesario (consulte la sección "Función FreeStore").

El dispositivo FreeStore se detiene cuando la puerta está abierta y se reinicia inmediatamente después de cerrar la puerta.

4. CONSEJOS ÚTILES

4.1 Consejos para ahorrar energía

- No abra la puerta con frecuencia ni la deje abierta más tiempo del estrictamente necesario.
- Si la temperatura ambiente es elevada, la temperatura del aparato se ha ajustado en los valores más altos y está totalmente lleno, el compresor podría funcionar de manera continua, provocando la formación de escarcha o hielo en el evaporador. Si esto sucede, gire el regulador de temperatura a valores inferiores para permitir la descongelación automática y ahorrar en el consumo eléctrico.

4.2 Consejos para la refrigeración de alimentos frescos

Para obtener los mejores resultados:

- no guarde en el frigorífico alimentos calientes ni líquidos en evaporación;
- cubra o envuelva los alimentos, en especial si tienen sabores fuertes;
- coloque los alimentos de modo que el aire pueda circular libremente entre ellos.

4.3 Consejos para la refrigeración

Consejos útiles:
Carne (de todo tipo): guárdela en bolsas de plástico y colóquela en el estante de vidrio, sobre el cajón de las verduras. Por razones de seguridad, guárdela de ese modo durante uno o dos días, como máximo.
Alimentos cocinados, platos fríos, etc..: los debe cubrir y puede colocarlos en cualquiera de los estantes.
Frutas y verduras: se deben limpiar a conciencia y colocar en los cajones especiales suministrados a tal efecto.
Mantequilla y queso: colóquelos en recipientes herméticos especiales o envueltos en papel de aluminio o en bolsas de plástico, para excluir tanto aire como sea posible.
Botellas de leche: deben tener tapa y se colocarán en el estante para botellas de la puerta.
Los plátanos, las patatas, las cebollas y los ajos, si no están empaquetados, no deben guardarse en el frigorífico.

4.4 Consejos sobre la congelación

Estos consejos son importantes para poder aprovechar al máximo el proceso de congelación:

- la cantidad máxima de alimentos que puede congelarse en 24 horas se muestra en la placa de datos técnicos;
- el proceso de congelación requiere 24 horas. Durante ese periodo no deben añadirse otros alimentos para congelación;
- congele sólo productos alimenticios de máxima calidad, frescos y perfectamente limpios;
- prepare los alimentos en porciones pequeñas para que se congelen de manera rápida y total, así como para poder descongelar posteriormente sólo las cantidades necesarias;
- envuelva los alimentos en papel de aluminio o polietileno y compruebe que los envoltorios quedan herméticamente cerrados;
- no permita que alimentos frescos y sin congelar entren en contacto con alimentos ya congelados, para evitar el aumento de temperatura de los segundos;
- los alimentos magros se congelan mejor que los grasos; la sal reduce el tiempo de almacenamiento de los alimentos;
- el hielo, si se consume inmediatamente después de retirarlo del compartimento congelador, puede provocar quemaduras por congelación en la piel;
- es recomendable etiquetar cada paquete con la fecha de congelación para controlar el tiempo que permanecen almacenados.

4.5 Consejos para el almacenamiento de alimentos congelados

Para obtener el máximo rendimiento de este aparato, deberá:

- comprobar que el comerciante ha mantenido los productos congelados correctamente almacenados;
- procurar que los alimentos congelados pasen de la tienda al congelador en el menor tiempo posible;
- evitar la apertura frecuente de la puerta o dejarla abierta más del tiempo estrictamente necesario;
- los alimentos descongelados se deterioran con rapidez y no pueden congelarse de nuevo;
- no supere el tiempo de almacenamiento indicado por el fabricante de los alimentos.

5. MANTENIMIENTO Y LIMPIEZA

PRECAUCIÓN
Antes de realizar tareas de mantenimiento, desenchufe el aparato.

Este equipo contiene hidrocarburos en la unidad de refrigeración; por tanto, el mantenimiento y la recarga deben estar a cargo exclusivamente de técnicos autorizados.

5.1 Limpieza periódica

El equipo debe limpiarse de forma regular:

- Muchas marcas de productos de limpieza para superficies de cocina contienen productos químicos que pueden atacar o dañar los plásticos del aparato. Por ello, utilice un paño suave humedecido con agua tibia y una emulsión de jabón neutro para limpiar las superficies internas y externas.

No utilice detergentes ni pastas abrasivas para superficies externas, ya que podría dañar la pintura y el revestimiento anti huellas del acero inoxidable.

- revise y limpie periódicamente las juntas de la puerta para mantenerlas limpias y sin restos.
- aclare y seque a fondo.
- Limpie el condensador (rejilla negra) y el compresor de la parte posterior del aparato con un cepillo. Esa operación mejorará el rendimiento del aparato y reducirá el consumo eléctrico.

No mueva, dañe ni tire de los conductos o cables del interior del armario.
Tenga cuidado para no dañar el sistema de refrigeración.

Después de la limpieza, vuelva a conectar el aparato a la toma de red.

5.2 Periodos sin funcionamiento

Si el aparato no se utiliza durante un tiempo prolongado, tome las siguientes precauciones:

- **desconecte el aparato de la red eléctrica;**
- extraiga todos los alimentos;
- descongele (si así está previsto) y limpie el aparato y todos sus accesorios.
- deje la puerta(s) entreabierta para prevenir olores desagradables.

Si va a mantener el armario en marcha, solicite a alguien que lo inspeccione de vez en cuando para evitar que los alimentos se echen a perder en caso de un corte de energía.

5.3 Descongelación del frigorífico

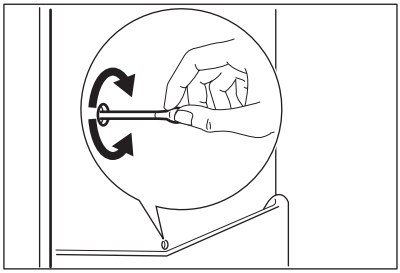

La escarcha se elimina automáticamente del evaporador del frigorífico cada vez que se detiene el compresor, durante el funcionamiento normal. El agua de la descongelación se descarga a través de un orificio hacia un recipiente especial situado en la parte posterior del aparato, sobre el motor compresor, donde se evapora. Es importante limpiar periódicamente el orificio de salida del agua de descongelación situado en la mitad del canal del compartimento frigorífico para evitar que el agua se desborde y caiga sobre los alimentos del interior.

5.4 Descongelación del congelador

El compartimento congelador de este modelo es de tipo "no frost" y no produce escarcha. Esto significa que, durante el funcionamiento, no se forma escarcha ni en las paredes internas del aparato ni sobre los alimentos.
La ausencia de escarcha se debe a la continua circulación del aire frío en el interior del compartimento impulsado por un ventilador controlado automáticamente.

6. QUÉ HACER SI…

ADVERTENCIA
Desenchufe el aparato antes de realizar cualquier reparación.
Las reparaciones que no figuran en este manual deben dejarse en manos de un electricista o profesional cualificado y competente.

Durante el funcionamiento normal del aparato suelen producirse ciertos ruidos (compresor, circulación del refrigerante).

Problema	Posible causa	Solución
El aparato no funciona. La bombilla no funciona.	El aparato se apaga.	Encienda el aparato.
	El aparato no está correctamente enchufado a la toma de corriente.	Enchufe el aparato correctamente a la toma de corriente.
	El aparato no recibe suministro eléctrico. No hay tensión en la toma de corriente.	Enchufe un aparato eléctrico diferente a la toma de corriente. Llame a un electricista cualificado.
La bombilla no funciona.	La bombilla está en espera.	Cierre y abra la puerta.
	La bombilla es defectuosa.	Consulte "Cambio de la bombilla".
El compresor funciona continuamente.	La temperatura no se ha ajustado correctamente.	Seleccione una temperatura más alta.
	La puerta no está bien cerrada.	Consulte "Cierre de la puerta".
	La puerta se ha abierto con excesiva frecuencia.	No mantenga abierta la puerta más tiempo del necesario.
	La temperatura del producto es demasiado alta.	Deje que la temperatura del producto descienda a la temperatura ambiente antes de guardarlo.
	La temperatura ambiente es demasiado alta.	Reduzca la temperatura ambiente.

Problema	Posible causa	Solución
El agua fluye por la placa posterior del frigorífico.	Durante el proceso de descongelación automática, la escarcha se derrite en la placa posterior.	Esto es correcto.
El agua fluye al interior del frigorífico.	La salida de agua está obstruida.	Limpie la salida de agua.
	Los productos impiden que el agua fluya al colector de agua.	Compruebe que los productos no tocan la placa posterior.
El agua fluye hacia el suelo.	El agua de la descongelación no fluye hacia la bandeja de evaporación situada sobre el compresor.	Fije la salida de agua de descongelación a la bandeja de evaporación.
La temperatura del aparato es demasiado baja.	El ajuste de temperatura no es correcto.	Seleccione una temperatura más alta.
La temperatura del aparato es demasiado alta.	El ajuste de temperatura no es correcto.	Seleccione una temperatura más baja.
	Se han almacenado muchos productos a la vez.	Guarde menos productos al mismo tiempo.
La temperatura del frigorífico es demasiado alta.	No hay circulación de aire frío en el aparato.	Compruebe que el aire frío circula libremente en el aparato.
La temperatura del congelador es demasiado alta.	Los productos están demasiado próximos entre sí.	Guarde los productos de modo que haya circulación de aire frío entre ellos.
En la pantalla de temperatura aparece un cuadrado superior o inferior.	Se ha producido un error en la medición de la temperatura.	Póngase en contacto con su servicio técnico (el sistema de refrigeración seguirá manteniendo fríos los alimentos, pero no podrá ajustar la temperatura).
DEMO aparece en la pantalla.	El aparato está en modo de demostración (DEMO).	Mantenga pulsada aproximadamente 10 s la tecla de la luz; se escucha un largo sonido de la señal acústica y la pantalla se apaga brevemente: el aparato empieza a funcionar con normalidad.

6.1 Cambio de la bombilla

El aparato está equipado con una luz LED de larga duración.
El dispositivo de iluminación sólo debe ser sustituido por el servicio técnico. Póngase en contacto con el servicio técnico.

6.2 Cierre de la puerta

1. Limpie las juntas de la puerta.
2. Si es necesario, ajuste la puerta. Consulte "Instalación".

3. Si es necesario, cambie las juntas defectuosas. Póngase en contacto con el servicio técnico.

7. INSTALACIÓN

ADVERTENCIA
Lea atentamente la "Información sobre seguridad" para garantizar su propia seguridad y el correcto funcionamiento del electrodoméstico antes de instalar el electrodoméstico.

7.1 Colocación

Instale el aparato en un punto en el que la temperatura ambiente se corresponda con la clase climática indicada en la placa de datos técnicos del aparato:

Clase climática	Temperatura ambiente
SN	+10°C a + 32°C
N	+16°C a + 32°C
ST	+16°C a + 38°C
T	+16°C a + 43°C

7.2 Conexión eléctrica

Antes de conectar el aparato, compruebe que el voltaje y la frecuencia que aparecen en la placa de datos técnicos se corresponden con el suministro de la vivienda.
El aparato debe tener conexión a tierra. El enchufe del cable de alimentación se suministra con un contacto para tal fin. Si la toma de red de la vivienda carece de conexión a tierra, conecte el aparato a una toma de tierra conforme con la normativa, después de consultar a un electricista profesional.
El fabricante rechaza toda responsabilidad si no se toman las precauciones antes indicadas.
Este aparato es conforme con las directivas de la CEE.

7.3 Cambio del sentido de apertura de la puerta

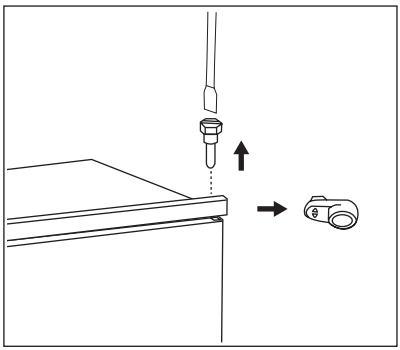

La puerta del aparato se abre hacia la derecha. Si desea abrir la puerta hacia la izquierda, siga estas instrucciones antes de instalar el aparato.

- Afloje y retire el perno superior.
- Retire la puerta superior.
- Retire el separador.

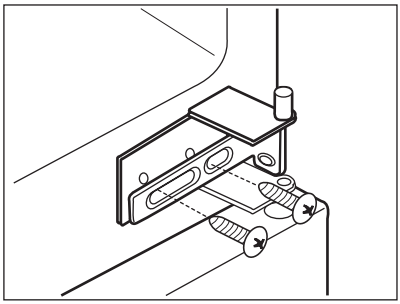

- Desatornille la bisagra central.
- Retire la puerta inferior.

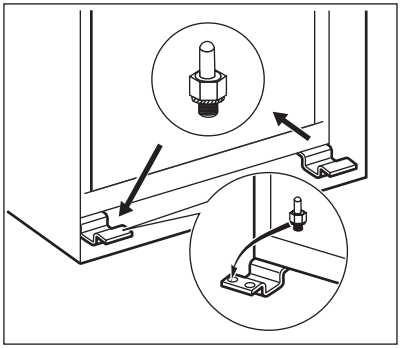

- Afloje y retire el perno inferior.

En el lado opuesto:

- Apriete el perno inferior.
- Vuelva a colocar la puerta inferior.
- Apriete la bisagra central.
- Coloque el separador.
- Coloque la puerta superior.
- Apriete el perno superior.

7.4 Requisitos de ventilación

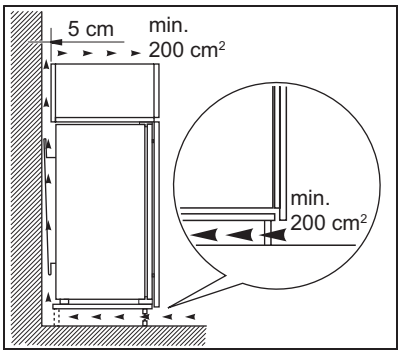

El aire debe poder circular libremente por la parte posterior del aparato.

7.5 Instalación del aparato

Ejecute los pasos siguientes:

PRECAUCIÓN
Compruebe que el cable de alimentación de red pueda moverse con facilidad.

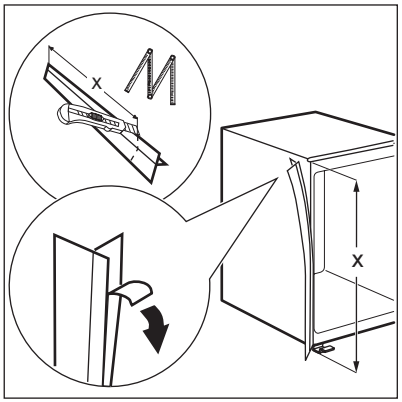

Si es necesario, corte la cinta selladora adhesiva y péguela al aparato como se muestra en la figura.

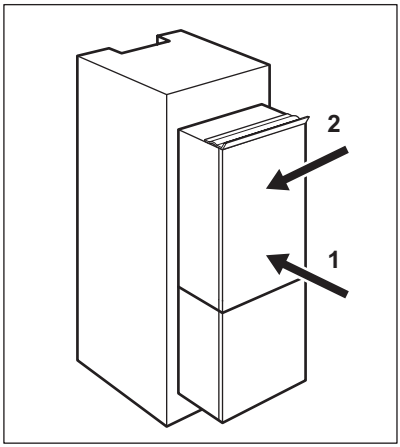

Instale el aparato en el hueco.
Empuje el aparato en el sentido de la flecha (1) hasta que la cubierta de la separación superior haga tope contra el mueble de cocina.
Empuje el aparato en el sentido de la flecha (2) contra el mueble en el lado opuesto de la bisagra.

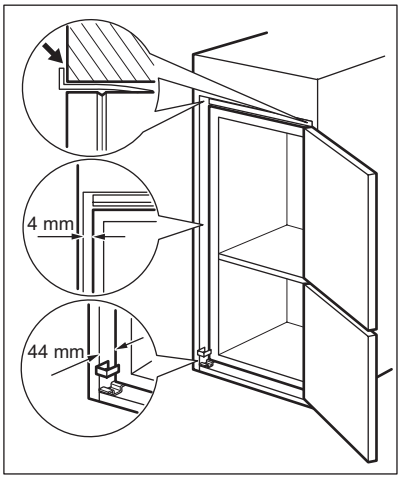

Ajuste el aparato en el hueco.
Asegúrese de que haya una distancia de 44 mm entre el aparato y el borde delantero del mueble.
La tapa de la bisagra inferior (incluida en la bolsa de accesorios) garantiza que la separación entre el aparato y el mueble de cocina sea la adecuada.
Asegúrese de que quede un espacio de 4 mm entre el aparato y el mueble.
Abra la puerta. Coloque la tapa de la bisagra inferior en su lugar.

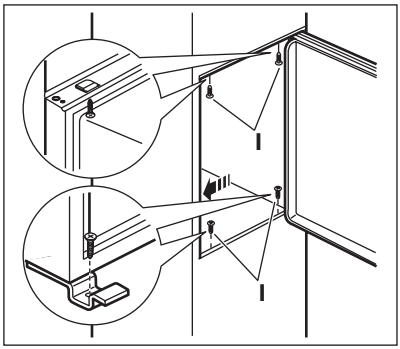

Fije el aparato al hueco con cuatro tornillos.

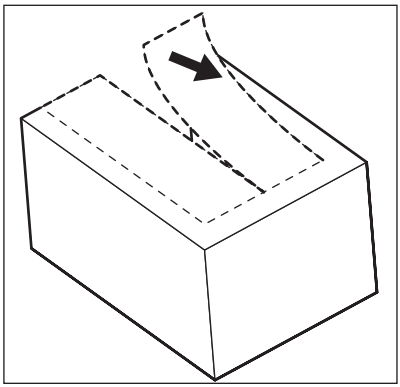

Retire la parte correcta de la tapa de la bisagra (E). No olvide extraer la pieza DX, en el caso de la bisagra derecha, y la pieza SX en el caso contrario.

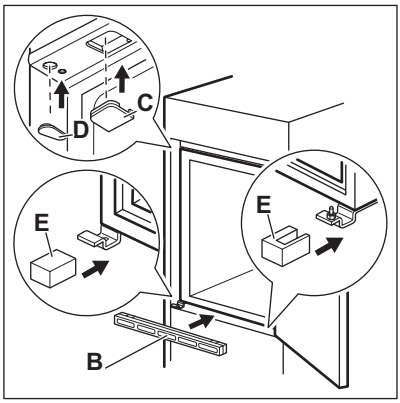

Fije las tapas (C, D) a las lengüetas y a los orificios de la bisagra.
Instale la rejilla de ventilación (B).
Fije las tapas (E) a la bisagra.

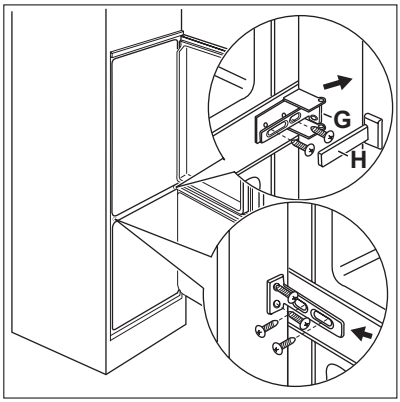

Conecte el aparato lateralmente con la puerta del mueble de cocina:

1. Afloje los tornillos de la pieza (G) y desplace la pieza (G) hasta la puerta del mueble.
2. Vuelva a apretar los tornillos de la pieza (G).
3. Fije la pieza (H) a la pieza (G).

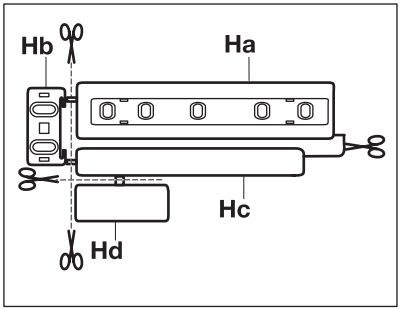

Desconecte las piezas (Ha), (Hb), (Hc) y (Hd).

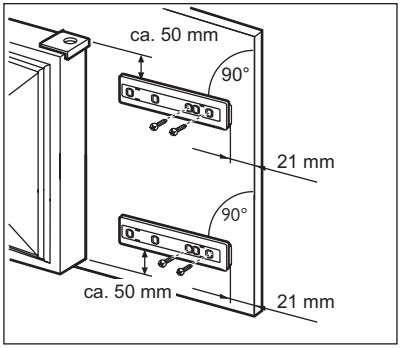

Instale la pieza (Ha) en el lado interno del mueble de cocina.

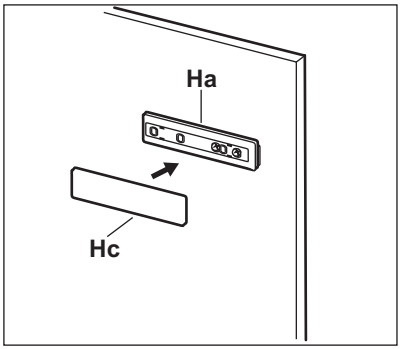

Empuje la pieza (Hc) contra la pieza (Ha).

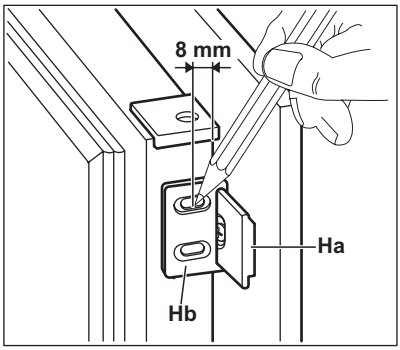

Abra la puerta del aparato y la puerta del mueble de cocina en un ángulo de 90°.
Introduzca el cuadrado pequeño (Hb) en la guía (Ha).
Coloque juntas la puerta del aparato y la puerta del mueble de cocina y marque los orificios.

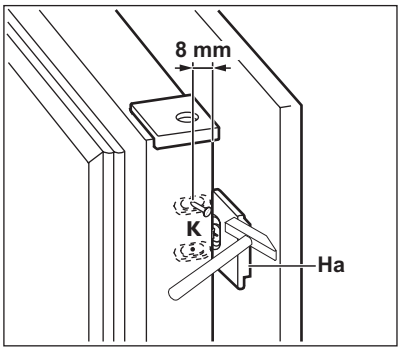

Quite los soportes y ponga una marca a una distancia de 8 mm desde el borde exterior de la puerta en la que se debe colocar el clavo (K).

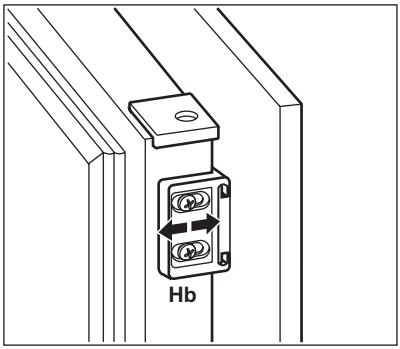

Vuelva a colocar el cuadrado pequeño en la guía y fíjelo con los tornillos suministrados.
Alinee las puertas del mueble de cocina y del aparato mediante el ajuste de la pieza (Hb).

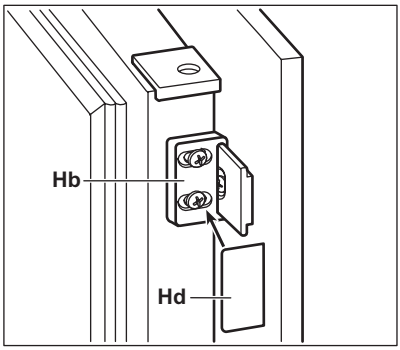

Presione la pieza (Hd) contra la pieza (Hb).
Finalmente, compruebe que:

- Todos los tornillos están apretados.
- La cinta selladora se ha fijado con firmeza al armario.
- La puerta abre y cierra correctamente.

8. RUIDOS

Durante el funcionamiento normal del aparato suelen producirse ciertos ruidos (compresor, circulación del refrigerante).

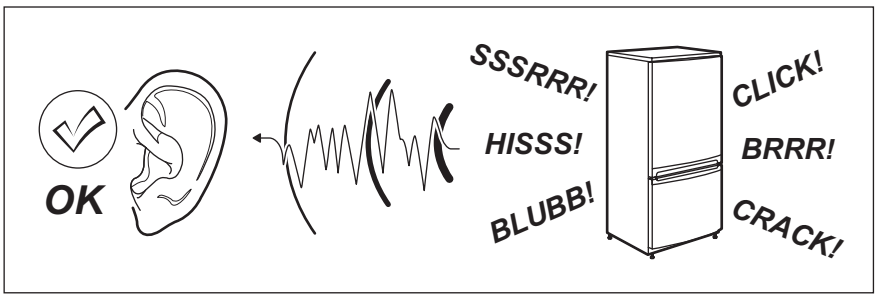

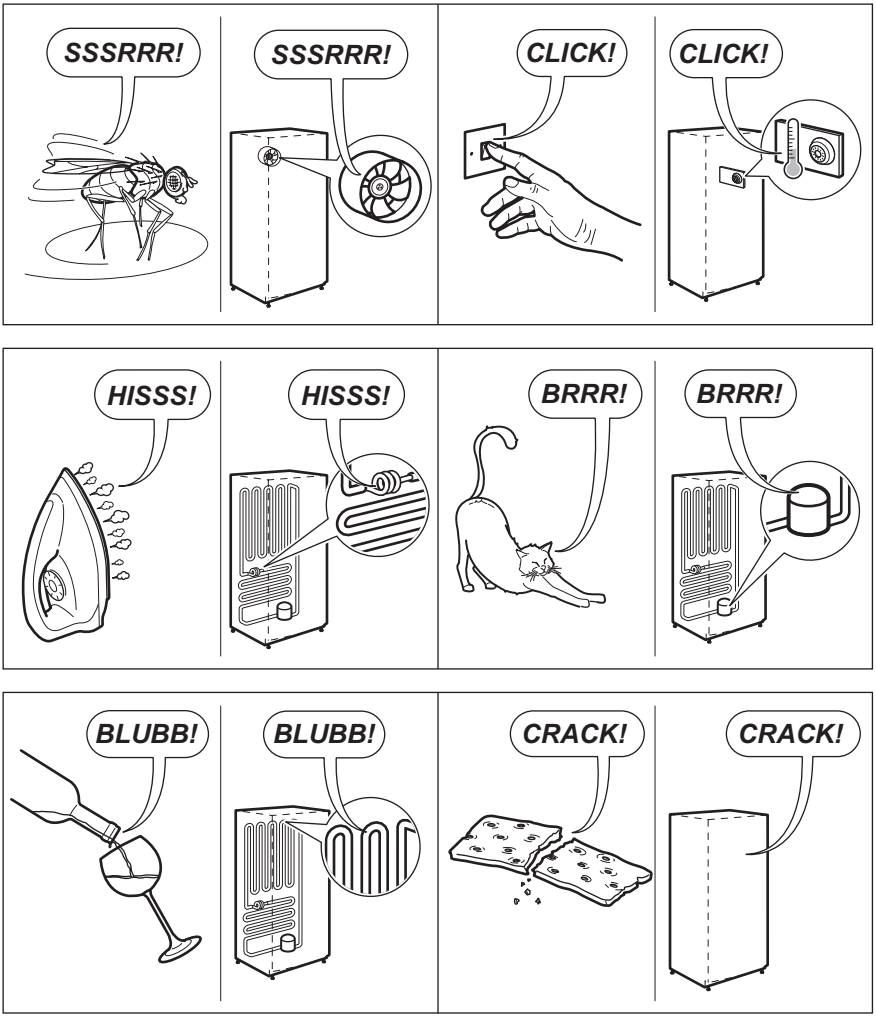
SSSRRR!
SSSRRR!
CLICK!
CLICK!
HISSS!
HISSS!
BRRR!
BRRR!
BLUBB!
BLUBB!
CRACK!
CRACK!

9. DATOS TÉCNICOS

Medidas de la cavidad		
	Altura	1780 mm
	Anchura	560 mm
	Profundidad	550 mm
Tiempo de estabilización		21 h
Voltaje		230-240 V
Frecuencia		50 Hz

La información técnica se encuentra en la placa de características, situada en el lado interior izquierdo del aparato, y en la etiqueta de consumo energético.

10. ASPECTOS MEDIOAMBIENTALES

Recicle los materiales con el símbolo .

Coloque el material de embalaje en los contenedores adecuados para su reciclaje.
Ayude a proteger el medio ambiente y la salud pública, así como a reciclar residuos de aparatos eléctricos y electrónicos. No deseche los aparatos marcados con el símbolo junto con los residuos domésticos. Lleve el producto a su centro de reciclaje local o póngase en contacto con su oficina municipal.

www.electrolux.com/shop



222365111-A-022013

CE