addit

5

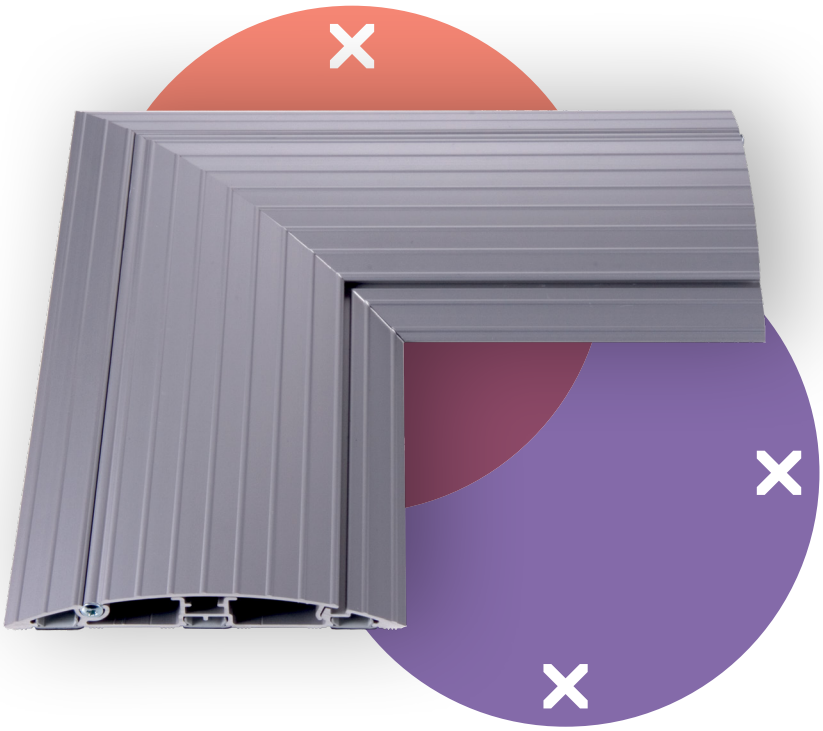

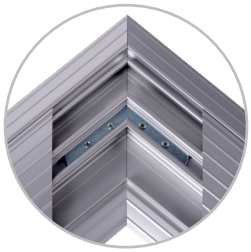

31.482

Addit Kabelschutz - Eckverbindung 482

Mit diesem Addit Kabelschutz lassen sich Kabel leicht dorthin verlegen, wo Sie sie brauchen. Die robuste Aluminiumkonstruktion schützt Mensch und Kabel, da sie sich nicht in die Quere kommen können. Außerdem ermöglicht das aufklappbare Gehäuse, Kabel in Sekundenschnelle einzulegen, zu entfernen oder auszuschalten.

Mit dieser Eckverbindung lassen sich Kabel problemlos von A nach B führen, auch wenn B nur um die Ecke liegt.

- Hergestellt aus 80 % Recycling-Aluminium
- Rutschfest dank geriffelter Oberfläche
- Für Belastungen bis 500 kg ausgelegt
- Geeignet für zehn 7-mm-Kabel
- Aufklappbare Abdeckung bietet leichten Zugang von oben zu den Kabelkanälen
- Geriffelte Unterseite und aufgeraute Streifen sorgen für Griffigkeit auf jedem Fußboden
- Aus voll recyclebaren Aluminium aufgebaut
- 90° Eckverbindung

Alle Abmessungen sind in Millimeter angegeben (1 mm entspricht 0,039 Zoll)

addit

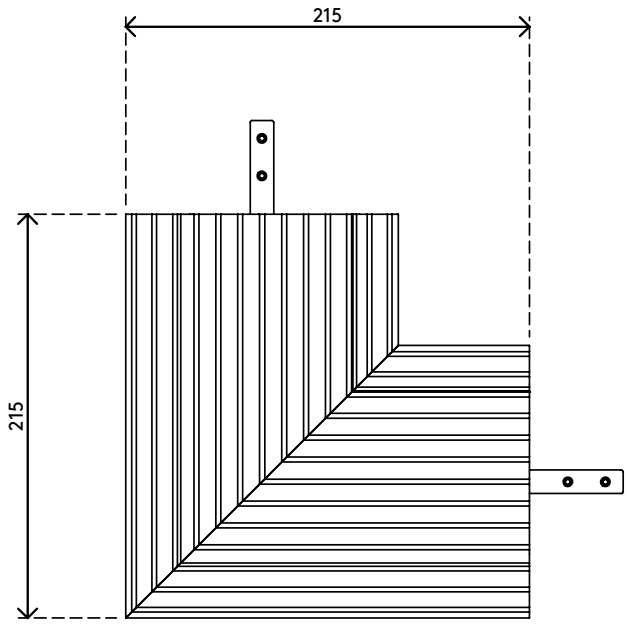

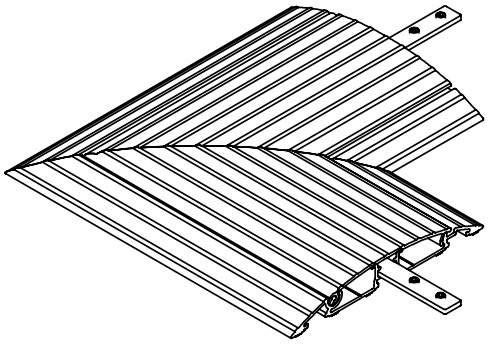





Addit Kabelschutz - Eckverbindung 482 2020/02/27

31.482	305 x 255 x 85 mm	1 pcs
silber	1,2 kg	805410314828