ARG 740/A+/1

Einbau-Kühlschrank mit Gefrierfach (Nische 178)

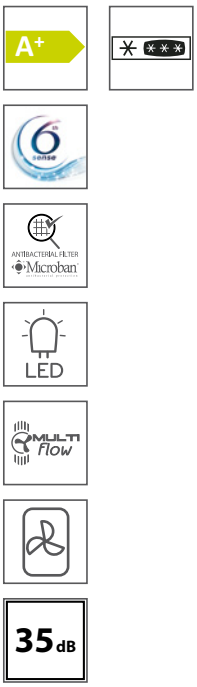

TOP 4

- Energieeffizienzklasse A+
- 6th Sense-Technologie für effizientes Kühlen mit bis zu 5-mal schnellerer Temperaturwiederherstellung
- Umluftkühlung – sorgt für eine bessere Temperaturverteilung
- Antibakterieller Microban-Filter

ARG 740/A+/1
EAN 80 03437 13610 8

Komfort

- Energieeffizienzklasse A+
- Elektronische Steuerung über LED Display
- **6th Sense-Technologie** für effizientes Kühlen mit bis zu 5-mal schnellerer Temperaturwiederherstellung

Kühlteil

- **Antibakterieller Microban-Filter:** schützt Lebensmittel vor Gerüchen und schädlichen Bakterien
- Energiesparende LED-Beleuchtung im Innenraum
- Abtauautomatik im Kühlteil
- 5 Ablagen aus Sicherheitsglas, davon 4 höhenverstellbar, Easy-to-Clean Ablagen
- 2 Obst- und Gemüseschubladen
- 4 Türetageren, davon ein Butterfach mit Klappe
- Umluftkühlung – sorgt für eine bessere Temperaturverteilung

Zubehör

- Hygiene Austauschfilter HYG001 als Sonderzubehör erhältlich

Gefrierteil

- 1 Ablagerost
- Lagerzeit bei Störungen: 14 Std.

Technische Daten

- Gesamtnutzinhalt: 296 Liter
- Kühlteil Nutzinhalt: 264 Liter
- Gefrierteil Nutzinhalt: 32 Liter
- Einfrierkapazität: 3 kg/24 Std.
- Jährlicher Energieverbrauch: 296 kWh
- Schlepptürmontage
- Flüsterleise mit nur 35 dB
- Türanschlag rechts, wechselbar
- Maße (H x B x T): 1765 x 540 x 535 mm

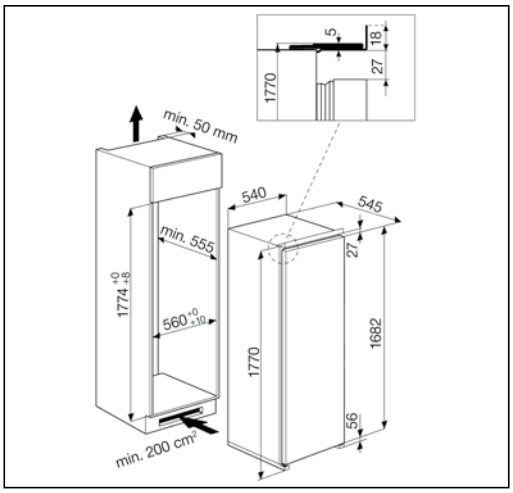

Technische Daten entnehmen Sie bitte dem EU-Datenblatt, oder fordern Sie diese unter **www.whirlpool-eu-daten.net** an · Liefermöglichkeiten, Änderungen und Irrtümer vorbehalten · Nutzung/Veröffentlichung von Bildern/Texten, auch in anderen Medien, ganz oder teilweise, nur mit Genehmigung des Herausgebers · Stand 15.05.2016

Whirlpool
SENSING THE DIFFERENCE