www.trust.com

Trust | SMART Home

SECURITY PLUS-LINE
ALSET-2000

QUICK INSTALL GUIDE
MULTI LANGUAGE

Item 71116 Version 1.0
Visit www.trust.com
for the latest instructions

ALSET-2000 WIRELESS SECURITY SYSTEM

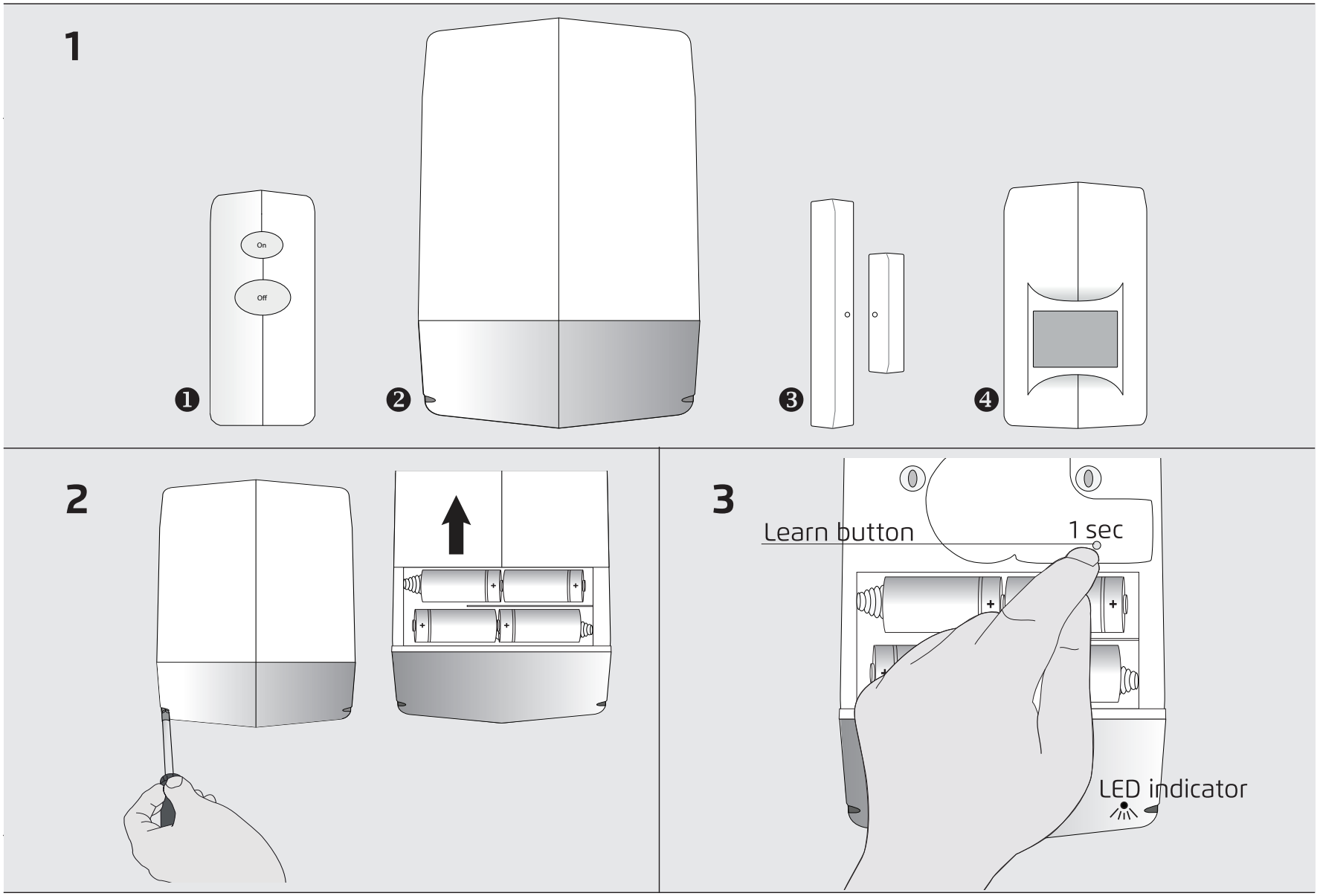
1
On
Off
❶
❷
❸
❹
2
3
Learn button
1 sec
LED indicator

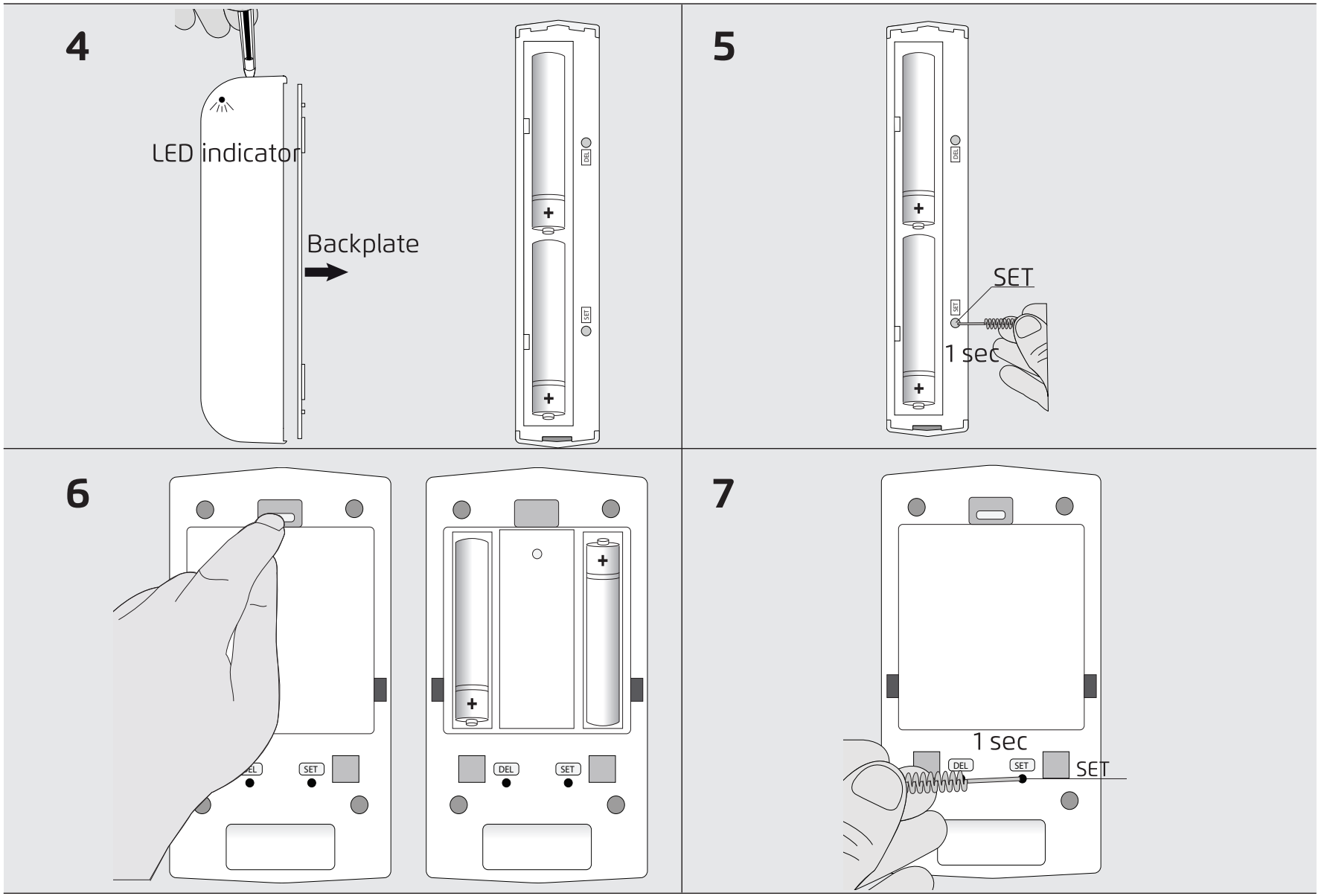
4
LED indicator
Backplate
DEL
SET
5
DEL
SET
SET
1 sec
6
SET
DEL
SET
7
1 sec
DEL
SET
SET

8

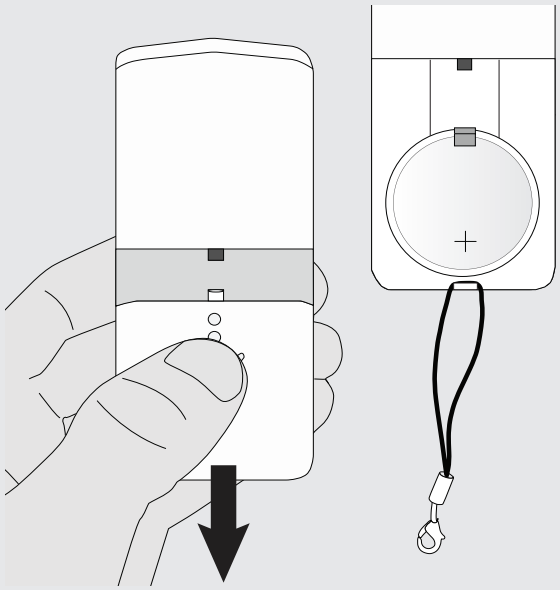

9

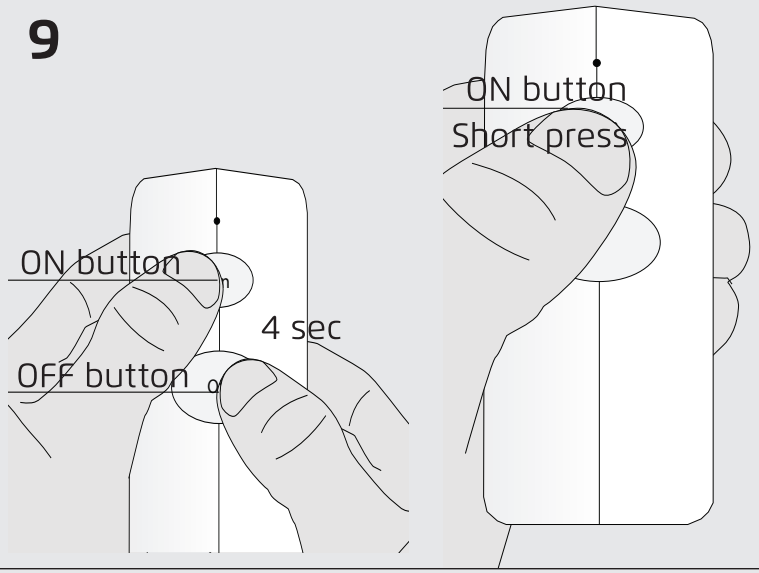

10

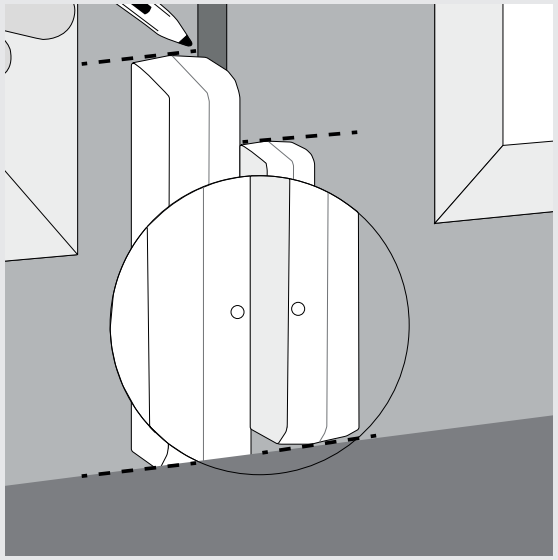

11

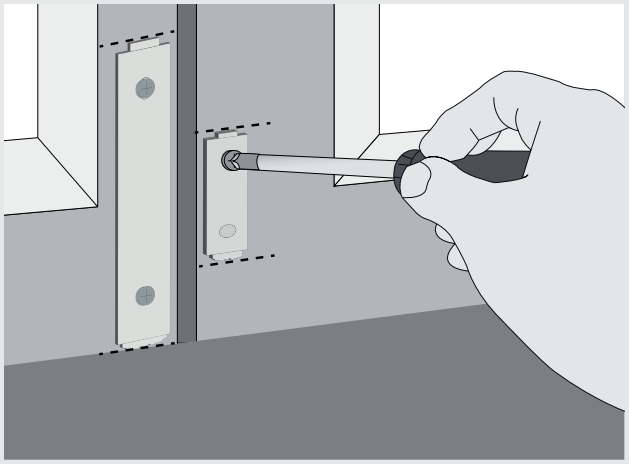

12

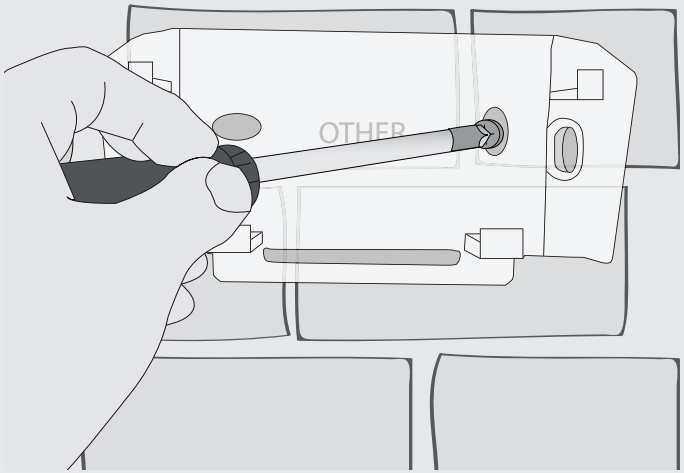

13

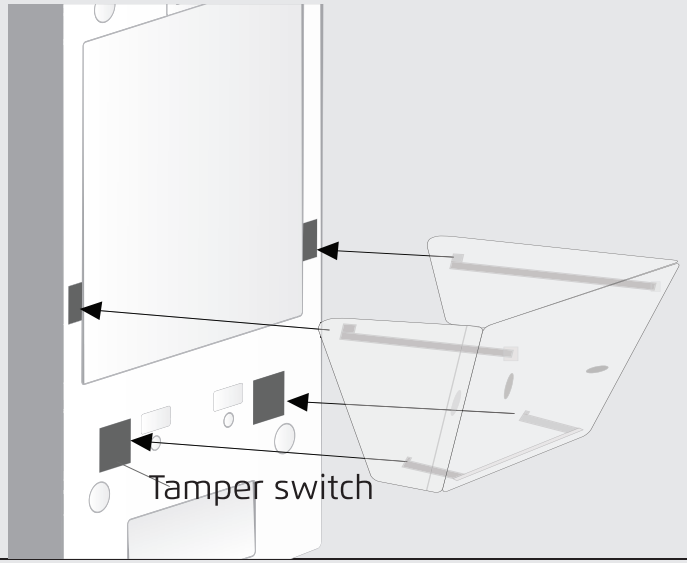

14

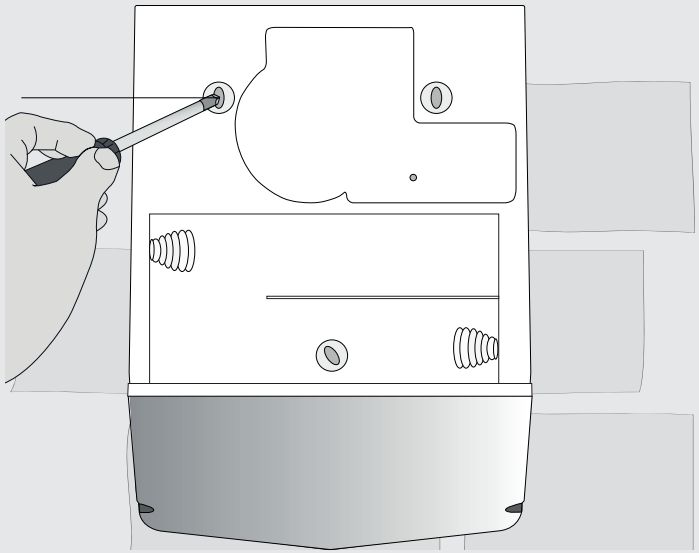

15

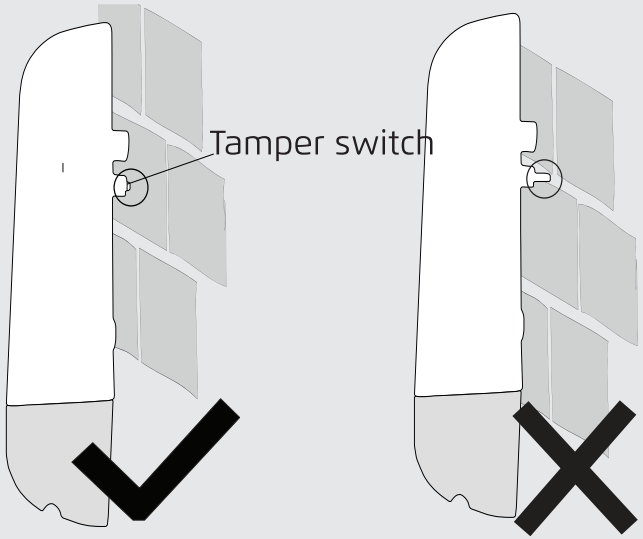

16

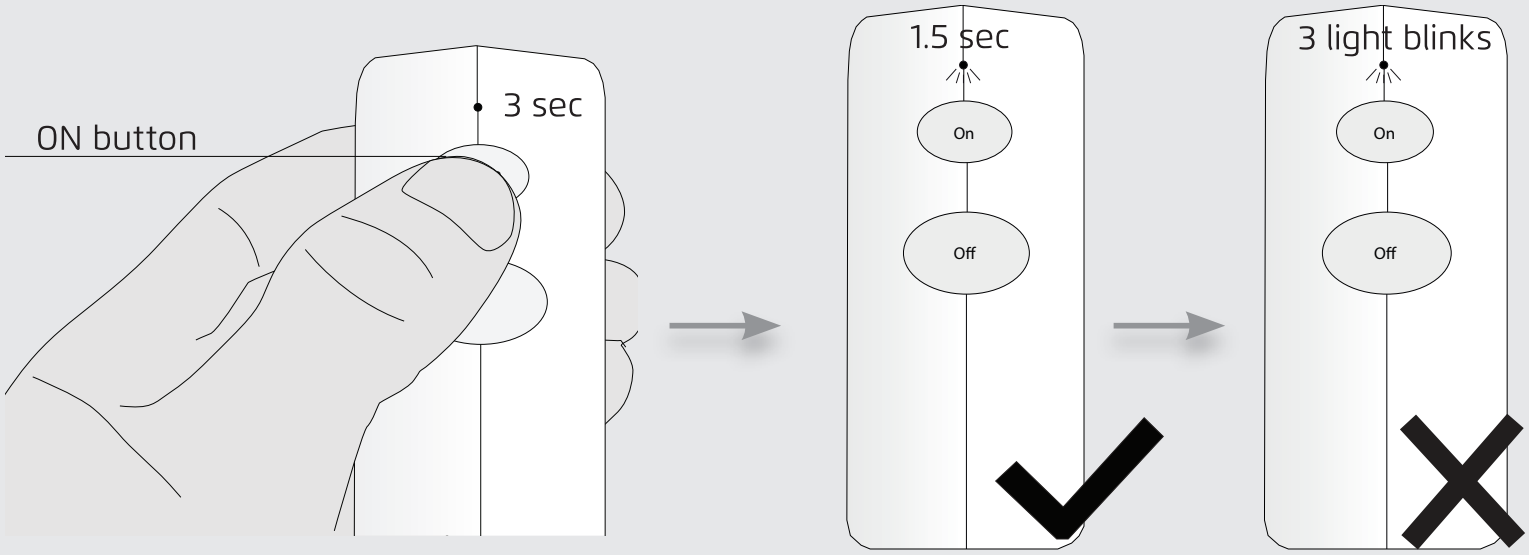
ON button
3 sec
1.5 sec
On
Off
3 light blinks
On
Off

17

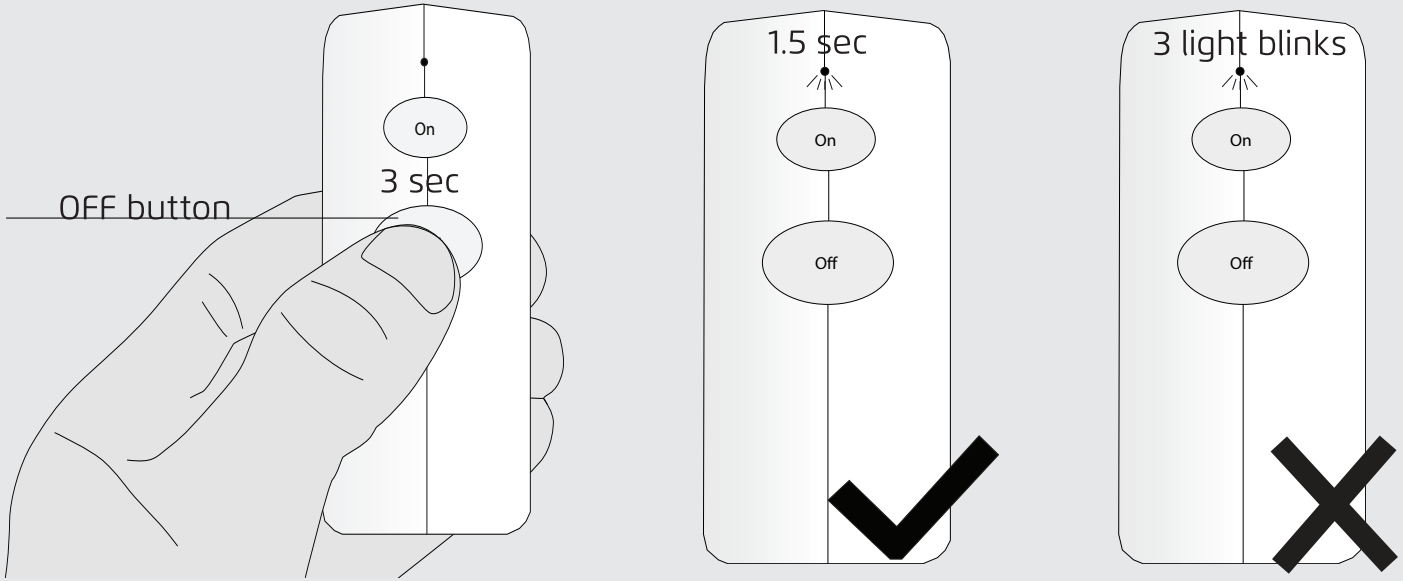
On
3 sec
OFF button
1.5 sec
On
Off
3 light blinks
On
Off

1. Package content
The following products are included:

❶ ALKCT-2000 Remote control
❷ ALSIR-2000 Siren
❸ ALMST-2000 Magnetic contact sensor
❹ ALMDT-2000 Infrared motion sensor

ⓘ NOTE: This is a quick installation guide, visit www.trust.com/71116 for more in depth info of the individual products like:

- Specifications
- Mounting
- Reset/unpair
- Tamper switch
- LED indications

2. Open the ALSIR and place batteries
Open the siren by unscrewing the two screws beneath the light cap. When the screws are removed the cap of the siren can be slid open. When the cap of the siren is slid open place 4x Alkaline D type 1.5V battery in the siren (not included). Observe the correct polarity of the batteries.

3. Put the ALSIR in learn mode
Slide open the cap and press and hold the siren learn button for about 1 second to enter learn mode. The LED of the siren will be blinking (in the light cap). The learn mode lasts 15 seconds.

4. Open the ALMST and place batteries
Push with a sharp object on top of the magnetic sensor and pull off the backplate. Insert two 1,5V AAA Alkaline batteries in the slot (not included). Observe the correct polarity of the batteries (place plus and minus on the correct side)

5. Pair the ALMST to the ALSIR

Put the ALSIR in learn mode (see step 3). After putting the ALSIR in learn mode send a pair-signal by pressing the SET button with a sharp object next to the battery slot of the magnetic sensor. The LED indicator of the ALMST will flash 5x to confirm that the pairing has been done successfully.

6. Open the ALMDT and place batteries

Open the battery slot on the back side of the motion sensor by pushing the pull-tab down and removing the battery cover. Insert two AA 1,5V Alkaline batteries as shown above (not included). Observe the correct polarity of the batteries place plus and minus on the correct side. Close the battery slot.

7. Pair the ALMDT to the ALSIR

Put the ALSIR in learn mode (see step 3). After putting the ALSIR in learn mode send a pair-signal by pressing the SET button with a sharp object on the back of the sensor. The LED indicator of the ALMDT will flash 5x to confirm that the pairing has been done successfully.

8. Open the ALKCT and place battery

Open the battery slot at the back of the ALKCT by sliding it down. Place the included 3V CR2477 battery and close the battery slot. For more information on replacing and purchasing new batteries visit trust.com/71115

9. Pair the ALKCT to the ALSIR

1. Put the ALSIR in learn mode (see step 3). Put the ALKCT in pair-mode by first pressing the ON and OFF button simultaneously for 4 sec (untill the LED of the ALKCT starts blinking).

2. Give a short press on the ON button to pair with the Siren. The LED indicator of the ALKCT will be flashing 5x to confirm that the pairing has been done successfully.

10. Mount ALMST
Place the magnetic sensor on the window or door and make sure that both points on the two parts are in line with each other. Mark the top and bottom of both parts. After marking the positions remove the sensor.

11. Fasten the ALMST
Screw or tape both backplates of the magnetic sensor on the window or door according to the made markings. When securing the backplates make sure both parts are mounted with as little space between as possible (max. 5mm). Place both parts of the magnetic sensor back on the mounted backplates.
Note: More detailed mounting instructions of the magnetic sensor are available at trust.com/71113

12. Mount ALMDT
Mount the backplate of the motion sensor on a flat surface and secure it with screws. (Screws are included).

13. Fasten the ALMDT
Place the ALMDT on the backplate. Make sure that the backplate is fitted in the location of the tamper switch.
Note: More detailed mounting instructions of the motion sensor are available at trust.com/71114

14. Mount ALSIR
To fasten the siren slide the cap off (see step 2) remove the batteries and screw the casing with screws on a flat surface according to the screwholes. (Screws are included). Keep attention that the tamper switch is pressed to the surface after mounting the siren.

15. ALSIR placement
When placing the siren on a wall keep attention that the tamper switch isn’t placed on a groove or crack in the wall. Make sure that the tamper switch is placed on a location of the wall where it is firmly pressed.
Note: More detailed mounting instructions of the siren are available at trust.com/71112

16. Arm the siren

To arm the siren press the ON button for 3 seconds on the ALKCT.
If the siren is armed successfully the LED of the ALKCT will light up for 1.5 sec.
If the siren is armed unsuccessfully the LED of the ALKCT will give 3 short light blinks. Check the following points if the siren is armed unsuccessfully:

- Is the siren within range
- Are siren batteries low
- Are the remote batteries low
- Is another wireless device nearby

17. Disarm the siren

To disarm the Siren press the OFF button for 3 seconds on the ALKCT.
If the Siren is disarmed successfully the LED of the ALKCT will light up for 1.5 sec.
If the siren is disarmed unsuccessfully the LED of the ALKCT will give 3 short light blinks. Check the following points if the siren is disarmed unsuccessfully:

- Is the siren within range
- Are siren batteries low
- Are the remote batteries low
- Is another wireless device nearby

1. Verpackungsinhalt
Folgende Produkte sind im Lieferumfang enthalten:

❶ ALKCT-2000 Fernbedienung
❷ ALSIR-2000 Sirene
❸ ALMST-2000 Magnetischer Kontaktsensor
❹ ALMDT-2000 Infrarot-Bewegungssensor

ⓘ HINWEIS: Es handelt sich hier um eine Kurzanleitung, weitergehende Informationen zu den einzelnen Produkten finden Sie unter www.trust.com/71116:

- Technische Daten
- Montage
- Rückstellung/Entkopplung
- Sabotageschutz
- LED-Kontrollleuchten

2. Öffnen des ALSIR und Einlegen der Batterien
Lösen Sie die zwei Schrauben unter der Lichtkappe und öffnen Sie die Sirene. Die Sirenenkappe kann nach Entfernen der Schrauben geöffnet werden. Legen Sie bei geöffneter Sirenenkappe 4x 1,5V Alkaline-Batterien Typ D ein (nicht im Lieferumfang enthalten). Achten Sie auf die korrekte Polarität der Batterien.

3. Schalten Sie den ALSIR in den Learn-Modus
Öffnen Sie die Kappe und halten Sie die Sirenen-Learn-Taste ca. 1 Sekunde lang gedrückt, um in den Learn-Modus zu wechseln. Die LED-Kontrollleuchte der Sirene wird blinken (in der Lichtkappe). Der Learn-Modus dauert 15 Sekunden lang.

4. Öffnen des ALMST und Einlegen der Batterien
Drücken Sie mit einem spitzen Gegenstand auf die Oberseite des magnetischen Sensors und nehmen Sie die Rückseite ab. Legen Sie zwei 1,5V AAA Alkaline-Batterien in das Batteriefach ein (nicht im Lieferumfang enthalten).

Achten Sie auf die richtige Polarität der Batterien (positionieren Sie den Plus- bzw. Minuspol auf der richtigen Seite).

5. Kopplung des ALMST mit dem ALSIR

Schalten Sie den ALSIR in den Learn-Modus (siehe Schritt 3). Senden Sie nach Schaltung des ALSIR in den Learn-Modus durch Drücken mit einem spitzen Gegenstand auf die neben dem Batteriefach des magnetischen Sensors befindliche SET-Taste ein Kopplungssignal. Die LED-Kontrollleuchte des ALMST wird 5 Mal aufleuchten, um zu bestätigen, dass die Kopplung erfolgreich durchgeführt wurde.

6. Öffnen des ALMDT und Einlegen der Batterien

Öffnen Sie durch Herunterziehen der Lasche und Abnahme des Batteriedeckels das Batteriefach auf der Rückseite des Bewegungssensors. Legen Sie zwei AA 1,5V Alkaline-Batterien ein, wie oben gezeigt (nicht im Lieferumfang enthalten). Achten Sie auf die richtige Polarität der Batterien (positionieren Sie den Plus- bzw. Minuspol auf der richtigen Seite). Schließen Sie das Batteriefach.

7. Kopplung des ALMDT mit dem ALSIR

Schalten Sie den ALSIR in den Learn-Modus (siehe Schritt 3). Senden Sie nach Schaltung des ALSIR in den Learn-Modus durch Drücken mit einem spitzen Gegenstand auf die auf der Rückseite des Sensors befindliche SET-Taste ein Kopplungssignal. Die LED-Kontrollleuchte des ALMDT wird 5 Mal aufleuchten, um zu bestätigen, dass die Kopplung erfolgreich durchgeführt wurde.

8. Öffnen des ALKCT und Einlegen der Batterie

Öffnen Sie das Batteriefach auf der Rückseite des ALKCT, indem Sie es nach unten ziehen. Legen Sie die mitgelieferte 3V CR2477 Batterie ein und schließen Sie das Batteriefach. Weitere Informationen zum Austausch und Erwerb neuer Batterien finden Sie unter trust.com/71115.

9. Kopplung des ALKCT mit dem ALSIR

1. Schalten Sie den ALSIR in den Learn-Modus (siehe Schritt 3). Schalten Sie den ALKCT in den Kopplungsmodus, indem Sie die EIN- und AUS-Taste gleichzeitig 4 Sekunden lang drücken (bis die LED-Kontrollleuchte des ALKCT beginnt zu blinken).

2. Drücken Sie kurz auf die EIN-Taste, um ihn mit der Sirene zu koppeln. Die LED-Kontrollleuchte des ALKCT wird 5 Mal aufleuchten, um zu bestätigen, dass die Kopplung erfolgreich durchgeführt wurde.

10. Montage des ALMST

Positionieren Sie den magnetischen Sensor auf dem Fenster bzw. der Tür und vergewissern Sie sich, dass beide Punkte auf den zwei Teilen aufeinander ausgerichtet sind. Markieren Sie die Ober- und Unterseite beider Teile. Entfernen Sie nach Markierung der jeweiligen Positionen den Sensor.

11. Befestigung des ALMST

Schrauben oder sichern sie mit Klebeband die Rückseiten des magnetischen Sensors an das Fenster bzw. die Tür entsprechend den Markierungen. Stellen Sie bei der Befestigung der Rückseiten sicher, dass beide Teile mit so wenig Zwischenraum wie möglich montiert werden (max. 5mm). Positionieren Sie beide Teile des magnetischen Sensors erneut auf den montierten Rückseiten.
Hinweis: Weitergehende Montageanweisungen zum magnetischen Sensor finden Sie unter trust.com/71113.

12. Montage des ALMDT

Montieren Sie die Rückwand des Bewegungssensors auf eine ebene Oberfläche an und schrauben Sie sie fest. (Schrauben sind im Lieferumfang enthalten).

13. Befestigung des ALMDT

Positionieren Sie den ALMDT auf der Rückseite. Stellen Sie sicher, dass die Rückseite im Sitz des Sabotageschutzes angebracht ist.
Hinweis: Weitergehende Montageanweisungen zum Bewegungssensor finden Sie unter trust.com/71114.

14. Montage des ALSIR

Nehmen Sie zur Befestigung der Sirene die Kappe ab (siehe Schritt 2) , entfernen Sie die Batterien und schrauben Sie das Gehäuse an eine ebene Oberfläche entsprechend den Schraubenlöchern an. (Schrauben sind im Lieferumfang enthalten). Achten Sie darauf, dass der Sabotageschutz nach Montage der Sirene fest an der Oberfläche anliegt.

15. Positionierung des ALSIR

Achten Sie beim Anbringen der Sirene an einer Wand darauf, dass der Sabotageschutz nicht auf Rillen bzw. Rissen in der Wand montiert wird. Vergewissern Sie sich, dass der Sabotageschutz an einer geeigneten Stelle an der Wand angebracht wird und fest anliegt.
Hinweis: Weitergehende Montageanweisungen zur Sirene finden Sie unter trust.com/71112.

16. Scharfstellung der Sirene

Zur Scharfstellung der Sirene drücken Sie 3 Sekunden lang die EIN-Taste auf dem ALKCT.
Wurde die Sirene erfolgreich scharf gestellt, leuchtet die LED-Kontrollleuchte des ALKCT 1,5 Sekunden lang auf.
Wurde die Sirene nicht erfolgreich scharf gestellt, leuchtet die LED-Kontrollleuchte des ALKCT 3 Mal kurz auf. Prüfen Sie folgende Punkte, wenn die Sirene nicht scharf gestellt werden konnte:

- Befindet sich die Sirene innerhalb der vorgesehenen Reichweite?
- Sind die Sirenen-Batterien schwach?
- Sind die Fernbedienungsbatterien schwach?
- Befindet sich ein weiteres kabelloses Gerät in der Nähe?

17. Entkopplung der Sirene

Zur Entschärfung der Sirene drücken Sie 3 Sekunden lang die AUS-Taste auf dem ALKCT.
Wurde die Sirene erfolgreich entschärft, leuchtet die LED-Kontrollleuchte des ALKCT 1,5 Sekunden lang auf.
Wurde die Sirene nicht erfolgreich entschärft, blinkt die LED-Kontrollleuchte des ALKCT 3 Mal kurz auf. Prüfen Sie folgende Punkte, wenn die Sirene nicht entschärft werden konnte:

- Befindet sich die Sirene innerhalb der vorgesehenen Reichweite?
- Sind die Sirenen-Batterien schwach?
- Sind die Fernbedienungsbatterien schwach?
- Befindet sich ein weiteres kabelloses Gerät in der Nähe?

1. Contenu de l'emballage

Les produits suivants sont inclus :

❶ Télécommande ALKCT-2000
❷ Sirène ALSIR-2000
❸ Capteur magnétique de contact ALMST-2000
❹ Capteur de mouvement infrarouge ALMDT-2000

ⓘ REMARQUE : Il s'agit d'un guide d'installation rapide. Rendez-vous sur le site www.trust.com/71116 pour obtenir de plus amples informations sur chaque produit, notamment :

- Spécifications
- Montage
- Réinitialisation/déconnexion
- Interrupteur antisabotage
- Témoins DEL

2. Ouvrir le dispositif ALSIR et insérer les piles

Pour ouvrir la sirène, dévissez les deux vis situées dans la partie inférieure du couvercle de la lampe. Une fois les vis enlevées, faites coulisser le couvercle. Maintenant que le couvercle est ouvert, placez 4 piles alcalines D de 1,5 V dans la sirène (non incluses). Respectez la polarité des piles.

3. Placer le dispositif ALSIR en mode Learn

Faites coulisser le couvercle, puis appuyez sur le bouton Learn de la sirène en le maintenant enfoncé pendant à peu près 1 seconde afin de passer en mode Learn. La DEL de la sirène clignote (dans le couvercle de la lampe). Le mode Learn dure 15 secondes.

4. Ouvrir le capteur ALMST et insérer les piles

Appuyez sur le dessus du capteur magnétique à l'aide d'un objet pointu, puis enlevez la plaque arrière. Insérez deux piles alcalines AAA de 1,5 V (non incluses) dans le compartiment prévu à cet effet. Respectez la polarité des piles (positionnez la borne positive et la borne négative du bon côté).

5. Synchroniser le capteur ALMST avec le dispositif ALSIR

Placez le dispositif ALSIR en mode Learn (voir étape 3). Une fois que le dispositif ALSIR est en mode Learn, envoyez un signal de synchronisation. Pour ce faire, appuyez à l'aide d'un objet pointu sur le bouton SET se trouvant à côté du compartiment à piles du capteur magnétique. Le témoin DEL du capteur ALMST clignote alors 5 fois pour confirmer que la synchronisation s'est déroulée avec succès.

6. Ouvrir le capteur ALMDT et insérer les piles

Pour ouvrir le compartiment à piles à l'arrière du capteur de mouvement, appuyez sur l'ergot et retirez le couvercle du compartiment. Insérez deux piles alcalines AA de 1,5 V (non incluses) comme indiqué ci-dessus. Respectez la polarité des piles, positionnez la borne positive et la borne négative du bon côté. Refermez le compartiment à piles.

7. Synchroniser le capteur ALMDT avec le dispositif ALSIR

Placez le dispositif ALSIR en mode Learn (voir étape 3). Une fois que le dispositif ALSIR est en mode Learn, envoyez un signal de synchronisation. Pour ce faire, appuyez sur le bouton SET se trouvant à l'arrière du capteur à l'aide d'un objet pointu. Le témoin DEL du capteur ALMDT clignote alors 5 fois pour confirmer que la synchronisation s'est déroulée avec succès.

8. Ouvrir la télécommande ALKCT et insérer la pile

Pour ouvrir le compartiment de la pile à l'arrière de la télécommande ALKCT, faites coulisser le couvercle vers le bas. Insérez la pile CR2477 de 3 V incluse, puis fermez le compartiment. Pour de plus amples informations concernant le remplacement et l'achat de piles, consultez le site trust.com/71115

9. Synchroniser la télécommande ALKCT avec le dispositif ALSIR

1. Placez le dispositif ALSIR en mode Learn (voir étape 3). Pour placer la télécommande ALKCT en mode de synchronisation, appuyez tout d'abord sur les boutons ON et OFF simultanément pendant 4 secondes (jusqu'à ce que la DEL de l'ALKCT commence à clignoter).

2. Appuyez brièvement sur le bouton ON pour activer la synchronisation avec la sirène. Le témoin DEL de la télécommande ALKCT clignote alors 5 fois pour confirmer que la synchronisation s'est déroulée avec succès.

10. Monter le capteur ALMST

Positionnez le capteur magnétique sur la fenêtre ou la porte et assurez-vous que les points des deux éléments sont alignés l'un en face de l'autre. Tracez un repère en haut et en bas des deux éléments. Une fois que les positions sont marquées, enlevez le capteur.

11. Fixer le capteur ALMST en position

Vissez ou fixez avec un adhésif les deux plaques arrière du capteur magnétique en position sur la fenêtre ou la porte conformément aux marques repères. Veillez à fixer les plaques arrière en laissant le moins d'espace possible entre les deux (5 mm maximum). Repositionnez les deux éléments du capteur magnétique sur les plaques arrière montées.
Remarque : des instructions de montage plus détaillées pour le capteur magnétique sont disponibles sur le site trust.com/71113

12. Monter le capteur ALMDT

Montez la plaque arrière du capteur de mouvement sur une surface plane et fixez-la avec des vis (les vis sont fournies).

13. Fixer le capteur ALMDT en position

Positionnez le capteur ALMDT sur la plaque arrière. Assurez-vous que la plaque arrière est montée à l'endroit de l'interrupteur antisabotage.
Remarque : des instructions de montage plus détaillées pour le capteur de mouvement sont disponibles sur le site trust.com/71114

14. Monter le dispositif ALSIR

Pour fixer la sirène, faites coulisser et retirez le couvercle (voir étape 2), enlevez les piles, puis vissez le boîtier sur une surface plane en alignement avec les trous de vis (les vis sont fournies). Après le montage de la sirène, assurez-vous que l'interrupteur antisabotage est appuyé contre la surface.

15. Mise en place du dispositif ALSIR

Lorsque vous positionnez la sirène sur un mur, assurez-vous que l'interrupteur antisabotage n'est pas placé sur une fente ou une fissure dans le mur. Veillez à ce qu'il soit placé à un endroit du mur permettant de le presser fermement.

Remarque : des instructions de montage plus détaillées pour la sirène sont disponibles sur le site trust.com/71112

16. Armer la sirène

Pour armer la sirène, appuyez sur le bouton ON de la télécommande ALKCT pendant 3 secondes.
Dès que l'armement de la sirène est effectué avec succès, la DEL de l'ALKCT s'allume pendant 1,5 seconde.
Si l'armement de la sirène a échoué, la DEL de l'ALKCT produit trois clignotements brefs. En cas d'échec de l'armement de la sirène, vous devez vérifier si :

- la sirène se trouve à portée
- la capacité des piles de la sirène est faible
- la capacité de la pile de la télécommande est faible
- un autre dispositif sans fil se trouve à proximité

17. Désarmer la sirène

Pour désarmer la sirène, appuyez sur le bouton OFF de la télécommande ALKCT pendant 3 secondes.
Dès que le désarmement de la sirène est effectué avec succès, la DEL de l'ALKCT s'allume pendant 1,5 seconde.
Si le désarmement de la sirène a échoué, la DEL de l'ALKCT produit trois clignotements brefs. En cas d'échec du désarmement de la sirène, vous devez vérifier si :

- la sirène se trouve à portée
- la capacité des piles de la sirène est faible
- la capacité de la pile de la télécommande est faible
- un autre dispositif sans fil se trouve à proximité

1. Inhoud van de verpakking

De verpakking bevat de volgende producten:

❶ ALKCT-2000 afstandsbediening
❷ ALSIR-2000 sirene
❸ ALMST-2000 magnetische contactsensor
❹ ALMDT-2000 infrarood bewegingssensor

ⓘ OPMERKING: Dit is een gids voor snelle installatie. Ga naar www.trust.com/71116 voor gedetailleerdere informatie over de individuele producten zoals:

- Specificaties
- Montage
- Resetten/ontkoppelen
- Anti-sabotage schakelaar
- LED-indicaties

2. De ALSIR openen en de batterijen plaatsen

Open de sirene door de twee schroeven onderaan de lichtkap los te draaien. Als de schroeven zijn verwijderd, kan de kap van de sirene open worden geschoven. Plaats vier 1,5 V D-alkalinebatterijen (niet meegeleverd) in de sirene als de kap van de sirene is opengeschoven. Let op de juiste polariteit van de batterijen.

3. De ALSIR in de detectiemodus zetten

Schuif de kap open en houd de detectieknop van de sirene 1 seconde ingedrukt om de detectiemodus te activeren. De LED van de sirene knippert (in de lichtkap). De detectiemodus duurt 15 seconden.

4. De ALMST openen en de batterijen plaatsen

Druk met een scherp voorwerp op de bovenkant van de magnetische sensor en haal de achterplaat eraf. Steek twee 1,5 V AAA-alkalinebatterijen in de opening (niet meegeleverd). Let op de juiste polariteit van de batterijen (plaats de plus en min aan de juiste kant)

5. De ALMST met de ALSIR koppelen

Zet de ALSIR in de detectiemodus (zie stap 3). Nadat u de ALSIR in de detectiemodus hebt gezet, stuurt u een koppelingssignaal door met een scherp voorwerp op de SET-knop naast de batterijhouder van de magnetische sensor te drukken. De LED-indicator van de ALMST knippert 5 keer om te bevestigen dat het koppelen is uitgevoerd.

6. De ALMDT openen en de batterijen plaatsen

Open de batterijhouder aan de achterzijde van de bewegingssensor door op het lipje te drukken en het batterijdeksel te verwijderen. Plaats twee 1,5 VAA-alkalinebatterijen zoals hierboven getoond (niet meegeleverd). Let op de juiste polariteit van de batterijen (plaats de plus en min aan de juiste kant). Sluit de batterijhouder.

7. De ALMDT met de ALSIR koppelen

Zet de ALSIR in de detectiemodus (zie stap 3). Nadat u de ALSIR in de detectiemodus hebt gezet, stuurt u een koppelingssignaal door met een scherp voorwerp op de SET-knop aan de achterkant van de sensor te drukken. De LED-indicator van de ALMDT knippert 5 keer om te bevestigen dat het koppelen is uitgevoerd.

8. ALKCT openen en batterij plaatsen

Open de batterijhouder aan de achterkant van de ALCKT door het schuifje omlaag te schuiven. Plaats de meegeleverde 3 V CR2477-batterij en sluit de batterijhouder. Ga voor meer informatie over het vervangen en aanschaffen van nieuwe batterijen naar trust.com/71115

9. De ALKCT met de ALSIR koppelen

1. Zet de ALSIR in de detectiemodus (zie stap 3). Zet de ALKCT in de koppelingsmodus door eerst gelijktijdig gedurende 4 seconden op de AAN- en UIT-knop te drukken (totdat de LED van de ALKCT knippert).

2. Druk kort op de AAN-knop om met de sirene te koppelen. De LED-indicator van de ALKCT knippert 5 keer om te bevestigen dat het koppelen is uitgevoerd.

10. Monteren van de ALMST
Plaats de magnetische sensor op het raam of de deur en zorg ervoor dat beide uiteinden van de twee onderdelen met elkaar zijn uitgelijnd. Markeer de boven- en onderkant van beide onderdelen. Verwijder de sensor na het markeren van de posities.

11. De ALMST bevestigen
Schroef of plak beide achterplaten van de magnetische sensor op het raam of de deur volgens de aangebrachte markeringen. Zorg ervoor dat bij het vastzetten van de achterplaten de beide onderdelen worden gemonteerd met zo weinig mogelijk ruimte ertussen (max. 5 mm). Plaats beide onderdelen van de magnetische sensor terug op de gemonteerde achterplaten.
Opmerking: Gedetailleerdere montage-instructies voor de magnetische sensor zijn beschikbaar op trust.com/71113

12. De ALMDT monteren
Monteer de achterplaat van de bewegingssensor op een vlak oppervlak en zet de plaat met schroeven vast. (Schroeven worden meegeleverd).

13. De ALMST bevestigen
Plaats de ALMDT op de achterplaat. Zorg ervoor dat de achterplaat is vastgezet op de plaats van de anti-sabotage schakelaar.
Opmerking: Gedetailleerdere montage-instructies voor de bewegingssensor zijn beschikbaar op trust.com/71114

14. De ALSIR monteren
Om de sirene te monteren schuift u de kap eraf (zie stap 2), verwijdert u de batterijen en schroeft u de behuizing met schroeven op een vlakke ondergrond met gebruik van de schroefgaten. (Schroeven worden meegeleverd). Zorg ervoor dat de anti-sabotage schakelaar is ingedrukt tegen het oppervlak nadat de sirene is gemonteerd.

15. De ALSIR plaatsen

Als de sirene aan een wand wordt bevestigd, zorgt u er dan voor dat de anti-sabotage schakelaar niet op een groef of barst in de wand wordt geplaatst. Zorg ervoor dat de anti-sabotage schakelaar zo op de wand wordt geplaatst dat deze stevig wordt ingedrukt.
Opmerking: Gedetailleerdere montage-instructies voor de sirene zijn beschikbaar op trust.com/71112

16. De sirene activeren

Om de sirene te activeren houdt u de AAN-knop op de ALKCT gedurende 3 seconden ingedrukt.
Als de sirene is geactiveerd, brandt de LED op de ALKCT gedurende 1,5 seconde.
Als de sirene niet is geactiveerd, knippert de LED op de ALKCT 3 keer kort. Controleer de volgende punten als de sirene niet is geactiveerd:

- Bevindt de sirene zich binnen het bereik?
- Zijn de batterijen van de sirene leeg?
- Zijn de batterijen van de afstandsbediening leeg?
- Bevindt zich een ander draadloos apparaat in de buurt?

17. De sirene deactiveren

Om de sirene te deactiveren houdt u de UIT-knop op de ALKCT gedurende 3 seconden ingedrukt.
Als de sirene is gedeactiveerd, brandt de LED op de ALKCT gedurende 1,5 seconde.
Als de sirene niet is gedeactiveerd, knippert de LED op de ALKCT 3 keer kort. Controleer de volgende punten als de sirene niet is gedeactiveerd:

- Bevindt de sirene zich binnen het bereik?
- Zijn de batterijen van de sirene leeg?
- Zijn de batterijen van de afstandsbediening leeg?
- Bevindt zich een ander draadloos apparaat in de buurt?

1. Contenuto della confezione
Sono inclusi i seguenti prodotti:

❶ ALKCT-2000 Telecomando
❷ ALSIR-2000 Sirena
❸ ALMST-2000 Sensore di contatto magnetico
❹ ALMDT-2000 Sensore di movimento a infrarossi

ⓘ NOTA: La presente è una guida rapida all'installazione. Visitare il sito www.trust.com/71116 per informazioni più dettagliate sui singoli prodotti, ad esempio:

- Specifiche tecniche
- Montaggio
- Ripristino/scollegamento
- Interruttore antimanomissione
- Indicazioni dei LED

2. Aprire ALSIR e inserire le batterie
Aprire la sirena svitando le due viti poste sotto il cappuccio luminoso. Dopo che le viti sono state rimosse, è possibile aprire il cappuccio della sirena facendolo scivolare. Una volta aperto il cappuccio della sirena, inserire 4 batterie alcaline da 1,5 V di tipo D nella sirena (le batterie non sono incluse). Rispettare la corretta polarità delle batterie.

3. Attivare la modalità di apprendimento di ALSIR
Per entrare in modalità di apprendimento aprire il cappuccio, quindi premere e tenere premuto il pulsante di apprendimento della sirena per 1 secondo. Il LED della sirena lampeggerà (all'interno del cappuccio luminoso). La modalità di apprendimento dura 15 secondi.

4. Aprire ALMST e inserire le batterie
Premere con un oggetto appuntito la parte superiore del sensore magnetico ed estrarre la piastra di supporto. Inserire due batterie alcaline di tipo AAA da 1,5 V nell'alloggiamento (le batterie non sono incluse). Rispettare la polarità delle batterie (posizionare il segno più e il segno meno sul lato corretto).

5. Collegare ALMST con ALSIR

Attivare la modalità di apprendimento di ALSIR (v. punto 3). Dopo aver attivato la modalità di apprendimento di ALSIR, inviare un segnale di collegamento premendo il pulsante SET con un oggetto appuntito accanto al vano batteria del sensore magnetico. L'indicatore a LED di ALMST lampeggerà 5 volte per confermare che il collegamento è stato correttamente eseguito.

6. Aprire ALMDT e inserire le batterie

Aprire il vano batteria posto sulla parte posteriore del sensore di movimento premendo la linguetta verso il basso e rimuovendo il coperchio della batteria. Inserire due batterie alcaline di tipo AA da 1,5 V come mostrato qui sopra (le batterie non sono incluse). Rispettare la polarità delle batterie (posizionare il segno più e il segno meno sul lato corretto). Chiudere il vano batteria.

7. Collegare ALMDT con ALSIR

Attivare la modalità di apprendimento di ALSIR (v. punto 3). Dopo aver attivato la modalità di apprendimento di ALSIR, inviare un segnale di collegamento premendo il pulsante SET con un oggetto appuntito sulla parte posteriore del sensore. L'indicatore a LED di ALMDT lampeggerà 5 volte per confermare che il collegamento è stato correttamente eseguito.

8. Aprire ALKCT e inserire le batterie

Aprire il vano batteria situato sulla parte posteriore di ALKCT facendolo scorrere verso il basso. Inserire la batteria CR2477 da 3V in dotazione e chiudere il vano batteria. Per maggiori informazioni sulla sostituzione e l'acquisto di nuove batterie, visitare il sito trust.com/71115

9. Collegare ALKCT con ALSIR

1. Attivare la modalità di apprendimento di ALSIR (v. punto 3). Attivare la modalità di collegamento di ALKCT premendo contemporaneamente il pulsante ON e OFF per 4 secondi (fino a quando il LED di ALKCT inizia a lampeggiare).

2. Premere brevemente il pulsante ON per eseguire il collegamento con la sirena. L'indicatore a LED di ALKCT lampeggerà 5 volte per confermare che il collegamento è stato correttamente eseguito.

10. Montaggio di ALMST
Posizionare il sensore magnetico sulla porta o sulla finestra assicurandosi che entrambi i punti delle due parti siano allineati l'uno rispetto all'altro. Contrassegnare la parte superiore e inferiore di entrambe le parti. Dopo aver contrassegnato le posizioni, rimuovere il sensore.

11. Fissaggio di ALMST
Avvitare o fissare con del nastro adesivo entrambe le piastre di supporto del sensore magnetico sulla porta o sulla finestra facendo riferimento ai contrassegni. Quando si fissano le piastre di supporto, assicurarsi che entrambe le parti siano montate lasciando il minor spazio possibile (max 5 mm). Riposizionare entrambe le parti del sensore magnetico sulle piastre di supporto montate.
Nota: Per istruzioni più dettagliate sul montaggio del sensore magnetico, vedere il sito trust.com/71113

12. Montaggio di ALMDT
Montare la piastra di supporto del sensore di movimento su una superficie piana e fissarla con le viti. (Le viti sono in dotazione).

13. Fissaggio di ALMDT
Posizionare ALMDT sulla piastra di supporto. Assicurarsi che la piastra di supporto sia installata in corrispondenza dell'interruttore antimanomissione.
Nota: Per istruzioni più dettagliate sul montaggio del sensore di movimento, vedere il sito trust.com/71114

14. Montaggio di ALSIR
Per fissare la sirena, togliere il cappuccio facendolo scorrere (v. punto 2), rimuovere le batterie e fissare l'alloggiamento con le viti su una superficie piana in base ai fori per le viti. (Le viti sono in dotazione). Assicurarsi che l'interruttore antimanomissione sia premuto contro la superficie dopo il montaggio della sirena.

15. Posizionamento di ALSIR

Quando la sirena viene collocata su una parete, fare attenzione che l'interruttore antimanomissione non sia posizionato su una fessura o su una crepa della parete. Assicurarsi che l'interruttore antimanomissione sia posizionato in un punto della parete dove possa essere premuto con decisione.
Nota: Per istruzioni più dettagliate sul montaggio della sirena, vedere il sito trust.com/71112

16. Attivazione della sirena

Per eseguire l'attivazione della sirena, premere il pulsante ON per 3 secondi su ALKCT.
Se l'attivazione della sirena è stata eseguita in modo corretto, il LED di ALKCT lampeggerà per 1,5 secondi.
Se l'attivazione della sirena non è stata eseguita in modo corretto, il LED di ALKCT lampeggerà brevemente per 3 volte. Se la sirena non è stata attivata correttamente, controllare se:

- La sirena rientra nella gamma
- Le batterie della sirena sono in esaurimento
- Le batterie del telecomando sono in esaurimento
- Vi è un altro dispositivo wireless nelle vicinanze

17. Disattivazione della sirena

Per disattivare la sirena, premere il pulsante OFF per 3 secondi su ALKCT.
Se la sirena è stata disattivata correttamente, il LED di ALKCT lampeggerà per 1,5 secondi.
Se la sirena non è stata disattivata correttamente, il LED di ALKCT lampeggerà brevemente per 3 volte.
Se la sirena non è stata attivata correttamente, controllare se:

- La sirena rientra nella gamma
- Le batterie della sirena sono in esaurimento
- Le batterie del telecomando sono in esaurimento
- Vi è un altro dispositivo wireless nelle vicinanze

1. Contenido del paquete

Se incluyen los siguientes productos:

❶ Mando a distancia ALKCT-2000
❷ Sirena ALSIR-2000
❸ Sensor de contacto magnético ALMST-2000
❹ Sensor de movimiento por infrarrojos ALMDT-2000

ⓘ NOTA: Esta es una guía de instalación rápida. Visite www.trust.com/71116 para obtener información más detallada de los productos individuales, como, por ejemplo:

- Las especificaciones
- El montaje
- El restablecimiento/Desemparejamiento
- El interruptor de manipulación
- Las indicaciones LED

2. Abrir el ALSIR e insertar las pilas

Abra la sirena desatornillando los dos tornillos situados bajo la cubierta de la luz. Una vez que se hayan retirado los tornillos, podrá abrirse la cubierta de la sirena. Una vez que se haya abierto la cubierta de la sirena, coloque 4 pilas alcalinas tipo D en la sirena (no incluidas). Compruebe que la polaridad de las pilas sea la correcta.

3. Colocar el ALSIR en modo de aprendizaje

Deslice la cubierta para abrirla y mantenga pulsado el botón de aprendizaje de la sirena durante un segundo aproximadamente para entrar en el modo de aprendizaje. El LED de la sirena parpadeará (en la cubierta de la luz). El modo de aprendizaje dura 15 segundos.

4. Abrir el ALMST e insertar las pilas

Presione con un objeto punzante en la parte superior del sensor magnético y retire la placa posterior. Introduzca dos pilas alcalinas AAA de 1,5 V en el compartimento (no incluidas). Compruebe la polaridad correcta de las pilas (colocar el más y el menos en el lado correcto)

5. Emparejar el ALMST con el ALSIR

Coloque el ALSIR en modo aprendizaje (ver paso 3). Después de colocar el ALSIR en modo de aprendizaje, envíe una señal de emparejamiento pulsando el botón SET, situado en la parte posterior del sensor, con un objeto punzante. El indicador LED del ALMST parpadeará 5 veces para confirmar que el emparejamiento se ha realizado correctamente.

6. Abrir el ALMDT e insertar las pilas

Abra el compartimento de las pilas, situado en la parte posterior del sensor de movimiento, tirando de la lengüeta hacia abajo y retirando la tapa de las pilas. Introduzca dos pilas alcalinas AA de 1,5 V tal como figura arriba (no incluidas). Compruebe la polaridad correcta de las pilas y colocar el más y el menos en el lado correcto. Cierre el compartimiento de las pilas.

7. Emparejar el ALMDT con el ALSIR

Coloque el ALSIR en modo de aprendizaje (ver paso 3). Después de colocar el ALSIR en modo de aprendizaje, envíe una señal de emparejamiento pulsando el botón SET, situado en la parte posterior del sensor, con un objeto punzante. El indicador LED del ALMDT parpadeará 5 veces para confirmar que el emparejamiento se ha realizado correctamente.

8. Abrir el ALKCT e insertar las pilas

Abra el compartimento de las pilas situado en la parte posterior del ALKCT deslizándolo hacia abajo. Coloque la pila CR2477 de 3V incluida y cierre el compartimento de las pilas. Para obtener más información sobre la sustitución y compra de pilas nuevas, visite trust.com/71115.

9. Emparejar el ALKCT con el ALSIR

1. Coloque el ALSIR en modo de aprendizaje (ver paso 3). Coloque el ALKCT en modo de emparejamiento pulsando primero el botón de ENCENDIDO y el botón de APAGADO simultáneamente durante 4 segundos (hasta que el LED del ALKCT empiece a parpadear).

2. Pulse brevemente el botón de ENCENDIDO para emparejar con la sirena. El indicador LED del ALKCT parpadeará 5 veces para confirmar que el emparejamiento se ha realizado correctamente.

10. Montar el ALMST
Coloque el sensor magnético en la ventana o la puerta y compruebe que ambos puntos de las dos piezas estén alineados entre sí. Haga una señal en la parte superior e inferior de ambas piezas. Después de marcar las posiciones, retire el sensor.

11. Fijar el ALMST
Atornille o coloque cinta adhesiva en las placas posteriores del sensor magnético de la ventana o de la puerta, de acuerdo con las marcas realizadas. Cuando fije las placas posteriores, compruebe que ambas piezas hayan sido montadas con el menor espacio posible entre ellas (máx. 5 mm). Coloque ambas piezas del sensor magnético de nuevo en las placas posteriores ya montadas.
Nota: Para obtener instrucciones para el montaje más detalladas del sensor magnético, visite trust.com/71113.

12. Montar el ALMDT
Monte la placa posterior del sensor de movimiento en una superficie plana y fíjela con tornillos. (Los tornillos están incluidos).

13. Fijar el ALMDT
Coloque el ALMDT en la placa posterior. Asegúrese de que la placa posterior esté instalada en la ubicación del interruptor de seguridad.
Nota: Para obtener instrucciones más detalladas para el montaje del sensor magnético, visite trust.com/71114.

14. Montar el ALSIR
Para fijar la sirena retire la cubierta (ver paso 2), retire las pilas y atornille la carcasa con tornillos en una superficie plana, haciéndola coincidir con los agujeros para los tornillos. (Los tornillos están incluidos). Compruebe que el interruptor de seguridad quede bien fijado a la superficie después de montar la sirena.

15. Colocar el ALSIR

Al colocar la sirena en la pared, compruebe que el interruptor de seguridad no haya quedado situado en una ranura o una grieta de la pared. Compruebe que el interruptor de seguridad esté firmemente presionado contra la pared.
Nota: Para obtener instrucciones más detalladas para el montaje de la sirena, visite trust.com/71112.

16. Armar la sirena

Para armar la sirena, pulse el botón de ENCENDIDO del ALKCT durante 3 segundos.
Si la sirena se arma correctamente, el LED del ALKCT se iluminará durante 1,5 segundos.
Si la sirena no se arma correctamente, el LED del ALKCT parpadeará 3 veces. Compruebe los siguientes puntos en caso de que la sirena no se haya armado correctamente:

- ¿La sirena está dentro del rango?
- ¿Se están agotando las pilas de la sirena?
- ¿Se están agotando las pilas del mando a distancia?
- ¿Hay otro dispositivo inalámbrico cerca?

17. Desarmar la sirena

Para desarmar la sirena, pulse el botón de APAGADO del ALKCT durante 3 segundos.
Si la sirena se desarma correctamente, la LED del ALKCT se encenderá durante 1,5 segundos.
Si la sirena no se desarma correctamente, el LED del ALKCT parpadeará 3 veces. Compruebe los siguientes puntos en caso de que la sirena no se haya desarmado correctamente:

- ¿La sirena está dentro del rango?
- ¿Se están agotando las pilas de la sirena?
- ¿Se están agotando las pilas del mando a distancia?
- ¿Hay otro dispositivo inalámbrico cerca?

1. Conteúdo da embalagem

Estão incluídos os seguintes produtos:

❶ Comando remoto ALKCT-2000
❷ Sirene ALSIR-2000
❸ Sensor de contacto magnético ALMST-2000
❹ Sensor de movimento por infravermelhos ALMDT-2000

ⓘ NOTA: este é um guia de instalação rápida; vá a www.trust.com/71116 para obter informações mais detalhadas sobre cada um dos produtos, incluindo:

- Especificações
- Montagem
- Reposição/desemparelhamento
- Interruptor inviolável
- Indicadores LED

2. Abrir a ALSIR e colocar as pilhas

Abra a sirene desapertando os dois parafusos que se encontram sob a tampa da luz. Após retirar os parafusos, pode fazer deslizar a tampa da sirene para abri-la. Uma vez aberta a tampa da sirene, coloque 4 pilhas alcalinas de 1,5 V do tipo D (não incluídas). Observe a polaridade correta das pilhas.

3. Pôr a ALSIR em modo de memorização

Abra a tampa e mantenha premido o botão de memorização da sirene durante 1 segundo para entrar no modo de memorização. O LED da sirene fica a piscar (na tampa da luz). O modo de memorização dura 15 segundos.

4. Abrir o ALMST e colocar as pilhas

Faça pressão com um objeto pontiagudo na parte superior do sensor magnético e puxe a placa traseira para fora. Coloque duas pilhas alcalinas AAA de 1,5 V no compartimento (não incluídas). Observe a polaridade correta das pilhas (coloque o polo positivo e o negativo no lado correto).

5. Emparelhar o ALMST com a ALSIR

Ponha a ALSIR em modo de memorização (ver passo 3). Após pôr a ALSIR no modo de memorização, envie um sinal de emparelhamento premindo com um objeto pontiagudo o botão SET (Definir) junto do compartimento das pilhas do sensor magnético. O indicador LED do ALMST pisca 5 vezes para confirmar que o emparelhamento foi feito com êxito.

6. Abrir o ALMDT e colocar as pilhas

Abra o compartimento das pilhas na parte traseira do sensor de movimento premindo a patilha para baixo e retirando a respetiva tampa. Coloque duas pilhas alcalinas AA de 1,5 V conforme indicado na ilustração (não incluídas). Observe a polaridade correta das pilhas e coloque o polo positivo e o negativo no lado correto. Feche o compartimento das pilhas.

7. Emparelhar o ALMDT com a ALSIR

Ponha a ALSIR em modo de memorização (ver passo 3). Após pôr a ALSIR no modo de memorização, envie um sinal de emparelhamento premindo com um objeto pontiagudo o botão SET (Definir) na parte traseira do sensor. O indicador LED do ALMDT pisca 5 vezes para confirmar que o emparelhamento foi feito com êxito.

8. Abrir o ALKCT e colocar a pilha

Abra o compartimento da pilha fazendo deslizar a parte traseira do ALKCT. Coloque a pilha CR2477de 3 V incluída e feche o compartimento. Para mais informações sobre a substituição e compra de novas pilhas, vá a trust.com/71115

9. Emparelhar o ALKCT com a ALSIR

1. Ponha a ALSIR em modo de memorização (ver passo 3). Ponha o ALKCT em modo de emparelhamento começando por premir os botões ON (Ligar) e OFF (Desligar) em simultâneo durante 4 segundos (até o LED do ALKCT começar a piscar).

2. Prima brevemente o botão ON (Ligar) para emparelhar com a sirene. O indicador LED do ALKCT pisca 5 vezes para confirmar que o emparelhamento foi feito com êxito.

10. Montar o ALMST
Coloque o sensor magnético na janela ou porta e certifique-se de que os pontos de ambas as peças estão alinhados. Marque o topo e a base de ambas as peças. Após fazer as marcações retire o sensor.

11. Fixar o ALMST
Fixe ambas as placas traseiras do sensor magnético à janela ou porta com parafusos ou fita adesiva, segundo as marcas feitas. Ao fixar as placas traseiras certifique-se de que ambas as peças ficam montadas com o menor espaço possível entre si (máx. 5 mm). Volte a colocar ambas as peças do sensor magnético nas placas traseiras já montadas.
Nota: pode encontrar instruções mais detalhadas sobre a montagem do sensor magnético em trust.com/71113

12. Montar o ALMDT
Monte a placa traseira do sensor de movimento numa superfície plana com os respetivos parafusos. (Parafusos incluídos).

13. Fixar o ALMDT
Coloque o ALMDT na placa traseira. Certifique-se de que a placa traseira encaixa na posição do interruptor inviolável.
Nota: pode encontrar instruções mais detalhadas sobre a montagem do sensor de movimento em trust.com/71114

14. Montar a ALSIR
Para fixar a sirene, retire a tampa fazendo-a deslizar (ver passo 2), retire as pilhas e fixe a caixa com parafusos, através dos respetivos orifícios, numa superfície plana. (Parafusos incluídos). Verifique se o interruptor inviolável está premido contra a superfície após montar a sirene.

15. Colocação da ALSIR
Ao colocar a sirene numa parede, verifique se o interruptor inviolável não fica colocado sobre uma ranhura ou fenda da parede. Certifique-se de que o interruptor inviolável está colocado numa área da parede onde fique firmemente premido.
Nota: pode encontrar instruções mais detalhadas sobre a montagem da sirene em trust.com/71112

16. Ativar a sirene

Para ativar a sirene, prima o botão ON (Ligar) do ALKCT durante 3 segundos.
Se a sirene for ativada com êxito, o LED do ALKCT fica aceso durante 1,5 segundos.
Se a sirene não for ativada com êxito, o LED do ALKCT pisca rapidamente 3 vezes. Verifique os pontos seguintes caso a sirene não seja ativada com êxito:

- A sirene está dentro do raio de alcance
- As pilhas da sirene estão fracas
- As pilhas do comando remoto estão fracas
- Há outro dispositivo sem fios nas proximidades

17. Desativar a sirene

Para desativar a sirene, prima o botão OFF (Desligar) do ALKCT durante 3 segundos.
Se a sirene for desativada com êxito, o LED do ALKCT fica aceso durante 1,5 segundos.
Se a sirene não for desativada com êxito, o LED do ALKCT pisca rapidamente 3 vezes. Verifique os pontos seguintes caso a sirene não seja desativada com êxito:

- A sirene está dentro do raio de alcance
- As pilhas da sirene estão fracas
- As pilhas do comando remoto estão fracas
- Há outro dispositivo sem fios nas proximidades

1. Innhold i pakken

Følgende produkter er inkludert:

❶ ALKCT-2000 fjernkontroll
❷ ALSIR-2000 sirene
❸ ALMST-2000 magnetisk kontaktsensor
❹ ALMDT-2000 infrarød bevegelsessensor

ⓘ MERK: Dette er en hurtigveiledning for installasjon, besøk www.trust.com/71116 for mer detaljert informasjon angående de enkelte produktene slik som:

- Spesifikasjoner
- Montering
- Tilbakestilling/frakoblinger
- Sabotasjebryter

LED-indikatorer

2. Åpne ALSIR og sett i batterier

Åpne sirenen ved å skrue av de to skruene som befinner seg under lys-dekselet. Når du har fjernet skruene, kan dekslet til sirenen skyves åpent. Når dekselet på sirenen er åpnet kan du sette 4 x alkaliske type-D 1,5 V batterier i sirenen (ikke inkludert). Kontroller at batteriene er satt i riktig i forhold til korrekt polaritet.

3. Sett ALSIR i lære-modus

Skyv dekselet for å åpne det og trykk og hold sirenens lære-knapp i ca. 1 sekund for å gå inn på lære-modus. Sirenens LED-lampe vil blinke (i lys-huset). Lære-modus varer i 15 sekunder.

4. Åpne ALMST og sett i batterier

Skyv med en skarp gjenstand på toppen av den magnetiske sensoren og dra av bakplaten. Sett inn to 1,5V AAA alkaliske batterier i sporet (ikke inkludert). Sjekk for riktig polaritet på batteriene (plasser pluss og minus på riktig side)

5. Koble ALMST til ALSIR

Sett ALSIR i lære-modus (se trinn 3). Etter at du har satt ALSIR i lære-modus , send et sammenkoblingssignal ved å trykke på SET-knappen med en skarp gjenstand ved siden av batterisporet til den magnetiske sensoren. LED-lampen til ALMST blinker 5 ganger for å bekrefte at sammenkoblingen var vellykket.

6. Åpne ALMDT og sett i batterier

Åpne batterisporet på baksiden av bevegelsessensoren ved å skyve rulle-fanen ned og fjerne batterilokket. Sett inn to AA 1,5V alkaliske batterier som vist ovenfor (ikke inkludert). Sjekk for riktig polaritet på batteriene ved å plassere pluss og minus på riktig side. Lukk batterisporet

7. Koble ALMDT til ALSIR

Sett ALSIR i lære-modus (se trinn 3). Etter at du har satt ALSIR i lære-modus ,send et sammenkoblingssignal ved å trykke på SET-knappen med en skarp gjenstand ved siden av batterisporet til den magnetiske sensoren. LED-lampen til ALMDT blinker 5 ganger for å bekrefte at sammenkoblingen var vellykket.

8. Åpne ALKCT og sett i batterier

Åpne batterisporet på baksiden av ALKCT ved å skyve den ned. Sett i det medfølgende 3V CR2477-batteriet og lukk batterisporet. For mer informasjon om hvordan du skifter og kjøper nye batterier, besøk trust.com/71115

9. Koble ALKCT til ALSIR

1. Sett ALSIR i lære-modus (se trinn 3). Sett ALKCT i sammenkoblingsmodus ved først å trykke på PÅ og AV-knappen samtidig i 4 sekunder (inntil LED-lampen til ALKCT begynner å blinke).

2. Trykk kort på PÅ-knappen for å koble til sirenen. LED-lampen til ALKCT blinker 5 ganger for å bekrefte at sammenkoblingen var vellykket.

10. Montere ALMST
Plasser den magnetiske sensoren på vinduet eller døren, og sørge for at begge punktene på de to delene er på linje med hverandre. Marker toppen og bunnen på begge deler. Etter merkingen vil posisjonene fjerne sensoren.

11. Feste ALMST
Skru eller tape begge bakplatene på den magnetiske sensoren på vinduet eller døren i henhold til markeringene. Når du fester bakplatene ,sørg for at begge deler er montert med så lite mellomrom mellom dem som mulig (maks. 5 mm). Plasser begge deler av den magnetiske sensoren tilbake på de monterte bakplatene.
Merk: Mer detaljerte monteringsinstruksjoner for den magnetiske sensoren er tilgjengelig på trust.com/71113

12. Montere ALMDT
Monter bakskinnen til bevegelsessensoren på en jevn overflate og fest den med skruer. (Skruene følger med).

13. Feste ALMDT
Plasser ALMDT på bakskinnen. Sørg for at bakskinnen er montert på samme plass som sabotasjebryteren.
Merk: Mer detaljerte monteringsinstruksjoner for bevegelsessensoren er tilgjengelig på trust.com/71114

14. Montere ALSIR
For å montere sirenen , skyv lokket av (se trinn 2) og fjern batterieneog skru kassen med skruene på en jevn overflate i følge skruehullene. (Skruene følger med). Pass på at sabotasjebryteren trykkes godt fast etter at sirenen er montert.

15. Plassering av ALSIR

Når sirenen plasseres på en vegg , pass på at sabotasjebryteren ikke plasseres på en fordypning eller sprekk i veggen. Sørg for at sabotasjebryteren plasseres et sted på veggen hvor den kan trykkes godt fast.
Merk: Mer detaljerte monteringsinstruksjoner for sirenen er tilgjengelig på trust.com/71112

16. Aktiver sirenen

For å aktivere sirenen, trykk og hold nede PÅ-knappen i 3 sek på ALKCT.
Hvis sirenen er aktivert, vil LED-lampen til ALKCT lyse opp i 1,5 sekunder.
Hvis aktivering av sirenen lykkes, vil LED-lampen på ALKCT gi 3 korte lysblink. Kontroller følgende punkter dersom det ikke lyktes å aktivere sirenen:

- Befinner sirenen seg innenfor rekkevidden
- Er batterinivået til sirenen lavt
- Er batterinivået til fjernkontrollen lavt
- Befinner en annen trådløs enhet seg i nærheten

17. Deaktivere sirenen

For å deaktivere sirenen, trykk og hold nede AV-knappen i 3 sek på ALKCT.
Hvis sirenen har blitt deaktivert, vil LED-lampen på ALKCT lyse opp i 1,5 sekunder.
Hvis sirenen ikke klarer å deaktiveres, vil LED-lampen på ALKCT gi 3 korte lysblink. Kontroller følgende punkter dersom det ikke lyktes å deaktivere sirenen:

- Befinner sirenen seg innenfor rekkevidden
- Er batterinivået til sirenen lavt
- Er batterinivået til fjernkontrollen lavt
- Befinner en annen trådløs enhet seg i nærheten

1. Förpackningens innehåll

Följande produkter ingår:

❶ ALKCT-2000 Fjärrkontroll
❷ ALSIR-2000 Siren
❸ ALMST-2000 Magnetisk kontaktsensor
❹ ALMDT-2000 Infraröd rörelsesensor

ⓘ OBS: Det här är en snabbinstallationsguide, besök www.trust.com/71116 för mer information om var och en av de individuella produkterna, som:

- Specifikationer
- Montering
- Återställning/bortkoppling
- Manipuleringsbrytare
- Lysdioder

2. Öppna ALSIR och stoppa in batterierna

Öppna sirenen genom att skruva upp de två skruvarna under lampkåpan. När skruvarna har tagits bort kan sirenkåpan skjutas upp. När sirenkåpan är öppen kan du placera 4x alkaliska D-typ 1,5 V batterier i sirenen (ingår inte). Respektera rätt polaritet för batterierna.

3. Sätt ALSIR i inlärningsläge

Skjut av kåpan och trycka och håll nere sirenens inlärningsknapp (Learn) under ungefär 1 sekund för att gå in i inlärningsläge. Sirenens lysdiod blinkar (i lampkåpan). Inlärningsläget varar i 15 sekunder.

4. Öppna ALMST och stoppa in batterierna

Tryck med ett vasst föremål på den magnetiska sensorn och dra av den bakre plattan. Sätt i två 1,5 V AAA alkaliska batterier i facket (ingår inte). Kontrollera rätt polaritet för batterierna (placera plus och minus åt rätt håll)

5. Para ihop ALMST till ALSIR

Sätt ALSIR i inlärningsläge (se steg 3). När ALSIR är i inlärningsläge ska du skicka en ihopparningssignal genom att trycka på INSTÄLLNINGS-knappen (SET) med ett vasst föremål bredvid batterifacket på den magnetiska sensorn. Lysdioden på ALMST blinkar 5x för att bekräfta att ihopparningen har utförts.

6. Öppna ALMDT och stoppa in batterierna

Öppna batterifacket på rörelsesensorns baksida genom att trycka ner tryckfliken och ta bort batterilocket. Sätt i två AA 1,5 V alkaliska batterier som visas ovan (ingår inte). Kontrollera rätt polaritet för batterierna, placera plus och minus åt rätt håll. Stäng batteriluckan.

7. Para ihop ALMDT till ALSIR

Sätt ALSIR i inlärningsläge (se steg 3). När ALSIR är i inlärningsläge ska du skicka en ihopparningssignal genom att trycka på INSTALLATIONS-knappen (SET)med ett vasst föremål på sensorns baksida.

Lysdioden på ALMDT blinkar 5x för att bekräfta att ihopparningen har utförts.

8. Öppna ALKCT och stoppa in batterierna

Öppna batterifacket på baksidan av ALKCT genom att skjuta det neråt. Sätt i de medföljande 3 V CR2477 batterierna och stäng batterifacket. Mer information om att byta och köpa nya batterier på trust.com/71115

9. Para ihop ALKCT till ALSIR

1. Sätt ALSIR i inlärningsläge (se steg 3). Sätt ALKCT i ihopparningsläge genom att först trycka på knapparna PÅ (ON) och AV (OFF) samtidigt under 4 sekunder (tills lysdioden på ALKCT börjar blinka).

2. Tryck snabbt på knappen PÅ (ON) för att para ihop med sirenen. Lysdioden på ALKCT blinkar 5x för att bekräfta att ihopparningen har utförts.

10. Montera ALMST
Placera den magnetiska sensorn på fönstret eller dörren och kontrollera att båda punkterna på de två delarna är i linje med varandra. Markera över- och underkant på båda delarna. Ta bort sensorn när lägena har markerats.

11. Fästa ALMST
Skruva eller tejpa båda de bakre plattorna på den magnetiska sensorn på fönstret eller dörren enligt markeringarna. Kontrollera när de bakre plattorna fästs att både delarna monteras med så lite plats som möjligt mellan dem (max. 5 mm). Placera den magnetiska sensorns båda delar på de monterade bakre plattorna igen.
Obs: Mer detaljerade monteringsinstruktioner för den magnetiska sensorn finns på trust.com/71113

12. Montera ALMDT
Montera rörelsesensorns bakre platta på ett platt underlag och fäst den med skruvar. (Skruvar medföljer).

13. Fästa ALMDT
Placera ALMDT på den bakre plattan. Kontrollera att den bakre plattan är ordentligt fastsatt där manipuleringsbrytaren sitter.
Obs: Mer detaljerade monteringsinstruktioner för rörelsesensorn finns på trust.com/71114

14. Montera ALSIR
Fäst sirenen genom att skjuta av kåpan (se steg 2) ta ut batterierna och skruva fast höljet på ett plant underlag enligt skruvhålen. (Skruvar medföljer). Kontrollera att manipuleringsbrytaren trycks in mot ytan när sirenen är monterad.

15. ALSIR placering
När sirenen placeras på en vägg är det viktigt att manipuleringsbrytaren inte är placerad på en fåra eller spricka i väggen. Kontrollera att manipuleringsbrytaren är placerad på en plats på väggen där den trycks in ordentligt.
Obs: Mer detaljerade monteringsinstruktioner för sirenen finns på trust.com/71112

16. Tillkoppla sirenen

Tillkoppla sirenen genom att trycka på knappen PÅ (ON) under 3 sekunder på ALKCT.
Om sirenen har tillkopplats kommer lysdioden på ALKCT att lysa i 1,5 sekunder.
Om sirenen inte har tillkopplats kommer lysdioden på ALKCT att blinka snabbt 3 gånger. Kontrollera följande om sirenen inte har tillkopplats:

- Är sirenen inom räckvidden
- Har sirenen låg batterinivå
- Har fjärrkontrollen låg batterinivå
- Finns det en annan trådlös enhet i närheten

17. Frånkoppla sirenen

Frånkoppla sirenen genom att trycka på knappen AV (OFF) under 3 sekunder på ALKCT.
Om sirenen har frånkopplats kommer lysdioden på ALKCT att lysa i 1,5 sekunder.
Om sirenen inte har frånkopplats kommer lysdioden på ALKCT att blinka snabbt 3 gånger. Kontrollera följande om sirenen inte har frånkopplats:

- Är sirenen inom räckvidden
- Har sirenen låg batterinivå
- Har fjärrkontrollen låg batterinivå
- Finns det en annan trådlös enhet i närheten

1. Pakkauksen sisältö
Pakkauksessa on seuraavat tuotteet:

❶ ALKCT-2000-kaukosäädin
❷ ALSIR-2000-sireeni
❸ ALMST-2000 magneettinen kosketustunnistin
❹ ALMDT-2000 infrapunaliiketunnistin

ⓘ HUOMAUTUS: Tämä on pika-asennusopas. Osoitteesta www.trust.com/71116 saat yksittäisistä tuotteista lisätietoa, kuten:

- Tekniset tiedot
- Kiinnitys
- Nollaus/parinmuodostuksen poistaminen
- Kansikytkin
- LED-merkkivalot

2. Avaa ALSIR ja aseta paristot paikoilleen
Avaa sireeni irrottamalla valokorkin alla olevat kaksi ruuvia. Kun ruuvit on poistettu, sireenin korkki voidaan liu'uttaa auki. Kun sireenin korkki liu'utetaan auki, aseta neljä D-tyypin 1,5 V alkaliparistoa sireenin (ei sisälly toimitukseen). Huomioi paristojen oikea napaisuus.

3. Laita ALSIR oppimistilaan
Liu'uta korkki auki ja paina sireenin oppimispainiketta noin 1 sekunti oppimistilaan siirtymiseksi. Sireenin LED-valo vilkkuu (valokorkissa). Oppimistila kestää 15 sekuntia.

4. Avaa ALMST ja aseta paristot paikoilleen
Työnnä terävällä esineellä magneettianturin yläosaa ja vedä takalevyä. Aseta kaksi 1,5V AAA-alkaliparistoa uraan (ei sisälly toimitukseen). Huomioi paristojen oikea napaisuus (aseta plus- ja miinusnapa oikein päin)

5. Muodosta laitepari ALMST:n ja ALSIRin välillä

Laita ALSIR oppimistilaan (katso vaihe 3). Kun olet asettanut ALSIRin oppimistilaan lähetä parinmuodostussignaali painamalla magneettianturin vieressä olevan paristoaukon SET-painiketta terävällä esineellä. ALMSTin LED-merkkivalo vilkkuu 5 kertaa vahvistamaan, että pariliitos on tehty onnistuneesti.

6. Avaa ALMDT ja aseta paristot paikoilleen

Avaa liiketunnistimen takana oleva paristoaukko painamalla vetokieleke alas ja poistamalla paristokansi. Aseta kaksi 1,5 V AA-alkaliparistoa kuten yllä (ei sisälly toimitukseen). Huomioi paristojen oikea napaisuus, aseta plus- ja miinusnapa oikein päin Sulje paristokotelo.

7. Muodosta laitepari ALMDT:n ja ALSIRin välillä

Laita ALSIR oppimistilaan (katso vaihe 3). Kun olet asettanut ALSIRin oppimistilaan lähetä parinmuodostussignaali painamalla anturin takana olevaa SET-painiketta terävällä esineellä. ALMDTin LED-merkkivalo vilkkuu 5 kertaa vahvistamaan, että pariliitos on tehty onnistuneesti.

8. Avaa ALKCT ja aseta paristo paikoilleen

Avaa ALKCT:n takana oleva paristokotelo työntämällä se alas. Aseta mukana toimitettu 3V CR2477 paristo paikoilleen ja sulje paristokotelo. Lisätietoja paristojen vaihtamisesta ja uusien paristojen ostamisesta on osoitteessa trust.com/71115

9. Muodosta laitepari ALKCT:n ja ALSIRin välillä

1. Laita ALSIR oppimistilaan (katso vaihe 3). Laita ALKCT parinmuodostustilaan painamalla ensin ON- ja OFF-painiketta samanaikaisesti 4 sekuntia (kunnes ALKCT:n LED alkaa vilkkua).

2. Paina ON-painiketta lyhyesti laiteparin muodostamiseksi sireenin kanssa. ALKCTin LED-merkkivalo vilkkuu 5 kertaa vahvistamaan, että pariliitos on tehty onnistuneesti.

10. Asenna ALMST

Aseta magneettianturi ikkunaan tai oveen ja varmista, että kahden osan molemmat kohdat ovat linjassa keskenään. Merkitse molempien osien ylä- ja alareunat. Poista anturit kun kohdat on merkitty.

11. Kiinnitä ALMST

Ruuvaa tai teippaa molemmat magneettianturin takalevyt ikkunaan tai oveen tehtyjen merkintöjen mukaan. Kun kiinnität takalevyt varmista, että molemmat osat asennetaan niin, että rakoon mahdollisimman pieni (enint. 5 mm). Aseta molemmat magneettianturin osat takaisin kiinnitettyihin takalevyihin.
Huomaa: Magneettianturien tarkemmat asennusohjeet ovat sivustolla trust.com/71113

12. Asenna ALMDT

Asenna liiketunnistimen takalevy tasaiselle pinnalle ja kiinnitä se ruuveilla. (Ruuvit ovat pakkauksessa).

13. Kiinnitä ALMDT

Aseta ALMDT takalevyn päälle. Varmista, että takalevy on asennettu kansikytkimen sijaintiin.
Huomaa: Liiketunnistimien tarkemmat asennusohjeet ovat sivustolla trust.com/71114

14. Asenna ALSIR

Kiinnittää sireeni liu'uttamalla suojus pois (katso vaihe 2) paristojen poistamiseksi ja ruuvaa kotelo ruuveilla tasaisella alustalla ruuvin paikkojen mukaan. (Ruuvit ovat pakkauksessa). Varmista, että kansikytkin painetaan pintaan asennuksen jälkeen sireeni.

15. ALSIRin sijoitus

Kun asetat sireeni seinään varmista, että kansikytkintä ei aseteta uraan tai halkeamaan seinässä. Varmista, että kansikytkin sijoitetaan seinän kohtaan, jossa se on painettuna tukevasti.
Huomaa: Sireenin tarkemmat asennusohjeet ovat sivustolla trust.com/71112

16. Ota sireeni käyttöön

Ota sireeni käyttöön painamalla ON-painiketta 3 sekunnin ajan ALKCT:ssä.
Jos sireenin käyttöönotto sujuu onnistuneesti ALKCT:n LED-valo syttyy 1,5 sekunniksi.
Jos sireenin käyttöönotto ei onnistu ALKCT:n LED-valo vilkkuu nopeasti 3 kertaa. Tarkista seuraavat kohdat, jos sireenin kytkeminen pois päältä epäonnistui:

- Onko sireeni kuuluvuusalueella
- Ovatko sireenin paristot tyhjenemässä
- Ovatko kaukosäätimen paristot tyhjenemässä
- Onko lähistöllä toinen langaton laite

17. Poista sireeni käytöstä

Poista sireeni käytöstä painamalla OFF-painiketta 3 sekunnin ajan ALKCT:ssä.
Jos sireenin käytöstä poisto sujuu onnistuneesti ALKCT:n LED-valo syttyy 1,5 sekunniksi.
Jos sireenin käytöstä poisto ei onnistu ALKCT:n LED-valo vilkkuu nopeasti 3 kertaa. Tarkista seuraavat kohdat, jos sireenin kytkeminen pois päältä epäonnistui:

- Onko sireeni kuuluvuusalueella
- Ovatko sireenin paristot tyhjenemässä
- Ovatko kaukosäätimen paristot tyhjenemässä
- Onko lähistöllä toinen langaton laite

1. Pakkeindhold

Følgende produkter er inkluderet:

❶ ALKCT-2000 fjernbetjening
❷ ALSIR-2000 Sirene
❸ ALMST-2000 magnetisk kontaktsensor
❹ ALMDT-2000 infrarød bevægelsessensor

ⓘ BEMÆRK: Dette er en hurtig installationsguide, besøg www.trust.com/71116 for at få mere dybdegående information om de enkelte produkter såsom:

- Specifikationer
- Montering
- Nulstil/ophæv parring
- Sabotagekontakt
- LED-indikationer

2. Åbn ALSIR og indsæt batterierne

Åbn sirenen ved at løsne de to skruer under lyshætten. Når skruerne er fjernet, kan sirenens hætte listes op. Når sirenens hætte er listet op, sættes der 4x alkaline D type 1,5V batterier i sirenen. Sørg for, at batterierne har korrekt polaritet.

3. Sæt ALSIR i læretilstand

List hætten op og tryk og hold på sirens læreknap i ca. 1 sekund for at gå ind i læretilstand. Sirenens LED vil blinke (i lyshætten). Læretilstanden varer 15 sekunder.

4. Åbn ALMST og indsæt batterierne

Skub med en skarp genstand på toppen af den magnetiske sensor og træk bagpladen af. Sæt to 1,5V AAA alkaline batterier i slidsen (ikke inkluderet). Sørg for den korrekte polaritet af batterierne (placér plus og minus på den rigtige side)

5. Par ALMST med ALSIR

Sæt ALSIR i læretilstand (se trin 3). Efter at have sat ALSIR i læretilstand sendes der et par-signal ved at trykke på knappen SET med en skarp genstand ved siden af den magnetiske sensors batterislids. LED-indikatoren på ALMSTvil blinke 5x for at bekræfte, at parringen er blevet udført med succes.

6. Åbn ALMDT og indsæt batterierne

Åbn batterislidsen på bagsiden af bevægelsesføleren ved at skubbe trækfanen ned og fjerne batteridækslet. Indsæt to AA 1,5V alkalinebatterier som vist ovenfor (ikke inkluderet). Sørg for den korrekte polaritet af batterierne og placér plus og minus på den rigtige side. Luk batterislidsen.

7. Par ALMDT med ALSIR

Sæt ALSIR i læretilstand (se trin 3). Efter at have sat ALSIR i læretilstand sendes der et par-signal ved at trykke på knappen SET med en skarp genstand på bagsiden af sensoren. LED-indikatoren på ALMDTvil blinke 5x for at bekræfte, at parringen er blevet udført med succes.

8. Åbn ALKCT og indsæt batteriet

Åbn batteriholderen på bagsiden af ALKCT ved at skubbe den ned. Læg det medfølgende 3V CR2477 batteri i og luk batterislidsen. For at få mere information om udskiftning og køb af nye batterier, besøg trust.com/71115

9. Par ALKCT med ALSIR

1. Sæt ALSIR i læretilstand (se trin 3). Sæt ALKCT i parretilstand ved først at trykke på knappen ON og OFF samtidigt i 4 sekunder (indtil LED'en på de ALKCT begynder at blinke).

2. Lav et kort tryk på knappen ON for at parre med sirenen. LED-indikatoren på ALKCTvil blinke 5x for at bekræfte, at parringen er blevet udført med succes.

10. Montering af ALMST
Anbring den magnetiske sensor på vinduet eller døren, og sørg for, at begge punkter på de to dele er på linje med hinanden. Markér top og bund på begge dele. Fjern sensoren efter at have markeret positionerne.

11. Fastgør ALMST
Skru eller tape begge bagplader på den magnetiske sensor på vinduet eller døren ifølge de foretagne markeringer. Når bagpladerne sikres, så sørg for, at begge dele er monteret med så lidt plads mellem dem som muligt (maks. 5 mm). Sæt begge dele af den magnetiske sensor tilbage på de monterede bagplader.
Bemærk: Yderligere, detaljerede monteringsinstruktioner for den magnetiske sensor er tilgængelige på trust.com/71113

12. Montering af ALMDT
Montér bevægelsessensorens bagplade på en plan overflade, og fastgør den med skruer. (Skruer er inkluderet).

13. Fastgør ALMDT
Placér ALMDT på bagpladen. Sørg for, at bagpladen er monteret der hvor sabotagekontakten befinder sig.
Bemærk: Yderligere, detaljerede monteringsinstruktioner for bevægelsessensoren er tilgængelige på trust.com/71114

14. Montering af ALSIR
For at fastgøre sirenen listes hætten af (se trin 2), fjern batterierne og skru huset fast med skruer på en plan overflade i overensstemmelse med skruehullerne. (Skruer er inkluderet). Vær opmærksom på, om sabotagekontakten er trykket ind til overfladen efter montering af sirenen.

15. ALSIR placering

Når sirenen anbringes på en væg, skal man være opmærksom på, at sabotagekontakten ikke anbringes på en rille eller revne i væggen. Sørg for, at sabotagekontakten anbringes på en placering på muren, hvor den er trykket fast til.
Bemærk: Yderligere, detaljerede monteringsinstruktioner for sirenen er tilgængelige på trust.com/71112

16. Tilkobl sirenen

For at tilkoble sirenen trykkes der på knappen ON i 3 sekunder på ALKCT.
Hvis sirenen er koblet til med succes, vil LED'en på ALKCT lyse op i 1,5 sekunder.
Hvis sirenen ikke er koblet til med succes, vil LED'en på ALKCT komme med 3 korte lysblink. Kontrollér følgende punkter, hvis sirenen ikke er frakoblet med succes:

- Er sirenen inden for rækkevidde
- Er der strøm nok på sirenebatterierne
- Er der strøm nok på fjernbetjeningsbatterierne
- Er der en anden trådløs enhed i nærheden

17. Frakobling af sirenen

For at frakoble sirenen trykkes der på knappen OFF i 3 sekunder på ALKCT.
Hvis sirenen er koblet fra med succes, vil LED'en på ALKCT lyse op i 1,5 sekunder.
Hvis sirenen ikke er koblet fra med succes, vil LED'en på ALKCT komme med 3 korte lysblink. Kontrollér følgende punkter, hvis sirenen ikke er frakoblet med succes:

- Er sirenen inden for rækkevidde
- Er der strøm nok på sirenebatterierne
- Er der strøm nok på fjernbetjeningsbatterierne
- Er der en anden trådløs enhed i nærheden

1. Zawartość opakowania

W opakowaniu znajdują się następujące produkty:

❶ ALKCT-2000 Pilot
❷ ALSIR-2000 Syrena
❸ ALMST-2000 Magnetyczny czujnik kontaktowy
❹ ALMDT-2000 Czujnik ruchu na podczerwień

ⓘ UWAGA: Niniejszy dokument stanowi instrukcję szybkiej instalacji, odwiedź stronę www.trust.com/71116 w celu uzyskania dalszych informacji na temat poszczególnych elementów, takich jak:

- Specyfikacje
- Montaż
- Resetowanie/rozłączanie pary
- Przycisk „Tamper”
- Kontrolki LED

2. Otwórz ALSIR i włóż baterie

Otwórz syrenę odkręcając dwie śruby poniżej osłony żarówki. Po usunięciu śrub, można otworzyć osłonę syreny przesuwając ją. Kiedy osłona syreny zostanie otwarta, umieść 4 baterie alkaliczne D typ 1,5V we wnętrzu (nie uwzględnione w wyposażeniu). Należy zwrócić uwagę na właściwy kierunek umieszczenia baterii.

3. Umieść ALSIR w trybie uczenia się

Zsuń osłonę i naciśnij oraz przytrzymaj przycisk „learn” syreny przez ok. 1 sekundę w celu wejścia w tryb uczenia się. Kontrolka LED syreny będzie migać (w osłonie żarówki). Tryb uczenia się trwa 15 sekund.

4. Otwórz ALMST i włóż baterie

Ostrym narzędziem naciśnij górną część magnetycznego czujnika i wysuń tylną klapkę. W otwór włóż dwie baterie alkaliczne 1,5V AAA (nie uwzględnione w wyposażeniu). Zwróć uwagę na prawidłowe umieszczenie baterii (plus i minus z właściwej strony).

5. Sparuj ALMST z ALSIR

Umieść ALSIR w trybie uczenia się (zobacz krok 3). Po umieszczeniu ALSIR w trybie uczenia się, wyślij sygnał parowania przyciskając ostrym narzędziem przycisk SET obok komory na baterie magnetycznego czujnika. Kontrolka LED ALMST zaświeci się 5 razy, co stanowi potwierdzenie, że skutecznie nastąpiło parowanie.

6. Otwórz ALMDT i włóż baterie

Otwórz komorę na baterię z tyłu czujnika ruchu, pociągając za uchwyt i zdejmując tylną klapkę. Umieść dwie baterie alkaliczne AA 1,5V zgodnie z powyższą instrukcją (nie uwzględnione w wyposażeniu). Zwróć uwagę na prawidłowe umieszczenie baterii (plus i minus z właściwej strony). Zamknij pokrywę komory baterii.

7. Sparuj ALMDT z ALSIR

Umieść ALSIR w trybie uczenia się (zobacz krok 3). Po umieszczeniu ALSIR w trybie uczenia się, wyślij sygnał parowania przyciskając ostrym narzędziem przycisk SET z tyłu czujnika. Kontrolka LED ALMDT zaświeci się 5 razy, co stanowi potwierdzenie, że skutecznie nastąpiło parowanie.

8. Otwórz ALKCT i włóż baterie

Otwórz komorę na baterie z tyłu ALKCT, przesuwając ją w dół. Umieść w komorze baterię 3V CR2477 dostarczoną wraz z urządzeniem i zamknij komorę. W celu uzyskania dalszych informacji na temat wymiany i nabycia nowych baterii, wejdź na stronę trust.com/71115

9. Sparuj ALKCT z ALSIR

1. Umieść ALSIR w trybie uczenia się (zobacz krok 3). Umieść ALKCT w trybie parowania naciskając w tym celu jednocześnie przycisk ON i OFF przez 4 sek. (do czasu, gdy kontrolka LED na ALKCT nie zacznie migać).

2. Krótko naciśnij przycisk ON w celu sparowania z syreną. Kontrolka LED ALKCT zaświeci się 5 razy, co stanowi potwierdzenie, że skutecznie nastąpiło parowanie.

10. Zamontuj ALMST
Umieść czujnik magnetyczny na oknie lub drzwiach i upewnij się, że obydwa punkty na dwóch częściach znajdują się w jednej linii. Zaznacz, gdzie jest góra i dół każdej części. Po zaznaczeniu pozycji, usuń czujnik.

11. Zamocuj ALMST
Przymocuj śrubami lub przyklej obydwie tylne klapki czujnika magnetycznego na oknie lub na drzwiach zgodnie z dokonanymi oznaczeniami. Podczas mocowania tylnych klapek, powinieneś upewnić się, że obydwie części są zamocowane w taki sposób, że pozostaje między nimi jak najmniej miejsca (maks. 5 mm). Umieść obydwie części magnetycznego czujnika z powrotem na zamontowanych tylnych klapkach.
Uwaga: Bardziej szczegółowe wskazówki dotyczące montażu czujnika magnetycznego są dostępne na stronie trust.com/71113

12. Zamontuj ALMDT
Zamontuj tylną płytkę czujnika ruchu na płaskiej powierzchni i zabezpiecz ją śrubami. (Śruby są w wyposażeniu).

13. Zamocuj ALMDT
Umieść ALMDT na tylnej płytce. Upewnij się, że tylna płytka jest zamontowana w miejscu przycisku „tamper”.
Uwaga: Bardziej szczegółowe wskazówki dotyczące montażu czujnika ruchu są dostępne na stronie trust.com/71114

14. Zamontuj ALSIR
Aby zamontować syrenę, należy odsunąć osłonę (zobacz krok 2), wyjąć baterie i zamocować obudowę śrubami do płaskiej powierzchni, w otworach na śruby. (Śruby są w wyposażeniu). Należy zwrócić uwagę, żeby przycisk „tamper” był dociśnięty do powierzchni po zamontowaniu syreny.

15. Umieszczenie ALSIR

Podczas montowania syreny na ścianie, należy zwrócić uwagę, żeby przycisk „tamper" nie znalazł się na wysokości jakiegoś zgrubienia lub pęknięcia w ścianie. Należy się upewnić, że przycisk „tamper" jest umieszczony w miejscu na ścianie, w którym jest mocno przyciśnięty.
Uwaga: Bardziej szczegółowe wskazówki dotyczące montażu syreny są dostępne na stronie trust.com/71112

16. Uzbrój syrenę

Aby uzbroić syrenę, należy przycisnąć i przytrzymać przycisk ON przez 3 sek. na ALKCT.
Jeżeli syrena zostanie pomyślnie uzbrojona, kontrolka LED na ALKCT zapali się przez 1,5 sek.
Jeżeli syrena nie zostanie pomyślnie uzbrojona, kontrolka LED na ALKCT 3 razy mignie krótko. Sprawdź następujące pozycje, jeżeli nie uda ci się pomyślnie uzbroić syreny:

- Czy syrena znajduje się w zasięgu
- Czy baterie syreny nie mają zbyt niskiego poziomu naładowania
- Czy baterie w pilocie nie mają zbyt niskiego poziomu naładowania
- Czy w pobliżu znajduje się inne urządzenie bezprzewodowe

17. Rozbrój syrenę

Aby rozbroić syrenę, należy przycisnąć i przytrzymać przycisk OFF przez 3 sek. na ALKCT.
Jeżeli syrena zostanie pomyślnie rozbrojona, kontrolka LED na ALKCT zapali się przez 1,5 sek.
Jeżeli syrena nie zostanie pomyślnie rozbrojona, kontrolka LED na ALKCT 3 razy mignie krótko.
Sprawdź następujące pozycje, jeżeli nie uda ci się pomyślnie rozbroić syreny:

- Czy syrena znajduje się w zasięgu
- Czy baterie syreny nie mają zbyt niskiego poziomu naładowania
- Czy baterie w pilocie nie mają zbyt niskiego poziomu naładowania
- Czy w pobliżu znajduje się inne urządzenie bezprzewodowe

1. Obsah balení

Přibaleny jsou tyto produkty:

❶ Dálkové ovládání ALKCT-2000
❷ Siréna ALSIR-2000
❸ Magnetický kontaktní senzor ALMST-2000
❹ Infračervený pohybový senzor ALMDT-2000

ⓘ POZNÁMKA: Toto je průvodce pro rychlou instalaci. Podrobnější údaje o jednotlivých produktech (viz např. níže) najdete na webu www.trust.com/71116:

- specifikace
- montáž
- reset / zrušení párování
- spínač proti neoprávněné manipulaci
- indikace LED

2. Otevření produktu ALSIR a vložení baterií

Odšroubováním dvou šroubů pod světelnou krytkou otevřete sirénu. Jakmile demontujete šrouby, lze krytku sirény vysunutím otevřít. Jakmile krytku sirény vysunutím otevřete, vložte do sirény 4 alkalické baterie 1,5 V typu D (nejsou přibaleny). Dodržte správnou polaritu baterií.

3. Uvedení produktu ALSIR do režimu učení

Otevřete posunutím krytku a stiskněte a přidržte tlačítko učení sirény po dobu asi 1 s. Tím přejdete do režimu učení. Indikátor LED sirény bude blikat (ve světelné krytce). Režim učení trvá 15 s.

4. Otevření produktu ALMST a vložení baterií

Špičatým objektem zatlačte na horní část magnetického senzoru a odtažením sejměte zadní desku. Do přihrádky vložte dvě alkalické baterie 1,5 V typu AAA (nejsou přibaleny). Dbejte na správnou polaritu baterií (plusový a minusový pól umístěte na správnou stranu).

5. Spárování produktu ALMST s produktem ALSIR

Uveďte produkt ALSIR do režimu učení (viz krok 3). Jakmile uvedete produkt ALSIR do režimu učení, odešlete párovací signál stisknutím tlačítka SET (nastavit) pomocí špičatého objektu vedle přihrádky na baterie magnetického senzoru. Indikátor LED produktu ALMST pětkrát blikne, a potvrdí tak úspěšné spárování.

6. Otevření produktu ALMDT a vložení baterií

Zatlačte na vytahovací jazýček směrem dolů, sejměte kryt baterií a otevřete přihrádku na baterie na zadní straně pohybového senzoru. Vložte dvě alkalické baterie typu AA 1,5V , viz výše (nejsou přibaleny). Dbejte na správnou polaritu baterií (plusový a minusový pól umístěte na správnou stranu). Zavřete přihrádku na baterie.

7. Spárování produktu ALMDT s produktem ALSIR

Uveďte produkt ALSIR do režimu učení (viz krok 3). Jakmile uvedete produkt ALSIR do režimu učení, odešlete párovací signál stisknutím tlačítka SET (nastavit) pomocí špičatého objektu na zadní straně senzoru. Indikátor LED produktu ALMDT pětkrát blikne, a potvrdí tak úspěšné spárování.

8. Otevření produktu ALMCT a vložení baterií

Posunutím dolů otevřete přihrádku na baterie na zadní straně ALKCT. Vložte dodávanou baterii 3 V CR2477 a zavřete přihrádku na baterie. Další informace k výměně a nákupu nových baterií najdete na webu trust.com/71115

9. Spárování produktu ALMCT s produktem ALSIR

1. Uveďte produkt ALSIR do režimu učení (viz krok 3). Uvedení produktu ALKCT do párovacího režimu: Nejdříve stiskněte současně tlačítko ON (zap.) a OFF (vyp.) současně po dobu 4 s (dokud se nerozbliká indikátor LED produktu ALKCT).

2. Krátce stiskněte tlačítko ON (zap.). Tím dojde ke spárování sirény. Indikátor LED produktu ALMCT pětkrát blikne, a potvrdí tak úspěšné spárování.

10. Montáž produktu ALMST
Umístěte magnetický senzor na okno nebo dveře a ujistěte se, že jsou oba body na obou součástech navzájem v jedné linii. Označte horní a spodní část obou součástí. Jakmile polohy označíte, senzor sejměte.

11. Upevnění produktu ALMST
Našroubujte nebo připevněte páskou obě zadní strany magnetického senzoru na okno nebo dveře podle vyznačených značek. Při zajišťování zadních desek se ujistěte, že jsou oba díly namontovány tak, aby mezi nimi byla co nejmenší mezera (max. 5 mm). Umístěte obě součásti magnetického senzoru zpět na namontované zadní desky.
Poznámka: Další podrobné pokyny k montáži magnetického senzoru najdete na webu trust.com/71113

12. Montáž produktu ALMDT
Namontujte zadní desku pohybového senzoru na plochý povrch a zajistěte ji pomocí šroubů. (Šrouby jsou součástí balení.)

13. Upevnění produktu ALMDT
Umístěte produkt ALMDT na zadní desku. Ujistěte se, že zadní deska je namontována v místě spínače proti neoprávněné manipulaci.
Poznámka: Další podrobné pokyny k montáži pohybového senzoru najdete na webu trust.com/71114

14. Montáž produktu ALSIR
Chcete-li sirénu upevnit, posunutím sejměte krytku (viz krok 2), vyjměte baterie a našroubujte pouzdro na plochý povrch podle děr na šrouby. (Šrouby jsou součástí balení.) Věnujte pozornost tomu, aby byl spínač proti neoprávněné manipulaci po namontování sirény přitisknut k povrchu.

15. Umístění produktu ALSIR
Při umisťování sirény na zeď věnujte pozornost tomu, aby spínač proti neoprávněné manipulaci nebyl umístěn na drážce nebo prasklině na zdi. Ujistěte se, že spínač proti neoprávněné manipulaci je umístěn na takovém místě na zdi, kde je spínač bezpečně stisknut.
Poznámka: Další podrobné pokyny k montáži sirény najdete na webu trust.com/71112

16. Aktivace sirény

Sirénu aktivujete stisknutím tlačítka ON (zap.) po dobu 3 s na produktu ALKCT.
Je-li siréna úspěšně aktivována, indikátor LED na produktu ALKCT se rozsvítí po dobu 1,5 s.
Není-li siréna úspěšně aktivována, indikátor LED na produktu ALKCT krátce třikrát blikne. Nedojde-li k úspěšné aktivaci sirény, zkontrolujte následující body:

- zda je siréna v dosahu
- zda nejsou vybité baterie sirény
- zda nejsou vybité baterie v dálkovém ovládání
- zda není v blízkosti jiné bezdrátové zařízení

17. Deaktivace sirény

Sirénu deaktivujete stisknutím tlačítka ON (zap.) po dobu 3 s na produktu ALKCT.
Je-li siréna úspěšně deaktivována, indikátor LED na produktu ALKCT se rozsvítí po dobu 1,5 s.
Není-li siréna úspěšně deaktivována, indikátor LED na produktu ALKCT krátce třikrát blikne. Nedojde-li k úspěšné deaktivaci sirény, zkontrolujte následující body:

- zda je siréna v dosahu
- zda nejsou vybité baterie sirény
- zda nejsou vybité baterie v dálkovém ovládání
- zda není v blízkosti jiné bezdrátové zařízení

1. Obsah balenia

Súčasťou balenia sú nasledujúce výrobky:

❶ Diaľkový ovládač ALKCT-2000
❷ Siréna ALSIR-2000
❸ Magnetický kontaktný snímač ALMST-2000
❹ Infračervený snímač pohybu ALMDT-2000

ⓘ POZNÁMKA: Toto je sprievodca rýchlou inštaláciou, na www.trust.com/71116 nájdete podrobnejšie informácie o jednotlivých výrobkoch, napríklad:

- Technické údaje
- Montáž
- Resetovanie/zrušenie spárovania
- Sabotážny spínač
- Indikácie LED

2. Otvorenie ALSIR a vloženie batérií

Odskrutkovaním dvoch skrutiek pod krytom svetla otvorte sirénu. Po odstránení skrutiek sa kryt sirény môže vysunutím otvoriť. Keď vysunutím otvoríte kryt sirény, vložte do sirény 4 alkalické batérie 1,5 V typu D (nie sú súčasťou balenia). Dbajte na dodržanie správnej polarity batérií.

3. Uvedenie ALSIR do režimu učenia

Vysunutím otvorte kryt a približne 1 sekundu podržte stlačené tlačidlo učenia sirény, aby sa siréna prepla do režimu učenia. LED sirény bude blikať (v kryte svetla). Režim učenia trvá 15 sekúnd.

4. Otvorenie ALMST a vloženie batérií

Zahroteným predmetom potlačte na vrchnú časť magnetického snímača a vytiahnite opornú dosku. Do priestoru pre batérie vložte dve 1,5 V alkalické batérie typu AAA (nie sú súčasťou balenia). Dbajte na dodržanie správnej polarity batérií (póly plus a mínus umiestnite na správnu stranu).

5. Párovanie ALMST s ALSIR

Uveďte ALSIR do režimu učenia (pozrite si krok 3). Po uvedení ALSIR do režimu učenia stlačením tlačidla SET (vedľa priestoru pre batérie magnetického snímača) zahroteným predmetom vyšlite párovací signál. Indikátor LED na ALMST 5x zabliká a potvrdí tak, že spárovanie prebehlo úspešne.

6. Otvorenie ALMDT a vloženie batérií

Otvorte priestor pre batérie na zadnej strane snímača pohybu potlačením plôšky dolu a odstránením krytu priestoru pre batérie. Vložte dve 1,5 V alkalické batérie typu AA podľa obrázka vyššie (nie sú súčasťou balenia). Dbajte na dodržanie správnej polarity batérií, póly plus a mínus umiestnite na správnu stranu. Zatvorte priestor pre batérie.

7. Párovanie ALMDT s ALSIR

Uveďte ALSIR do režimu učenia (pozrite si krok 3). Po uvedení ALSIR do režimu učenia stlačením tlačidla SET (na zadnej strane snímača) zahroteným predmetom vyšlite signál párovania. Indikátor LED na ALMDT 5x zabliká a potvrdí tak, že spárovanie prebehlo úspešne.

8. Otvorenie ALKCT a vloženie batérie

Posunutím krytu na zadnej strane ALKCT nadol otvorte priestor pre batériu. Vložte dodanú 3 V batériu CR2477 a zatvorte priestor pre batériu. Viac informácií o výmene a zakúpení nových batérií nájdete na trust.com/71115

9. Párovanie ALKCT s ALSIR

1. Uveďte ALSIR do režimu učenia (pozrite si krok 3). ALKCT uvediete do režimu párovania najprv súčasným stlačením tlačidla zapnutia a vypnutia na 4 sekundy (kým LED na ALKCT nezačne blikať).

2. Krátko stlačte tlačidlo zapnutia pre spárovanie so Sirénou. Indikátor LED na ALKCT 5x zabliká a potvrdí tak, že spárovanie prebehlo úspešne.

10. Montáž ALMST
Magnetický snímač umiestnite na okno alebo dvere a uistite sa, že značky na oboch častiach sú oproti sebe. Označte vrch a spodok oboch častí. Po označení polôh odstráňte snímač.

11. Upevnenie ALMST
Podľa označení polôh, ktoré ste si urobili, priskrutkujte alebo pripevnite páskou obe oporné dosky magnetického snímača na okno alebo dvere. Pri zaisťovaní oporných dosiek sa uistite, že obe časti sú namontované tak, aby medzi nimi bola čo najmenšia medzera (max. 5 mm). Umiestnite obe časti magnetického snímača späť na namontované oporné dosky.
Poznámka: Podrobnejšie pokyny pre montáž magnetického snímača sú k dispozícii na trust.com/71113

12. Montáž ALMDT
Opornú dosku snímača pohybu namontujte na rovný povrch a zaistite ju skrutkami. (Skrutky sú súčasťou balenia).

13. Upevnenie ALMDT
ALMDT umiestnite na opornú dosku. Uistite sa, že oporná doska prilieha na mieste, kde sa nachádza sabotážny spínač.
Poznámka: Podrobnejšie pokyny pre montáž snímača pohybu sú k dispozícii na trust.com/71114

14. Montáž ALSIR
Ak chcete upevniť sirénu, vysuňte kryt (pozrite si krok 2), vyberte batérie a skrutkami priskrutkujte puzdro na rovný povrch podľa otvorov pre skrutky. (Skrutky sú súčasťou balenia). Dbajte na to, aby bol po montáži sirény sabotážny spínač pritlačený k povrchu.

15. Umiestnenie ALSIR
Pri umiestňovaní sirény na stenu dávajte pozor, aby ste sabotážny spínač neumiestnili na drážku alebo puklinu v stene. Uistite sa, že je sabotážny spínač umiestnený na takom mieste na stene, kde je pevne stlačený.
Poznámka: Podrobnejšie pokyny pre montáž sirény sú k dispozícii na trust.com/71112

16. Aktivácia sirény

Na aktiváciu sirény podržte 3 sekundy stlačené tlačidlo zapnutia na ALKCT.
Ak bola aktivácia sirény úspešná, LED na ALKCT bude svietiť 1,5 sekundy.
Ak bola aktivácia sirény neúspešná, LED na ALKCT 3-krát krátko zľahka zabliká. Ak bola aktivácia sirény neúspešná, skontrolujte nasledujúce:

- Či je siréna v rámci dosahu
- Či nie sú batérie sirény takmer vybité
- Či nie sú batérie diaľkového ovládača takmer vybité
- Či sa v blízkosti nenachádza iné bezdrôtové zariadenie

17. Deaktivácia sirény

Na deaktiváciu sirény podržte 3 sekundy stlačené tlačidlo vypnutia na ALKCT.
Ak bola deaktivácia sirény úspešná, LED na ALKCT bude svietiť 1,5 sekundy.
Ak bola deaktivácia sirény neúspešná, LED na ALKCT 3-krát krátko zľahka zabliká. Ak bola deaktivácia sirény neúspešná, skontrolujte nasledujúce:

- Či je siréna v rámci dosahu
- Či nie sú batérie sirény takmer vybité
- Či nie sú batérie diaľkového ovládača takmer vybité
- Či sa v blízkosti nenachádza iné bezdrôtové zariadenie

1. A csomag tartalma

Az alábbi termékek találhatók a csomagban:

❶ ALKCT-2000 távvezérlő
❷ ALSIR-2000 sziréna
❸ ALMST-2000 mágneses érzékelő
❹ ALMDT-2000 infravörös mozgásérzékelő

ⓘ MEGJEGYZÉS: Ez egy gyors telepítési útmutató, az egyes termékekkel kapcsolatban a www.trust.com/71116 weboldalon kaphat részletesebb tájékoztatást az alábbiakkal kapcsolatban:

– Műszaki adatok
– Felszerelés
– Alaphelyzet/párosítás megszüntetése
– Illetéktelen hozzáférés kapcsoló
– LED jelzések

2. Az ALSIR kinyitása és az akkumulátorok behelyezése

Nyissa ki a szirénát a fedél alatt lévő két csavar kicsavarozásával. A csavarok eltávolítását követően a sziréna fedelét elcsúsztatva ki lehet nyitni. Ha kinyitotta a szirénát, helyezzen 4 db alkáli D típusú 1,5 V-os elemet (nem tartozék) a szirénába. Ügyeljen az elemek helyes polaritására.

3. Az ALSIR tanulás módba állítása

Csúsztatással nyissa ki a fedelet, majd a tanulás módba való belépéshez nyomja meg és tartsa lenyomva körülbelül egy másodpercig a sziréna tanulás gombját. Ekkor a sziréna LED-je villogni kezd (a fedélen). A tanulás mód 15 másodpercig tart.

4. Az ALMST kinyitása és az akkumulátorok behelyezése

Nyomja meg a mágneses érzékelő tetejét egy éles tárggyal, és húzza le a hátoldalát. Helyezzen a nyílásba két darab 1,5 Voltos AAA alkáli akkumulátort (nem tartozék). Ügyeljen az akkumulátorok helyes polaritására (a plusz és mínusz jelet a megfelelő oldal felé helyezze el).

5. Az ALMST párosítása az ALSIR-ral

Állítsa az ALSIR-t tanulás módba (lásd a 3. lépést). Az ALSIR tanulás módjának beállítását követően küldjön párosítási jelet a mágneses érzékelő akkumulátornyílása melletti SET gomb éles tárggyal történő megnyomásával. Az ALMST LED jelzőfénye ötszöri villanással erősíti meg a párosítás sikeres megtörténtét.

6. Az ALMDT kinyitása és az akkumulátorok behelyezése

Nyissa ki a mozgásérzékelő hátoldalán lévő akkumulátornyílást úgy, hogy lenyomja a fület, és eltávolítja az akkumulátorfedelet. Helyezzen be két darab AA 1,5 Voltos alkáli akkumulátort (nem tartozék) a fentiekben ábrázoltaknak megfelelően. Ügyeljen az akkumulátorok helyes polaritására (a plusz és mínusz jelet a megfelelő oldal felé helyezze el). Zárja be az akkumulátorfedelet.

7. Az ALMDT párosítása az ALSIR-ral

Állítsa az ALSIR-t tanulás módba (lásd a 3. lépést). Az ALSIR tanulás módjának beállítását követően küldjön párosítási jelet az érzékelő hátoldalán lévő SET gomb éles tárggyal történő megnyomásával. Az ALMDT LED jelzőfénye ötszöri villanással erősíti meg a párosítás sikeres megtörténtét.

8. Az ALKCT kinyitása és az akkumulátorok behelyezése

Nyissa ki az ALKCT hátoldalán lévő akkumulátornyílást lefelé csúsztatva. Helyezze be a mellékelt 3 Voltos CR2477 akkumulátort, majd zárja be az akkumulátornyílást. Az akkumulátorok cseréjével és vásárlásával kapcsolatos további információért keresse fel a következő weboldalt: trust.com/71115

9. Az ALKCT párosítása az ALSIR-ral

1. Állítsa az ALSIR-t tanulás módba (lásd a 3. lépést). Állítsa az ALKCT készüléket párosítási módba a BE és KI gomb egyidejű, 4 másodpercig tartó nyomva tartásával (amíg az ALKCT LED jelzőfénye villogni nem kezd).

2. Nyomja meg röviden a BE gombot a szirénával való párosításhoz. Az ALKCT LED jelzőfénye ötszöri villanással erősíti meg a párosítás sikeres megtörténtét.

10. Az ALMST készülék felszerelése

Helyezze a mágneses érzékelőt az ablakra vagy ajtóra, és ügyeljen arra, hogy a két alkatrészen lévő két pont egymással egy vonalban legyen. Jelölje meg a két alkatrész tetejét és alját. A helyzetek megjelölését követően távolítsa el az érzékelőt.

11. Az ALMST rögzítése

Csavarozza vagy ragasztószalaggal ragassza a mágneses érzékelő két hátlapját az ablakra, illetve ajtóra az elkészített jelöléseknek megfelelően. A hátlapok rögzítésekor ügyeljen arra, hogy mindkét alkatrészt úgy rögzítsen, hogy köztük a lehető legkisebb térköz maradjon (max. 5 mm). Helyezze vissza a mágneses érzékelő két alkatrészét a felszerelt hátlapokra.
Megjegyzés: A mágneses érzékelő részletesebb rögzítési utasításai a következő weboldalon találhatók: trust.com/71113

12. Az ALMDT készülék felszerelése

Rögzítse a mozgásérzékelő hátlapját lapos felületre, és rögzítse csavarokkal. (A csavarok tartozékok).

13. Az ALMDT rögzítése

Helyezze az ALMDT készüléket a hátlapra. Ügyeljen arra, hogy a hátlap az illetéktelen hozzáférés kapcsoló helyén illeszkedjen.
Megjegyzés: A mozgásérzékelő részletesebb rögzítési utasításai a következő weboldalon találhatók: trust.com/71114

14. Az ALSIR készülék felszerelése

A sziréna rögzítéséhez csúsztassa le a fedelet (lásd az 2. lépést), vegye ki az akkumulátorokat, majd csavarozza a burkolatot a csavarokkal lapos felületre a csavarlyukaknak megfelelően. (A csavarok tartozékok). Ügyeljen arra, hogy az illetéktelen hozzáférés kapcsoló a sziréna rögzítését követően a felülethez nyomódjon.

15. Az ALSIR készülék elhelyezése

A sziréna fali elhelyezése esetén ügyeljen arra, hogy az illetéktelen hozzáférés kapcsoló ne kerüljön a falban lévő mélyedésre vagy repedésre Gondoskodjon arról, hogy ez a kapcsoló a falnak olyan helyén legyen, ahol szilárdan be van nyomva.
Megjegyzés: A sziréna részletesebb rögzítési utasításai a következő weboldalon találhatók: trust.com/71112

16. A sziréna élesítése

A sziréna élesítéséhez nyomja meg három másodpercig az ALKCT BE gombját.
Ha a sziréna élesítése sikerül, az ALKCT-n lévő LED 1,5 másodpercre kivilágít.
Ha a sziréna élesítése nem sikerül, az ALKCT-n lévő LED háromszor röviden felvillan. A sziréna élesítésének sikertelensége esetén ellenőrizze az alábbiakat:

- A sziréna hatótávolságon belül van-e
- A sziréna akkumulátorai nincsenek-e merülőben
- A távoli akkumulátorok nincsenek-e merülőben
- Nincs-e a közelben másik vezeték nélküli eszköz

17. A sziréna kikapcsolása

A sziréna kikapcsolásához nyomja meg három másodpercig az ALKCT KI gombját.
Ha a sziréna kikapcsolása sikerül, az ALKCT-n lévő LED 1,5 másodpercre kivilágít.
Ha a sziréna kikapcsolása nem sikerül, az ALKCT-n lévő LED háromszor röviden felvillan. A sziréna kikapcsolásának sikertelensége esetén ellenőrizze az alábbiakat:

- A sziréna hatótávolságon belül van-e
- A sziréna akkumulátorai nincsenek-e merülőben
- A távoli akkumulátorok nincsenek-e merülőben
- Nincs-e a közelben másik vezeték nélküli eszköz

1. Conținut pachet

Sunt incluse următoarele produse:

❶ Telecomandă ALKCT-2000
❷ Sirenă ALSIR-2000
❸ Senzor magnetic wireless ALMST-2000
❹ Senzor de mișcare cu infraroșu ALMDT-2000

ⓘ NOTĂ: Acesta este un ghid rapid de instalare, pentru informații suplimentare privind produse individuale accesați www.trust.com/71116:

- Specificații
- Montare
- Resetare/desperechere
- Comutator de siguranță
- Indicatori LED

2. Deschiderea ALSIR și montarea bateriilor

Deschideți sirena deșurubând cele două șuruburi din spatele capacului de lumină. Când șuruburile sunt îndepărtate, capacul sirenei se poate deschide prin glisare. După ce deschideți capacul sirenei, montați 4 baterii alcaline tip D (LR20) de 1,5 V în sirenă (nu sunt incluse). Respectați polaritatea bateriilor.

3. Punerea ALSIR în modul de învățare

Glisați capacul și țineți apăsat pe butonul de învățare al sirenei timp de 1 secundă pentru a intra în modul învățare. LED-ul sirenei va lumina intermitent (în capacul iluminat). Modul de învățare durează 15 secunde.

4. Deschiderea ALMST și montarea bateriilor

Apăsați cu un obiect ascuțit pe partea superioară a senzorului magnetic și trageți capacul posterior. Introduceți două baterii de 1,5 V tip AAA, alcaline (nu sunt incluse). Respectați polaritatea bateriilor (amplasați plusul și minusul la partea corespunzătoare)

5. Împerecherea ALMST la ALSIR

Puneți ALSIR în modul de învățare (vezi pasul 3). După ce puneți ALSIR în modul învățare trimiteți un semnal de împerechere apăsând butonul SET (Setare) cu un obiect ascuțit în fanta de lângă baterie a senzorului magnetic. Indicatorul LED de pe ALMST va lumina intermitent de 5 ori pentru a confirma succesul împerecherii.

6. Deschiderea ALMDT și montarea bateriilor

Deschideți compartimentul bateriei din spatele senzorului de mișcare apăsând clapeta în jos și scoțând capacul bateriei. Introduceți două baterii alcaline AA de 1,5 V conform ilustrației (nu sunt incluse). Respectați polaritatea bateriilor, amplasați plusul și minusul la partea corespunzătoare. Închideți compartimentul bateriei.

7. Împerecherea ALMDT la ALSIR

Puneți ALSIR în modul de învățare (vezi pasul 3). După ce puneți ALSIR în modul învățare trimiteți un semnal de împerechere apăsând butonul SET (Setare) cu un obiect ascuțit de pe spatele senzorului magnetic. Indicatorul LED de pe ALMDT va lumina intermitent de 5 ori pentru a confirma succesul împerecherii.

8. Deschiderea ALKCT și montarea bateriilor

Deschideți compartimentul bateriei din spatele ALKCT prin glisare în jos. Introduceți bateria inclusă de 3V tip CR2477 și închideți compartimentul bateriei. Pentru mai multe informații privind înlocuirea și achiziționarea de noi baterii vizitați trust.com/71115

9. Împerecherea ALKCT la ALSIR

1. Puneți ALSIR în modul de învățare (vezi pasul 3). Întâi puneți ALKCT în mod de împerechere apăsând simultan butoanele ON (Pornire) și OFF (Oprire) timp de 4 secunde (până LED-ul de pe ALKCT începe să lumineze intermitent).

2. Apăsați scurt butonul ON (Pornire) pentru a împerechea cu Sirena. Indicatorul LED de pe ALKCT va lumina intermitent de 5 ori pentru a confirma succesul împerecherii.

10. Montarea ALMST
Amplasați senzorul magnetic pe fereastră sau ușă și asigurați-vă că ambele puncte de pe cele două piese sunt aliniate una față de cealaltă. Marcați partea superioară și inferioară a ambelor piese. După marcarea pozițiilor, îndepărtați senzorii.

11. Fixarea ALMST
Înșurubați sau lipiți ambele capace posterioare ale senzorului magnetic pe fereastră sau ușă conform marcajelor realizate anterior. La fixarea capacelor posterioare asigurați-vă că ambele piese sunt montate având cel mai mic spațiu posibil între ele (max. 5 mm). Amplasați ambele piese ale senzorului magnetic pe capacele posterioare.
Mențiuni: Instrucțiuni mai detaliate privind montarea senzorilor magnetici sunt disponibile la adresa trust.com/71113

12. Montarea ALMDT
Montați capacul posterior al senzorului de mișcare pe o suprafață plată și fixați-l cu șuruburi. (Șuruburile sunt incluse).

13. Fixarea ALMDT
Amplasați ALMDT pe capacul posterior. Capacul posterior trebuie fixat în locația comutatorului de siguranță.
Mențiuni: Instrucțiuni mai detaliate privind montarea senzorilor de mișcare sunt disponibile la adresa trust.com/71114

14. Montarea ALSIR
Pentru fixarea sirenei glisați capacul (vezi pasul 2) , îndepărtați bateriile și înșurubați carcasa cu ajutorul șuruburilor pe o suprafață plată, în funcție de poziția găurilor pentru șuruburi. (Șuruburile sunt incluse). Comutatorul de siguranță trebuie să fie presat de suprafață după montarea sirenei.

15. Amplasarea ALSIR

La montarea sirenei pe un perete asigurați-vă că acest comutator nu este amplasat pe o fisură sau o nișă din perete. Asigurați-vă că acest comutator este amplasat pe un loc pe perete în care este presat ferm.
Mențiuni: Instrucțiuni mai detaliate privind montarea sirenei sunt disponibile la adresa trust.com/71112

16. Armarea sirenei

Pentru a arma sirena țineți apăsat butonul ON (Pornire) timp de 3 secunde pe ALKCT.
Dacă sirena este armată cu succes, LED-ul de pe ALKCT se aprinde timp de 1,5 secunde.
Dacă sirena nu este armată cu succes, LED-ul de pe ALKCT luminează intermitent de 3 ori, scurt.
Verificați următoarele dacă sirena nu este armată corespunzător:

- Raza de acțiune a sirenei
- Baterii descărcate la sirenă
- Baterii descărcate la telecomandă
- Un alt dispozitiv wireless în apropiere

17. Dezarmarea sirenei

Pentru a dezarma Sirena țineți apăsat butonul OFF (Oprire) timp de 3 secunde pe ALKCT.
Dacă Sirena este dezarmată cu succes, LED-ul de pe ALKCT se aprinde timp de 1,5 secunde.
Dacă sirena nu este armată cu succes, LED-ul de pe ALKCT luminează intermitent de 3 ori, scurt.
Verificați următoarele dacă sirena nu este armată corespunzător:

- Raza de acțiune a sirenei
- Baterii descărcate la sirenă
- Baterii descărcate la telecomandă
- Un alt dispozitiv wireless în apropiere

1. Съдържание на опаковката

Включени са следните продукти:

❶ Дистанционно управление ALKCT-2000
❷ ALSIR-2000 Сирена
❸ ALMST-2000 Магнитен контактен датчик
❹ ALMDT-2000 Инфрачервен датчик за движение

ⓘ ЗАБЕЛЕЖКА: Това е ръководство за бърза инсталация, посетете www.trust.com/71116 за по-задълбочена инсталация за отделните продукти като:

- Спецификации
- Окачване
- Нулиране/разделяне
- Изключвател на защитата
- Светодиодни индикации

2. Отваряне на ALSIR и слагане на батерии

Отворете сирената, като развинтите двата винта под светлинната капачка. Когато винтовете бъдат свалени, капачката на сирената може да се отвори с плъзгане. Когато капачката на сирената бъде отворена с плъзгане, сложете 4x алкални батерии тип D 1,5V в сирената (не са включени). Спазвайте правилната полярност на батериите.

3. Поставяне на ALSIR в режим обучение

Плъзнете капачката, за да се отвори, и натиснете и задръжте бутона за обучаване на сирената за около 1 секунда, за да влезете в режим на обучение. Светодиодният индикатор на сирената ще започне да мига (в светлинната капачка). Режимът на обучение трае 15 секунди.

4. Отваряне на ALMST и слагане на батерии

Натиснете с остър предмет отгоре върху магнитния датчик и издърпайте задната плоча навън. Поставете две алкални батерии AAA 1,5 V в слота (не са включени). Спазвайте правилната полярност на батериите (сложете плюса и минуса на правилната страна)

5. Сдвояване на ALMST към ALSIR

Сложете ALSIR в режим обучение (вж. стъпка 3). След като сте сложили ALSIR в режим обучение, изпратете сигнал за сдвояване, като натиснете бутона SET с остър предмет до слота на батерията за магнитни датчик. Светодиодният индикатор на ALMST ще премигне 5 пъти, за да потвърди, че сдвояването е успешно.

6. Отваряне на ALMDT и слагане на батерии

Отворете слота за батерии от задната страна на датчика за движение, като натиснете езичето отдолу и свалите капака на батерията. Сложете две алкални батерии AA 1,5V , както е показано по-горе (не са включени). Спазвайте правилната полярност на батериите и сложете плюса и минуса на правилната страна. Затворете слота за батериите.

7. Сдвояване на ALMDT към ALSIR

Сложете ALSIR в режим обучение (вж. стъпка 3). След като сте сложили ALSIR в режим обучение, изпратете сигнал за сдвояване, като натиснете бутона SET с остър предмет отзад на датчика. Светодиодният индикатор на ALMDT ще премигне 5 пъти, за да потвърди, че сдвояването е успешно.

8. Отваряне на ALKCT и слагане на батерии

Отворете слота на батерията отзад на ALKCT, като го плъзнете надолу. Сложете включената 3V CR2477 батерия и затворете слота на батерията. За повече информация за смяната и закупуването на нови батерии, посетете trust.com/71115

9. Сдвояване на ALKCT към ALSIR

1. Сложете ALSIR в режим обучение (вж. стъпка 3). Сложете ALKCT в режим на сдвояване, като първо натиснете бутоните ON и OFF едновременно за 4 секунди (докато светодиодният индикатор на ALKCT започне да мига).

2. Натиснете за кратко бутона ON за сдвояване със сирената. Светодиодният индикатор на ALKCT ще премигва 5 пъти, за да потвърди, че сдвояването е успешно.

10. Окачване на ALMST

Сложете магнитният датчик на прозореца или на вратата и се уверете, че двете точки на двете части са подравнени. Маркирайте горната и долната част на двете части. След маркиране на позициите махнете датчика.

11. Затягане на ALMST

Завийте с винт или залепете и двете задни плочи на магнитния датчик върху прозореца или вратата според направените маркировки. Когато обезопасявате задните плочи, се уверете, че и двете части са окачени с възможно най-малко пространство помежду им (макс. 5mm). Сложете двете части на магнитния датчик обратно на окачените задни плочи.
Забележка: По-подробни инструкции за окачване на магнитния датчик можете да намерите на trust.com/71113

12. Окачване на ALMDT

Сложете задната плоча на датчика за движение върху плоска повърхност и я обезопасете с винтове. (винтовете са включени).

13. Затягане на ALMDT

Сложете ALMDT на задната плоча. Уверете се, че задната плоча е поставена на мястото на изключвателя на защитата.
Забележка: По-подробни инструкции за окачване на датчика за движение можете да намерите на trust.com/71114

14. Окачване на ALSIR

За да затегнете сирената, плъзнете капачката навън (вижте стъпка 2), махнете батериите и развийте корпуса с винтовете върху плоска повърхност съгласно отворите за винтовете. (винтовете са включени). Внимавайте дали изключвателят на защитата е натиснат към повърхността след окачване на сирената.

15. Поставяне на ALSIR

Когато слагате сирената на стена, внимавайте изключвателят на защитата да не бъде поставен в жлеб или пукнатина в стената. Уверете се, че изключвателят на защитата е поставен на място на стената, където е здраво натиснат.
Забележка: По-подробни инструкции за окачване на сирената можете да намерите на trust.com/71112

16. Активиране на сирената

За да активирате сирената, натиснете бутона ON за 3 секунди на ALKCT.
Ако сирената бъде активирана успешно, светодиодният индикатор на ALKCT ще светне за 1,5 секунди.
Ако сирената бъде активирана неуспешно, светодиодният индикатор на ALKCT ще даде 3 кратки светлинни премигвания. Проверете следните точки, ако сирената бъде активирана неуспешно:

- Дали сирената е в диапазон
- Дали батериите на сирената са слаби
- Дали батериите на дистанционното управление са слаби
- Дали няма наблизо друго безжично устройство

17. Деактивиране на сирената

За да деактивирате сирената, натиснете бутона OFF за 3 секунди на ALKCT.
Ако сирената бъде деактивирана успешно, светодиодният индикатор на ALKCT ще светне за 1,5 секунди.
Ако сирената бъде деактивирана неуспешно, светодиодният индикатор на ALKCT ще даде 3 кратки светлинни премигвания. Проверете следните точки, ако сирената бъде деактивирана неуспешно:

- Дали сирената е в диапазон
- Дали батериите на сирената са слаби
- Дали батериите на дистанционното управление са слаби
- Дали няма наблизо друго безжично устройство

1. Περιεχόμενα συσκευασίας

Περιλαμβάνονται τα ακόλουθα προϊόντα:

❶ Τηλεχειριστήριο ALKCT-2000
❷ Σειρήνα ALSIR-2000
❸ Μαγνητικός αισθητήρας επαφής ALMST-2000
❹ Αισθητήρας κίνησης υπερύθρων ALMDT-2000

ⓘ ΣΗΜΕΙΩΣΗ: Το παρόν αποτελεί έναν οδηγό γρήγορης εγκατάστασης· επισκεφτείτε τη διεύθυνση www.trust.com/71116 για αναλυτικότερες πληροφορίες σχετικά με τα μεμονωμένα προϊόντα, όπως:

- Προδιαγραφές
- Τοποθέτηση
- Επαναφορά/κατάργηση ζεύξης
- Διακόπτης προστασίας από επεμβάσεις
- Ενδείξεις LED

2. Ανοίξτε την ALSIR και τοποθετήστε τις μπαταρίες

Ανοίξτε τη σειρήνα ξεβιδώνοντας τις δύο βίδες κάτω από το κάλυμμα του λαμπτήρα. Όταν αφαιρεθούν οι βίδες, μπορείτε να σύρετε το κάλυμμα της σειρήνας και να το ανοίξετε. Αφού σύρετε και ανοίξετε το κάλυμμα της σειρήνας, τοποθετήστε 4 αλκαλικές μπαταρίες 1,5V τύπου D στη σειρήνα (δεν περιλαμβάνονται). Φροντίστε να τοποθετήσετε τις μπαταρίες με τη σωστή πολικότητα.

3. Θέστε την ALSIR σε κατάσταση εκμάθησης

Σύρετε το κάλυμμα για να το ανοίξετε και κατόπιν πατήστε παρατεταμένα το κουμπί εκμάθησης της σειρήνας για περίπου 1 δευτερόλεπτο ώστε να μεταβείτε σε κατάσταση εκμάθησης. Η ένδειξη LED της σειρήνας (στο κάλυμμα του λαμπτήρα) θα αναβοσβήνει. Η κατάσταση εκμάθησης διαρκεί 15 δευτερόλεπτα.

4. Ανοίξτε τον ALMST και τοποθετήστε τις μπαταρίες

Πιέστε με ένα αιχμηρό αντικείμενο στην επάνω πλευρά του μαγνητικού αισθητήρα και αφαιρέστε το πίσω τμήμα του περιβλήματος. Εισάγετε στην υποδοχή δύο αλκαλικές μπαταρίες AAA 1,5V (δεν περιλαμβάνονται). Φροντίστε να τοποθετήσετε τις μπαταρίες με τη σωστή πολικότητα (σωστός προσανατολισμός των άκρων συν και πλην)

5. Συζεύξτε τον ALMST με την ALSIR

Θέστε την ALSIR σε κατάσταση εκμάθησης (δείτε το βήμα 3). Αφού θέσετε την ALSIR σε κατάσταση εκμάθησης, στείλτε ένα σήμα ζεύξης πατώντας με ένα αιχμηρό αντικείμενο το κουμπί SET που βρίσκεται δίπλα στην υποδοχή μπαταριών του μαγνητικού αισθητήρα. Η ένδειξη LED του ALMST θα αναβοσβήσει 5 φορές, επιβεβαιώνοντας ότι η ζεύξη έγινε επιτυχώς.

6. Ανοίξτε τον ALMST και τοποθετήστε τις μπαταρίες

Ανοίξτε την υποδοχή μπαταριών στην πίσω πλευρά του αισθητήρα κίνησης πιέζοντας τη γλωττίδα προς τα κάτω και αφαιρώντας το κάλυμμα μπαταριών. Εισάγετε δύο αλκαλικές μπαταρίες AA 1,5V (δεν περιλαμβάνονται) όπως βλέπετε παραπάνω. Φροντίστε να τοποθετήσετε τις μπαταρίες με τη σωστή πολικότητα (σωστός προσανατολισμός των άκρων συν και πλην). Κλείστε την υποδοχή μπαταριών.

7. Συζεύξτε τον ALMDT με την ALSIR

Θέστε την ALSIR σε κατάσταση εκμάθησης (δείτε το βήμα 3). Αφού θέσετε την ALSIR σε κατάσταση εκμάθησης, στείλτε ένα σήμα ζεύξης πατώντας με ένα αιχμηρό αντικείμενο το κουμπί SET στην πίσω πλευρά του αισθητήρα. Η ένδειξη LED του ALMDT θα αναβοσβήσει 5 φορές, επιβεβαιώνοντας ότι η ζεύξη έγινε επιτυχώς.

8. Ανοίξτε το ALKCT και τοποθετήστε την μπαταρία

Ανοίξτε την υποδοχή μπαταριών στην πίσω πλευρά του ALKCT, σύροντας το κάλυμμα προς τα κάτω. Τοποθετήστε την παρεχόμενη μπαταρία 3V CR2477 και κλείστε την υποδοχή μπαταριών. Για περισσότερες πληροφορίες σχετικά με την αντικατάσταση και την αγορά καινούργιων μπαταριών, επισκεφτείτε τη διεύθυνση trust.com/71115

9. Συζεύξτε το ALKCT με την ALSIR

1. Θέστε την ALSIR σε κατάσταση εκμάθησης (δείτε το βήμα 3). Θέστε το ALKCT σε κατάσταση ζεύξης πατώντας πρώτα ταυτόχρονα τα κουμπιά ενεργοποίησης και απενεργοποίησης για 4 δευτ. (μέχρι να αρχίσει να αναβοσβήνει η ένδειξη LED του ALKCT).

2. Πατήστε στιγμιαία το κουμπί ενεργοποίησης για να υλοποιήσετε τη ζεύξη με τη σειρήνα. Η ένδειξη LED του ALKCT θα αναβοσβήσει 5 φορές, επιβεβαιώνοντας ότι η ζεύξη έγινε επιτυχώς.

10. Τοποθέτηση του ALMST

Τοποθετήστε τον μαγνητικό αισθητήρα στο παράθυρο ή στην πόρτα και βεβαιωθείτε ότι τα σημάδια στα δύο κομμάτια του βρίσκονται στην ίδια ευθεία. Σημαδέψτε το άνω και το κάτω άκρο και των δύο κομματιών. Αφού σημαδέψετε τις θέσεις, αφαιρέστε τον αισθητήρα.

11. Στερεώστε τον ALMST

Βιδώστε ή κολλήστε με ταινία τα πίσω περιβλήματα των δύο κομματιών του μαγνητικού αισθητήρα στο παράθυρο ή στην πόρτα, σύμφωνα με τα σημάδια που κάνατε. Όταν ασφαλίζετε τα πίσω περιβλήματα, βεβαιωθείτε ότι τα δύο κομμάτια τοποθετούνται σε όσο το δυνατόν μικρότερη απόσταση μεταξύ τους (μέγ. 5 χιλ.). Τοποθετήστε και τα δύο κομμάτια του μαγνητικού αισθητήρα στα στερεωμένα πίσω περιβλήματα.
Σημείωση: Θα βρείτε λεπτομερέστερες οδηγίες για την τοποθέτηση του μαγνητικού αισθητήρα στη διεύθυνση trust.com/71113

12. Τοποθέτηση του ALMDT

Τοποθετήστε το πίσω τμήμα του περιβλήματος του αισθητήρα κίνησης σε μια επίπεδη επιφάνεια και ασφαλίστε το με βίδες. (Δεν περιλαμβάνονται βίδες.)

13. Στερεώστε τον ALMDT

Τοποθετήστε τον ALMDT επάνω στο πίσω τμήμα του περιβλήματος. Βεβαιωθείτε ότι το πίσω τμήμα του περιβλήματος εφαρμόζει στη θέση του διακόπτη προστασίας από επεμβάσεις.
Σημείωση: Θα βρείτε λεπτομερέστερες οδηγίες για την τοποθέτηση του μαγνητικού αισθητήρα στη διεύθυνση trust.com/71114

14. Τοποθέτηση της ALSIR

Για να στερεώσετε τη σειρήνα, σύρετε και αφαιρέστε το κάλυμμα (δείτε το βήμα 2), αφαιρέστε τις μπαταρίες και κατόπιν βιδώστε το περίβλημα σε μια επίπεδη επιφάνεια χρησιμοποιώντας τις υπάρχουσες οπές για βίδες. (Δεν περιλαμβάνονται βίδες.) Προσέξτε ώστε ο διακόπτης προστασίας από επεμβάσεις να πιέζεται πάνω στην επιφάνεια αφού τοποθετήσετε τη σειρήνα.

15. Εγκατάσταση της ALSIR

Όταν τοποθετείτε τη σειρήνα σε τοίχο, προσέξτε ώστε ο διακόπτης προστασίας από επεμβάσεις να μην τοποθετηθεί επάνω σε κάποια εσοχή ή ρωγμή του τοίχου. Βεβαιωθείτε ότι ο διακόπτης προστασίας από επεμβάσεις τοποθετείται σε κάποιο σημείο του τοίχου στο οποίο πιέζεται καλά.
Σημείωση: Θα βρείτε λεπτομερέστερες οδηγίες για την τοποθέτηση της σειρήνας στη διεύθυνση trust.com/71112

16. Όπλιση της σειρήνας

Για να οπλίσετε τη σειρήνα, πατήστε το κουμπί ενεργοποίησης για 3 δευτ. στο ALKCT.
Εάν η όπλιση της σειρήνας είναι επιτυχής, η ένδειξη LED στο ALKCT θα ανάψει για 1,5 δευτ.
Εάν η όπλιση της σειρήνας δεν είναι επιτυχής, η ένδειξη LED στο ALKCT θα αναβοσβήσει γρήγορα 3 φορές. Εάν η όπλιση της σειρήνας δεν είναι επιτυχής, ελέγξτε τα ακόλουθα:

- Η σειρήνα βρίσκεται εντός εμβέλειας;
- Οι μπαταρίες της σειρήνας είναι εκφορτισμένες;
- Οι μπαταρίες του τηλεχειριστηρίου είναι εκφορτισμένες;
- Υπάρχει κάποια άλλη ασύρματη συσκευή κοντά;

17. Αφόπλιση της σειρήνας

Για να αφοπλίσετε τη σειρήνα, πατήστε το κουμπί απενεργοποίησης για 3 δευτερόλεπτα στο ALKCT.
Εάν η αφόπλιση της σειρήνας είναι επιτυχής, η ένδειξη LED στο ALKCT θα ανάψει για 1,5 δευτ.
Εάν η αφόπλιση της σειρήνας δεν είναι επιτυχής, η ένδειξη LED στο ALKCT θα αναβοσβήσει γρήγορα 3 φορές. Εάν η αφόπλιση της σειρήνας δεν είναι επιτυχής, ελέγξτε τα ακόλουθα:

- Η σειρήνα βρίσκεται εντός εμβέλειας;
- Οι μπαταρίες της σειρήνας είναι εκφορτισμένες;
- Οι μπαταρίες του τηλεχειριστηρίου είναι εκφορτισμένες;
- Υπάρχει κάποια άλλη ασύρματη συσκευή κοντά;

1. Ambalajın içeriği

Ambalajda aşağıdaki ürünler bulunmaktadır:

❶ ALKCT-2000 Uzaktan kumanda cihazı
❷ ALSIR-2000 Siren
❸ ALMST-2000 Manyetik temas algılayıcısı
❹ ALMDT-2000 Kızılötesi hareket algılayıcısı

ⓘ NOT: Bu bir hızlı kurulum kılavuzudur; ayrı ayrı ürünler için aşağıdakiler gibi daha derinlemesine bilgi edinmek için www.trust.com/71116 adresini ziyaret edin:

- Özellikler
- Montaj
- Sıfırla/ayır
- Tamper anahtarı
- LED göstergeleri

2. ALSIR'i aç ve bataryaları yerleştir

Işık kapağının altındaki iki vidayı sökmek suretiyle Siren'i açın. Vidalar çıkarıldıktan sonra Siren'in kapağı kaydırılarak açılabilir. Siren'in kapağı kaydırarak açıldıktan sonra Siren'e 4 adet Akalin D tipi batarya yerleştirin (dahil değildir). Bataryaların kutuplarının doğru konumda olmasına dikkat edin.

3. ALSIR'i öğren moduna getir

Kapağı kaydırarak açın ve Siren LEARN (öğren) düğmesine basın ve öğren moduna girmek için parmağınızı 1 saniye boyunca basılı tutun. Siren'in LED'i (ışık kapağında) yanıp sönmeye başlayacaktır. Öğren modu 15 saniye sürer.

4. ALMST'ı aç ve bataryaları yerleştir

Manyetik algılayıcının üstüne keskin bir cisimle bastırın ve arka plakayı çekerek çıkarın. Yuvaya iki adet 1,5V AAA Alkalin bataryası koyun (dahil değildir). Bataryaların kutuplarının doğru konumda olmasına dikkat edin (artı ve eksi uçları doğru yerlere koyun)

5. ALMST'ı ALSIR'le eşleştir

ALSIR'i öğren moduna getir (3. adıma bakınız). ALSIR'i öğren moduna getirdikten sonra keskin bir cisimle manyetik algılayıcının batarya yuvasının yanındaki SET (ayarla) düğmesine basarak bir eşleştirme sinyali gönderin. ALMST'ın LED göstergesi 5 kez yanıp sönerek eşleştirmenin başarılı olduğunu teyit eder.

6. ALMDT'yi aç ve bataryaları yerleştir

Hareket algılayıcısının arka tarafındaki batarya yuvasını çekme kulağını itmek ve batarya kapağını çıkarmak suretiyle açın. Yukarıda gösterildiği gibi, iki adet AA 1,5V Alkalin bataryasını içeri yerleştirin (dahil değildir). Bataryaların kutuplarının doğru konumda olmasına dikkat edin, artı ve eksi uçları doğru yerlere koyun. Batarya kapağını kapatın.

7. ALMDT'yi ALSIR'le eşleştir

ALSIR'i öğren moduna getir (3. adıma bakınız). ALSIR'i öğren moduna getirdikten sonra algılayıcının arkasındaki SET (ayarla) düğmesine keskin bir cisimle basarak bir eşleştir sinyali gönderin. ALMDT'nin LED göstergesi 5 kez yanıp sönerek eşleştirmenin başarılı olduğunu teyit eder.

8. ALCKT'yi aç ve bataryayı yerleştir

ALKCT'nin arkasındaki batarya yuvasını aşağı kaydırmak suretiyle açın. Ekteki 3V CR2477 bataryasını yerleştirin ve batarya yuvasını kapatın. Batarya değiştirmek ve yeni batarya satın almakla ilgili daha fazla bilgi edinmek için trust.com/71115 adresini ziyaret edin

9. ALCKT'yi ALSIR'le eşleştir

1. ALSIR'i LEARN (öğren) moduna getirin (3. adıma bakınız). Önce ON ve OFF düğmelerine aynı anda 4 saniye boyunca basmak suretiyle (ALKCT'nin LED'i yanıp sönmeye başlayıncaya kadar) ALKCT'yi eşleştir moduna getirin.

2. Siren'le eşleştirmek üzere ON düğmesine kısa süreyle basın. ALCKT'nin LED göstergesi 5 kez yanıp sönerek eşleştirmenin başarılı olduğunu teyit eder.

10. ALMST'ı monte et
Manyetik algılayıcıyı pencereye veya kapıya yerleştirin ve iki parçada bulunan her iki noktanın da birbiriyle aynı hizada olduğundan emin olun. Her iki parçanın üst ve altını işaretleyin. Konumları işaretledikten sonra algılayıcı çıkarın.

11. ALMST'ı sabitleyin
Yapılan işaretlere uygun olarak pencere veya kapıdaki manyetik algılayıcının her iki arka plakasını vidalayın veya bantlayın. Arka plakalarını tuttururken her iki parçanın da aralarında mümkün olduğu kadar az boşluk (en fazla 5 mm) olacak şekilde monte edilmiş olduğundan emin olun. Manyetik algılayıcının iki parçasını da tekrar arka plakalara yerleştirin.
Not: Manyetik algılayıcı hakkında daha detaylı montaj yönergelerini trust.com/71113 adresinde bulabilirsiniz

12. ALMDT'yi monte et
Hareket algılayıcısının arka plakasını düz bir yüzeye monte edin ve vidalarla tutturun. (Vidalar içindedir).

13. ALMDT'yi sabitle
ALMDT'ı arka plakaya yerleştirin. Arka plakanın tamper anahtarının yerine oturduğundan emin olun.
Not: Hareket algılayıcısı hakkında daha detaylı montaj yönergelerini trust.com/71114 adresinde bulabilirsiniz

14. ALSIR'i monte et
Siren’i sabitlemek için kapağı kaydırarak çıkarın (2. adıma bakınız) ve muhafazayı vida deliklerine göre düz bir yüzey üzerinde vidalayın. (Vidalar içindedir). Tamper anahtarının Siren monte edildikten sonra yüzeye bastırılmasına dikkat edin.

15. ALSIR'in yerleştirilmesi
Siren’i duvara yerleştirirken,tamper anahtarının duvardaki bir oluk ya da çatlağa yerleştirilmemesine dikkat edin. Tamper anahtarının duvarın üzerinde sıkıca batırılacağı bir yere konmasını sağlayın.
Not: Siren hakkında daha detaylı montaj yönergelerini trust.com/71112 adresinde bulabilirsiniz

16. Siren'i etkinleştir

Siren'i etkinleştirmek için ALKCT-2000 üzerindeki ON düğmesine 3 saniye boyunca basın.
Siren başarılı bir şekilde etkinleştirilirse, ALKCT'nin LED'i 1,5 saniye boyunca yanacaktır.
Siren'in etkinleştirmesi başarısız olursa, ALKCT'nin LED'i 3 kez kısa süreyle yanıp sönecektir. Siren'in etkisiz hale getirilmesi başarısız olursa aşağıdaki hususları kontrol edin:

- Siren menzil içinde mi
- Siren bataryaları düşük mü
- Uzaktan kumandanın bataryaları düşük mü
- Yakında başka bir kablosuz aygıt var mı

17. Siren'i etkisiz hale getir

Siren'i etkisiz hale getirmek için ALKCT üzerindeki OFF düğmesine 3 saniye boyunca basın.
Siren başarılı bir şekilde etkisiz hale getirilirse, ALKCT'nin LED'i 1,5 saniye boyunca yanacaktır.
Siren'in etkisiz hale getirilmesi başarısız olursa, ALKCT'nin LED'i 3 kez kısa süreyle yanıp sönecektir.
Siren'in etkisiz hale getirilmesi başarısız olursa aşağıdaki hususları kontrol edin:

- Siren menzil içinde mi
- Siren bataryaları düşük mü
- Uzaktan kumandanın bataryaları düşük mü
- Yakında başka bir kablosuz aygıt var mı

1. Комплект поставки

В комплект поставки входят следующие продукты.

❶ Пульт дистанционного управления ALKCT-2000
❷ Сирена ALSIR-2000
❸ Магнитный контактный датчик ALMST-2000
❹ Инфракрасный датчик движения ALMDT-2000

ⓘ ПРИМЕЧАНИЕ. Этот документ является кратким руководством по установке. На сайте www.trust.com/71116 можно найти дополнительную информацию по отдельным продуктам, такую как:

— технические характеристики;
— монтаж;
— сброс/отключение;
— защитный переключатель;
— описание индикации.

2. Вскрытие сирены ALSIR и установка батарей

Откройте сирену, отвернув два винта под плафоном. После того как винты будут вывернуты, плафон сирены можно сдвинуть. Сдвинув плафон, установите в сирену 4 щелочные батареи типа D на 1,5 В (не входят в комплект поставки). При установке соблюдайте правильную полярность батарей.

3. Перевод сирены ALSIR в режим регистрации

Чтобы перевести сирену в режим регистрации, сдвиньте плафон, затем нажмите и удерживайте в течение 1 секунды кнопку регистрации. Индикатор на плафоне сирены начнет мигать. Режим регистрации длится 15 секунд.

4. Вскрытие датчика ALMST и установка батарей

Нажмите острым предметом на верхнюю часть магнитного датчика и снимите заднюю пластину. Вставьте в отсек две щелочные батареи AAA на 1,5 В (не входят в комплект поставки). При установке соблюдайте правильную полярность батарей (направление положительных и отрицательных контактов должно совпадать с обозначениями).

5. Подключение датчика ALMST к сирене ALSIR

Переведите сирену ALSIR в режим регистрации (см. шаг 3). После перевода сирены ALSIR в режим регистрации отправьте сигнал подключения, нажав острым предметом кнопку SET рядом с батарейным отсеком магнитного датчика. Индикатор датчика ALMST мигнет 5 раз, подтверждая успешное подключение.

6. Вскрытие датчика ALMDT и установка батарей

Чтобы открыть батарейный отсек на боковой стороне датчика движения, нажмите язычок и снимите крышку. Вставьте две батареи AA на 1,5 В (не входят в комплект поставки), как показано на рисунке. При установке соблюдайте правильную полярность батарей (направление положительных и отрицательных контактов должно совпадать с обозначениями). Закройте батарейный отсек.

7. Подключение датчика ALMDT к сирене ALSIR

Переведите сирену ALSIR в режим регистрации (см. шаг 3). После перевода сирены ALSIR в режим регистрации отправьте сигнал подключения, нажав острым предметом кнопку SET на обратной стороне датчика. Индикатор датчика ALMDT мигнет 5 раз, подтверждая успешное подключение.

8. Вскрытие пульта ALKCT и установка батареи

Откройте батарейный отсек на обратной стороне ALKCT, сдвинув крышку вниз. Вставьте прилагаемую батарею CR2477 на 3 В и закройте отсек. Дополнительную информацию а замене и приобретении новых батарей можно найти на сайте trust.com/71115.

9. Подключение пульта ALKCT к сирене ALSIR

1. Переведите сирену ALSIR в режим регистрации (см. шаг 3). Переведите пульт ALKCT в режим подключения, нажав одновременно кнопки ON и OFF на 4 секунды (пока не начнет мигать индикатор ALKCT).

2. Кратко нажмите кнопку ON, чтобы подключиться к сирене. Индикатор пульта ALKCT мигнет 5 раз, подтверждая успешное подключение.

10. Установка датчика ALMST

Приложите магнитный датчик к окну или двери и убедитесь в том, что точки на обеих частях датчика находятся на одной линии. Отметьте верхнюю и нижнюю позиции обеих частей. После нанесения отметок снимите датчик.

11. Крепление ALMST

С помощью шурупов или липкой ленты закрепите обе задние пластины магнитного датчика на окне или двери в соответствии с нанесенными отметками. При закреплении задних пластин убедитесь в том, что обе части датчика устанавливаются на минимальном расстоянии друг от друга (не более 5 мм). Установите обе части магнитного датчика на закрепленных задних пластинах.
Примечание. Дополнительные инструкции по установке магнитного датчика можно найти на сайте trust.com/71113.

12. Установка датчика ALMDT

Приложите заднюю пластину датчика движения к плоской поверхности и закрепите ее шурупами (шурупы входят в комплект поставки).

13. Крепление ALMDT

Установите ALMDT на задней пластине. Убедитесь в том, что задняя пластина прижимает защитный переключатель.
Примечание. Дополнительные инструкции по установке датчика движения можно найти на сайте trust.com/71114.

14. Установка сирены ALSIR

Чтобы установить сирену, сдвиньте плафон (см. шаг 2), вытащите батареи и прикрутите корпус шурупами к плоской поверхности, используя отверстия для установки (шурупы входят в комплект поставки). После установки сирены убедитесь в том, что защитный переключатель плотно прижат к поверхности установки.

15. Расположение ALSIR

При установке сирены на стене обратите внимание на то, что защитный переключатель не должен попасть в отверстие или трещину. Убедитесь в том, что этот переключатель плотно прижат к стене.
Примечание. Дополнительные инструкции по установке сирены можно найти на сайте trust.com/71112.

16. Активация сирены

Для активации сирены нажмите и удерживайте в течение 3 секунд кнопку ON на пульте ALKCT.
Если сирена активирована, индикатор на ALKCT загорится на 1,5 секунды.
Если сирену не удалось активировать, индикатор на ALKCT мигнет 3 раза. Если сирену не удалось деактивировать, проверьте следующее:

— находится ли сирена в радиусе действия связи;
— не разрядились ли батареи сирены;
— не разрядилась ли батарея пульта дистанционного управления;
— присутствует ли поблизости другое беспроводное устройство.

17. Деактивация сирены

Для деактивации сирены нажмите и удерживайте в течение 3 секунд кнопку OFF на пульте ALKCT.
Если сирена деактивирована, индикатор на ALKCT загорится на 1,5 секунды.
Если сирену не удалось деактивировать, индикатор на ALKCT мигнет 3 раза. Если сирену не удалось деактивировать, проверьте следующее:

— находится ли сирена в радиусе действия связи;
— не разрядились ли батареи сирены;
— не разрядилась ли батарея пульта дистанционного управления;
— присутствует ли поблизости другое беспроводное устройство.

1. Vsebina pakiranja

Vključeni so naslednji izdelki:

❶ Daljinski upravljalnik ALKCT-2000
❷ Sirena ALSIR-2000
❸ Magnetni kontaktni senzor ALMST-2000
❹ Infrardeči senzor gibanja ALMDT-2000

ⓘ OPOMBA: To je priročnik za hitro namestitev; obiščite spletno stran www.trust.com/71116 za podrobnejše informacije o posameznih izdelkih, na primer:

- specifikacije,
- pritrditev,
- ponastavitev/prekinitev povezave,
- stikalo proti nedovoljenim posegom,
- LED označbe.

2. Odprite sireno ALSIR in vstavite baterije

Odprite sireno tako, da odvijete vijaka pod pokrovčkom za lučko. Ko odstranite vijaka, z drsnim potegom lahko odprete pokrovček sirene. Ko odprete pokrovček sirene, vanjo vstavite 4 alkalne 1,5 V baterije vrste D (niso priložene). Pri vstavljanju baterij bodite pozorni na pravilno usmerjenost polov.

3. Nastavite sireno ALSIR na način za učenje

Z drsnim potegom odprite pokrovček in pritisnite gumb za učenje ter ga držite približno 1 sekundo, da naprava preide v način učenja. LED indikator na sireni bo pričel utripati (v pokrovčku za lučko). Način za učenje traja 15 sekund.

4. Odprite senzor ALMST in vstavite baterije

Potisnite oster predmet v zgornji del magnetnega senzorja in povlecite hrbtno ploščico. V režo vstavite dve alkalni 1,5 V AAA bateriji (nista priloženi). Pri vstavljanju baterij bodite pozorni na pravilno usmerjenost polov (plusa in minusa),

5. Senzor ALMST povežite s sireno ALSIR

Sireno ALSIR nastavite na način učenja (glejte 3. korak). Po nastavitvi sirene ALSIR na način učenja pošljite signal za vzpostavitev povezave tako, da na magnetnem senzorju z ostrim predmetom pritisnete gumb SET (Nastavi), ki se nahaja poleg reže za baterije. LED indikator na senzorju ALMST bo 5-krat utripnil v potrditev uspešne vzpostavitve povezave.

6. Odprite senzor gibanja ALMDT in vstavite baterije

Odprite režo za baterije na zadnji strani senzorja gibanja tako, da potisnete drsno ploščico navzdol in odstranite pokrovček za baterije. Vstavite dve alkalni 1,5V AA bateriji, kot je prikazano zgoraj (nista priloženi). Pri vstavljanju baterij bodite pozorni na pravilno usmerjenost polov (plusa in minusa). Zaprite režo za baterije.

7. Senzor gibanja ALMDT povežite s sireno ALSIR

Sireno ALSIR nastavite na način učenja (glejte 3. korak). Po nastavitvi sirene ALSIR na način učenja pošljite signal za vzpostavitev povezave tako, z ostrim predmetom pritisnete gumb SET (Nastavi), ki se nahaja na zadnji strani senzorja. LED indikator na senzorju ALMDT bo 5-krat utripnil v potrditev uspešne vzpostavitve povezave.

8. Odprite daljinski upravljalnik ALKCT in vstavite baterijo

Z drsnim potegom navzdol odprite režo za baterije na zadnji strani upravljalnika ALKCT. Vstavite priloženo 3 V CR2477 baterijo in zaprite režo. Za več informacij o zamenjavi in nakupu novih baterij obiščite spletno stran trust.com/71115.

9. Daljinski upravljalnik ALKCT povežite s sireno ALSIR

1. Sireno ALSIR nastavite na način učenja (glejte 3. korak). Daljinski upravljalnik ALKCT nastavite na način za vzpostavitev povezave tako, da hkrati pritisnete gumba za vklop (ON) in izklop (OFF) in ju držite 4 sekunde (dokler LED lučka na upravljalniku ALKCT ne prične utripati).

2. Na hitro pritisnite gumb za vklop (ON), da vzpostavite povezavo s sireno. LED indikator na upravljalniku ALKCT bo 5-krat utripnil v potrditev uspešne vzpostavitve povezave.

10. Pritrdite magnetni senzor ALMST

Pritrdite magnetni senzor na okno ali vrata in se prepričajte, da sta točki na obeh delih medsebojno poravnani. Na obeh delih označite zgornjo in spodnjo stran. Ko označite strani, odstranite senzor.

11. Pričvrstite magnetni senzor ALMST

Privijte ali prilepite obe hrbtni ploščici magnetnega senzorja na okno ali vrata skladno z označbami. Po pričvrstitvi hrbtnih ploščic se prepričajte, da je razmak med deloma čim manjši (največ 5 mm). Pritrdite oba dela magnetnega senzorja nazaj na nameščeni hrbtni ploščici.
Opomba: Podrobnejša navodila za pritrditev magnetnega senzorja so na voljo na spletni strani trust.com/71113.

12. Pritrdite senzor gibanja ALMDT

Hrbtno ploščico senzorja gibanja pritrdite na ravno površino in jo pričvrstite z vijaki. (Vijaki so priloženi.)

13. Pričvrstite senzor gibanja ALMDT

Položite senzor ALMDT na hrbtno ploščico. Prepričajte se, da je hrbtna ploščica nameščena na lokaciji stikala proti nedovoljenim posegom.
Opomba: Podrobnejša navodila za pritrditev senzorja gibanja so na voljo na spletni strani trust.com/71114.

14. Pritrdite sireno ALSIR

Za pričvrstitev sirene z drsnim potegom odstranite pokrovček (glejte 2. korak) in nato odstranite baterije ter z vijaki privijte ohišje na ravno površino glede na vijačne odprtine. (Vijaki so priloženi.) Bodite pozorni, da je po pritrditvi sirene stikalo proti nedovoljenim posegom pritisnjeno ob površino.

15. Namestitev sirene ALSIR

Pri namestitvi sirene na steno bodite pozorni, da stikalo proti nedovoljenim posegom ni nameščeno na utor ali razpoko v steni. Prepričajte se, da je stikalo proti nedovoljenim posegom nameščeno na takšni lokaciji na steni, kjer je trdno pritisnjeno.
Opomba: Podrobnejša navodila za pritrditev sirene so na voljo na spletni strani trust.com/71112.

16. Aktivirajte sireno

Sireno aktivirate tako, da na upravljalniku ALKCT pritisnete gumb za vklop (ON) in ga držite 3 sekunde.
Če je bila sirena uspešno aktivirana, se bo na upravljalniku ALKCT prižgala LED lučka in svetila 1,5 sekunde.
Če sirena ni bila uspešno aktivirana, bo LED lučka na upravljalniku ALKCT 3-krat hitro utripnila. Če sirene niste uspešno aktivirali, preverite naslednje:

- območje razpona sirene,
- stanje baterij v sireni,
- stanje baterij v daljinskem upravljalniku,
- ali so v bližini druge brezžične naprave.

17. Deaktivirajte sireno

Sireno deaktivirate tako, da na upravljalniku ALKCT pritisnete gumb za izklop (OFF) in ga držite 3 sekunde.
Če je bila sirena uspešno deaktivirana, se bo na upravljalniku ALKCT prižgala LED lučka in svetila 1,5 sek.
Če sirena ni bila uspešno deaktivirana, bo LED lučka na upravljalniku ALKCT 3-krat hitro utripnila. Če sirene niste uspešno deaktivirali, preverite naslednje:

- območje razpona sirene,
- stanje baterij v sireni,
- stanje baterij v daljinskem upravljalniku,
- ali so v bližini druge brezžične naprave.

1. Sadržaj paketa

Isporučeni su sljedeći proizvodi:

❶ Daljinski upravljač ALKCT-2000
❷ Sirena ALSIR-2000
❸ Magnetski kontaktni senzor ALMST-2000
❹ Infracrveni senzor pokreta ALMDT-2000

ⓘ NAPOMENA: Ovo je vodič za brzo postavljanje, a stranicu www.trust.com/71116 posjetite za detaljnije informacije o pojedinim proizvodima, npr. za:

- specifikacije
- montiranje
- ponovno postavljanje / poništavanje uparivanja
- antisabotažni prekidač
- LED-pokazatelj

2. Otvorite uređaj ALSIR i postavite baterije

Otvorite sirenu tako da odvijete dva vijka ispod poklopca svjetla. Nakon što uklonite vijke, poklopac sirene moći će se otvoriti. Nakon što otvorite poklopac sirene, u sirenu postavite 4 alkalne baterije tipa D od 1,5 V (nisu isporučene). Pripazite na ispravni polaritet baterija.

3. Postavite uređaj ALSIR u način učenja

Otvorite poklopac i pritisnite i držite gumb Learn (Učenje) sirene oko 1 sekunde da biste ušli u način učenja. LED sirene treperit će (na poklopcu svjetla). Način učenja traje 15 sekundi.

4. Otvorite uređaj ALMST i postavite baterije

Vrh magnetskog senzora pritisnite s pomoću oštrog predmeta i uklonite stražnju ploču. Umetnite dvije alkalne baterije AAA od 1,5 u utor (nisu isporučene). Obratite pozornost na ispravni polaritet baterija (postavite plus i minus na ispravnu stranu)

5. Uparite uređaj ALMST i ALSIR

Postavite uređaj ALSIR u način učenja (pogledajte 3. korak). Nakon što uređaj ALSIR postavite u način učenja, pošaljite signal za uparivanje pritiskom na gumb SET (Postavi) s pomoću oštrog predmeta odmah do utora za bateriju magnetskog senzora. LED-pokazatelj uređaja ALMST treperit će 5 puta za potvrdu da je uparivanje uspješno izvršeno.

6. Otvorite uređaj ALMDT i postavite baterije

Otvorite utor za baterije na stražnjoj strani senzora kretanja tako da pritisnete pločicu za povlačenje prema dolje i uklonite poklopac baterije. Umetnite dvije alkalne baterije AA od 1,5 V kao što je prikazano iznad (nisu isporučene). Obratite pozornost na ispravni polaritet baterija i postavite plus i minus na ispravnu stranu. Zatvorite utor za baterije.

7. Uparite uređaj ALMDT i ALSIR

Postavite uređaj ALSIR u način učenja (pogledajte 3. korak). Nakon što uređaj ALSIR postavite u način učenja, pošaljite signal za uparivanje pritiskom na gumb SET (Postavi) s pomoću oštrog predmeta na stražnjoj strani senzora. LED-pokazatelj uređaja ALMDT treperit će 5 puta za potvrdu da je uparivanje uspješno izvršeno.

8. Otvorite uređaj ALKCT i postavite bateriju

Otvorite utor za bateriju na stražnjoj strani uređaja ALKCT tako da ga povučete prema dolje. Postavite isporučenu bateriju CR2477 od 3 V i zatvorite utor za bateriju. Više informacija o zamjeni i kupnji novih baterija potražite na trust.com/71115

9. Uparite uređaj ALKCT i ALSIR

1. Postavite uređaj ALSIR u način učenja (pogledajte 3. korak). Postavite uređaj ALKCT u način uparivanja tako da najprije istovremeno pritisnete gumb ON (Uključeno) i OFF (Isključeno) na 4 sekunde (dok LED uređaja ALKCT ne počne treperiti).

2. Kratko pritisnite gumb ON (Uključeno) za uparivanje sa sirenom. LED-pokazatelj uređaja ALKCT treperit će 5 puta za potvrdu da je uparivanje uspješno izvršeno.

10. Montirajte uređaj ALMST
Magnetski senzor postavite na prozor ili na vrata tako da su dvije točke na dva dijela međusobno u ravnini. Označite gornji i donji dio oba dijela. Nakon što označite položaje, uklonite senzor.

11. Pričvrstite ALMST
Pričvrstite s pomoću vijaka ili trake obje stražnje ploče magnetskog senzora na prozor ili vrata kako je naznačeno na izrađenim oznakama. Pri pričvršćivanju stražnjih ploča provjerite jesu li oba dijela montirana tako da je među njima što manje slobodnog prostora (maks. 5 mm). Postavite oba dijela magnetskog senzora na montirane stražnje ploče.
Napomena: Detaljnije upute za montiranje magnetskog senzora dostupne su na trust.com/71113

12. Montirajte uređaj ALMDT
Montirajte stražnju ploču senzora pokreta na ravnu površinu i pričvrstite je s pomoću vijaka. (Vijci su isporučeni).

13. Pričvrstite uređaj ALMDT
Postavite uređaj ALMDT na stražnju ploču. Provjerite je li stražnja ploča pričvršćena na lokaciju antisabotažnog prekidača.
Napomena: Detaljnije upute za montiranje senzora pokreta dostupne su na trust.com/71114

14. Montirajte uređaj ALSIR
Za pričvršćivanje sirene uklonite poklopac (pogledajte 2. korak), uklonite baterije i pričvrstite kućište s pomoću vijaka na otvore za vijke na ravnoj površini. (Vijci su isporučeni). Nakon montiranja sirene, antisabotažni prekidač treba biti pritisnut na površinu.

15. Postavljanje uređaja ALSIR
Pri postavljanju sirene na zid pripazite da antisabotažni prekidač nije postavljen na utor ili pukotinu na zidu. Antisabotažni prekidač postavite na mjesto na zidu gdje je čvrsto pritisnut.
Napomena: Detaljnije upute za montiranje sirene dostupne su na trust.com/71112

16. Uključite sirenu

Za uključivanje sirene na 3 sekunde pritisnite gumb ON (Uključeno) na uređaju ALKCT.
Ako se sirena uspješno uključi, LED uređaja ALKCT uključit će se na 1,5 sekundu.
Ako se sirena ne uključi uspješno, LED uređaja ALKCT 3 će puta kratko zatreperiti. Ako se sirena ne uključi uspješno, provjerite je li:

- sirena unutar dometa
- baterija sirene slaba
- baterija daljinskog upravljača slaba
- drugi bežični uređaj u blizini

17. Isključite sirenu

Za isključivanje sirene na 3 sekunde pritisnite gumb OFF (Isključeno) na uređaju ALKCT.
Ako se sirena uspješno isključi, LED uređaja ALKCT zasvijetlit će na 1,5 sekundu.
Ako se sirena ne isključi uspješno, LED uređaja ALKCT 3 će puta kratko zatreperiti. Ako se sirena ne isključi uspješno, provjerite je li:

- sirena unutar dometa
- baterija sirene slaba
- baterija daljinskog upravljača slaba
- drugi bežični uređaj u blizini

1. Вміст комплекту

До комплекту входять зазначені нижче продукти.

❶ Пульт віддаленого керування ALKCT-2000
❷ Сирена ALSIR-2000
❸ Магнітний контактний датчик ALMST-2000
❹ Інфрачервоний датчик руху ALMDT-2000

ⓘ ПРИМІТКА. Цей посібник містить стислий опис інструкцій з установлення. Відвідайте сайт www.trust.com/71116 для отримання такої детальної інформації щодо окремих продуктів:

– Технічні характеристики
– Інструкції з установлення
– Інформація про скидання налаштувань/скасування створеної пари
– Інформація про перемикач захисту від несанкціонованого проникнення
– Інформація про світлодіодні індикатори

2. Отримання доступу до гнізда батарей сирени ALSIR і вставлення батарей

Отримайте доступ до гнізда батарей сирени, відкрутивши два гвинти, що знаходяться в нижній частині кришки джерела світла. Після того, як гвинти було вилучено, кришку сирени можна посунути, щоб зняти. Знявши кришку сирени, вставте 4 лужні акумуляторні батареї типу D напругою 1,5 В (не входять до комплекту постачання). Дотримуйтеся правильної полярності батарей.

3. Активація режиму навчання на пристрої ALSIR

Зніміть кришку. Потім натисніть і утримуйте протягом приблизно 1 секунди кнопку навчання, щоб перевести сирену в режим навчання. Світлодіодний індикатор сирени почне блимати (на кришці джерела світла). Режим навчання триває 15 секунд.

4. Отримання доступу до гнізда батарей пристрою ALMST і вставлення батарей

Натисніть гострим предметом верхню частину датчика та зніміть задню пластину. Вставте у гніздо дві лужні батареї типу AAA напругою 1,5 В (не входять до комплекту постачання). Дотримуйтеся правильної полярності батарей (зверніть увагу на позначення «плюс» і «мінус»).

5. Створення пари між пристроями ALMST і ALSIR

Активуйте на пристрої ALSIR режим навчання (див. крок 3). Активувавши на пристрої ALSIR режим навчання, надішліть сигнал про створення пари. Для цього натисніть гострим предметом кнопку SET (УСТАНОВИТИ), розташовану поряд із гніздом батареї магнітного датчика. Світлодіодний індикатор пристрою ALMST заблимає 5 разів, що свідчитиме про підтвердження успішного створення пари.

6. Отримання доступу до гнізда батарей пристрою ALMDT і вставлення батарей

Отримайте доступ до гнізда батарей на задній панелі датчика руху, натиснувши вниз пластинку для відкривання та знявши кришку, що захищає гніздо батарей. Вставте дві лужні батареї типу AA напругою 1,5 В так, як показано вище (не входять до комплекту постачання). Дотримуйтеся правильної полярності батарей, звертаючи увагу на позначення «плюс» і «мінус». Закрийте гніздо батарей.

7. Створення пари між пристроями ALMDT та ALSIR

Активуйте на пристрої ALSIR режим навчання (див. крок 3). Активувавши на пристрої ALSIR режим навчання, сигнал про створення пари. Для цього натисніть гострим предметом кнопку SET (УСТАНОВИТИ) , розташовану на задній панелі датчика. Світлодіодний індикатор пристрою ALMDT заблимає 5 разів, що свідчитиме про підтвердження успішного створення пари.

8. Отримання доступу до гнізда батарей пристрою ALKCT та вставлення батарей

Отримайте доступ до гнізда батареї, розташованого на задній панелі пульта ALKCT, посунувши кришку в напрямку донизу. Вставте батарею CR2477 напругою 3 В, що входить до комплекту постачання, і встановіть кришку у вихідне положення. Щоб отримати додаткову інформацію щодо заміни та придбання нових батарей, відвідайте сайт trust.com/71115.

9. Створення пари між пристроями ALKCT та ALSIR

1. Активуйте на пристрої ALSIR режим навчання (див. крок 3). Активуйте на пульті ALKCT режим створення пари. Для цього одночасно натисніть кнопки ON (УВІМКНЕННЯ) і OFF (ВИМКНЕННЯ), утримуючи їх натиснутими протягом 4 с (доки світлодіодний індикатор пульта ALKCT не почне блимати).

2. Натисніть кнопку ON (УВІМКНЕННЯ), щоб установити з’єднання із сиреною. Світлодіодний індикатор пристрою ALKCT заблимає 5 разів, що свідчитиме про підтвердження успішного створення пари.

10. Установлення датчика ALMST

Установіть магнітний датчик на вікні або дверях і переконайтеся, що обидві точки знаходяться на одному рівні. Відмітьте верхні та нижні краї обох частин. Після цього приберіть датчик.

11. Закріплення датчика ALMST

Згідно зі зробленими відмітками прикріпіть обидві задні пластини магнітного датчика до вікна або дверей за допомогою гвинтів або клейкої стрічки. Прикріпивши задні пластини, переконайтеся, що обидві частини розміщено якнайближче одна до одної (макс. відстань: 5 мм). Приладнайте обидві частини магнітного датчика до встановлених задніх пластин.
Примітка. Див. детальнішу інформацію щодо кріплення магнітного датчика на сайті trust.com/71113

12. Установлення пристрою ALMDT

Прикріпіть задню пластину датчика руху до рівної поверхні та зафіксуйте її гвинтами. (Гвинти входять до комплекту постачання).

13. Закріплення пристрою ALMDT

Приладнайте датчик ALMDT до задньої пластини. Переконайтеся, що місцезнаходження задньої пластини відповідає положенню перемикача захисту від несанкціонованого проникнення.
Примітка. Див. детальнішу інформацію щодо кріплення датчика руху на сайті trust.com/71114

14. Установлення пристрою ALSIR

Щоб закріпити сирену, зніміть кришку (див. крок 2), вийміть батареї та прикрутіть корпус до рівної поверхні за допомогою гвинтів, спрямовуючи їх у спеціальні отвори. (Гвинти входять до комплекту постачання). Установивши сирену, перевірте, чи за рахунок поверхні натиснуто перемикач захисту від несанкціонованого проникнення.

15. Розташування сирени ALSIR

Розташовуючи сирену на стіні, прослідкуйте за тим, щоб перемикач захисту від несанкціонованого проникнення не потрапив до заглибини або щілини в стіні. Переконайтеся, що перемикач захисту від несанкціонованого проникнення розташований таким чином, що його надійно натиснуто.
Примітка. Див. детальнішу інформацію щодо кріплення сирени на сайті trust.com/71112

16. Увімкнення сирени

Щоб увімкнути сирену, на пульті ALKCT натисніть і утримуйте протягом 3 секунд кнопку ON (УВІМКНЕННЯ).
Якщо ввімкнення сирени було успішним, світлодіодний індикатор на пристрої ALKCT світитиметься протягом 1,5 с.
У разі невдалого ввімкнення сирени світлодіодний індикатор пульта ALKCT тричі швидко заблимає.
Якщо ввімкнення сирени виявилося невдалим, причиною може бути наявність таких потенційних проблем:

– сирена перебуває поза межами діапазону;
– заряд батарей сирени є занизьким;
– заряд батарей пульта віддаленого керування є занизьким;
– поблизу знаходиться інший бездротовий пристрій.

17. Вимкнення сирени

Щоб вимкнути сирену, на пульті ALKCT натисніть і утримуйте протягом 3 секунд кнопку OFF (ВИМКНЕННЯ).
Якщо вимкнення сирени було успішним, світлодіодний індикатор на пристрої ALKCT світитиметься протягом 1,5 с.
У разі невдалого вимкнення сирени світлодіодний індикатор пульта ALKCT тричі швидко заблимає.
Якщо вимкнення сирени виявилося невдалим, причиною може бути наявність таких потенційних проблем:

– сирена перебуває поза межами діапазону;
– заряд батарей сирени є занизьким;
– заряд батарей пульта віддаленого керування є занизьким;
– поблизу знаходиться інший бездротовий пристрій.

١. محتوى العبوة

المنتجات التالية مضمنة:

❶ وحدة التحكم عن بُعد ALKCT-٢٠٠٠
❷ صفارة الإنذار ALSIR-٢٠٠٠
❸ جهاز استشعار اللمس الممغنط ALMST-٢٠٠٠
❹ جهاز استشعار الحركة بالأشعة تحت الحمراء ALMDT-٢٠٠٠

ⓘ ملحوظة: يُعد هذا دليلاً للتركيب السريع؛ تفضل بزيارة موقع الويب www.trust.com/٧١١١٦ للحصول على مزيد من المعلومات التفصيلية للمنتجات كل على حدة على النحو التالي:

- المواصفات
- التركيب
- إعادة الضبط/إلغاء الاقتران
- مفتاح التنبيه في حالة العبث
- دلالات مؤشر LED

٢. افتح جهاز ALSIR وضع البطاريات

افتح صفارة الإنذار عن طريق فك البرغيين الموجودين تحت غطاء المصباح. عند فك البرغيين، يمكن تحريك غطاء صفارة الإنذار لفتحه. عند تحريك غطاء صفارة الإنذار لفتحه، ضع ٤ بطاريات قلوية من النوع D بقوة ١,٥ فولت داخل صفارة الإنذار (غير مضمنة). التزم بالقطبية الصحيحة للبطاريات.

٣. قم بتعيين جهاز ALSIR في وضع الموالفة

قم بتحريك الغطاء لفتحه والضغط مع استمرار على زر موالفة صفارة الإنذار لمدة ثانية واحدة تقريبًا للدخول في وضع الموالفة. سيكون مؤشر LED بصفارة الإنذار وامضًا (في غطاء المصباح). يستمر وضع الموالفة لمدة ١٥ ثانية.

٤. افتح جهاز ALMST وضع البطاريات

اضغط باستخدام جسم حاد على الجزء العلوي من جهاز الاستشعار الممغنط واخلع اللوحة الخلفية. أدخِل بطاريتين قلويتين بقوة ١,٥ فولت وحجم AAA في الفتحة (غير مضمنة). التزم بالقطبية الصحيحة للبطاريات (ضع العلامة الموجبة والسالبة في المكان الصحيح)

٥. اقتران جهاز ALMST مع جهاز ALSIR

ضع جهاز ALSIR في وضع الموالفة (راجع الخطوة ٣) بعد وضع جهاز ALSIR في وضع الموالفة، أرسِل إشارة اقتران عن طريق الضغط على زر SET (ضبط) باستخدام جسم حاد بجوار فتحة بطارية جهاز الاستشعار الممغنط. سيومض مؤشر LED ٥ مرات لتأكيد إجراء الإقران بنجاح.

٦. افتح جهاز ALMDT وضع البطاريات

افتح منفذ البطارية الموجود بالجزء الخلفي لجهاز استشعار الحركة عن طريق دفع لسان السحب للأسفل وإخراج غطاء البطارية. أدخِل بطاريتين قلويتين بحجم AA وبقوة 1,5فولت على النحو الموضح أعلاه (غير مضمنة). التزم بالاستقطاب الصحيح للبطاريات (ضع العلامة الموجبة والسالبة في المكان الصحيح). أغلِق فتحة البطارية.

٧. اقتران جهاز ALMDT بجهاز ALSIR

ضع جهاز ALSIR في وضع الموالفة (راجع الخطوة ٣) بعد وضع جهاز ALSIR في وضع الموالفة، أرسِل إشارة اقتران عن طريق الضغط على زر SET (ضبط) باستخدام جسم حاد بجوار فتحة بطارية جهاز الاستشعار. سيومض مؤشر LED لجهاز ALMDT ٥ مرات لتأكيد إجراء الإقران بنجاح.

٨. افتح جهاز ALKCT وضع البطارية

افتح فتحة البطارية بالجزء الخلفي من جهاز ALKCT عن طريق تحريكه لأسفل. ضع البطارية المضمنة CR٢٤٧٧ بقوة ٣ فولت، وأغلِق فتحة البطارية. لمزيد من المعلومات حول استبدال البطاريات وشراء البطاريات الجديدة، تفضل بزيارة موقع الويب trust.com/٧١١١٥

٩. اقتران جهاز ALKCT بجهاز ALSIR

١. ضع جهاز ALSIR في وضع الموالفة (راجع الخطوة ٣) ضع جهاز ALKCT في وضع الاقتران عن طريق الضغط أولاً على زر ON (تشغيل) وزر OFF (إيقاف التشغيل) في نفس الوقت لمدة ٤ ثوانٍ (حتى يبدأ مؤشر LED بجهاز ALKCT في الوميض).

٢. اضغط ضغطة قصيرة على زر ON (تشغيل) للاقتران مع صفارة الإنذار. سيومض مؤشر LED لجهاز ALKCT ٥ مرات لتأكيد إجراء الإقران بنجاح.

١٠. تركيب جهاز ALMST
ضع جهاز الاستشعار الممغنط على النافذة أو الباب، وتأكد من محاذاة كلتا النقطتين الموجودتين في الجانبين لبعضهما البعض. قم بتمييز كلا الجزأين العلوي والسفلي على السواء. بعد تمييز الموضعين، أزِل جهاز الاستشعار.

١١. تثبيت جهاز ALMST
أدر كلتا اللوحتين الخلفيتين لجهاز الاستشعار الممغنط الموجود على النافذة أو الباب أو ثبتهما وفقًا للعلامات المركبة. عند إحكام ربط اللوحتين الخلفيتين، تأكد من تركيب كلا الجزأين مع وجود مساحة قليلة بينهما بقدر الإمكان (بحد أقصى ١٥ ملم). ضع جزئي جهاز الاستشعار الممغنط على السواء مرة أخرى على اللوحتين الخلفيتين المركبتين.
ملحوظة: يتوفر المزيد من تعليمات التركيب التفصيلية لجهاز الاستشعار الممغنط على موقع الويب trust.com/٧١١١٣

١٢. تركيب جهاز ALMDT
ركِّب اللوحة الخلفية لجهاز استشعار الحركة على سطح مستوٍ وثبِّته ببراغي. (البراغي مضمنة).

١٣. تثبيت جهاز ALMDT
ضع جهاز ALMDT على اللوحة الخلفية. تأكد من إحكام وضع اللوحة الخلفية في مكان مفتاح التنبيه في حالة العبث.
ملحوظة: يتوفر المزيد من تعليمات التركيب التفصيلية لجهاز استشعار الحركة على موقع الويب trust.com/٧١١١٤

١٤. تركيب جهاز ALSIR
لتثبيت صفارة الإنذار، حرّك الغطاء (راجع الخطوة ٢) وأخرج البطاريات واربط براغي الغلاف الخارجي على سطح مستو وفقًا لفتحات البراغي. (البراغي مضمنة). انتبه إلى الضغط على مفتاح التنبيه في حالة العبث في اتجاه السطح بعد تركيب صفارة الإنذار.

١٥. وضع ALSIR
عند وضع صفارة الإنذار على حائط، انتبه إلى عدم وضع مفتاح التنبيه في حالة العبث على نُقرة أو شق في الحائط. وتأكد من وضع مفتاح التنبيه في حالة العبث بمكان في الحائط يتيح الضغط عليه بإحكام.
ملحوظة: يتوفر المزيد من تعليمات التركيب التفصيلية لصفارة الإنذار على موقع الويب trust.com/٧١١١٢

١٦. تنشيط صفارة الإنذار

لتنشيط صفارة الإنذار، اضغط على زر ON (تشغيل) لمدة ثلاث ثوانٍ بجهاز ALKCT.
إذا تم تنشيط صفارة الإنذار بنجاح، فسيضيء مؤشر LED بجهاز ALKCT لمدة ١,٥ ثانية.
إذا لم يتم تنشيط صفارة الإنذار بنجاح، فإن مؤشر LED الموجود في جهاز ALKCT سيصدر ٣ ومضات ضوئية قصيرة. تحقق من النقاط التالية في حالة عدم تنشيط صفارة الإنذار بنجاح:

- ما إذا كانت صفارة الإنذار في النطاق المحدد أم لا
- ما إذا كان مستوى بطاريات صفارة الإنذار منخفضًا أم لا
- ما إذا كان مستوى بطاريات جهاز التحكم عن بُعد منخفضًا أم لا
- ما إذا كان جهاز لاسلكي آخر موجودًا على مقربة أم لا

١٧. تعطيل صفارة الإنذار

لتعطيل صفارة الإنذار، اضغط على زر OFF (إيقاف التشغيل) لمدة ثلاث ثوانٍ بجهاز ALKCT.
إذا تم تعطيل صفارة الإنذار بنجاح، فسيضيء مؤشر LED الموجود في جهاز ALKCT لمدة ١,٥ ثانية.
إذا لم يتم تعطيل صفارة الإنذار بنجاح، فإن مؤشر LED الموجود في جهاز ALKCT سيصدر ٣ ومضات ضوئية قصيرة. تحقق من النقاط التالية في حالة عدم تعطيل صفارة الإنذار بنجاح:

- ما إذا كانت صفارة الإنذار في النطاق المحدد أم لا
- ما إذا كان مستوى بطاريات صفارة الإنذار منخفضًا أم لا
- ما إذا كان مستوى بطاريات جهاز التحكم عن بُعد منخفضًا أم لا
- ما إذا كان جهاز لاسلكي آخر موجودًا على مقربة أم لا