Asciugatrice a pompa di calore

Manuale dell'utente

DV9*K60****/DV8*K60****

SAMSUNG

Sommario

Informazioni di sicurezza 4

Istruzioni di sicurezza - Cosa sapere 4
Importanti simboli di sicurezza 4
Importanti precauzioni di sicurezza 5
Informazioni sul simbolo WEEE (RAEE) 12

Installazione 13

Disimballaggio dell'asciugatrice e guida all'installazione 13
Esterno dell'asciugatrice 13
Controllare prima dell'installazione 15
Prima di utilizzare il prodotto. 15
Nota importante per l'installatore 15
Considerazioni sulla posizione d'installazione 16
Installazione in vani o scomparti 16
Requisiti elettrici 16
Messa a terra 17
Installazione side by side 17
Checklist finale di installazione 18
Svuotare l'acqua senza l'uso del serbatoio 18
Collegamento del tubo di scarico 19
Installazione a colonna 22

Prima di iniziare 25

Pulizia del filtro 25
Griglia di asciugatura (Solo Serie DV9) 26
Caricare l'asciugatrice in modo corretto 27
Introduzione 28

Funzionamento 29

Introduzione al pannello di controllo 29
Semplici passi per iniziare 32
Panoramica programmi 33
Guida all'asciugatura 35
Funzioni speciali 36

Manutenzione 38

Pulizia dello scambiatore di calore 38
Pannello di controllo 38
Cestello in acciaio inossidabile 38
Esterno dell'asciugatrice 38
Scarico dell'acqua di condensa 39
Pulizia del filtro dello scambiatore di calore 40

Risoluzione dei problemi 42

Verificare i seguenti punti se la asciugatrice... 42
Codici informativi 44

Appendice 45

Tabella tessuti 45
Protezione dell'ambiente 46
Specifiche 47
Dati sul consumo 48
Scheda tecnica delle asciugatrici per uso domestico 49

Informazioni di sicurezza

Congratulazioni per l'acquisto della tua nuova asciugatrice Samsung. Questo manuale contiene importanti informazioni riguardanti l'installazione, l'uso e la manutenzione del tuo nuovo apparecchio. Ti consigliamo di leggere le informazioni qui fornite per conoscere tutti i vantaggi offerti da questa macchina.

Istruzioni di sicurezza - Cosa sapere

Le avvertenze e le importanti istruzioni di sicurezza riportate in questo manuale non coprono tutte le possibili condizioni e situazioni che possono verificarsi. E' responsabilità dell'utente utilizzare l'apparecchio con buonsenso, prestando la massima attenzione e cura in fase di installazione, manutenzione e funzionamento.

In caso di problemi o dubbi, rivolgersi sempre al costruttore dell'apparecchio.

Importanti simboli di sicurezza

Significato delle icone e dei simboli riportati in questo manuale dell'utente:

⚠ **AVVERTENZA**

Pericoli o pratiche non sicure che possono causare lesioni personali gravi, mortali e/o danni alla proprietà.

⚠ **ATTENZIONE**

Pericoli o pratiche non sicure che possono causare lesioni personali e/o danni alla proprietà.

NOTA

Indica il rischio di lesioni personali o danni materiali.

Leggere le istruzioni

La simbologia di avvertenza ha lo scopo di prevenire eventuali lesioni personali.

Seguire le istruzioni scrupolosamente.

Una volta letto, conservare il manuale per una futura consultazione.

Leggere tutte le istruzioni per la sicurezza prima di utilizzare l'apparecchio.

Così come per tutte le apparecchiature che usano l'elettricità e prevedono parti in movimento, sussistono potenziali pericoli. Per un utilizzo sicuro dell'apparecchio, familiarizzare con le funzioni e prestare attenzione durante l'uso.

⚠ AVVERTENZA - Rischio di incendio

- L'installazione dell'asciugatrice deve essere eseguita da un tecnico qualificato.
- Installare l'asciugatrice in base alle istruzioni fornite dal produttore e alle normative locali.
- Al fine di ridurre il rischio di gravi lesioni personali talvolta letali, seguire le istruzioni di installazione fornite.

Importanti precauzioni di sicurezza

⚠ AVVERTENZA

Per ridurre i rischi di incendio, scariche elettriche o lesioni personali durante l'uso dell'apparecchio, seguire queste importanti precauzioni:

1. Questo prodotto non deve essere utilizzato da bambini e adulti che abbiano ridotte capacità fisiche, sensoriali o mentali o siano privi di esperienza o conoscenza, a meno che siano state fornite loro istruzioni per l'uso da parte di una persona responsabile della loro sicurezza o che sovrintenda all'uso dell'apparecchio.
2. Per l'uso in Europa: Questo apparecchio può essere utilizzato da bambini di età superiore agli 8 anni e da persone con ridotte capacità fisiche, sensoriali o mentali o senza esperienza o conoscenza del prodotto solo sotto la supervisione di una persona responsabile, o nel caso in cui abbiano ricevuto informazioni specifiche sull'uso sicuro dell'apparecchio e ne abbiano compreso i rischi ad esso associati. Non consentire ai bambini di giocare con l'apparecchio. La pulizia e la manutenzione dell'apparecchio non devono essere eseguite da bambini senza la supervisione di un adulto.
3. Sorvegliare i bambini affinché non giochino con l'apparecchio.
4. Se il cavo di alimentazione è danneggiato, richiederne la sostituzione al produttore, a un tecnico dell'assistenza o un tecnico specializzato al fine di evitare potenziali pericoli
5. Utilizzare il nuovo set di tubi in dotazione all'apparecchio senza riutilizzare i tubi vecchi.
6. Verificare che tappeti o altri oggetti non ostruiscano le aperture di ventilazione dell'apparecchio se queste sono poste alla base del prodotto.
7. Per l'uso in Europa: Senza una costante supervisione da parte di un adulto, i bambini di età inferiore ai 3 anni devono essere tenuti lontani dall'apparecchio.

Informazioni di sicurezza

8. ATTENZIONE: Per evitare i rischi connessi a un ripristino involontario del fusibile termico, non alimentare l'apparecchio attraverso un commutatore esterno, come ad esempio un timer, né collegarlo a un circuito regolarmente attivato/disattivato dalla utility.
9. Non utilizzare l'asciugatrice se per la pulizia sono stati utilizzati prodotti chimici industriali.
10. Il retino di raccolta del laniccio deve essere pulito regolarmente, nei modelli che lo richiedono.
11. Non lasciare accumulare filacci intorno all'asciugatrice. (non applicabile per gli apparecchi con sfiato verso l'esterno)
12. Garantire un'adeguata ventilazione per evitare che nell'ambiente ristagni il flusso di ritorno di gas provenienti da apparecchi che bruciano altri combustibili, incluso fiamme libere.
13. Non utilizzare l'asciugatrice per asciugare capi non lavati.
14. I capi contaminati da sostanze quali olio di cottura, acetone, alcol, petrolio, cherosene, smacchiatori, trementina, cere e deceranti devono essere lavati in acqua calda con una quantità di detersivo maggiore rispetto alla dose normale prima di asciugarli nell'asciugatrice.
15. Capi in gomma schiuma (latex), cuffie da doccia, tessuti idrorepellenti, articoli rivestiti in gomma e indumenti o cuscini riempiti di gomma piuma non devono essere asciugati nella asciugatrice.
16. Gli ammorbidenti o i prodotti simili devono essere usati secondo quanto specificato nelle istruzioni dei singoli prodotti.
17. La parte finale del programma di asciugatura non utilizza calore (ciclo di raffreddamento) per garantire che i capi non subiscano danni causati dalla temperatura.
18. Rimuovere dalle tasche eventuali oggetti quali accendini e fiammiferi.

19. AVVERTENZA: Non interrompere mai il funzionamento dell'asciugatrice prima della fine del programma. Se ciò dovesse accadere, estrarre tutti i capi e stenderli per consentire la dissipazione del calore.
20. L'aria di scarico non deve essere convogliata in una canna fumaria utilizzata per lo scarico di fumi generati da apparecchi che bruciano gas o altri combustibili.
21. Per poter aprire lo sportello dell'asciugatrice liberamente e senza ostacoli, non installare l'apparecchio dietro porte richiudibili, scorrevoli o con l'apertura sul lato opposto rispetto al lato di apertura dello sportello dell'asciugatrice.
22. AVVERTENZA: Non alimentare l'apparecchio attraverso un commutatore esterno, come ad esempio un timer, né collegarlo a un circuito regolarmente attivato/disattivato da una utility.
    Solo modello con pompa di calore: Le istruzioni devono anche comprendere le seguenti informazioni:
    AVVERTENZA: Mantenere le aperture previste per la ventilazione della struttura e della armadiatura libere da possibili ostruzioni.
    AVVERTENZA: Non danneggiare il circuito refrigerante.

Avvertenze per installazioni critiche

⚠ **AVVERTENZA**

L'installazione di questo apparecchio deve essere eseguita da un tecnico qualificato o da un centro di assistenza.

- Il mancato rispetto di questa precauzione può causare scosse elettriche, incendi, esplosioni, malfunzionamenti o lesioni.

Collegare il cavo di alimentazione a una presa a muro CA dedicata da 220-240 V / 50 Hz o superiore. Non utilizzare prolunghe.

- La condivisione di una presa di corrente mediante prese multiple o prolunghe può causare scosse elettriche o incendi.
- Verificare che la tensione, la frequenza e la corrente corrispondano alle specifiche dell'apparecchio. Il mancato rispetto di questa precauzione può causare scosse elettriche o incendi. Inserire saldamente la spina nella presa di corrente.

Informazioni di sicurezza

Pulire regolarmente con un panno asciutto i poli della presa elettrica rimuovendo polvere, acqua o altre sostanze estranee.

- Scollegare la spina dalla presa e pulirla con un panno asciutto.
- Il mancato rispetto di questa precauzione può causare scosse elettriche o incendi.

Poiché possono rappresentare un pericolo, tenere i materiali di imballaggio fuori dalla portata dei bambini.

- Se per gioco un bambino infilasse la testa in un sacchetto, potrebbe rimanere soffocato.

Questa apparecchiatura deve essere adeguatamente messa a terra.
Non effettuare il collegamento a terra dell'unità su condutture del gas, tubature dell'acqua in plastica o linee telefoniche.

- Il mancato rispetto di questa precauzione può causare scosse elettriche, incendi, esplosioni o malfunzionamenti.
- Non collegare mai il cavo di alimentazione a una presa non adeguatamente messa a terra e verificare in ogni caso che il collegamento sia conforme alle normative locali e nazionali.

Non installare o tenere il prodotto esposto alle intemperie.

Non utilizzare spine, prese di corrente o cavi di alimentazione danneggiati.

- Il mancato rispetto di questa precauzione può causare scosse elettriche o incendi.

Se la spina del cavo di alimentazione è danneggiata, deve essere sostituita dal costruttore, da un rivenditore autorizzato o da un tecnico qualificato per evitare pericoli.

Questo apparecchio deve essere posizionato in modo che sia sempre possibile accedere facilmente alla spina di alimentazione.

Non piegare o tirare eccessivamente il cavo di alimentazione.
Non torcere o annodare il cavo di alimentazione.
Non agganciare il cavo elettrico a oggetti metallici, non collocarvi sopra oggetti pesanti, non far correre il cavo tra oggetti, né spingere il cavo dietro l'apparecchio.

- Il mancato rispetto di questa precauzione può causare scosse elettriche o incendi.

Per scollegare la spina dalla presa non tirare il cavo di alimentazione.

- Scollegare l'alimentazione afferrando la spina.
- Il mancato rispetto di questa precauzione può causare scosse elettriche o incendi.

Questa apparecchiatura deve essere adeguatamente messa a terra. Non collegare mai la spina a una presa che non sia adeguatamente messa a terra e conforme alle normative locali e nazionali. Per la messa a terra dell'apparecchio vedere le istruzioni di installazione.

Installare questo apparecchio su un pavimento livellato e solido.

- Il mancato rispetto di questa precauzione può causare vibrazioni anomale, rumore o malfunzionamenti.

Poiché un ingrediente contenuto negli spray per capelli può degradare le proprietà idrofile dello scambiatore di calore e provocare la formazione di gocce d'acqua sulla superficie esterna dell'apparecchio durante il raffreddamento, non installare l'apparecchio in un salone di bellezza.

L'apparecchio deve essere posizionato in modo da avere facile accesso alla spina, alle prese del carico d'acqua e alle tubazioni di scarico.

Importanti avvertenze per l'uso

⚠ **AVVERTENZA**

Non permettere ai bambini (o agli animali domestici) di giocare con o dentro l'asciugatrice. Inoltre, in fase di smaltimento dell'apparecchio rimuovere la maniglia dello sportello (leva).

- Un bambino potrebbe cadere o ferirsi.
- Se un bambino restasse intrappolato all'interno dell'apparecchio, potrebbe soffocare.

Non tentare di accedere all'interno dell'apparecchio con il cestello in movimento.

Non sedersi sull'apparecchio o appoggiarsi allo sportello.

- In caso contrario, l'apparecchio potrebbe cadere e provocare lesioni personali.

Asciugare il bucato solo dopo averlo centrifugato in lavatrice.

Non utilizzare l'asciugatrice per asciugare capi non lavati.

Non bere l'acqua di condensa.

Non interrompere mai il funzionamento dell'asciugatrice prima della fine del programma. Se ciò dovesse accadere, estrarre tutti i capi e stenderli per consentire la dissipazione del calore.

Non asciugare capi contaminati da sostanze infiammabili quali benzina, cherosene, benzene, diluenti, alcool, ecc.

- Il mancato rispetto di questa precauzione può causare scosse elettriche, incendi o esplosioni.

Non permettere ad animali domestici di giocare con l'apparecchio.

- Il mancato rispetto di questa precauzione può causare scosse elettriche o lesioni.

Durante lo smaltimento del prodotto, rimuovere lo sportello e il cavo di alimentazione.

- Il mancato rispetto di questa indicazione può comportare lesioni personali.

Non toccare la spina elettrica con le mani bagnate.

- Il mancato rispetto di questa precauzione può causare scosse elettriche.

In caso di perdita di gas (metano, propano, propano liquido) non toccare l'apparecchio o il cavo di alimentazione e aerare subito il locale.

- A questo scopo, non utilizzare un ventilatore elettrico.
- Una scintilla potrebbe causare esplosione o incendio.

Non riparare, sostituire o tentare di eseguire autonomamente la manutenzione di questo apparecchio se non specificamente indicato nelle istruzioni di manutenzione per l'utente. Per eseguire operazioni di manutenzione su questo apparecchio sono inoltre richieste competenze specifiche.

Non tentare di riparare, disassemblare o modificare l'apparecchiatura autonomamente.

- Non utilizzare fusibili (ad es. in rame, acciaio, ecc.) diversi da quelli standard.
- Se l'apparecchio deve essere riparato o reinstallato, rivolgersi al più vicino centro di assistenza.
- Il mancato rispetto di questa precauzione può causare scosse elettriche, incendi, malfunzionamenti o lesioni.

Il prodotto acquistato è idoneo solo all'uso domestico.

Informazioni di sicurezza

L'uso del prodotto per scopi commerciali è da intendersi come uso improprio. In questo caso, il prodotto non sarà più coperto dalla garanzia standard offerta da Samsung e Samsung non potrà essere considerata responsabile per malfunzionamenti o danni derivanti da tale uso improprio.

Se il prodotto genera strani rumori, odore di bruciato o fumo, scollegare immediatamente l'alimentazione e contattare il Centro di assistenza più vicino.

- In caso contrario, esiste il rischio di scosse elettriche o incendio.

Non lasciare che bambini o animali domestici giochino dentro o sopra il prodotto. Lo sportello del prodotto non si apre facilmente dall'interno pertanto bambini e animali potrebbero riportare gravi lesioni se rimanessero intrappolati all'interno dell'apparecchio.

Precauzioni per l'uso

⚠ **ATTENZIONE**

Non salire sul prodotto né appoggiarvi sopra oggetti (biancheria, candele e sigarette accese, piatti, sostanze chimiche, oggetti metallici, ecc.).

- Il mancato rispetto di questa precauzione può causare scosse elettriche, incendi, malfunzionamenti o lesioni.

Non toccare lo sportello in vetro o le parti interne del cestello durante o dopo l'asciugatura poiché potrebbero essere molto caldi.

- Il mancato rispetto di questa precauzione può causare scottature.

Non premere i tasti utilizzando oggetti appuntiti come punte di spille, coltelli, unghie, eccetera.

- Il mancato rispetto di questa precauzione può causare scosse elettriche o lesioni.

Non asciugare capi contenenti gomma (latex) o tessuti gommati similari.

- Se la gomma si riscaldasse potrebbe innescare un incendio.

Non asciugare capi contaminati da olii vegetali o da cucina poiché gran parte dell'olio potrebbe non essere stata rimossa durante il lavaggio. Usare inoltre il programma Raffredda in modo da non riscaldare i capi.

- Il calore di ossidazione dell'olio può innescare un incendio.

Assicurarsi che tutte le tasche degli indumenti da asciugare siano vuote.

- Oggetti duri e appuntiti, come monete, spille, aghi, viti o pietre, possono provocare gravi danni all'apparecchio.

Non asciugare indumenti con fibbie grandi, bottoni o altri oggetti in metallo (zip, ganci e asole, copertine con bottoni).

Se necessario, usare una retina per bucati piccoli e leggeri quali cinture in tessuto, stringhe e lacci di reggiseno che possono diperdersi ed essere scaricati durante un lavaggio.

Raccomandato rispetto all'uso di fogli assorbenti per ridurre l'elettricità statica che può causare danni sia all'apparecchio che al bucato.

- Il mancato rispetto di questa precauzione può danneggiare il bucato.

Non usare l'asciugatrice nelle vicinanze di polveri pericolose quali polvere di carbone, farina di grano, ecc.

- Il mancato rispetto di questa precauzione può causare scosse elettriche, incendio o esplosione.

Non collocare materiali infiammabili vicino al prodotto.

- Il mancato rispetto di questa precauzione può causare lo sprigionamento di gas tossici dal prodotto, danneggiarne le parti, generare scariche elettriche, incendi o esplosioni.
- L'apparecchio non deve essere collocato dietro porte richiudibili, ecc.

Non toccare il pannello posteriore dell'apparecchio durante e immediatamente dopo il termine dell'asciugatura.

- L'apparecchio è caldo e toccandolo l'utente potrebbe riportare ustioni.

Contiene gas serra fluorurati.

Apparecchio sigillato ermeticamente.

Non disperdere i gas nell'atmosfera.

Refrigerante (tipo): 0,4 kg, R-134a (GWP = 1430)

Refrigerante (carica): 0,572 tCO_2e

Importanti avvertenze per la pulizia

⚠ **AVVERTENZA**

Non pulire l'apparecchio spruzzandovi direttamente sopra acqua.

Non usare benzene, diluenti o alcol per pulire l'apparecchio.

- Il mancato rispetto di questa precauzione può causare scolorimento, deformazione, danni, scosse elettriche o incendi.

Prima di eseguire la pulizia o la manutenzione dell'apparecchio, scollegare la spina dalla presa di corrente.

- Il mancato rispetto di questa precauzione può causare scosse elettriche o incendi.

Pulire il filtro prima e dopo l'uso dell'asciugatrice.

Pulire l'interno del prodotto regolarmente rivolgendosi a un tecnico autorizzato.

Pulire lo scambiatore di calore una volta al mese utilizzando una spazzola morbida o un aspirapolvere; non toccare lo scambiatore di calore con le mani. Rischio di lesioni.

L'interno dell'asciugatrice deve essere pulito periodicamente da personale tecnico qualificato.

Informazioni di sicurezza

Informazioni sul simbolo WEEE (RAEE)

Corretto smaltimento del prodotto (rifiuti elettrici ed elettronici)

(Applicabile nei Paesi con sistemi di raccolta differenziata)

Il simbolo riportato sul prodotto, sugli accessori o sulla documentazione indica che il prodotto e i relativi accessori elettronici (quali caricabatterie, cuffia e cavo USB) non devono essere smaltiti con altri rifiuti al termine del ciclo di vita. Per evitare eventuali danni all'ambiente o alla salute causati dallo smaltimento dei rifiuti non corretto, si invita l'utente a separare il prodotto e i suddetti accessori da altri tipi di rifiuti, conferendoli ai soggetti autorizzati secondo le normative locali.

Gli utenti domestici sono invitati a contattare il rivenditore presso il quale è stato acquistato il prodotto o l'autorità competente per tutte le informazioni relative alla raccolta differenziata di questo tipo di materiali.

Gli utenti professionali (imprese e professionisti) sono invitati a contattare il proprio fornitore e verificare i termini e le condizioni del contratto di acquisto. Questo prodotto e i relativi accessori elettronici non devono essere smaltiti unitamente ad altri rifiuti commerciali.

Per informazioni sull'impegno di Samsung ai fini della salvaguardia ambientale e sugli obblighi normativi relativi a ciascun prodotto, come per esempio il REACH, vogliate visitare il sito samsung.com/uk/aboutsamsung/samsungelectronics/corporatecitizenship/data_corner.html

Installazione

Disimballaggio dell'asciugatrice e guida all'installazione

L'installazione dell'asciugatrice deve essere eseguita da un tecnico qualificato. Qualora sia richiesto un intervento in assistenza causato da una installazione non corretta, una cattiva regolazione o connessione, la responsabilità sarà dell'installatore. Si consiglia di rivolgersi a un tecnico specializzato per l'installazione di questo apparecchio, specialmente in caso di installazioni complesse che richiedano l'attacco alla rete idrica per lo scarico o l'installazione a colonna. Se si verificano problemi di installazione che portano all'uscita di un tecnico, l'installatore è tipicamente considerato responsabile.

Assicurarsi di avere gli strumenti necessari per una corretta installazione (CA 220-240 V / 50 Hz).

E' necessaria una presa di corrente dotata di messa a terra. Vedere "Requisiti elettrici" a pagina 16.

Esterno dell'asciugatrice

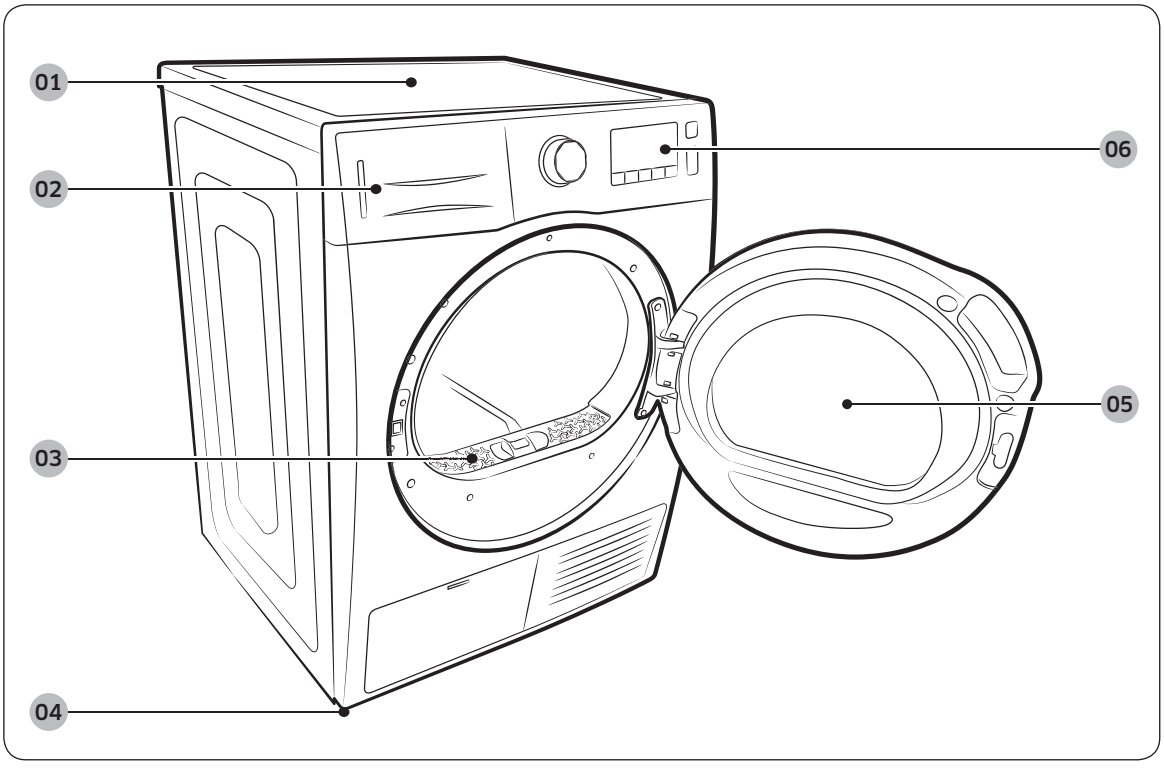

01 Copertura superiore
02 Serbatoio dell'acqua
03 Filtro
04 Piedini di livellamento
05 Sportello
06 Pannello di controllo

Installazione

Parti

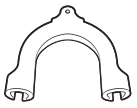

Guida tubo

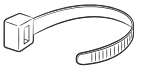

Fascette

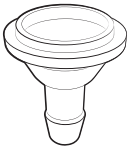

Connettore tubo

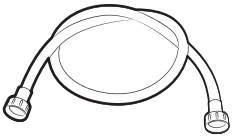

Tubo di scarico lungo (2 m)

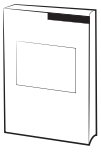

Manuale

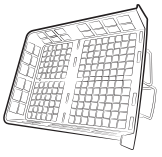

Griglia di asciugatura (Serie 9)

Controllare prima dell'installazione

- Non inserire la spina nella presa di corrente a muro prima di avere completato l'installazione.
- Controllare la presenza di eventuali parti danneggiate del prodotto prima di procedere all'installazione.
- Se si riscontrano parti danneggiate, contattare il più vicino Centro di assistenza clienti Samsung.
- Non spostare il prodotto autonomamente.
- Prestare attenzione ai bordi dell'asciugatrice poiché potrebbero essere taglienti.
- Non installare l'asciugatrice in un locale esposto a temperature di congelamento. L'acqua fredda può danneggiare il prodotto.
- Usare il prodotto solo in interno.
- Nel sollevarla, non reclinarla su un fianco e non provocare lo spostamento delle parti interne durante il trasporto. In caso contrario, i componenti all'interno del prodotto potrebbero subire danni.

Prima di utilizzare il prodotto.

- Controllare che nel cestello non siano rimasti accessori o indumenti.
- Prima di utilizzare il prodotto collegare la spina alla presa di corrente.
- Non ostruire i fori di ventilazione della griglia posta nella parte frontale dell'asciugatrice.
- Non posizionare oggetti infiammabili vicino all'asciugatrice e mantenere lo spazio intorno sgombero.
- L'asciugatrice deve essere livellata con il pavimento.
- Non rimuovere i piedini di regolazione dell'asciugatrice. Sono necessari per livellare il prodotto al pavimento.

Nota importante per l'installatore

Leggere attentamente le seguenti istruzioni prima di installare l'asciugatrice. Conservare queste istruzioni per futuro riferimento.

⚠ **AVVERTENZA**

Rimuovere gli sportelli degli apparecchi da smaltire per evitare il pericolo che un bambino possa rimanere intrappolato all'interno soffocando.

Installazione

Considerazioni sulla posizione d'installazione

Poiché il condensatore utilizzato condensa e tratta l'aria all'interno dell'asciugatrice, non è necessaria una ventilazione esterna.

Pertanto, l'asciugatrice può essere installata e utilizzata in qualsiasi luogo in cui vi sia una temperatura variabile tra i 5 e i 35 °C, diversamente da un'asciugatrice tradizionale che richiede un sistema di scarico esterno.

Installazione in vani o scomparti

Per un uso corretto e sicuro, l'asciugatrice richiede le seguenti distanze minime:

Lateralmente – 25 mm	Retro – 51 mm
Alto – 25 mm	Davanti – 490 mm

Se si installano insieme lavatrice e asciugatrice, nella parte anteriore del vano o dello scomparto deve essere presente un'apertura di ventilazione non ostruita di almeno 490 mm.

Requisiti elettrici

NOTA

I requisiti elettrici sono CA 220-240 V / 50 Hz.

AVVERTENZA

- Il collegamento errato del conduttore di massa dell’apparecchio comporta il rischio di scariche elettriche.
  In caso di dubbi sul collegamento a massa dell’apparecchiatura, consultare un elettricista o un tecnico specializzato. Non modificare la spina fornita con l’apparecchio. Se non si inserisce nella presa, contattare un elettricista per installare una presa adatta.
- Per evitare eventuali rischi di incendio, scariche elettriche o danni personali, tutti i cablaggi e la messa a terra devono essere eseguiti secondo le normative nazionali; in loro assenza, è responsabilità dell'utente fornire un'adeguata assistenza elettrica per il prodotto.

Messa a terra

L'asciugatrice deve essere messa a terra. In caso di malfunzionamento o guasti, la messa a terra fornisce un percorso di minore resistenza per la corrente elettrica riducendo così il rischio di scariche elettriche.

L'asciugatrice viene fornita con un cavo di alimentazione e una spina a tre poli da collegare a una presa di corrente correttamente installata e collegata a terra.

NOTA

Non collegare mai il filo di messa a terra a condutture idrauliche in plastica, linee del gas o tubazioni per l'acqua calda.

Un collegamento inappropriato della messa a terra può provocare scariche elettriche.
Se non si è sicuri del corretto collegamento a terra dell'asciugatrice, consultare un elettricista qualificato. Non modificare la spina del cavo di alimentazione fornito in dotazione. Se la spina non entra nella presa di corrente, consultare un elettricista qualificato per installare una presa adatta.

AVVERTENZA

Se il prodotto non è stato messo a terra, sussiste il rischio di scariche elettriche o incendi.

Installazione side by side

Per un'installazione corretta, rivolgersi a un tecnico qualificato. Per l'installazione:

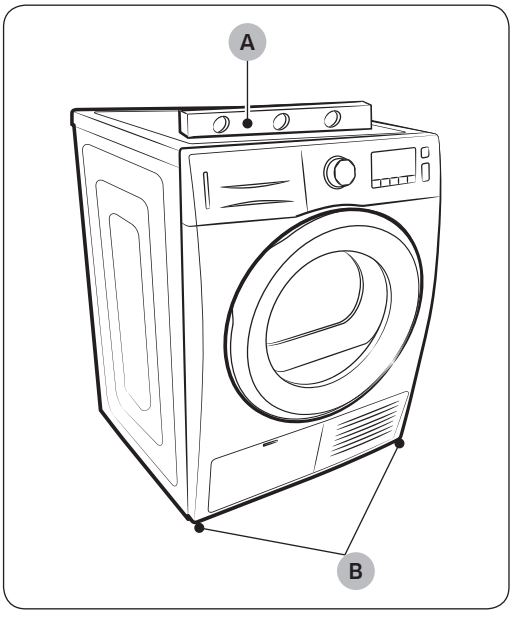

A. Livello
B. Piedini di livellamento

1. Posizionare l'asciugatrice in un luogo adeguato per l'installazione. Considerare l'installazione di asciugatrice e lavatrice affiancate. Stendere due fogli di cartone sul pavimento. Inclinare l'asciugatrice su un lato in modo che passi tra i due cartoni.
2. Riposizionare l'asciugatrice in verticale.
3. Usando una **livella (A)** verificare che la asciugatrice sia in piano. In caso contrario, regolare i **piedini di livellamento (B)** posti sul fondo della asciugatrice. Ripetere la regolazione fino al perfetto livellamento della asciugatrice.

ATTENZIONE

- Per garantire prestazioni ottimali, l'asciugatrice deve essere livellata.
- Per ridurre al minimo le vibrazioni, la rumorosità e gli spostamenti non desiderati della asciugatrice, la superficie di appoggio deve essere livellata e stabile.

Installazione

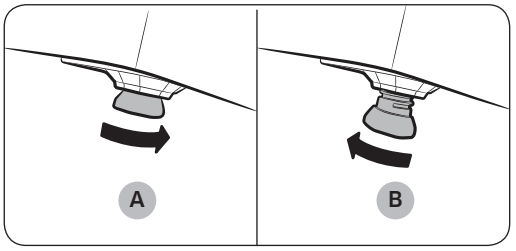

NOTA

- Per installare l'asciugatrice alla stessa altezza della lavatrice, **ritrarre completamente (A)** i piedini di regolazione in senso antiorario, **quindi allentarli nuovamente (B)** ruotandoli in senso orario.
- Regolare i piedini fino al corretto livellamento dell'asciugatrice. L'eccessiva estensione dei piedini può provocare vibrazioni.

4. Sezione di "**Requisiti elettrici**" Riepilogo (vedere pagina **16**).
   Prima dell'uso o del testing.
5. Con una livella verificare il corretto livellamento dell'asciugatrice regolando i piedini di conseguenza.
6. Collegare l'asciugatrice alla presa di corrente e controllarne il funzionamento usando la checklist sottostante.

Checklist finale di installazione

- L'asciugatrice è collegata a una presa elettrica ed è adeguatamente messa a terra.
- L'asciugatrice è livellata e stabilmente posizionata sul pavimento.
- Avviare l'asciugatrice per verificarne il funzionamento, il riscaldamento e lo spegnimento.
- Infine, controllare se si verifica l'errore "**HC**" dopo aver eseguito il programma **ASCIUGATURA A TEMPO** per 20 minuti.

Svuotare l'acqua senza l'uso del serbatoio

E' possibile utilizzare l'asciugatrice senza il serbatoio dell'acqua seguendo le procedure sottostanti.

Installare il tubo di scarico in modo che l'acqua possa essere drenata correttamente.

- In caso contrario, l'acqua potrebbe fuoriuscire causando danni.

Collegamento del tubo di scarico

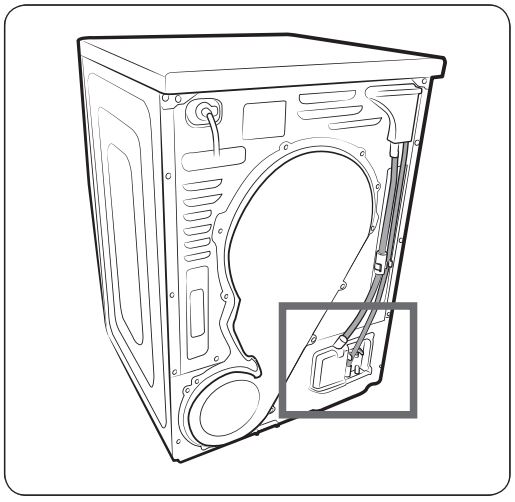

L'asciugatrice è in grado di pompare l'acqua di condensa all'esterno direttamente dal tubo di scarico fornito in dotazione.

Le procedure per collegare il tubo di scarico sono le seguenti.

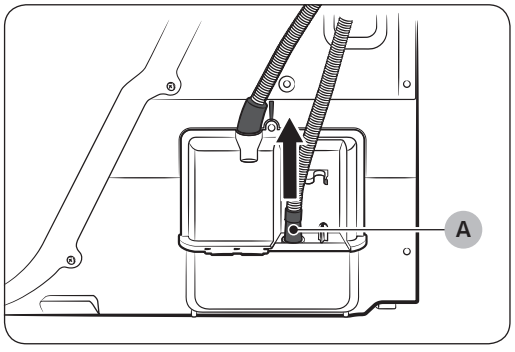

1. Scollegare il **tubo di scarico (A)**.

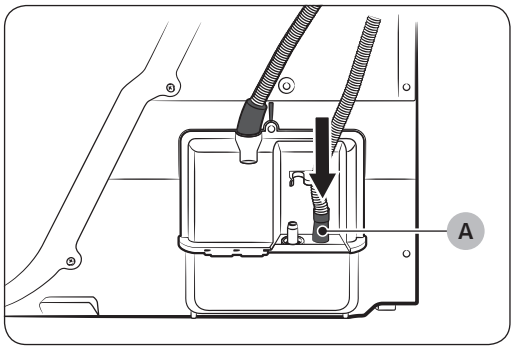

2. Collegare il **tubo di scarico (A)** all'altra uscita.

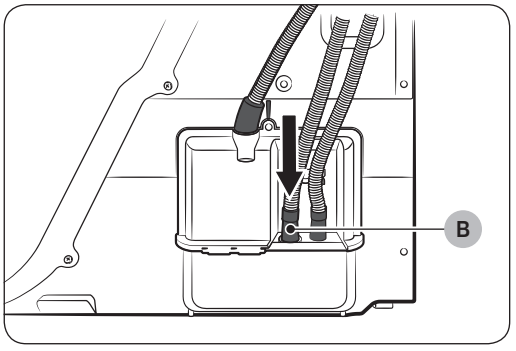

3. Collegare il tubo accessorio (tubo di scarico lungo) all'uscita vicino a quella a cui è collegato il **tubo di scarico (B)**.

⚠ **ATTENZIONE**

- Poiché la pompa di scarico dell'asciugatrice può pompare l'acqua fino a un'altezza massima di 90 cm, quando si collega il **tubo di scarico (B)** al punto di scarico assicurarsi che l'altezza non superi i 90 cm.
  Se il punto di scarico supera i 90 cm di altezza si può verificare un errore. In questo caso, sul pannello di controllo verrà visualizzato il codice di errore.
- Dopo aver collegato il tubo di scarico è possibile drenare direttamente l'acqua di condensa dal foro di uscita attraverso il tubo di scarico o attraverso il lavabo o lo scarico del lavabo.

Collegamento del tubo di scarico

⚠ **ATTENZIONE**

Non utilizzare un giunto di collegamento per allungare il tubo di scarico.

- Poiché l'acqua potrebbe fuoriuscire dal giunto, usare un unico tubo di scarico lungo anzichè giuntare due tubi più corti. Se non si dispone di un tubo di scarico sufficientemente lungo, sigillare le connessioni tra i tubi con sigillante siliconico. (per sigillare, non usare nastro isolante per uso elettrico.)

La parte terminale del tubo di scarico può essere posizionata in tre modi diversi:

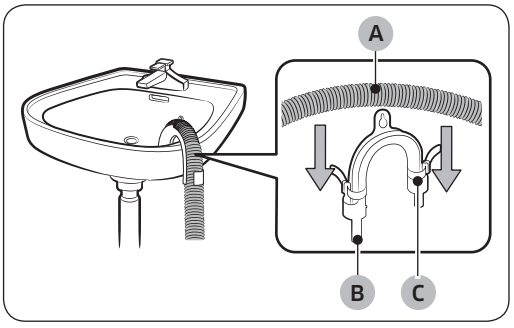

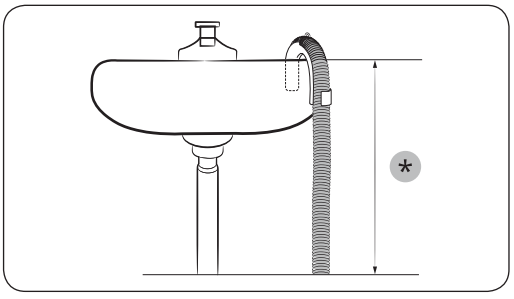

1. Sopra il bordo di un lavandino: Il tubo di scarico deve essere posto a un'altezza massima di 90 cm. Se il terminale del tubo di scarico deve essere posto sopra il terreno, si consiglia un'altezza di **60–90 cm (*)**.
   Per evitare che il tubo di scarico si pieghi eccessivamente, utilizzare l'apposita guida di plastica. Assicurare la guida alla parete mediante un gancio, oppure al rubinetto con un laccio per impedire lo spostamento del tubo.
2. Assemblare il **tubo di scarico (A)** e la **guida (B)** e fissarli con una **fascetta (C)**.
3. E' possibile drenare l'acqua di condensa collegando il tubo di scarico accessorio (lungo) direttamente al foro di scarico.

Collegamento del tubo di scarico diretto.

E' possibile drenare immediatamente l'acqua di condensa prodotta durante il ciclo di asciugatura collegando il tubo di scarico allo scarico.

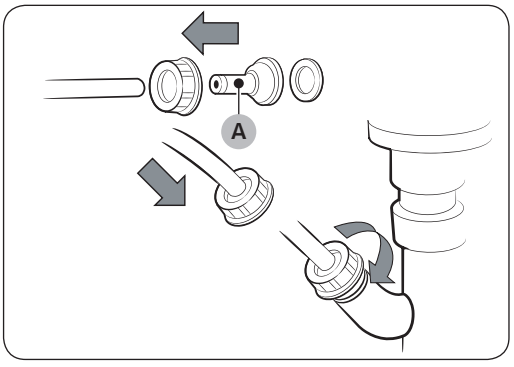

1. Collegare il **connettore (A)** al tubo.

⚠ **ATTENZIONE**

Poiché potrebbe verificarsi una perdita d'acqua dalla giunzione connettore-tubo, accertarsi che la connessione sia salda.

Installazione

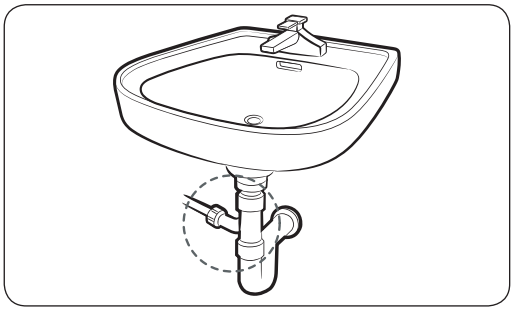

2. Collegare il terminale del tubo allo scarico.

Installazione a colonna

Per l'acquisto del kit per l'installazione a colonna, contattare il Centro di assistenza Samsung o il distributore locale. (Codice SK-DH / SK-DA / SKK-DF)

Il kit di installazione a colonna differisce in base al modello.

Usare il prodotto solo dopo 1 ora dall'installazione del kit inclinando il prodotto in modo il prodotto possa funzionare dopo che l'olio contenuto nel compressore si stabilizza.

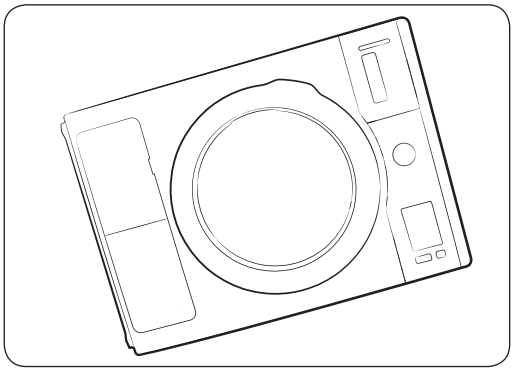

1. Reclinare l'asciugatrice su un lato. Usare il materiale di imballaggio in modo da non graffiarne la finitura.

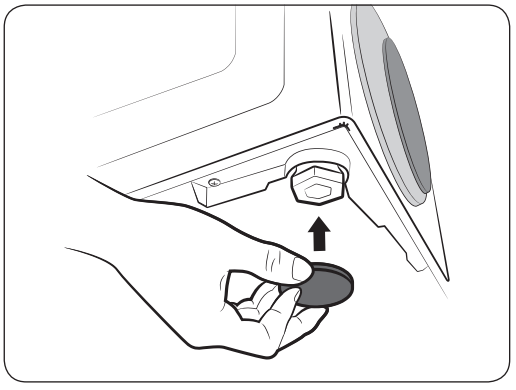

2. Installare i piedini in gomma alla base dell'asciugatrice.
   - Individuare i 4 piedini in gomma nella confezione dei componenti da montare. Inserire i piedini in gomma nei fori previsti sul fondo dei piedini di regolazione.
   - Acquistare separatamente il kit per l'installazione a colonna.
3. Riposizionare l'asciugatrice in verticale.

⚠ **ATTENZIONE**

Il kit per l'installazione a colonna può essere installato solo su prodotti Samsung.

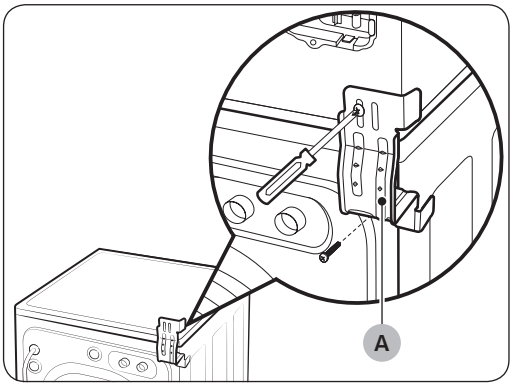

A. Staffa-Installazione a colonna

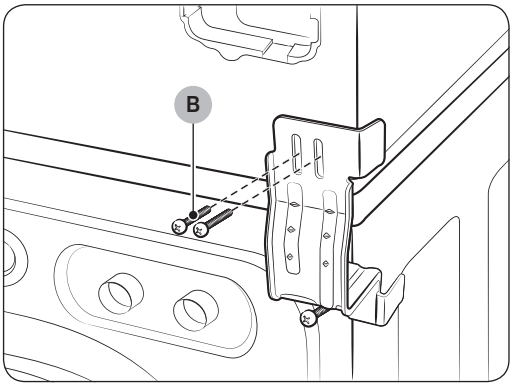

B. Vite

4. Fissare la staffa all'asciugatrice.
- Rimuovere la vite posta sul retro a sinistra del pianale della lavatrice. Allineare i fori della staffa con i fori delle viti superiori a sinistra del pannello posteriore dell'asciugatrice e riavvitare le viti.
- Ripetere il passaggio sopra indicato per il lato destro.

NOTA

Non serrare completamente le viti in modo che l'allineamento sia più agevole.

5. Installare l'asciugatrice sulla lavatrice mediante la staffa

AVVERTENZA

- Sollevare l'asciugatrice e posizionarla sopra la lavatrice. Proteggere il pannello di controllo della lavatrice con un foglio di cartone o altra protezione. Sollevare l'asciugatrice a sufficienza per non urtare il pannello di controllo della lavatrice.
  Lesioni personali. Per sollevare l'asciugatrice in posizione sono necessarie più di due persone a causa delle sue dimensioni e del suo peso. Il mancato rispetto di questa precauzione può causare lesioni personali.
- Allineare i fori sulla staffa a quelli sul retro dell'asciugatrice. Usando un cacciavite Phillips, fissare le viti M4 x 12.
- Fissare prima le viti della staffa della lavatrice, poi quelle del kit di installazione a colonna.

Installazione

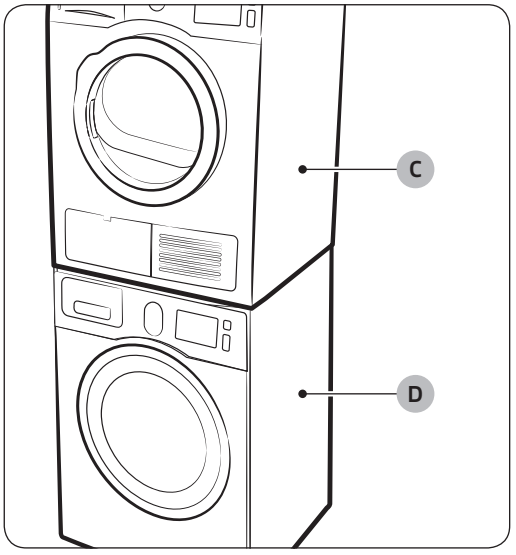

C. Asciugatrice

D. Lavatrice

6. Completare l'installazione

⚠ **AVVERTENZA**

- Per completare l'installazione della lavatrice, vedere le istruzioni di installazione della lavatrice.
- Per completare l'installazione dell'asciugatrice, vedere le istruzioni di installazione dell'asciugatrice.
- Spostare in posizione la colonna lavatrice-asciugatrice prestando la massima attenzione. Usare dei feltri o altri dispositivi di scorrimento per facilitare lo spostamento e proteggere il pavimento.
- Non spingere l'asciugatrice se montata a colonna sopra la lavatrice. Spingendo l'asciugatrice è possibile schiacciarsi le dita.

Prima di iniziare

Pulizia del filtro

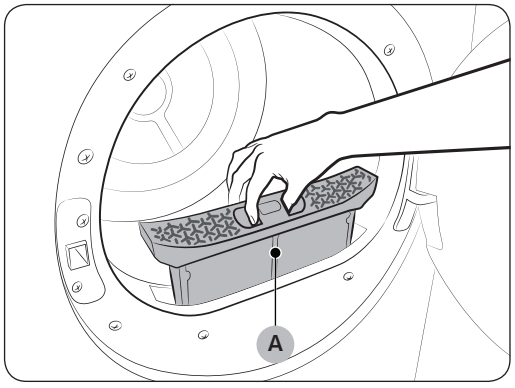

1. Aprire lo sportello ed estrarre il **filtro (A)** tirandolo verso l'alto.
2. Aprire e pulire il filtro.
   - Pulire il filtro al termine dell'asciugatura.

ATTENZIONE

- Poiché le prestazioni di asciugatura possono risultare compromesse e può insorgere un rischio d'incendio se non si pulisce il filtro come indicato, eseguire la pulizia del filtro secondo l'intervallo di tempo specificato.
- Pulire il filtro dopo ogni operazione di asciugatura.

NOTA

- Se la superficie del filtro è bagnata, utilizzare il filtro solo dopo averlo asciugato completamente.

Prima di iniziare

Griglia di asciugatura (Solo Serie DV9)

Installazione della griglia di asciugatura

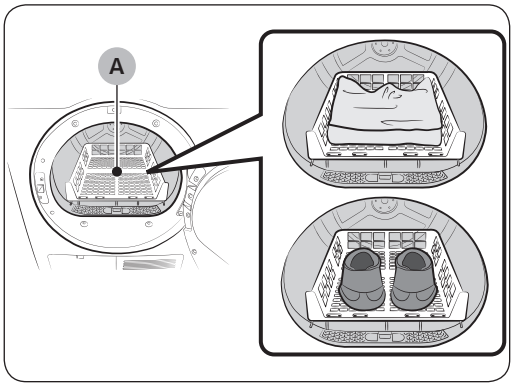

A. Griglia di asciugatura

1. Aprire lo sportello dell'asciugatrice.
2. Posizionare la griglia nel cestello, posizionando il bordo anteriore della griglia sopra il filtro.
3. Inserire i piedini posteriori nei due alloggiamenti presenti sulla parete posteriore del cestello, quindi premere verso il basso al centro la griglia di asciugatura per fissarla in posizione.
4. Posizionare i capi da asciugare nella griglia, lasciando sufficiente spazio tra loro in modo da lasciare circolare l'aria.
5. Chiudere lo sportello dell'asciugatrice.
6. Premere il tasto **Accensione**.
7. Selezionare l'opzione **ASCIUGATURA A TEMPO** usando il selettore dei programmi, quindi premere il tasto **Tempo** .

NOTA

- E' possibile impostare un tempo di asciugatura fino a 150 minuti. Selezionare il tempo in base al livello di umidità e al peso dei capi. Potrebbe essere necessario azzerare il timer se l'asciugatura dovesse richiedere più tempo. (quando si asciuga il bucato usando la griglia, si consiglia di selezionare il programma **ASCIUGATURA A TEMPO**.)

8. Premere il tasto **Avvio/Pausa**.

Suggerimenti per l'asciugatura sulla griglia

Voci	Note (Max 1,5 kg)
Maglioni lavabili (ricomporli e stenderli sulla griglia)	Durante l'asciugatura su griglia, piegare e riporre i capi sul supporto in modo da impedire la formazione di pieghe.
Peluche (imbottitura in cotone o poliestere)	
Peluche (schiuma o gommapiuma)	
Cuscini in gommapiuma	
Scarpe da ginnastica	Per asciugare le scarpe sportive, riporle sulla griglia con le suole rivolte verso il basso.

⚠ **AVVERTENZA**

L'asciugatura di oggetti in schiuma, plastica o gomma può danneggiare gli articoli e causare un rischio di incendio.

⚠ **ATTENZIONE**

Durante l'asciugature di scarpe, usare il cestello di asciugatura in dotazione in modo da prevenire eventuali danni alla asciugatrice.

Caricare l'asciugatrice in modo corretto

- Inserire un solo tipo di carico per volta all'interno dell'asciugatrice.
- Carichi misti composti da tessuti pesanti e leggeri non consentono un'asciugatura dei capi omogenea; ciò significa che i tessuti leggeri risulteranno asciutti mentre i tessuti pesanti saranno ancora umidi al termine dell'asciugatura.
- Aggiungere uno o più capi simili nell'asciugatrice se è necessario asciugare solo uno o due articoli. Ciò migliora il funzionamento della centrifuga e l'efficienza dell'asciugatura.
- Il sovraccarico del cestello impedisce il corretto funzionamento della centrifuga, portando a risultati non uniformi così come a una formazione eccessiva di pieghe.
- Inserire il bucato appropriatamente centrifugato in lavatrice.
- Non asciugare capi non lavati
- Non asciugare indumenti che sono stati a contatto con olio, alcool, petrolio ecc.

Prima di iniziare

Introduzione

1. Caricare l'asciugatrice senza comprimere i capi – NON sovraccaricarla.
2. Chiudere lo sportello.
3. Selezionare il ciclo di lavaggio appropriato e le opzioni per il carico.
4. Premere il tasto **Avvio/Pausa**.
5. La spia di asciugatura si illumina.
6. Sul display viene visualizzato il tempo stimato per il completamento del programma.
   Il tempo potrà variare ad indicare meglio il tempo di asciugatura rimanente per il programma impostato.

NOTA

- Una volta terminato il programma sul display comparirà "**End (Fine)**" (o "**0**").
- La pressione del tasto **Accensione** annulla il programma e arresta l'asciugatrice.
- Le spie di Asciugatura, Raffreddamento e Stiro Facile si illuminano durante le rispettive fasi del programma.

Funzionamento

⚠ **AVVERTENZA**

Al fine di ridurre i rischi di incendi, scariche elettriche o lesioni personali, leggere le informazioni di sicurezza qui fornite prima di utilizzare l'apparecchio.
Se l'opzione Stiro Facile non è stata selezionata, estrarre il bucato subito dopo i cicli di lavaggio e asciugatura. Se il bucato viene lasciato nel cestello potrebbero formarsi pieghe indesiderate.

Introduzione al pannello di controllo

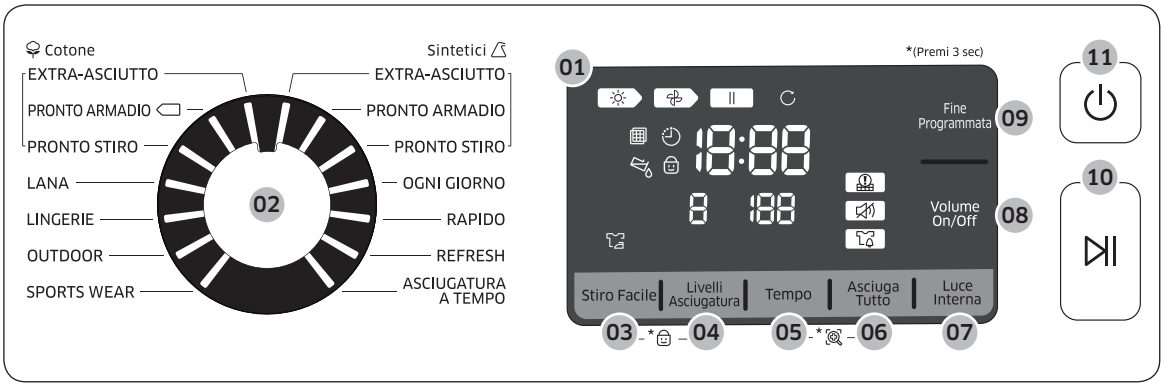

01 Display grafico digitale	Visualizza il tempo rimanente per completare il ciclo di asciugatura, tutte le informazioni sul programma ed eventuali messaggi di errore. Premendo il tasto **Avvio/Pausa**, il display mostra il tempo rimanente per il programma impostato. Il tempo rimanente può subire variazioni nel corso del programma. La spia di asciugatura si accende e rimane accesa fino al termine del programma. Quando l'asciugatrice entra in fase di raffreddamento, la spia di Raffreddamento si accende. Quando l'asciugatrice entra in fase **Stiro Facile**, la relativa spia si illumina. Durante l'uso del programma **Stiro Facile**, il display dell'orario continua a formare un grande cerchio. Al termine del programma nella zona di visualizzazione dell'orario viene visualizzato "**End (Fine)**" o "**0**". Per spegnere l'asciugatrice e poter aprire lo sportello, premere il tasto **Avvio/Pausa** o **Accensione**.
02 Selettore programma	Quando si accende l'asciugatrice, il programma **Cotone (PRONTO ARMADIO)** viene selezionato come ciclo predefinito. Ruotare il **Selettore programma** per selezionare il programma desiderato.

Funzionamento

03 Stiro Facile	Per ridurre la formazione di pieghe, il programma Stiro Facile si attiva per 120 minuti al termine del programma applicando una centrifuga intermittente dei capi senza aria calda. Premere il tasto **Stiro Facile** per attivare questa funzione. Quando il programma **Stiro Facile** è selezionato, la relativa spia si illumina. La formazione di pieghe in un bucato asciutto viene evitata mediante la rotazione periodica del cestello al termine del ciclo di asciugatura. (notare che durante l'uso del programma **Stiro Facile**, il display dell'orario continua a formare un grande cerchio.)
04 Livelli Asciugatura	Per selezionare il livello di asciugatura nei programmi **Cotone**, **Sintetici**, premere il tasto **Livelli Asciugatura**. Premere il tasto più volte per scorrere dal livello 1 al livello 3. Carichi maggiori o voluminosi possono richiedere un livello di asciugatura 3 per essere asciugati completamente, ovvero il livello maggiore. Il livello di asciugatura 1 viene utilizzato principalmente per asciugare capi da stendere o appendere.
05 Tempo	Usando le funzioni **ASCIUGATURA A TEMPO**, **RAPIDO**, **REFRESH**, è possibile regolare il tempo premento il tasto **Tempo**. 30 min > 60 min > 90 min > 120 min > 150 min (le opzioni da 120 min e 150 min non sono disponibili per **RAPIDO** e **REFRESH**.) Tranne che per i programmi **ASCIUGATURA A TEMPO**, **OGNI GIORNO**, **RAPIDO**, **REFRESH** la spia dell'impostazione manuale del tempo è spenta poiché il tempo viene determinato dal livello variabile di umidità.
06 Asciuga Tutto	E' un allarme che informa l'utente quando viene raggiunto il livello medio di asciugatura (asciugato all'80 %) in caso di bucati contenenti tessuti e materiali di vario tipo. Se questa condizione viene soddisfatta, la spia Asciuga Tutto lampeggia. **NOTA** Tale funzione è disponibile solo durante il programma PRONTO ARMADIO o EXTRA-ASCIUTTO.
07 Luce Interna	Illumina il cestello dell'asciugatrice mentre la macchina è in funzione. **NOTA** Può essere utilizzata sia mentre la macchina è in funzione sia quando è ferma. Se non si spegne la **Luce Interna** del cestello entro 5 minuti dalla sua accensione, la luce si spegnerà automaticamente.

08 Volume On/Off	La funzione **Volume On/Off** può essere selezionata durante qualsiasi programma di lavaggio. Selezionando questa funzione vengono disattivati i segnali acustici per tutti i programmi. L'impostazione viene mantenuta anche accendendo o spegnendo ripetutamente l'apparecchio.
09 Fine Programmata	Premere questo tasto ripetutamente per scorrere le opzioni di **Fine Programmata** disponibili. (da 1 a 24 ore, con incrementi di un'ora) L'orario visualizzato indica l'ora in cui il programma di asciugatura avrà termine. Vedere pagina **36** per maggiori dettagli.
10 Avvio/Pausa	Premere per avviare un ciclo di asciugatura. Se l'asciugatrice è in funzione, premere una volta per metterla in pausa. Premere nuovamente per riavviare il ciclo di asciugatura.
11 Accensione	Premere una volta per accendere l'asciugatrice, premere nuovamente per spegnerla. Se l'asciugatrice rimane accesa per oltre 10 minuti senza avere eseguito alcuna selezione, la macchina si spegne automaticamente.

NOTA

Se il bucato viene inserito nell'asciugatrice troppo aggrovigliato subito dopo il lavaggio o la centrifuga, l'asciugatura potrebbe non essere ottimale oppure lo sportello potrebbe aprirsi.
Si consiglia di togliere eventuail grovigli prima di inserirlo nella asciugatrice.

NOTA

Significato delle spie sul display:

	Asciugatura in corso		Sicurezza bambini On/Off
	Raffreddamento in corso		Stiro Facile
	Arresta		Allarme Pulizia filtro scambiatore di calore
	Stiro Facile in corso		Volume On/Off
	Controllo filtro		Asciuga Tutto
	Fine Programmata		Smart Check
	Scarico acqua di condensa		

Funzionamento

Semplici passi per iniziare

1. Premere il tasto **Accensione** per accendere la lavatrice.
2. Ruotare il **Selettore programma** per impostare un programma di lavaggio.
3. Cambiare le impostazioni del programma (**Livelli Asciugatura** e **Tempo**) se necessario.
4. In alternativa è possibile attivare le opzioni disponibili premendo il relativo tasto (**Stiro Facile**, **Luce Interna**, **Asciuga Tutto**, e/o **Fine Programmata**).
5. Premere **Avvio/Pausa**. La spia della asciugatrice si accende visualizzando sul display il tempo stimato per il completamento del programma.

NOTA

La disponibilità di opzioni e valori di impostazioni varia in base al programma impostato.

Per cambiare programma durante il funzionamento

1. Premere **Avvio/Pausa** per interrompere il funzionamento.
2. Selezionare un programma diverso.
3. Premere **Avvio/Pausa** per avviare un nuovo programma.

Panoramica programmi

Programma		Descrizione	Carico max (kg)	
			DV9	DV8
Cotone		Per sporco leggero o medio - lenzuola, tovaglie, intimo, asciugamani, camicie, ecc.	9	8
Cotone	EXTRA-ASCIUTTO	Per tessuti pesanti o indumenti che devono essere molto asciutti.	9	8
	PRONTO ARMADIO	Usare questo programma per asciugare indumenti in cotone, intimo e biancheria (NON indicato per jeans).	9	8
	PRONTO STIRO	Termina il ciclo di asciugatura lasciando i capi leggermente umidi per facilitarne la stiratura.	9	8
Sintetici		Per sporco leggero o medio - pantaloni, camicie, ecc., in poliestere (diolen, trevira), poliammide (perlon, nylon) o altri tessuti simili.	4,5	4
Sintetici	EXTRA-ASCIUTTO	Per tessuti pesanti o indumenti che devono essere molto asciutti.	4,5	4
	PRONTO ARMADIO	Usare questo programma per asciugare camicie, camicette, lenzuola e tovaglie. (NON indicato per jeans).	4,5	4
	PRONTO STIRO	Termina il ciclo di asciugatura lasciando i capi leggermente umidi per facilitarne la stiratura.	4,5	4
LANA		Solo per lana lavabile in lavatrice e asciugabile meccanicamente.	2	2
LINGERIE		Il programma **LINGERIE** è studiato per la biancheria intima.	1,5	1,5
OUTDOOR		Per capi impermeabili quali abbigliamento da montagna, da sci e sportivo. I tessuti possono includere finiture e fibre tecniche come spandex, stretch e microfibra. Si consiglia di utilizzare questo ciclo di asciugatura dopo aver lavato in lavatrice il bucato con il ciclo **OUTDOOR**.	2	2
SPORTS WEAR		Per abbigliamento sportivo leggero, ad esempio tute da ginnastica.	2	2
OGNI GIORNO		Il tempo di asciugatura è automaticamente impostato a 60 min.	1	1

Funzionamento

Programma	Descrizione	Carico max (kg)	
		DV9	DV8
RAPIDO	Per indumenti di piccole dimensioni, bucato pre-asciugato e tessuti normali usando un ciclo di 30 minuti.	-	-
REFRESH	Per tutti i tessuti che necessitano di una centrifuga senza riscaldamento.	-	-
ASCIUGATURA A TEMPO	ASCIUGATURA A TEMPO permette di selezionare il tempo di asciugatura desiderato. Ruotare il Selettore programmi fino a selezionare ASCIUGATURA A TEMPO, quindi premere il tasto Tempo per impostare ill tempo di asciugatura. Premere ripetutamente il tasto Tempo per selezionare il tempo desiderato. Il tempo di asciugatura viene incrementato di 30 minuti fino a 150 minuti. Al termine dell'asciugatura di un bucato, è possibile effettuarne una ulteriore. Per prolungare il tempo di asciugatura, selezionare ASCIUGATURA A TEMPO. Il tempo di asciugatura varia in base alle condizioni del bucato.	-	-

NOTA

Per ottenere i migliori risultati di asciugatura, rivoltare il bucato prima di asciugarlo.
Il sovraccarico della asciugatrice potrebbe non portare agli stessi risultati.

Guida all'asciugatura

Seguire le indicazioni riportate sull'etichetta o le istruzioni del produttore per l'asciugatura di capi speciali. Se le istruzioni sull'etichetta non sono disponibili, usare le seguenti informazioni come guida.

Copriletti e trapunte	• Seguire le istruzioni riportate sulle etichette oppure asciugare utilizzando la funzione **Cotone (PRONTO ARMADIO** ⬭) e Alta temperatura. • Accertarsi che i capi siano completamente asciutti prima di riporli o usarli. • Potrebbe risultare necessario stenderli per ottenere un'asciugatura uniforme.
Coperte	• Usare la funzione **Cotone (PRONTO ARMADIO** ⬭) e asciugare una sola coperta per volta per ottenere un'asciugatura ottimale. • Accertarsi che i capi siano completamente asciutti prima di riporli o usarli.
Pannolini in tessuto	• Usare la funzione **Cotone (PRONTO ARMADIO** ⬭) e le impostazioni ad Alta temperatura per pannolini morbidi e soffici.
Capi in piuma d'oca (giacconi, sacco a pelo, piumini, ecc.)	• Usare la funzione **Cotone (PRONTO ARMADIO** ⬭) e l'impostazione Bassa o Bassa temperatura. • Aggiungendo un paio di asciugamani asciutti è possibile ridurre il tempo di asciugatura e assorbire l'umidità.
Gommapiuma (tappetini, peluche, spalline, ecc.)	• NON asciugare a caldo. Usare solo il programma **REFRESH** (senza riscaldamento). ⚠ **AVVERTENZA** • L'asciugatura di un articolo in gommapiuma può danneggiare l'articolo o causare un rischio di incendio.
Cuscini	• Usare la funzione **Cotone** (**PRONTO ARMADIO** ⬭). • Aggiungere un paio di asciugamani asciutti per facilitare l'azione della centrifuga e per rendere il carico più soffice. • NON asciugare nell'asciugatrice cuscini in gommapiuma o capoc. Usare il programma **REFRESH**.
Plastica (tende da doccia, coperture per mobili da esterno, ecc.)	• Usare il programma **REFRESH** o **ASCIUGATURA A TEMPO**. Il ivello di asciugatura verrà ridotto per salvaguardare il bucato.

DA EVITARE:

- Articoli in fibra di vetro (tende, drappeggi, ecc.).
- Capi in lana, a meno che non sia specificamente indicato sull'etichetta.
- Verdure o articoli intrisi di olio da cucina.

Funzionamento

Funzioni speciali

Sicurezza bambini

Una funzione per impedire che i bambini giochino con l'asciugatrice.

Attivazione/disattivazione

Per attivare/disattivare la funzione Sicurezza bambini, premere contemporaneamente i tasti **Stiro Facile** e **Livelli Asciugatura** per 3 secondi.

All'attivazione di questa funzione comparirà il messaggio “Sicurezza bambini ”.

NOTA

- Al momento dell'accensione la funzione Sicurezza bambini è disponibile.
- Una volta impostata la funzione, nessun tasto, tranne il tasto **Accensione**, sarà selezionabile fino alla disattivazione della funzione Sicurezza bambini.
- Se l'asciugatrice viene nuovamente accesa, la funzione Sicurezza bambini rimane attiva.
- Se gli altri tasti, tranne il tasto **Accensione** non rispondono, controllare la spia della funzione "Sicurezza bambini " per vedere se la funzione è attiva.

Fine Programmata

E' possibile impostare la asciugatrice in modo da completare automaticamente il ciclo di lavaggio in un secondo momento, selezionando un ritardo compreso tra 1 e 24 ore (con incrementi di 1 ora). L'orario visualizzato indica l'ora alla quale l'asciugatura verrà terminato.

1. Impostare manualmente o automaticamente l'asciugatrice per il tipo di bucato da asciugare.
2. Premere ripetutamente il tasto **Fine Programmata** fino a raggiungere il valore desiderato. Se l'orario ritardato è impostato, la funzione Fine Programmata viene attivata.
3. Premere il tasto **Avvio/Pausa**. La spia "Fine Programmata " si illumina e l'orologio comincia a scorrere fino a raggiungere l'ora impostata.
4. Per annullare la funzione Fine Programmata, premere **Accensione**, quindi riaccendere la asciugatrice.

Smart Check

Questa funzione consente di controllare lo stato dell'asciugatrice attraverso il proprio smartphone.

NOTA

La funzione Smart Check è ottimizzata per: Serie Galaxy e iPhone (non supportati in alcuni modelli)

Scaricamento dell'applicazione Samsung Smart Washer

Scaricare l'app Samsung Smart Washer sul cellulare dal Android market o Apple App store e installarla. E' possibile trovarla facilmente cercando "Samsung Smart Washer".

Uso della funzione Smart Check

1. Tenere premuti i tasti Tempo e Asciuga Tutto contemporaneamente per 3 secondi per avviare la funzione Smart Check. In alternativa è possibile avviare la funzione Smart Check se non è stato premuto alcun tasto dopo avere acceso l'asciugatrice.
2. I segmenti dei LED sul display ruotano per 2 o 3 secondi e sul display dell'asciugatrice appare il codice Smart Check.
3. Eseguire la app Samsung Smart Washer sul cellulare e toccare il tasto Smart Check.

NOTA

In base alla selezione della lingua, 'Smart Check' può apparire come 'Smart Care'.

4. Con la fotocamera dello smartphone inquadrare il codice Smart Check visualizzato sul display dell'asciugatrice.

NOTA

- Se sul display dell'asciugatrice si riflette la luce di una lampadina, di una lampada a fluorescenza o di una lampada, lo smartphone non riuscirà a riconoscere il codice Smart Check.
- Se lo smartphone viene tenuto con un'angolazione troppo ampia rispetto al display, potrebbe non riuscire a riconoscere il codice di errore. Per ottenere i migliori risultati, tenere lo smartphone parallelo al display.

5. Se la messa a fuoco è corretta, il codice Smart Check viene riconosciuto automaticamente e sullo smartphone appaiono informazioni dettagliate sullo stato dell'asciugatrice, sull'errore e le relative contromisure da adottare.
6. Se lo smartphone non riesce a riconoscere il codice Smart Check per più di due volte, immettere manualmente nell'applicazione Samsung Smart Washer il codice Smart Check visualizzato sul display dell'asciugatrice.

Manutenzione

AVVERTENZA

Non pulire l'asciugatrice spruzzandovi direttamente sopra acqua. Non usare benzene, diluenti, alcol o acetone per la pulizia dell'apparecchio.

- Il mancato rispetto di questa precauzione può causare scolorimento, deformazione, danni, scariche elettriche o incendi.

Durante la pulizia del prodotto, scollegare il cavo di alimentazione dalla presa di corrente.

NOTA

Durante il ciclo di asciugatura, sul pannello di controllo o sullo sportello può accumularsi umidità.

Pulizia dello scambiatore di calore

Poiché la superficie dello scambiatore di calore è tagliente, pulirla con una spazzola morbida o con un aspirapolvere. (si consiglia di pulirlo almeno una volta al mese.)

ATTENZIONE

Non toccare lo scambiatore di calore con le mani. Rischio di lesioni.

Pannello di controllo

Pulire con un panno morbido leggermente inumidito. Non utilizzare sostanze abrasive.

Non spruzzare prodotti per la pulizia direttamente sul pannello.

Alcuni prodotti di pre-trattamento e smacchiatura possono danneggiare il pannello di controllo e le finiture dell’apparecchiatura.

Applicare tali prodotti lontano dall'asciugatrice e pulire eventuali fuoriuscite o spruzzi immediatamente.

Cestello in acciaio inossidabile

Per pulire il cestello in acciaio inossidabile, usare un panno umido con un detergente leggero non abrasivo idoneo per le superfici in acciaio inossidabile.

Rimuovere i residui di detersivo e asciugare con un panno pulito.

Esterno dell’asciugatrice

La finitura dell'asciugatrice è altamente lucida. Pulire con un panno morbido leggermente inumidito. Non utilizzare sostanze abrasive. Proteggere la superficie da oggetti appuntiti poiché potrebbero graffiare o danneggiare la finitura.

Non collocare oggetti pesanti o taglienti né confezioni di detersivo sopra la asciugatrice. Tenerli nel contenitore originario o in un contenitore separato.

Scarico dell'acqua di condensa

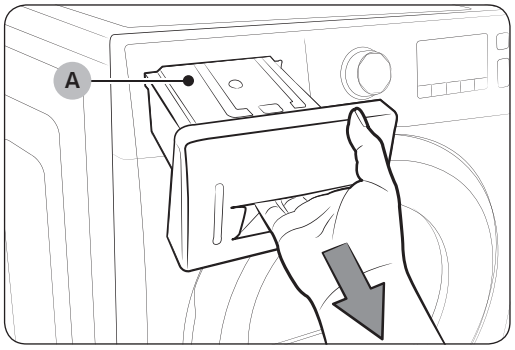

A. Serbatoio dell'acqua

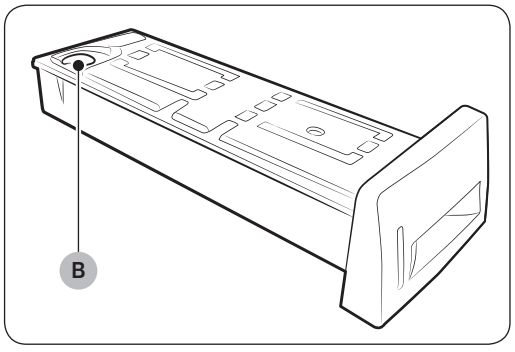

B. Foro di drenaggio

1. Tirare in avanti il serbatoio dell'acqua per estrarlo.

ATTENZIONE

Nel rimuovere il serbatoio dell'acqua (A), afferrarlo con entrambe le mani dal momento che è pesante e prestare attenzione a non versare acqua nel serbatoio. In caso contrario vi è il rischio di lesioni ai polsi.

2. Rimuovere l'acqua di condensa drenandola mediante il foro di scarico (B) del serbatoio dell'acqua.
   - Rimuovere l'acqua di condensa dal serbatoio dopo ogni ciclo di asciugatura.

AVVERTENZA

Poiché l'acqua di condensa potrebbe fuoriuscire se non si svuota il serbatoio, dopo ogni ciclo di asciugatura scaricarla.

NOTA

Vuotando il serbatoio dell'acqua di condensa e premendo il tasto Avvio/Pausa, la spia "Serbatoio acqua pieno " sul pannello LED si spegne.

Manutenzione

Pulizia del filtro dello scambiatore di calore

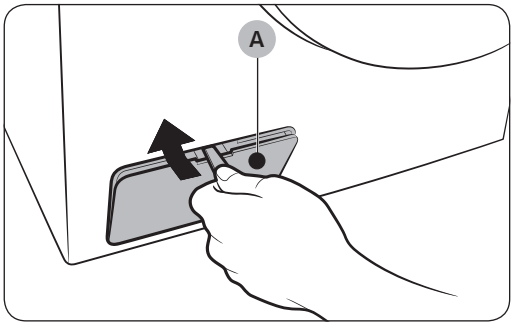

1. Utilizzare una chiave o una moneta per aprire il **coperchio (A)**.

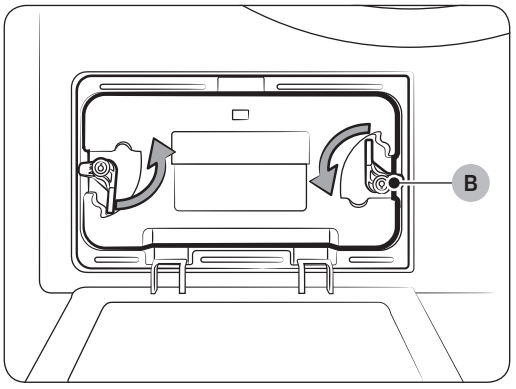

2. Sbloccare **l'elemento di fissaggio (B)**.

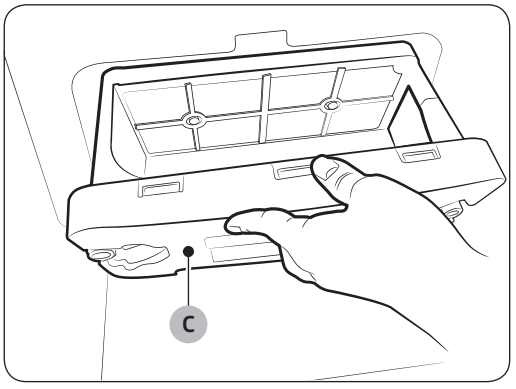

3. Rimuovere il **filtro dello scambiatore di calore (C)**.

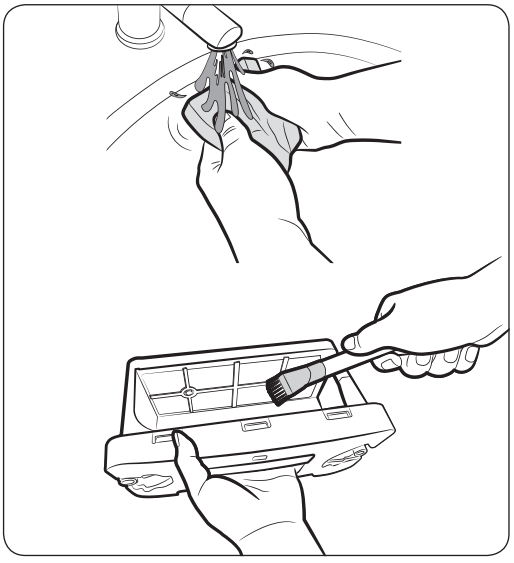

4. Se il filtro dello scambiatore di calore non viene pulito regolarmente, si accenderà una spia o lampeggerà come promemoria. Quando la spia si accende o lampeggia, controllare il filtro dello scambiatore di calore e pulirlo per garantire che non sia intasato da laniccio.

⚠ **ATTENZIONE**

- Rimuovere la spugna dal filtro e pulirla sotto acqua corrente. Rimuovere la polvere dal retino con una spazzola morbida. Dopo la pulizia in acqua, asciugare completamente il filtro dello scambiatore di calore prima di inserirlo nuovamente in posizione.
- Pulire il filtro dello scambiatore di calore ogni 2 cicli completi.
- Quando la spia si accende o lampeggia, controllare lo scambiatore di calore e pulirlo per garantire che il filtro non sia intasato dal laniccio.

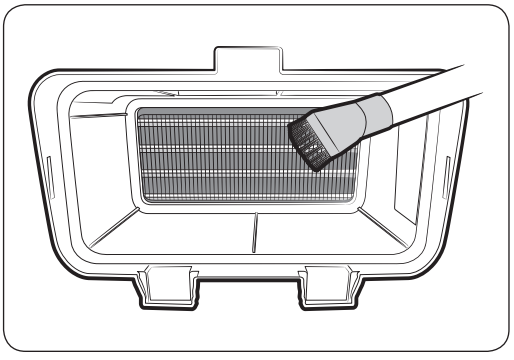

5. Pulirlo con una spazzola morbida o con un aspirapolvere. (si consiglia di pulirlo almeno una volta al mese.)

⚠ **ATTENZIONE**

Non toccare lo scambiatore di calore con le mani. Rischio di lesioni.

⚠ **ATTENZIONE**

Nel rimontare il filtro dello scambiatore di calore dopo la pulizia, verificare che l'elemento di fissaggio sia in posizione di blocco.

Risoluzione dei problemi

Verificare i seguenti punti se la asciugatrice...

Problema	Soluzione
Non funziona.	• Verificare che lo sportello sia completamente chiuso. • Verificare che la spina del cavo di alimentazione sia inserita in una presa elettrica funzionante. • Controllare il salvavita o i fusibili. • Premere nuovamente il tasto **Avvio/Pausa** se lo sportello è stato aperto durante il programma. • Rimuovere l'acqua di condensa dal serbatoio. • Pulire il filtro.
Non riscalda l'aria.	• Controllare il salvavita o i fusibili. • Selezionare una impostazione di temperatura diversa da **REFRESH**. • Controllare il filtro e il filtro dello scambiatore di calore e, se necessario, pulirli. • L'asciugatrice potrebbe essere stata spostata durante la fase di raffreddamento.
Non asciuga.	• Controllare tutti i punti sopra indicati, inoltre... • Non sovraccaricare. 1 carico di lavaggio = 1 carico di asciugatura. • Separare i capi pesanti da quelli leggeri. • I capi grandi e ingombranti come le coperte o le trapunte possono necessitare di essere riposizionati per garantirne un'asciugatura uniforme. • Controllare che l'asciugatrice scarichi l'acqua di condensa correttamente in modo da garantire una corretta asciugatura. • Il carico potrebbe essere insufficiente per un'appropriata azione centrifuga. Aggiungere alcuni asciugamani. • Pulire il filtro. • Pulire il filtro dello scambiatore di calore.
L'asciugatrice è rumorosa.	• Verificare l'eventuale presenza di monete, bottoni, chiodi e altri piccoli oggetti nel carico di bucato da asciugare. Nel caso, rimuoverli. • Verificare che l'asciugatrice sia correttamente livellata, come descritto nelle istruzioni di installazione. • E' normale che l'asciugatrice generi rumore a causa dell'elevata velocità dell'aria all'interno dell'asciugatrice e della ventola.

Problema	Soluzione
L'asciugatura non è uniforme.	• Le cuciture, le tasche e altre zone spesse possono risultare non completamente asciutte al termine del programma, nonostante il resto del carico risulti asciutto. Ciò è normale. Se necessario, selezionare l'impostazione EXTRA-ASCIUTTO. • Se un capo pesante viene asciugato insieme a un carico leggero, ad esempio un asciugamano insieme a delle lenzuola, è possibile che il capo pesante non sarà completamente asciutto quando il resto del carico avrà raggiunto il punto di asciugatura impostato. Separare i capi pesanti da quelli leggeri per ottenere i migliori risultati di asciugatura.
Emette odore.	• Gli odori domestici quali pitture, lacche, detergenti forti, ecc. possono penetrare nell'asciugatrice insieme all'aria dell'ambiente. Ciò è normale in quanto l'asciugatrice assorbe l'aria circostante, la riscalda, la spinge nel cestello e la scarica all'esterno. • Se nel locale sono presenti tali odori, aerare completamente l'ambiente prima di usare l'asciugatrice.
Si spegne prima che il carico sia completamente asciutto.	• Il carico dell'asciugatrice è troppo esiguo. Aggiungere altri capi o alcuni asciugamani e riavviare il programma. • Il carico dell'asciugatrice è troppo grande. Rimuovere alcuni capi e riavviare il programma.
Lanugine sugli indumenti.	• Verificare che il filtro sia pulito prima di ogni ciclo di asciugatura. Con alcuni carichi che producono molti residui di tessuto, potrebbe risultare necessario pulire il filtro durante il ciclo di asciugatura. • Alcuni tessuti rilasciano residui (ad esempio, un asciugamano in spugna di cotone bianco) pertanto devono essere asciugati separatamente dagli indumenti che trattengono tali residui. (ad esempio pantaloni neri in lino) • Dividere carichi molto grandi in carichi più piccoli • Controllare il contenuto delle tasche prima di attivare il programma di asciugatura.
Gli indumenti presentano ancora pieghe al termine del programma Stiro Facile.	• Piccoli carichi da 1 a 4 indumenti sono ottimali. • Caricare un minore numero di indumenti. Caricare indumenti simili tra loro.
Sugli indumenti permane odore al termine del programma REFRESH.	• I tessuti con forti odori devono essere lavati.

Risoluzione dei problemi

Codici informativi

I codici informativi vengono visualizzati per aiutare l'utente a comprendere il verificarsi di eventuali eventi.

Codice	Significato	Soluzione
tC	Errore sensore temperatura aria	Pulire il filtro o lo scambiatore di calore. Se il problema persiste, contattare l'assistenza clienti.
tC5	Errore sensore temperatura compressore	Accendere dopo 2-3 minuti di attesa e avviare il processo dall'inizio.
dC	Attivare l'asciugatrice con lo sportello aperto	Chiudere lo sportello e riavviare. Se il problema persiste, contattare l'assistenza clienti.
HC	Surriscaldamento compressore	Contattare l'assistenza.
9C2	Si verifica quando viene rilevata una bassa tensione.	Controllare che il cavo di alimentazione sia correttamente collegato a una presa di corrente. Se il problema persiste, contattare l'assistenza tecnica.
5C	Il serbatoio dell'acqua è pieno di acqua. La pompa di scarico non funziona.	Svuotare il recipiente dell'acqua, riaccendere e avviare il processo dall'inizio. Se il problema persiste, contattare l'assistenza clienti.

Se viene visualizzato un codice non riportato in questa tabella, o la soluzione suggerita non risolve il problema, contattare il Centro assistenza Samsung o il Rivenditore di zona.

Non far disassemblare o riparare il prodotto da personale non autorizzato.

Appendice

Tabella tessuti

I seguenti simboli forniscono alcune istruzioni per la cura dei capi. Le etichette per la cura dei tessuti comprendono i simboli per l'asciugatura, il candeggio, l'asciugatura, lo stiro o la pulizia a secco laddove necessario. L'uso dei simboli garantisce coerenza tra i diversi produttori di articoli locali e di importazione. Seguire le istruzioni di lavaggio riportate sulle etichette per massimizzare la durata degli indumenti e ridurre i problemi di lavaggio.

Programma di lavaggio

	Normale
	Stiratura permanente / Prevenzione pieghe / Controllo pieghe
	Delicati
	A Mano

Temperatura acqua**

•••	Calda
••	Tiepida
•	Fredda

NOTA

** I simboli con i punti rappresentano le temperature corrette dell'acqua di lavaggio per vari capi. La gamma delle temperature per l'acqua Calda varia tra i 41 e i 52 °C, per quella Tiepida tra i 29 e i 41 °C e per quella Fredda tra i 16 e i 29 °C. (La temperatura dell'acqua di lavaggio deve essere minimo di 16 °C per l'attivazione del detersivo e per una pulizia efficace.)

Candeggiare

	Qualsiasi agente sbiancante (se necessario)
	Solo ossigeno senza cloro (cura dei colori) Candeggiare (se necessario)
	Programma di asciugatura

Normale

	Stiratura permanente / Prevenzione pieghe / Controllo pieghe
	Delicati

Istruzioni speciali

	Asciugare steso / Asciugare appeso
	Asciugare senza stirare
	Asciugare in piano

Impostazione del calore

•••	Alta
••	Media
•	Bassa
○	Qualsiasi temperatura
●	Non riscaldare / Non asciugare ad aria

Appendice

Temperature stiro asciutto o a vapore

	Alta
	Media
	Bassa

Simboli di avvertenza per il lavaggio

	Non lavare
	Non strizzare
	Non candeggiare
	Non asciugare in asciugatrici
	Non applicare vapore (con il ferro da stiro)
	Non stirare

Lavaggio a secco

	Lavaggio a secco
	Non lavare a secco
	Asciugare steso / Asciugare appeso
	Asciugare senza stirare
	Asciugare in piano

Protezione dell'ambiente

Questa apparecchiatura è stata costruita con materiali riciclabili. Per smaltire l'apparecchiatura, osservare le normative locali relative allo smaltimento dei rifiuti. Tagliare il cavo di alimentazione, in modo che l'apparecchiatura non possa più essere collegata a una fonte di alimentazione. Rimuovere lo sportello in modo che animali e bambini non possano rimanere intrappolati all'interno dell'apparecchio.

Specifiche

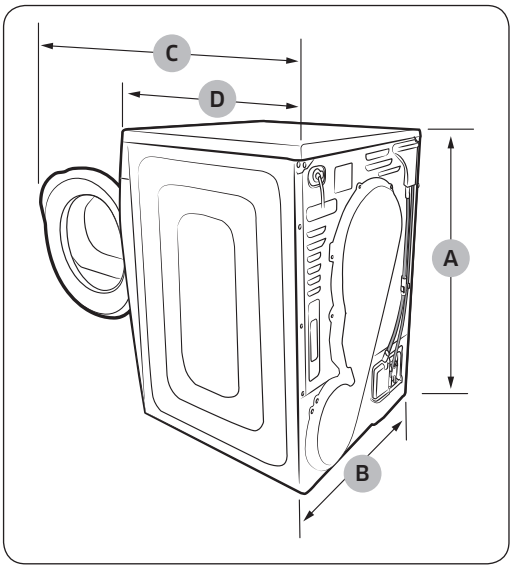

TIPO		ASCIUGATRICE A CARICA FRONTALE	
DIMENSIONI	A. Altezza	85,0 cm	
	B. Larghezza	60,0 cm	
	C. Profondità a sportello aperto a 90°	109,4 cm	
	D. Profondità	60,0 cm	
PESO		50 kg	
REQUISITI ELETTRICI		220-240 V / 50 Hz	950-1100 W
TEMPERATURE CONSENTITE		5-35 °C	

Appendice

Dati sul consumo

Modello	Programma	Carico (kg)*	Energia (kWh)	Durata max. (Minuti)
Serie DV9	Programma cotone per armadio**	9	2,2	190
		4,5	1,12	120
	Programma cotone per stiratura	9	1,7	155
	Programma sintetici per armadio	4,5	0,85	78
Serie DV8	Programma cotone per armadio**	8	1,98	170
		4	1,04	110
	Programma cotone per stiratura	8	1,54	140
	Programma sintetici per armadio	4	0,78	72

1. * : Peso del bucato
   **: Programma di prova EN 61121:2013
2. Tutti i dati senza una “stella” sono stati calcolati in base a EN 61121:2013

I dati sul consumo variano dai valori nominali indicati sopra in base alla dimensione del carico, al tipo di tessuto, ai livelli di umidità residua dopo la centrifuga, alle fluttuazioni dell'energia elettrica e a qualsiasi altra opzione selezionata.

Scheda tecnica delle asciugatrici per uso domestico

Scheda tecnica asciugatrici per uso domestico

Come riportato in dettaglio nel regolamento UE N. 392/2012

NOTA

Il simbolo " * " indica il modello che può variare tra (0-9) e (A-Z).

Samsung			
Nome modello		DV9*K60****	DV8*K60****
Capacità	kg	9,0	8,0
Tipo		Condensatore	
Efficienza energetica			
Da A+++ (più efficiente) a D (meno efficiente)		A++	
Consumo energetico			
Consumo annuo di energia (AE_C)[1)]	kWh/anno	258,0	235,0
Rilevatore automatico asciugatura		Sì	
Consumo di energia (E_dry) del programma cotone standard a pieno carico	kWh	2,20	1,98
Consumo di energia (E_dry.1/2) del programma cotone standard a carico parziale	kWh	1,12	1,04
Modo spento e left-on			
Consumo energetico in modo spento (P_o) a pieno carico	W	0,50	
Consumo energetico in modo left-on (P_l) a pieno carico	W	5,00	
Durata del modo left-on	min	10	
Programmi ai quali si riferiscono le informazioni riportate sull'etichetta e sulla Scheda [2)]		Cotone + PRONTO ARMADIO + Stiro Facile Off	
Durata del programma standard			
Durata ponderata del programma cotone standard a pieno carico e a carico parziale	min	150	136
Durata del programma (T_dry) cotone standard a pieno carico	min	190	170
Durata del programma (T_dry.1/2) cotone standard a carico parziale	min	120	110
Classe di efficienza di condensazione			
Da A (efficienza massima) a G (efficienza minima)		B	
Efficienza di condensazione media a pieno carico	%	81	
Efficienza di condensazione media a carico parziale	%	81	
Efficienza di condensazione ponderata	%	81	
Emissioni di rumore aereo			
Asciugatura a pieno carico	dB (A) re 1 pW	65	
A incasso		No	
Nome azienda		Samsung Electronics Co., Ltd.	

Appendice

1) Consumo annuo di energia calcolato su 9 kg 258 kWh (8 kg 235 kWh), basato su 160 cicli di asciugatura del programma standard per tessuti di cotone a pieno carico e a carico parziale e consumo dei modi a basso consumo energetico. Il consumo energetico effettivo per ciclo dipende dalle modalità d'uso dell'apparecchio.
2) L'indicazione che il programma 'standard per tessuti in cotone' usato a pieno carico e a carico parziale è il programma di asciugatura standard cui si riferiscono l'etichetta e la scheda prodotto, che tale programma è atto ad asciugare biancheria di cotone normalmente bagnata e che è il programma più efficiente in termini di consumo energetico per il cotone.
I dati sul consumo variano dai valori nominali indicati sopra in base alla dimensione del carico, al tipo di tessuto, ai livelli di umidità residua dopo la centrifuga, alle fluttuazioni dell'energia elettrica e a qualsiasi altra opzione selezionata.

Promemoria

SAMSUNG

DOMANDE O COMMENTI?

NAZIONE	CHIAMARE IL NUMERO	O VISITARE IL SITO WEB
ITALIA	800-SAMSUNG (800.7267864)	www.samsung.com/it/support

DC68-03709E-01