PHILIPS

Kannettava kaiutin

BT6000

Käyttöopas

Rekisteröi tuotteesi ja hae tukitietoja osoitteessa

www.philips.com/support

Sisällys

1 Tärkeää 2

2 Bluetooth-kaiutin 2
Esittely 2
Pakkauksen sisältö 3
Kaiuttimen yleiskuvaus 3

3 Aloitus 4
Virtalähde 4
Käynnistäminen ja sammuttaminen 5
Äänenvoimakkuuden säätäminen 5

4 Bluetooth-laitteiden käyttäminen 5
Laitteen liittäminen 5
Toistaminen Bluetooth-laitteesta 6
Puhelujen hallitseminen 7
Yhteyden katkaiseminen 7
Yhteyden muodostaminen uudelleen 7

5 Ulkoisen laitteen kuunteleminen 8

6 Tekniset tiedot 8

7 Vianmääritys 9
Yleiset 9
Bluetooth-laite 10

8 Huomautus 10
Vaatimustenmukaisuus 10
Ympäristöstä huolehtiminen 10
Tavaramerkki-ilmoitus 11

1 Tärkeää

Varoitus

- Älä koskaan avaa kaiuttimen koteloa.
- Älä koskaan aseta tätä kaiutinta muiden sähkölaitteiden päälle.
- Pidä kaiutin poissa suorasta auringonvalosta tai avotulen tai lämmönlähteiden läheisyydestä.
- Varmista, että virtajohto, liitin tai pistoke on sijoitettu niin, että voit helposti irrottaa kaiuttimen virtalähteestä.

- Varmista, että kaiuttimen ympärillä on tarpeeksi tilaa tuuletukselle.
- Jos laitetta on käytetty kosteissa olosuhteissa, kuivaa laite välittömästi kuivalla ja pehmeällä liinalla.
- Paristoja ei saa altistaa korkeille lämpötiloille, kuten auringonvalolle tai tulelle.
- Suojaa verkkolaite tippuvalta vedeltä ja roiskeilta.
- Älä aseta verkkolaitteen päälle nesteitä sisältäviä astioita.
- Älä aseta kaiuttimen päälle mitään sitä mahdollisesti vahingoittavia esineitä, kuten kynttilöitä.
- Käytä ainoastaan käyttöoppaassa mainittuja virtalähteitä.
- Jos laturin liitintä käytetään laitteen virran katkaisemiseen, virran katkaiseva laite on edelleen käytettävissä.

Huomautus

- Arvokilpi on kaiuttimen pohjassa.

2 Bluetooth-kaiutin

Olet tehnyt erinomaisen valinnan ostaessasi Philipsin laitteen. Saat parhaan mahdollisen hyödyn Philipsin palveluista rekisteröimällä tuotteen osoitteessa www.philips.com/welcome.

Esittely

Tämä kaiutin on läpäissyt roisketestin (IPX4) ja sitä voidaan käyttää lähellä vettä.

Tällä kaiuttimella voit kuunnella ääntä Bluetooth-laitteista ja muista ulkoisista laitteista.

Pakkauksen sisältö

Tarkista pakkauksen sisältö:

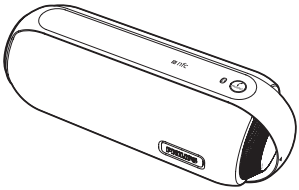

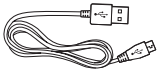

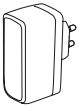

- Kaiutin
- USB-kaapeli lataamiseen
- USB-sovitin
- Painetut materiaalit

Kaiuttimen yleiskuvaus

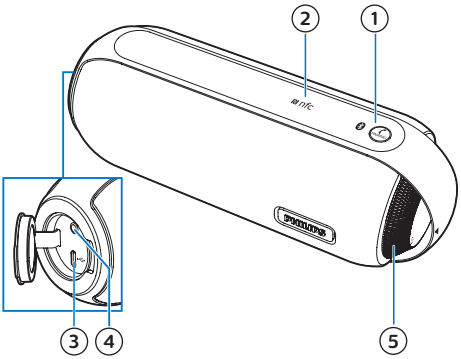

① /PAIRING
- Siirtyminen Bluetooth-pariliitostilaan.
- Bluetooth-yhteyden muodostamisen jälkeen: saapuvaan puheluun vastaaminen.
- Bluetooth-pariliitostietojen tyhjentäminen.

② NFC
- Liitä NFC-yhteensopiva laite Bluetooth-yhteydellä.

③
- Lataa sisäinen akku.

④ AUDIO IN
- Ulkoisen äänentoistolaitteen liittäminen.

⑤ Äänenvoimakkuuden säätönuppi (⏻)
- Kaiuttimen käynnistäminen ja sammuttaminen.
- Äänenvoimakkuuden säätäminen.

3 Aloitus

Noudata aina tämän luvun ohjeita järjestyksessä.

Virtalähde

Tuotteen virtalähteenä voi käyttää joko verkkovirtaa tai kiinteää akkua.

Vaihtoehto 1: Verkkovirta

Varoitus

- Tuotteen vahingoittumisen vaara! Varmista, että virtalähteen jännite vastaa kaiuttimen takapaneeliin tai pohjaan merkittyä jännitettä.
- Sähköiskun vaara. Irrota verkkolaite aina tarttumalla pistokkeeseen ja vetämällä se pistorasiasta. Älä vedä johdosta.

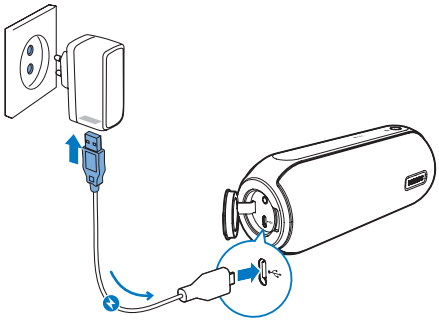

Liitä verkkolaite:

- kaiuttimen ⭠-liitäntään.
- pistorasiaan.

Vaihtoehto 2: Akkuvirta

Kaiutinta voi käyttää myös kiinteällä ladattavalla akulla.

Huomautus

- Ladattavilla akuilla on vain tietty määrä latauskertoja. Akun käyttöikä ja latauskertojen määrä vaihtelevat käytön ja asetusten mukaan.
- Akun lataaminen täyteen kestää noin kolme tuntia.
- Punainen LED-merkkivalo vilkkuu, kun akun varaus on vähissä.

Sisäisen akun lataaminen:

- Liitä kaiutin verkkovirtaan.

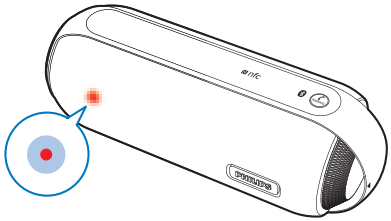

Virran merkkivalo	Akun tila
Palaa punaisena	Lataus käynnissä
Pois	Täyteen ladattu

Käynnistäminen ja sammuttaminen

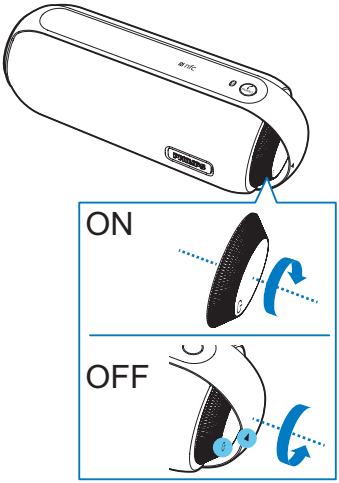

Kaiutin käynnistetään ja sammutetaan kiertämällä nuppia myötä- tai vastapäivään, kunnes kuulet napsahduksen.

↳ Kun kaiutin on käytössä, sininen LED-merkkivalo vilkkuu.

↳ Kun kaiutin ei ole käytössä, sininen LED-merkkivalo ei pala.

Huomautus

- Jos akun varaus on vähissä, punainen LED-merkkivalo vilkkuu.
- Kaiuttimen virta katkeaa automaattisesti, kun kaiutin on ollut käyttämättä 15 minuuttia.

Äänenvoimakkuuden säätäminen

Lisää tai vähennä äänenvoimakkuutta toiston aikana kiertämällä nuppia.

4 Bluetooth-laitteiden käyttäminen

Tällä kaiuttimella voit kuunnella ääntä Bluetooth-soittimesta ja vastata puheluihin Bluetoothin välityksellä.

Laitteen liittäminen

Huomautus

- Varmista, että Bluetooth-toiminto on käytössä, ja että laite näkyy kaikissa muissa Bluetooth-laitteissa.
- Kaiuttimen ja Bluetooth-laitteen väliset esteet voivat pienentää toiminta-aluetta.
- Pidä laite poissa muiden sellaisten sähkölaitteiden läheltä, jotka voivat aiheuttaa häiriöitä.
- Kaiuttimen ja Bluetooth-laitteen välinen toiminta-alue on noin 10 metriä.

Vaihtoehto 1: Laitteen yhdistäminen NFC-tekniikalla

Lähikenttäviestintätekniikka (Near Field Communication, NFC) on tekniikka, jonka avulla voidaan käyttää lyhyen kantaman langatonta tiedonsiirtoa eri NFC-yhteensopivien laitteiden, kuten matkapuhelinten ja IC-korttien, välillä. Jos Bluetooth-laitteesi tukee NFC-tekniikkaa, voit yhdistää sen tähän kaiuttimeen helposti.

1 Ota NFC-ominaisuus käyttöön Bluetooth-laitteessa (katso lisätietoja laitteen käyttöoppaasta).

2 Kytke kaiutin päälle.
↳ Sininen LED-merkkivalo vilkkuu.

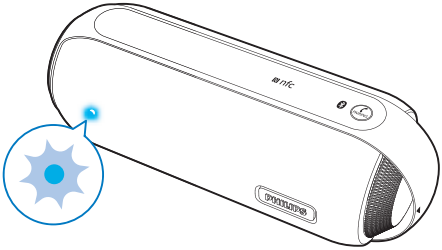

3 Napauta kaiuttimen päällä olevaa NFC-tunnistetta Bluetooth-laitteesi NFC-alueella.

4 Viimeistele pariliitoksen ja yhteyden muodostaminen seuraamalla ruudun ohjeita.
↳ Jos yhteyden muodostaminen onnistuu, kaiutin antaa kaksi äänimerkkiä ja LED-merkkivalo palaa sinisenä.

Vaihtoehto 2: Laitteen yhdistäminen manuaalisesti

1 Ota Bluetooth käyttöön ulkoisessa laitteessa ja etsi Bluetooth-laitteita pariliitosta varten (lisätietoja on laitteen käyttöoppaassa).

2 Kytke kaiutin päälle.
↳ Sininen LED-merkkivalo vilkkuu.

3 Tee pariliitos valitsemalla **[Philips BT6000]** laitteessa. Anna tarvittaessa pariliitoksen salasana "0000".
↳ Jos yhteyden muodostaminen onnistuu, kaiutin antaa kaksi äänimerkkiä ja LED-merkkivalo palaa sinisenä.

- Jos et löydä **[Philips BT6000]** -laitetta laitteestasi pariliitosta varten, pidä **/PAIRING**-painiketta painettuna kolmen sekunnin ajan, kunnes kuulet äänimerkin. Yritä sitten uudelleen.

LED-merkkivalo (sininen)	Kuvaus
Vilkkuu nopeasti	Valmis pariliitokseen
Vilkkuu hitaasti	Yhdistetään aiemmin liitettyyn laitteeseen
Palaa sinisenä	Yhdistetty

Toistaminen Bluetooth-laitteesta

Huomautus

- Musiikin toisto keskeytyy, kun saat puhelun, ja jatkuu, kun puhelusi päättyy.

Kun olet muodostanut Bluetooth-yhteyden, voit toistaa ääntä Bluetooth-laitteesta.
↳ Ääni suoratoistetaan Bluetooth-laitteesta kaiuttimeen.

Puhelujen hallitseminen

Kun olet muodostanut Bluetooth-yhteyden, voit hallita kaiuttimella saapuvia puheluja.

Painike	Toiminto
✆ /PAIRING	Saapuvaan puheluun vastaaminen.
	Hylkää saapuva puhelu pitämällä painiketta painettuna kolme sekuntia.
	Nykyisen puhelun lopettaminen.
	Puhelun aikana voit siirtää puhelun matkapuhelimeen pitämällä painiketta painettuna kolme sekuntia.

Yhteyden katkaiseminen

- Pidä ✆/**PAIRING**-painiketta painettuna kolmen sekunnin ajan, kun puheluita ei ole tulossa.
- Poista Bluetooth käytöstä laitteessa tai
- siirrä laite kantaman ulkopuolelle.
  ↳ Kaiuttimesta kuuluu merkkiääni, ja sininen LED-merkkivalo vilkkuu.

Huomautus

- Ennen toisen Bluetooth-laitteen liittämistä katkaise yhteys nykyiseen laitteeseen.

Yhteyden muodostaminen uudelleen

- Kun kaiutin käynnistetään, se yrittää muodostaa uudelleen yhteyden viimeksi liitettyyn laitteeseen automaattisesti.
- Jos näin ei tapahdu, aloita yhteyden muodostaminen uudelleen valitsemalla Bluetooth-valikosta **[Philips BT6000]**.

Pariliitostietojen tyhjentäminen

Paina ✆/**PAIRING**-painiketta 8 sekunnin ajan.

5 Ulkoisen laitteen kuun-teleminen

Voit kuunnella tällä kaiuttimella myös ulkoista äänentoistolaitetta, kuten MP3-soitinta.

Huomautus

- Varmista, että musiikin toisto Bluetoothin kautta keskeytetään.

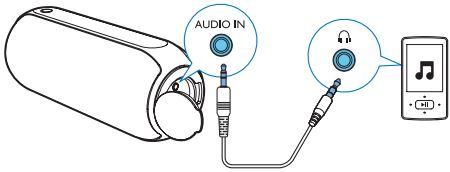

1 Avaa suojakansi kaiuttimen vasemmalla puolella.

2 Kytke 3,5 mm:n äänitulokaapeli (lisävaruste)
   - tämän kaiuttimen **AUDIO IN** -liitäntään ja
   - ulkoisen äänentoistolaitteen kuulokeliitäntään.

3 Toista ulkoisesta äänentoistolaitteesta (katso lisätietoja laitteen käyttöoppaasta).

Vinkki

- Kun aloitat musiikin suoratoiston liitetystä Bluetooth-laitteesta, kaiutin vaihtaa lähteeksi automaattisesti Bluetooth-lähteen.

6 Tekniset tiedot

Huomautus

- Tuotetietoja voidaan muuttaa ilman ennakkoilmoitusta.

Nimellislähtöteho (vahvistin)	12 W RMS
Akustinen taajuusvaste	100–20 000 Hz
Kaiutinohjain	2 x 1,5” koko äänialue, 8 Ω
Bassotehostus	2 passiiviele-menttiä
Bluetooth-versio	4.0
Bluetooth-tuetut profiilit	HFP V1.5, A2DP V1.2, AVRCP V1.4
Bluetooth-taajuuskaista/ lähtöteho	2,400 GHz ~ 2,483 GHz, ISM-kaista / ≤ 4 dBm (luokka 2)
NFC-taajuus	13,56 MHz
AUX-tulotaso	650 mV RMS
Vedenkestävyys	IPX4
Virtalähde	
– Verkkovirta (verkkolaite)	Merkki: PHILIPS Malli: AKN2G-0500200VU Tulo: 100–240 V~, 50/60 Hz, 0,35 A Lähtö: 5 V ⎓, 2 A
– Kiinteä akku	Litiumioniakku (3,7 V, 4 400 mAh)
Toistoaika akkutilassa	Noin 8 tuntia
Virrankulutus valmiustilassa	<1 W

Virrankulutus Eco Power -valmiustilassa	< 0,5 W
Mitat - Päälaite (L x K x S)	188 x 71 x 70 mm
Paino - Päälaite	0,5 kg

7 Vianmääritys

Varoitus

- Älä koskaan avaa laitteen runkoa.

Älä yritä korjata järjestelmää itse, jotta takuu ei mitätöidy.
Jos laitteen käytössä ilmenee ongelmia, tarkista seuraavat seikat, ennen kuin soitat huoltoon. Jos ongelma ei ratkea, siirry Philipsin sivustoon (www.philips.com/support). Kun otat yhteyttä Philipsiin, varmista, että laite on lähellä ja malli- ja sarjanumero ovat saatavilla.

Yleiset

Laitteessa ei ole virtaa

- Varmista, että kaiuttimen virtajohto on liitetty oikein.
- Varmista, että verkkolaitteeseen tulee virtaa.
- Lataa kaiutin.

Ääntä ei kuulu

- Säädä äänenvoimakkuutta tästä laitteesta.
- Säädä äänenvoimakkuutta liitetystä laitteesta.
- Varmista, että Bluetooth-laite on tehokkaan kantaman alueella.

Kaiutin ei vastaa.

- Irrota pistoke ja aseta se takaisin. Käynnistä sen jälkeen kaiutin uudelleen.
- Lataa kaiutin.

LED-merkkivalo palaa punaisena eikä kaiutin reagoi, kun painat mitä tahansa painiketta.

- Kaiutin on esittelytilassa. Voit poistua tästä tilasta seuraavasti: kun laite on liitetty verkkovirtaan, paina **/PAIRING**-painiketta, kytke kaiuttimeen virta ja vapauta **/PAIRING**-painike 15 sekunnin kuluttua.

Bluetooth-laite

Äänenlaatu on heikko, kun Bluetooth-laitteeseen on muodostettu yhteys.

- Bluetooth-yhteys on heikko. Siirrä laitetta lähemmäs kaiutinta tai poista laitteiden välissä olevat esteet.

[Philips BT6000] -vaihtoehtoa ei löydy.

- Paina **/PAIRING**-painiketta kolme sekuntia ja yritä uudelleen.

Ei yhteyttä laitteeseen.

- Laitteen Bluetooth-toiminto ei ole käytössä. Katso toiminnon käyttöönottamista koskevat ohjeet laitteen käyttöoppaasta.
- Laitteeseen on jo liitetty toinen Bluetooth-laite. Irrota tuo laite ja yritä sitten uudelleen.

Pariliitetty laite muodostaa ja katkaisee yhteyden jatkuvasti.

- Bluetooth-yhteys on heikko. Siirrä laitetta lähemmäs kaiutinta tai poista laitteiden välissä olevat esteet.
- Tiettyjen laitteiden virransäästöominaisuus katkaisee Bluetooth-yhteyden automaattisesti. Tämä ei ole laitteesta johtuva vika.

8 Huomautus

Tämän laitteen muuttaminen tai muokkaaminen muulla kuin Gibson Innovationsin erityisesti hyväksymällä tavalla voi mitätöidä käyttäjän valtuudet laitteen käyttämiseen.

Vaatimustenmukaisuus

Gibson Innovations vakuuttaa täten, että tämä tuote on direktiivin 2014/53/EU oleellisten vaatimusten ja tuotetta koskevien direktiivin muiden säännösten mukainen. Vaatimustenmukaisuusvakuutus on saatavilla osoitteessa www.philips.com/support.

Ympäristöstä huolehtiminen

Vanhan tuotteen sekä vanhojen akkujen ja paristojen hävittäminen

Tuotteen suunnittelussa ja valmistuksessa on käytetty laadukkaita materiaaleja ja osia, jotka voidaan kierrättää ja käyttää uudelleen.

Tämä merkki tarkoittaa, että tuote kuuluu Euroopan parlamentin ja neuvoston direktiivin 2012/19/EU soveltamisalaan.

Tämä kuvake tarkoittaa, että tuotteessa on kiinteä akku, jota Euroopan parlamentin ja neuvoston direktiivi 2013/56/EU koskee. Sitä ei saa hävittää tavallisen kotitalousjätteen mukana. Suosittelemme, että viet laitteen viralliseen keräyspisteeseen tai Philipsin valtuuttamaan huoltoliikkeeseen, jossa ammattilaiset irrottavat akun.
Tutustu paikalliseen sähkö- ja elektroniikkalaitteiden sekä akkujen keräysjärjestelmään. Noudata paikallisia säädöksiä äläkä hävitä tuotetta tai akkuja tavallisen talousjätteen mukana. Vanhojen tuotteiden ja akkujen asianmukainen hävittäminen auttaa ehkäisemään ympäristölle ja ihmisille mahdollisesti koituvia haittavaikutuksia.

Varoitus

- Kiinteän akun irrottaminen mitätöi takuun ja voi rikkoa tuotteen.

Akun poistaminen on jätettävä alan ammattilaisen tehtäväksi.

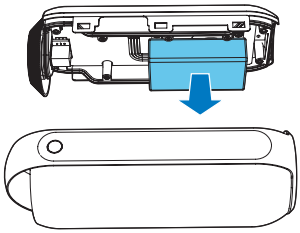

Ympäristötietoja
Kaikki tarpeeton pakkausmateriaali on jätetty pois. Pyrimme siihen, että pakkauksen materiaalit on helppo jakaa kolmeen osaan: pahviin (laatikko), polystyreenimuoviin (pehmuste) ja polyeteeni (pussit, suojamuoviarkki).

Järjestelmä koostuu materiaaleista, jotka voidaan kierrättää ja käyttää uudelleen, jos järjestelmän hajottamisen hoitaa siihen erikoistunut yritys. Noudata paikallisia pakkausmateriaaleja, vanhoja paristoja ja käytöstä poistettuja laitteita koskevia kierrätysohjeita.

Tavaramerkki-ilmoitus

Bluetooth®-merkki ja -logot ovat Bluetooth SIG, Inc.:n rekisteröityjä tavaramerkkejä, joihin Gibson Innovations Limitedillä on käyttölupa. Muut tavaramerkit ja tuotenimet ovat omistajiensa omaisuutta.

N Mark on NFC Forum, Inc.:n rekisteröity tavaramerkki Yhdysvalloissa ja muissa maissa.

Tämä on LUOKAN II laite, jossa on kaksoiseristys ja jossa ei ole maadoitusta.

Copyright © 2016 Gibson Innovations Limited. Revised Edition © 2017
This product has been manufactured by, and is sold under the responsibility of Gibson Innovations Ltd., and Gibson Innovations Ltd. is the warrantor in relation to this product. Philips and the Philips Shield Emblem are registered trademarks of Koninklijke Philips N.V. and are used under license.

BT6000MKII_12 _UM_V2.0