NM-TC100BLACK NEWSTAR THINCLIENT MONTAGE

Le support pour client léger NewStar, modèle NM-TC100BLACK, permet de monter un poste de travail tout simplement à un bras de moniteur.

CARACTÉRISTIQUES

Couleur	Noir
Garantie	5 ans
Hauteur	13,8 cm
Largeur	1 - 7 cm
Poids max.	5
Poids min.	0
Type	Fixe
VESA maximum	100x100 mm
VESA minimum	50x50 mm
EAN code	8717371445737

Le support pour client léger NewStar, modèle NM-TC100BLACK, permet de monter un poste de travail tout simplement à un bras de moniteur. Avec un conteneur de poste de travail, cela crée plus d'espace sur le bureau, parce que le poste de travail est monté derrière le moniteur. De cette façon, vous pouvez protéger le poste de travail de la poussière, la saleté et du vol.

Utiliser le bras de moniteur derrière l'écran pour monter le poste de travail. Une gestion des câbles unique cache et achemine les câbles pour garder le lieu de travail bien rangé.

Facilement réglable en largeur et en profondeur pour s'adapter à la plupart des ordinateurs de bureau et tours PC.

NewStar Products Europe B.V.
Wateringweg 62/B
2031 EJ HAARLEM
THE NETHERLANDS

Phone : +31(0)23-5478888
Fax : +31(0)23-5478889
Email : info@newstar.nl
Website : www.newstar.eu

NewStar cannot be held liable for any inaccuracies and copyrights.
No part of this publication may be reproduced and/or published by print, photocopy, microfilm or in any other way, without prior written permission of NewStar Computer Products Europe BV.

NM-TC100BLACK NEWSTAR THINCLIENT MONTAGE

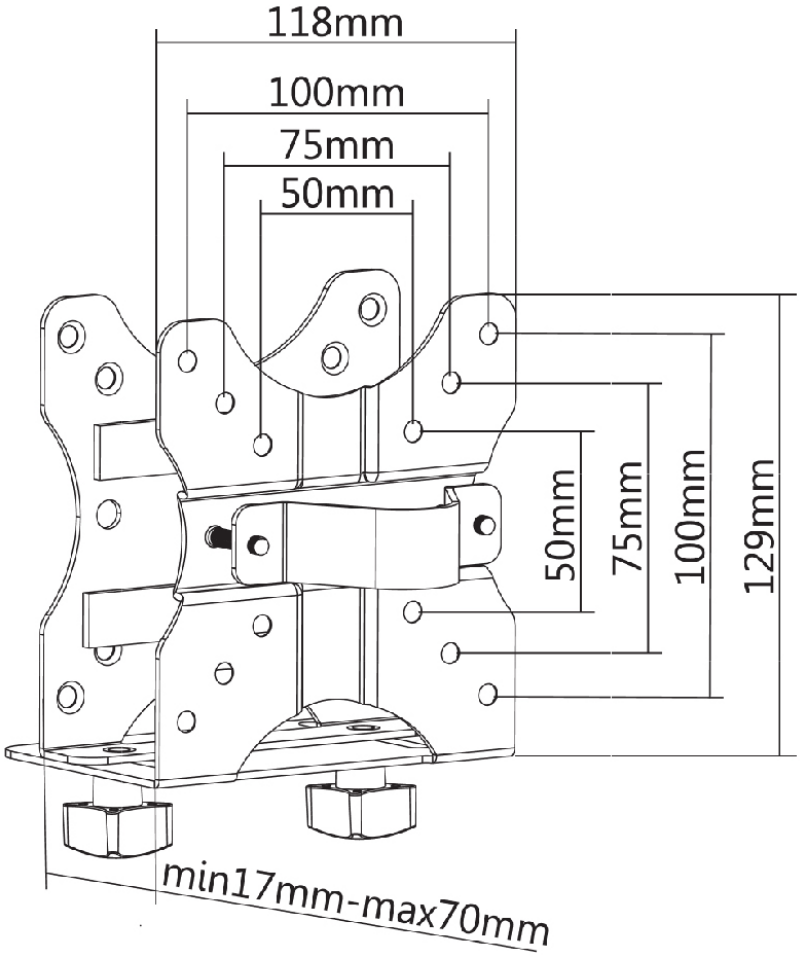

NewStar Products Europe B.V.
Wateringweg 62/B
2031 EJ HAARLEM
THE NETHERLANDS

Phone : +31(0)23-5478888
Fax : +31(0)23-5478889
Email : info@newstar.nl
Website : www.newstar.eu

NewStar cannot be held liable for any inaccuracies and copyrights.
No part of this publication may be reproduced and/or published by print, photocopy, microfilm or in any other way, without prior written permission of NewStar Computer Products Europe BV.