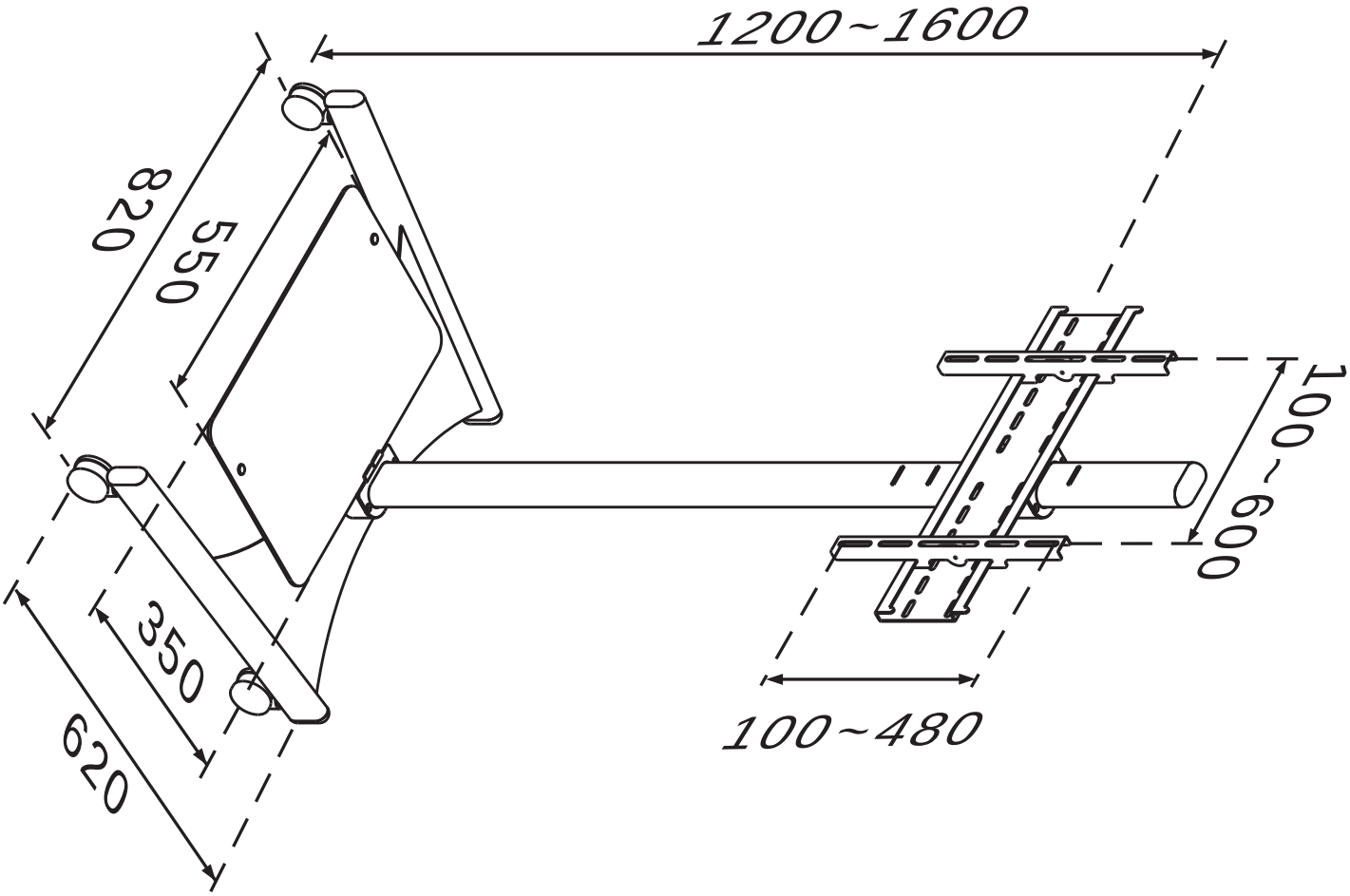
1200~1600
820
550
350
620
100~600
100~480