Gebrauchsanweisung DE
Kühl-Gefrier-Kombination

Operating instructions EN
Combined fridge-freezer

Mode d'emploi FR
Combiné réfrigérateur-congélateur

Gebruiksaanwijzing NL
Koel-vriescombinatie

Istruzioni per l'uso IT
Combinazione frigorifero-congelatore

Instrucciones de uso ES
Combinado frigorífico-congelador

Instruções de utilização PT
Frigorífico-congelador combinado

Οδηγίες Χρήσης EL
Ψυγειοκαταψύκτης

Руководство по эксплуатации RU
Холодильник-морозильник

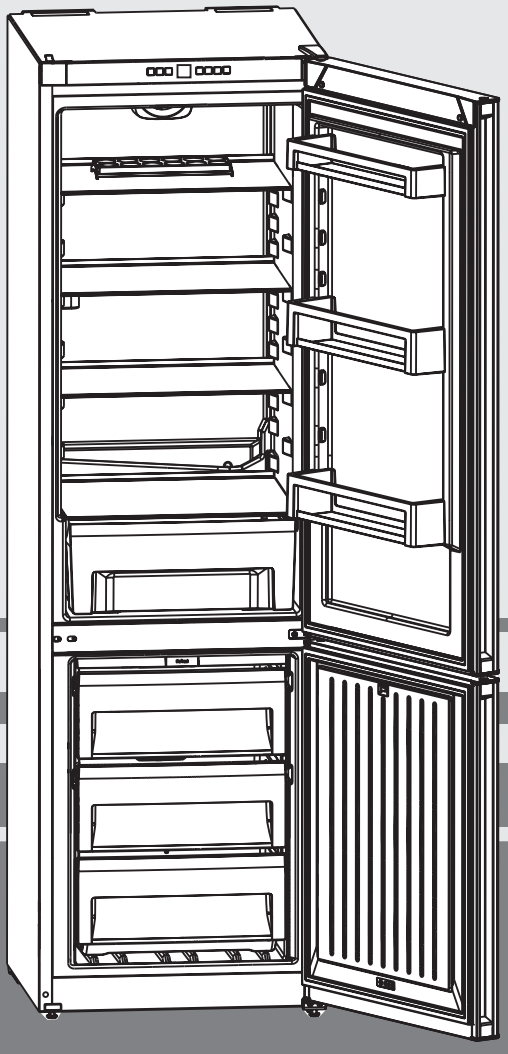

240317 **7082 878-00**

CN(P)(el)(st) 42/43/48

LIEBHERR

Indice

1 Panoramica dell'apparecchio 35
1.1 Panoramica apparecchio e dotazioni..... 35
1.2 Campo di applicazione dell'apparecchio 35
1.3 Conformità..... 36
1.4 Dimensioni di installazione 36
1.5 Risparmio energetico 36
2 Indicazioni generali per la sicurezza 36
3 Elementi di comando e di visualizzazione 37
3.1 Elementi di comando e di controllo..... 37
3.2 Indicatore di temperatura..... 37
4 Messa in funzione..... 37
4.1 Trasporto dell'apparecchio 37
4.2 Installazione dell'apparecchio..... 37
4.3 Sostituzione della battuta della porta..... 38
4.4 Integrazione nei mobili da cucina 38
4.5 Smaltimento dell'imballaggio..... 38
4.6 Collegamento dell'apparecchio 38
4.7 Accensione dell'apparecchio..... 39
5 Utilizzo..... 39
5.1 Sicurezza per i bambini 39
5.2 Allarme della porta 39
5.3 Allarme di temperatura 39
5.4 Modalità Sabbath 39
5.5 Vano frigorifero 40
5.6 Vano congelatore 40
6 Manutenzione..... 41
6.1 Sbrinamento con NoFrost..... 41
6.2 Pulizia dell'apparecchio..... 41
6.3 Servizio clienti 42
7 Guasti..... 42
8 Disattivazione..... 43
8.1 Spegnimento dell'apparecchio 43
8.2 Disattivazione..... 43
9 Smaltimento dell'apparecchio..... 43

La casa costruttrice lavora continuamente al miglioramento di tutti i tipi e modelli. Contiamo pertanto sulla comprensione dell'utente per le modifiche tecniche che ci riserviamo di apportare alla forma e alle dotazioni dell'apparecchio.
Per poter conoscere tutti i vantaggi del Suo nuovo apparecchio, La preghiamo di leggere attentamente le indicazioni riportate nelle presenti istruzioni.
Esse descrivono diversi modelli. Pertanto, è possibile che vi siano alcune differenze rispetto all'apparecchio in Suo possesso. Se sezioni che si riferiscono solo a determinati apparecchi sono contrassegnate con un asterisco (*).
Le istruzioni operative sono contrassegnate con una ▶ mentre i risultati operativi con una ▷.

1 Panoramica dell'apparecchio

1.1 Panoramica apparecchio e dotazioni

Si prega di aprire l'ultima pagina con le figure.

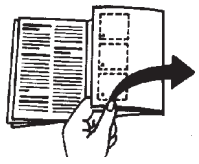

Nota
- ▶ Classificare i generi alimentari come indicato in figura. In questo modo l'apparecchio funziona in modalità di risparmio energetico.
- ▶ I vani, i cassetti o i cestelli sono disposti alla consegna in modo da ottimizzare l'efficienza energetica.

Fig. 1

(1) Elementi di comando
(2) Mensola sullo sportello, mobile*
(3) Scomparto portabottiglie*
(4) Cassetto portaverdure
(5) Zona più fredda
(6) Apertura di scarico
(7) Ripiano, regolabile
(8) Vano portauova
(9) Targhetta identificativa
(10) Vano del congelatore
(11) VarioSpace
(12) Vaschetta del ghiaccio
(13) Piedi di regolazione anteriori
(14) Maniglie di supporto per il trasporto
(15) Vano bottiglie*

1.2 Campo di applicazione dell'apparecchio

Utilizzo conforme alla destinazione d'uso

IT

Il dispositivo è adatto esclusivamente al raffreddamento di generi alimentari in ambito domestico o simile. Questo vale ad es. per l'utilizzo
- in cucine private, sale colazione,
- da parte di ospiti in agriturismi, hotel, motel e altre strutture di accoglienza,
- nel catering e in servizi simili di commercio all'ingrosso.

Non è ammesso nessun altro tipo di applicazione.

Utilizzo errato prevedibile

Si vietano espressamente i seguenti usi:
- Stoccaggio e raffreddamento di medicinali, plasma sanguigno, preparati di laboratori o sostanze e prodotti simili soggetti alla Direttiva sui dispositivi medici 2007/47/CE
- Utilizzo in aree a rischio esplosione
- Utilizzo su fondi in movimento come quelli di navi, ferrovie o aerei
- Conservazione di animali viventi

Un utilizzo improprio dell'apparecchio può causare danni ai prodotti conservati o portare al loro deterioramento.

Classi climatiche

In funzione della classe climatica, l'apparecchio è concepito per il funzionamento a temperature ambiente limitate. La classe climatica dell'apparecchio è riportata sulla targhetta identificativa.

Nota
- ▶ Per garantire un funzionamento impeccabile, rispettare le temperature ambiente indicate.

Classe climatica	per temperature ambientali di
SN	da 10 °C a 32 °C
N	da 16 °C a 32 °C
ST	da 16 °C a 38 °C
T	da 16 °C a 43 °C

1.3 Conformità

Il circuito frigorigeno è a tenuta stagna. L'apparecchio è conforme alle norme di sicurezza in vigore, nonché alle direttive 2014/35/UE, 2014/30/UE, 2009/125/CE, 2011/65/UE e 2010/30/UE.

1.4 Dimensioni di installazione

Fig. 2

	h	a	b	c	d
CN(el) 4213	1861	600	657[x]	610	1200[x]
CN(P)(el) 4313	1861	600	657[x]	610	1200[x]
CN(P)(el)(st) 4813	2011	600	657[x]	610	1200[x]

[x] Nel caso di apparecchi con distanziatore murale incluso, le dimensioni aumentano di 35 mm (vedere 4.2).

1.5 Risparmio energetico

- Provvedere sempre ad una buona circolazione dell'aria. Non coprire le aperture o le griglie di ventilazione.
- Tenere sempre libere le bocchette di ventilazione.
- Evitare di installare l'apparecchio in aree direttamente esposte ai raggi del sole, accanto al forno, al riscaldamento e simili.
- Il consumo di energia dipende dalle condizioni di installazione, ad es. la temperatura ambientale (vedere 1.2). In caso di scostamenti della temperatura ambientali dalla normale temperatura di 25 °C, il consumo energetico può variare.
- Aprire l'apparecchio per meno tempo possibile.
- Maggiore è la temperatura impostata, maggiore sarà il consumo di energia.
- Disporre i generi alimentari classificandoli (vedere Panoramica dell'apparecchio).
- Conservare tutti i generi alimentari nella loro confezioni e coperti. Si evita in questo modo il formarsi della brina.
- Prendere i generi alimentari solo quando è necessario, in modo che non si scaldino troppo.
- Introduzione di cibi caldi: solo dopo il raffreddamento fino alla temperatura ambiente.
- Scongelare la merce congelata nel vano frigorifero.
- In caso di vacanze prolungate, svuotare e spegnere il compartimento frigorifero.
- I depositi di polvere fanno aumentare il consumo di energia: Rimuovere una volta all'anno la polvere dalla macchina frigorifera con lo scambiatore di calore - griglia metallica sul resto dell'apparecchio. **Fig. 10**

2 Indicazioni generali per la sicurezza

Pericoli per l'utilizzatore:

- Lo strumento può essere utilizzato da bambini a partire da 8 anni di età, nonché da persone con facoltà fisiche, psichiche e mentali ridotte o che manchino di esperienza e conoscenze specifiche in merito al suo uso, nel caso siano sorvegliate o abbiano ricevuto un'adeguata formazione in merito all'uso dello strumento e dei pericoli che possono derivarne. I bambini non devono giocare con lo strumento. La pulizia e la manutenzione operativa non possono essere eseguite da bambini senza un'adeguata sorveglianza. I bambini di 3-8 anni possono caricare e scaricare lo strumento. Tenere lontani dallo strumenti i bambini di età inferiore a 3 anni, se non costantemente sorvegliati.
- Quando si scollega il dispositivo dalla rete, afferrarlo sempre dalla spina. Non tirare sul cavo.
- In caso di errore, estrarre la spina di rete o disattivare il fusibile.
- Non danneggiare la linea di allacciamento alla rete. Non azionare il dispositivo con linea di allacciamento alla rete difettosa.
- Lasciare che sia solo personale specializzato del servizio clienti o appositamente formato a svolgere riparazioni, interventi sul dispositivo e sostituzione della linea di allacciamento alla rete.
- Montare, collegare e smaltire l'apparecchio solo come indicato nelle istruzioni.
- Conservare con cura le istruzioni e cederle, se necessario, ad un eventuale futuro proprietario.
- Le lampadine speciali (lampade a incandescenza, lampade a LED, tubi fluorescenti) inserite nel dispositivo servono per illuminare lo spazio interno e non sono idonee per l'illuminazione di ambienti.

Pericolo di incendio:

- Il refrigerante contenuto R 600a è ecologico, ma infiammabile. In caso di fuoriuscita, il refrigerante può prendere fuoco.
  - Non danneggiare le condutture del circuito di raffreddamento.
  - Evitare fuochi o scintille all'interno dell'apparecchio.
  - Non utilizzare dispositivi elettrici all'interno dell'apparecchio (ad es. apparecchi per la pulizia a vapore, riscaldatori, gelatiere etc.).
  - Se fuoriesce del refrigerante: Rimuovere fiamme libere o sorgenti di accensione nei pressi del punto di fuoriuscita. Ventilare adeguatamente il locale. Rivolgersi al servizio clienti.
- Non conservare nell'apparecchio materiali esplosivi o bombolette spray a base di sostanze infiammabili come ad. es. butano, propano, pentano ecc. Le relative bombolette spray sono riconoscibili dal simbolo della fiamma o dai dati riportati sull'etichetta del prodotto. I gas eventualmente fuoriusciti possono infiammarsi a causa di componenti elettrici.
- Tenere lontano dall'apparecchiatura candele accese, lampade e altri oggetti che presentano fiamme libere, in modo che queste non generino un incendio nel dispositivo.
- Conservare bevande alcoliche o altri fusti contenenti alcool solo se chiusi ermeticamente. L'alcool eventualmente fuoriuscito può infiammarsi a causa di componenti elettrici.

Pericolo di caduta e rovesciamento:

- Non usare in modo improprio gli zoccoli, i cassetti e gli sportelli come gradino o come appoggio. Questo vale in particolare per i bambini.

Pericolo di contaminazione alimentare:

- Non consumare generi alimentari sovrapposti.

Pericolo di congelamento, sensazione di sordità e dolori:

***** in funzione del modello e delle dotazioni

- Evitare il contatto costante della pelle con superfici fredde o prodotti da frigo/congelatore o prendere le misure di sicurezza necessaria, ad es. utilizzando guanti. Non consumare subito il gelato troppo freddo soprattutto i ghiaccioli o i cubetti di ghiaccio.

Pericolo di ferite e lesioni:

- Il vapore caldo può provocare delle lesioni. Per lo sbrinamento, non utilizzare nessun apparecchio di riscaldamento o di pulizia al vapore, fiamme libere o spray di sbrinamento.
- Non rimuovere il ghiaccio con oggetti appuntiti.

Pericolo di schiacciamento:

- Quando si apre e si chiude la porta, non allungare le mani nella cerniera. Le dita possono rimanerne incastrate.

Simboli sul dispositivo:

	Il simbolo può trovarsi sul compressore. Si riferisce all'olio nel compressore e presenta il seguente pericolo: Può essere mortale se ingerito e se penetra nelle vie respiratorie. Questa indicazione è rilevante solo a fini di riciclaggio. Durante il normale funzionamento, non sussiste alcun pericolo.

Attenersi alle indicazioni specifiche riportate negli altri capitoli:

	PERICOLO	indica una situazione di pericolo imminente, le cui conseguenze sono la morte o gravi lesioni fisiche se non viene evitata.
	AVVERTIMENTO	indica una situazione di pericolo, le cui conseguenze potrebbero essere la morte o gravi lesioni fisiche se non viene evitata.
	PRUDENZA	indica una situazione di pericolo, le cui conseguenze potrebbero essere lesioni fisiche di lieve o media entità, se non viene evitata.
	ATTENZIONE	indica una situazione di pericolo, le cui conseguenze potrebbero essere danni materiali, se non viene evitata.

	Nota	indica indicazioni e suggerimenti utili.

3 Elementi di comando e di visualizzazione

3.1 Elementi di comando e di controllo

Fig. 11

(1) Tasto ON/OFF compartimento frigorifero
(2) Tasto di ventilazione
(3) Tasto di impostazione compartimento frigorifero
(4) Indicatore di temperatura compartimento frigorifero
(5) Indicatore di temperatura vano congelatore
(6) Tasto di impostazione vano congelatore
(7) Tasto SuperFrost
(8) Tasto di allarme
(9) Tasto ON/OFF vano congelatore
(10) Simbolo SuperFrost
(11) Simbolo di allarme
(12) Simbolo modalità Sabbath
(13) Simbolo di menù
(14) Simbolo di sicurezza per i bambini
(15) Simbolo di ventilazione

3.2 Indicatore di temperatura

Durante il normale funzionamento si indica:
- la temperatura di congelamento impostata
- la temperatura di raffreddamento impostata

L'indicatore di temperatura del vano congelatore lampeggia se:
- l'impostazione della temperatura viene modificata
- dopo l'accensione, la temperatura non è ancora sufficientemente bassa
- la temperatura è aumentata di più gradi

4 Messa in funzione

4.1 Trasporto dell'apparecchio



PRUDENZA

IT

Pericolo di lesioni e danni materiali dovuti a trasporto errato!

▶ Trasportare l'apparecchio imballato.
▶ Trasportare l'apparecchio in verticale.
▶ Non trasportare l'apparecchio da soli.

4.2 Installazione dell'apparecchio



AVVERTIMENTO

Pericolo di incendio a seguito di umidità!
Se i componenti conduttori elettrici o la linea di allacciamento alla rete sono umidi, può verificarsi un cortocircuito.
▶ Lo strumento è concepito per essere utilizzato in ambienti chiusi. Non azionare il dispositivo all'aperto in aree che presentino umidità o schizzi d'acqua.



AVVERTIMENTO

Pericolo di incendio a seguito di cortocircuito!
Se il cavo di rete/spina dell'apparecchio o di un altro dispositivo e il retro dello strumento stesso si toccano, è possibile che il cavo di rete/spina subiscano dei danni a seguito di vibrazioni del dispositivo, con possibile conseguente cortocircuito.
▶ Installare il dispositivo in modo che spine e cavi di rete non si tocchino.
▶ Non collegare sulle prese presenti nell'area del retro del dispositivo né l'apparecchio né altri dispositivi.



AVVERTIMENTO

Pericolo di incendio dovuto al refrigerante!
Il refrigerante contenuto R 600a è ecologico, ma infiammabile. In caso di fuoriuscita, il refrigerante può prendere fuoco.
▶ Non danneggiare le condutture del circuito di raffreddamento.



AVVERTIMENTO

Pericolo di incendio e danneggiamenti!
▶ Non sistemare sull'apparecchio nessun elettrodomestico che possa cedere calore, come ad es. il forno a microonde, il tostapane ecc.!



AVVERTIMENTO

Pericolo di incendio e danni materiali causati dalle aperture di ventilazione bloccate!
▶ Tenere sempre libere le aperture di ventilazione. Provvedere sempre ad una buona circolazione dell'aria!

ATTENZIONE
Pericolo di danni dovuti a condensa!
▶ Non installare il dispositivo direttamente vicino ad altre apparecchiature di raffreddamento/congelamento.

- ❑ In caso di danni all'apparecchio, informare immediatamente la ditta fornitrice prima di procedere all'allacciamento.
- ❑ Il pavimento del luogo di installazione deve essere orizzontale e piano.
- ❑ Evitare di installare l'apparecchio in aree direttamente esposte ai raggi del sole, accanto al forno, al riscaldamento e simili.
- ❑ Installare l'apparecchio con la parte posteriore appoggiata direttamente alla parete e, in caso di utilizzo dei distanziatori murali in dotazione (vedere sotto) in diretto appoggio su di essi.
- ❑ L'apparecchiatura può essere spostato soltanto quando è scarico.
- ❑ Il fondo del dispositivo deve presentare la stessa altezza del pavimento circostante.
- ❑ Non posizionare il dispositivo senza un supporto.
- ❑ Maggiore è la quantità di lubrificante R 600a nel dispositivo, maggiori devono essere le dimensioni del locale nel quale si trova il dispositivo. In caso di locali troppo piccoli, una perdita può generare una miscela gas-aria infiammabile. Come da norma EN 378, per ogni 11 g di refrigerante R 600a, il locale di installazione deve avere una dimensione minima di 1 m^3. La quantità di refrigerante, o liquido frigorigeno che dir si voglia, presente nel dispositivo è riportata sulla targhetta identificativa all'interno dell'apparecchio.

▶ Staccare il cavo di collegamento dal retro del dispositivo. Rimuovere in questo caso il supporto del caso; altrimenti si presentano rumori da vibrazioni!
▶ Rimuovere le pellicole di protezione dal lato esterno dell'alloggiamento e dai listelli ornamentali.
▶ Rimuovere tutti gli elementi di fissaggio usati per il trasporto.
Per ottenere il consumo di energia dichiarato, occorre utilizzare i distanziatori inclusi in alcuni dispositivi. Così facendo si aumenta la profondità dell'apparecchio di circa 35 mm. Il dispositivo funziona perfettamente anche senza l'utilizzo di distanziatori, ma consuma leggermente di più.
▶ **Fig. 9** In caso di un dispositivo con distanziatori murali in dotazione, questi devono essere montati sul retro del dispositivo in alto a destra e a sinistra.
▶ Smaltire l'imballaggio. (vedere 4.5)
▶ **Fig. 4** Allineare il dispositivo nel modo più stabile e piano possibile con la chiave a forchetta in dotazione sui piedi di regolazione (A) e avvalendosi di una bilancia idrostatica. Puntellare poi la porta: Svitare il piede di regolazione sul cuscinetto di supporto (B) fino a quando non appoggia sul fondo, per poi continuare a ruotare di 90°.

Nota
▶ Pulire il dispositivo (vedere 6.2).

Se l'apparecchio viene installato in ambienti molto umidi, può formarsi della condensa sul suo lato esterno.
▶ Provvedere sempre ad una buona circolazione dell'aria nella posizione di installazione.

4.3 Sostituzione della battuta della porta

Se necessario, è possibile sostituire la battuta:



▶ **vedere le istruzioni di montaggio allegate.**
Assicurarsi di disporre dei seguenti utensili:
- ❑ Chiave Torx® 25
- ❑ Cacciavite
- ❑ eventuale avvitatore a batteria
- ❑ Eventuale aiuto di una seconda persona per il lavoro di montaggio

Nota
▶ Prelevare gli alimenti presenti sulle mensole dello sportello prima di togliere la porta, in modo che non cadano a terra generi alimentari.

PRUDENZA
Pericolo di lesioni in caso di ribaltamento della porta!
▶ Tenere ferma la porta.
▶ Posizionare la porta con cautela.

AVVERTIMENTO
Pericolo di lesioni dovute alla caduta della porta!
Se i componenti di supporto non sono stretti a sufficienza, la porta può cadere all'esterno. Questo può determinare gravi lesioni.
Inoltre la porta potrebbe non chiudersi correttamente, il che implica che il dispositivo non si raffredda correttamente.
▶ Stringere bene i cuscinetti di supporto con una coppia di serraggio di 4 Nm.
▶ Controllare tutte le viti e stringerle all'occorrenza.

4.4 Integrazione nei mobili da cucina

L'apparecchio non può essere integrato in mobiletti da cucina.



▶ **vedere le istruzioni di montaggio allegate.**
Requisiti di ventilazione:

A [mm]	B [mm]	C [cm^2]	D [mm]	E [mm]
657 x	76	min. 300	min. 50	min. 19

x Nel caso di apparecchi con distanziatore murale incluso, le dimensioni aumentano di 35 mm (vedere 4.2) .
A seconda della profondità del mobiletto da cucina e dell'utilizzo di distanziatori murali, il dispositivo può ancora sporgere.

ATTENZIONE
Pericolo di danni da surriscaldamento a seguito di ventilazione insufficiente!
In caso di ventilazione troppo ridotta, è possibile che il compressore subisca dei danni.
▶ Assicurarsi che la ventilazione sia sufficiente.
▶ Rispettare i requisiti di ventilazione.

4.5 Smaltimento dell'imballaggio

AVVERTIMENTO
Pericolo di soffocamento dovuto al materiale da imballaggio e alle pellicole!
▶ Non lasciare giocare i bambini con il materiale da imballaggio.

Il materiale dell'imballaggio è stato realizzato con materiali riutilizzabili:
- Cartone ondulato/cartone
- Parti in polistirolo espanso
- Pellicole e sacchetti in polietilene
- Nastri di reggiatura in polipropilene
- Telaio in legno chiodato con rondella in polietilene*

▶ Portare il materiale da imballaggio presso un centro di raccolta ufficiale.

4.6 Collegamento dell'apparecchio

ATTENZIONE
Collegamento improprio!
Danni all'impianto elettronico.
▶ Non utilizzare invertitori a isola.
▶ Non utilizzare prese a risparmio energetico.

* in funzione del modello e delle dotazioni

AVVERTIMENTO
Collegamento improprio!
Pericolo di incendio.
▶ Non utilizzare cavi di prolunga.
▶ Non utilizzare listelli di distribuzione.

Tipo di corrente (corrente alternata) e tensione sul luogo d'installazione devono corrispondere ai dati riportati sulla targhetta identificativa (vedere Panoramica dell'apparecchio).
La presa deve essere messa a terra in modo conforme alle disposizioni e protetta dal punto di vista elettrico. La corrente d'intervento del fusibile deve essere compresa tra 10 A e 16 A.
La presa deve essere facilmente accessibile, in modo che il dispositivo possa essere scollegato rapidamente in caso di emergenza. Deve rimanere all'esterno dell'area laterale posteriore dello strumento.
▶ Controllare il collegamento elettrico.
▶ Inserire la spina.

4.7 Accensione dell'apparecchio

Nota
▶ Per accendere l'intero apparecchio, è sufficiente accendere il vano congelatore. In tal modo si accende automaticamente anche il vano frigorifero.

Mettere l'apparecchio in servizio circa 2 ore prima di introdurvi dei prodotti congelati.
Inserire il prodotto da congelare quando l'indicatore di temperatura segnala -18°C.

4.7.1 Accensione del vano congelatore

▶ Premere il tasto ON/OFF Fig. 11 (9) del vano congelatore.
▷ L'apparecchio è acceso. L'indicatore di temperatura mostra la temperatura impostata. L'indicatore di temperatura del vano congelatore e il simbolo di allarme lampeggiano fino a quando il livello di freddo non è sufficiente.

4.7.2 Accensione del vano frigorifero

Nota
▶ Se il vano frigorifero è acceso, si accende automaticamente anche il vano congelatore.

Se il vano frigorifero era spento (ad es. durante un'assenza prolungata, come le vacanze), può essere acceso separatamente.

▶ Premere il tasto ON/OFF Fig. 11 (1) del vano frigorifero.
▷ L'illuminazione si attiva all'apertura della porta.
▷ La luce degli indicatori di temperatura si accende. Vano frigorifero e vano congelatore sono accesi.

5 Utilizzo

5.1 Sicurezza per i bambini

Con la sicurezza per i bambini è possibile garantire che i bambini non spengano involontariamente il dispositivo mentre giocano.

5.1.1 Impostazione della sicurezza bambini

Quando deve essere attivata la funzione:
▶ Attivare la modalità di impostazione: Premere per ca. 5 secondi il tasto SuperFrost Fig. 11 (7).
▷ Nell'indicatore viene visualizzato il simbolo del menù Fig. 11 (13).
▷ Nell'indicatore lampeggia la **S**.
▶ Selezionare con il tasto di impostazione del vano congelatore Fig. 11 (6) la lettera **c**.
▶ Confermare premendo brevemente il tasto SuperFrost Fig. 11 (7).
▷ Nell'indicatore compare **c1**.
▶ Confermare premendo brevemente il tasto SuperFrost Fig. 11 (7).
▷ Il simbolo della sicurezza bambini Fig. 11 (14) si accende sull'indicatore.
▷ Nell'indicatore lampeggia la **c** .
▷ La funzione sicurezza bambini è attiva.
Quando deve essere terminata la modalità di impostazione:
▶ Premere brevemente il tasto ON/OFF Fig. 11 (9) del vano congelatore.
-oppure-
▶ attendere 5 min.
▷ Sull'indicatore di temperatura viene visualizzata nuovamente la temperatura.
Quando deve essere disattivata la funzione:
▶ Attivare la modalità di impostazione: Premere per ca. 5 secondi il tasto SuperFrost Fig. 11 (7).
▷ Nell'indicatore viene visualizzato il simbolo del menù Fig. 11 (13).
▷ Nell'indicatore lampeggia la **c**.
▶ Confermare premendo brevemente il tasto SuperFrost Fig. 11 (7).
▷ Nell'indicatore compare **c0** .
▶ Il simbolo della sicurezza bambini Fig. 11 (14) si spegne.
▷ Nell'indicatore lampeggia la **c** .
▷ La funzione sicurezza bambini è disattivata.
Quando deve essere terminata la modalità di impostazione:
▶ Premere brevemente il tasto ON/OFF Fig. 11 (9) del vano congelatore.
-oppure-
▶ Attendere 5 min.
▷ Sull'indicatore di temperatura viene visualizzata nuovamente la temperatura.

5.2 Allarme della porta

Per vano frigorifero
Se si apre la porta per un tempo superiore a 60 secondi, si attiva l'avvisatore acustico.
L'avvisatore acustico si spegne automaticamente quando si chiude la porta.

5.2.1 Spegnimento dell'allarme della porta

L'avvisatore acustico può essere spento anche a porta aperta. La disattivazione della segnalazione acustica è attiva solo fino a quando la porta è aperta.
▶ Premere il tasto di allarme Fig. 11 (8).

5.3 Allarme di temperatura

Se la temperatura di congelamento non è sufficientemente bassa, viene emesso un segnale acustico di allarme.
Contemporaneamente lampeggia l'indicatore di temperatura e il simbolo di allarme.
La causa di una temperatura troppo elevata può essere:
- l'introduzione di un prodotto alimentare fresco caldo
- la suddivisione e la rimozione di alimenti che hanno provocato un'infiltrazione d'aria ambiente troppo calda
- una caduta di corrente troppo prolungata
- l'apparecchio è difettoso

L'avvisatore acustico si spegne automaticamente, così come il simbolo di allarme, quando la temperatura è di nuovo sufficientemente bassa.
Se la situazione di allarma rimane invariata: (vedere sezione Guasti).

Nota
Se la temperatura non è abbastanza bassa, gli alimenti possono guastarsi.
▶ Controllare la qualità degli alimenti. Non consumare alimenti andati a male.

5.3.1 Spegnimento dell'allarme di temperatura

L'avvisatore acustico può essere spento. Quando la temperatura è di nuovo sufficientemente bassa, la funzione di allarme si riattiva.
▶ Premere il tasto di allarme Fig. 11 (8).

5.4 Modalità Sabbath

Questa funzione soddisfa le esigenze religiose dello Shabbat, ovvero del sabato, ossia i giorni di festa ebraici. Se è attivata la modalità Sabbath, alcune funzioni

IT

del sistema elettronico di comando sono disattivate. Dopo l'impostazione della modalità Sabbath, non ci si deve più preoccupare di spie di controllo, simboli, indicazioni, messaggi di errore e ventilatori. Il ciclo di sbrinamento funziona solo per un tempo predefinito senza considerare il funzionamento del frigorifero. Dopo un guasto di rete, il dispositivo ritorna automaticamente in modalità Sabbath.

AVVERTIMENTO

Pericolo di contaminazione alimentare!
Se si verifica un guasto di rete durante la modalità Sabbath, questo messaggio non viene memorizzato. Quando il guasto di rete è risolto, il dispositivo ritorna a funzionare in modalità Sabbath. Terminata tale modalità, non viene emesso alcun messaggio sul guasto di rete nell'indicatore di temperatura.
Se si presenta una caduta di corrente durante la modalità Sabbath Mode:

▶ Controllare la qualità degli alimenti. Non consumare alimenti scongelati!

- Tutte le funzioni sono bloccate fino alla disattivazione della modalità Sabbath.
- Se sono attivate funzioni quali SuperFrost, SuperCool, ventilazione etc. durante l'attivazione della modalità Sabbath, tali funzioni rimangono attive.
- Non vengono emessi segnali acustici e nell'indicatore di temperatura non vengono visualizzati avvertimenti/impostazioni (ad es. allarme di temperatura, allarme della porta).
- L'illuminazione interna è disattivata.

5.4.1 Impostazione della modalità Sabbath

▶ Attivare la modalità di impostazione: Premere per ca. 5 secondi il tasto SuperFrost Fig. 11 (7) .
▷ Nell'indicatore lampeggia la **S**.
▷ Il simbolo del menù Fig. 11 (13) si accende.
▶ Per richiamare la funzione della modalità Sabbath: premere brevemente il tasto SuperFrost Fig. 11 (7).

Se sull'indicatore viene visualizzato **S1** :

▶ **Per attivare** la modalità Sabbath, premere brevemente il tasto SuperFrost Fig. 11 (7).
▶ **Per disattivare** la modalità Sabbath, premere brevemente il tasto SuperFrost Fig. 11 (7).

Se sull'indicatore viene visualizzato **S0** :

▶ Confermare premendo brevemente il tasto SuperFrost Fig. 11 (7).
▶ Disattivare la modalità di impostazione: Premere il tasto ON/OFF Fig. 11 (9) del vano congelatore.

-oppure-

▶ attendere 5 min.
▷ Nell'indicatore della temperatura viene visualizzato il simbolo della modalità Sabbath fino a quando è attiva tale modalità.
▷ La modalità Sabbath si disattiva automaticamente dopo 120 ore, se non viene disattivata prima manualmente.

5.5 Vano frigorifero

Grazie alla naturale circolazione dell'aria nel comparto frigorifero, si regolano diversi campi di temperatura. Subito sopra ai cassetti portafrutta e alla parete posteriore si hanno le temperatura più basse. La zona anteriore superiore e lo sportello sono le zone più calde.

5.5.1 Refrigerazione di generi alimentari

Nota

Il consumo di energia sale e la potenza di raffreddamento si riduce se la ventilazione non è sufficiente.

▶ Tenere sempre libere le bocchette di ventilazione.

▶ Conservare gli alimenti facilmente deperibili, come pietanze pronte, pesce e insaccati nelle zone più fredde. Nella zona anteriore superiore e nello sportello ordinare burro e conserve. (vedere Panoramica dell'apparecchio)
▶ Utilizzare per il confezionamento contenitori riciclabili in plastica, metallo, alluminio e vetro, nonché pellicole per la conservazione.
▶ Conservare sempre gli alimenti che generano o assorbono facilmente sapori ed odori e le bevande in contenitori chiusi o coperti.
▶ Gli alimenti che rilasciano o che sono sensibili all'etilene, come frutta, verdura, insalata, devono sempre essere separati o impacchettati, per non ridurre la durata di conservazione; ad es. con conservare i pomodori insieme a kiwi o cavoli.
▶ Non conservare gli alimenti troppo stretti tra loro, affinché sia possibile una corretta circolazione dell'aria.

5.5.2 Regolazione della temperatura

La temperatura dipende dai seguenti fattori:
- la frequenza di apertura dello sportello
- la temperatura ambiente del luogo di installazione
- il tipo, la temperatura e la quantità degli alimenti

Valore raccomandato di impostazione della temperatura: 5 °C
La temperatura può essere modificata continuamente. Se si raggiunge l'impostazione 1 °C, si riparte da 9 °C.

▶ Richiamare la funzione temperatura: Premere il tasto di impostazione del vano frigorifero Fig. 11 (3).
▷ Sull'indicatore di temperatura viene visualizzato, lampeggiante, il valore attualmente impostato.
▶ Modificare la temperatura in passi di 1 °C: premere il tasto di impostazione del vano frigorifero Fig. 11 (3) fintanto che nell'indicatore di temperatura non viene visualizzata la temperatura desiderata.
▷ Durante l'impostazione il valore lampeggia.
▷ La nuova regolazione viene confermata ca. 5 secondi dopo aver premuto per l'ultima volta il tasto. La temperatura nel vano interno passa lentamente al nuovo valore.

5.5.3 Ventilatore

Il raffreddamento a convezione forzata è consigliabile:
- in presenza di una temperatura ambiente elevata (superiore a 33 °C)
- in caso di elevata umidità dell'aria

Il raffreddamento a convezione forzata comporta un consumo energetico leggermente superiore. Per risparmiare energia, il ventilatore si disinserisce automaticamente quando la porta è aperta.

Inserimento del ventilatore

▶ Premere brevemente il tasto di ventilazione Fig. 11 (2).
▷ Nell'indicatore viene visualizzato il simbolo di ventilazione Fig. 11 (15).
▷ Il ventilatore è attivo. Per alcuni dispositivi, si attivasolo se il compressore è in funzione.

Disinserimento del ventilatore

▶ Premere brevemente il tasto di ventilazione Fig. 11 (2).
▷ Il simbolo di ventilazione Fig. 11 (15) si spegne.
▷ Il ventilatore è disattivato.

5.5.4 Ripiani

Spostamento o estrazione dei ripiani
Fig. 6

▶ Per estrarre completamente il ripiano, attenersi alla sequenza di movimenti indicati.
▶ Inserire il ripiano con il bordo di arresto posteriore che punta all'indietro in alto.

5.5.5 Mensole sullo sportello

Estrazione delle mensole sullo sportello
Fig. 7

▶ Estrarre le mensole come indicato in figura.

5.6 Vano congelatore

Nel vano congelatore è possibile congelare alimenti surgelati e prodotti da congelare, preparare cubetti di ghiaccio e congelare alimenti freschi.

5.6.1 Congelamento di generi alimentari

Si possono congelare in 24 ore un massimo di kg di alimenti freschi uguale a quanto riportato sulla targhetta identificativa (vedere Panoramica dell'apparecchio) alla voce "Capacità di congelamento ... kg/24h".

* in funzione del modello e delle dotazioni

I cassetti possono essere caricati ciascuno con un massimo di 20 kg di prodotto da congelare.

PRUDENZA

Pericolo di lesioni causate da schegge di vetro!
Bottiglie o lattine possono esplodere al momento del congelamento. Questo vale in particolare per bevande gasate.
▶ Non congelare bottiglie o lattine contenenti bevande!

Affinché gli alimenti si congelino completamente in modo rapido, non superare le seguenti quantità per confezione:
- Frutta, verdura fino a 1 kg
- Carne fino a 2,5 kg

▶ Confezionare i generi alimentari all'interno di contenitori riciclabili in plastica, metallo o alluminio, suddivisi in porzioni.

5.6.2 Tempi di conservazione

Valori indicativi della durata di conservazione di diversi generi alimentari e surgelati:	
Gelato	da 2 a 6 mesi
Salsiccia, prosciutto	da 2 a 6 mesi
Selvaggina, maiale	da 2 a 6 mesi
Pane, prodotti da forno	da 6 a 10 mesi
Pesce grasso	da 2 a 6 mesi
Pesce magro	da 6 a 12 mesi
Formaggio	da 2 a 6 mesi
Pollame, manzo	da 6 a 12 mesi
Verdura, frutta	da 6 a 12 mesi

I tempi di conservazione indicati rappresentano valori indicativi.

5.6.3 Scongelamento di generi alimentari

- nel vano frigorifero
- nel forno a microonde
- in un forno normale/ad aria calda
- a temperatura ambiente

▶ Estrarre solo la quantità di alimenti strettamente necessaria. Preparare gli alimenti scongelati più rapidamente possibile.
▶ Ricongelare gli alimenti scongelati solo in casi eccezionali.

5.6.4 Regolazione della temperatura

Valore raccomandato di impostazione della temperatura: -18 °C
La temperatura può essere modificata continuamente. Se si raggiunge l'impostazione -26 °C, si riparte da -16 °C.
▶ Richiamare la funzione temperatura: Premere il tasto di impostazione del vano congelatore Fig. 11 (6).
▷ Nell'indicatore di temperatura lampeggia la temperatura attuale.
▶ Premere il tasto di impostazione del vano congelatore Fig. 11 (6) fintanto che non viene visualizzata la temperatura desiderata.

5.6.5 SuperFrost

Con questa funzione è possibile congelare completamente e in modo rapido generi alimentari. ✳✳
Il dispositivo funziona a potenza refrigerante massima, il che implica che i rumori del gruppo di raffreddamento possono essere temporaneamente più alti.
Si possono congelare in 24 ore un massimo di kg di alimenti freschi uguale a quanto riportato sulla targhetta identificativa alla voce "Capacità di congelamento . kg/24h". La quantità massima di congelazione varia a seconda del modello e della classe climatica.
In base alla quantità di alimenti freschi da congelare, occorre attivare in tempo la funzione SuperFrost.
Confezionare gli alimenti e inserirli il più possibile aperti sulla superficie. Non fare entrare in contatto gli alimenti da congelare con i prodotti già congelati, affinché questi ultimi non si scongelino.
SuperFrost non deve essere attivato nei seguenti casi:
- quando si introducono prodotti già congelati
- se si introducono fino a ca. 2 kg di alimenti freschi al giorno

Congelamento con SuperFrost

▶ Premere brevemente il tasto SuperFrost Fig. 11 (7).
▷ Nell'indicatore viene visualizzato il simbolo SuperFrost Fig. 11 (10).
▷ La temperatura di congelamento si abbassa, l'apparecchio funziona alla massima potenza di refrigerazione.

Nota

▶ Azionando il tasto SuperFrost, a causa del ritardo di inserimento integrato, è possibile che il compressore si accenda fino ad 8 minuti più tardi. Questo ritardo prolunga la durata di vita del compressore.

Con una piccola quantità di alimenti da congelare:
▶ Attendere ca. 6 ore.
Con la massima quantità di alimenti da congelare (vedere targhetta identificativa):
▶ Attendere ca. 24 ore.
▶ Riporre gli alimenti confezionati nei cassetti superiori.
▷ SuperFrost si disinserisce automaticamente dopo circa 65 ore al massimo.
▷ Il simbolo SuperFrost Fig. 11 (10) si spegne terminato il congelamento.
▷ L'apparecchio continua a lavorare in modalità normale a risparmio energetico.

IT

5.6.6 Cassetti

Nota

Il consumo di energia sale e la potenza di raffreddamento si riduce se la ventilazione non è sufficiente.
In caso di dispositivi con NoFrost:
▶ Lasciare il cassetto inferiore nell'apparecchio!
▶ Tenere sempre libere le bocchette di ventilazione all'interno sulla parete posteriore!

▶ Estrarre i cassetti come da **Fig.5**.

5.6.7 VarioSpace

Fig.3

È possibile estrarre i cassetti. In questo modo è possibile ricavare spazio per prodotti da congelare grandi. Pollame, carne, grandi pezzi di selvaggina, nonché prodotti da forno possono essere congelati insieme e poi ritrattati.
▶ I cassetti possono essere caricati ciascuno con un massimo di 20 kg di prodotto da congelare.

6 Manutenzione

6.1 Sbrinamento con NoFrost

Il sistema NoFrost sbrina automaticamente il dispositivo.
Vano frigorifero:
Il calore sviluppato dal compressore provoca l'evaporazione dell'acqua di sbrinamento.
La presenza di gocce d'acqua sul retro è legata al funzionamento e da considerarsi completamente normale.
▶ Pulire regolarmente l'apertura di scarico, affinché l'acqua di sbrinamento possa defluire. (vedere 6.2)
Vano congelatore:
L'umidità si deposita sul condensatore, umidità che deve essere fatta sciogliere ed evaporare periodicamente.
▶ Il dispositivo non deve essere sbrinato manualmente.

6.2 Pulizia dell'apparecchio

AVVERTIMENTO

Pericolo di lesioni e danni materiali dovuti a vapore caldo!
Il vapore caldo può causare ustioni e danneggiare le superfici.
▶ Non utilizzare apparecchi di pulizia a vapore!

ATTENZIONE

Una pulizia errata danneggia l'apparecchio.
▶ Utilizzare i detergenti in forma non concentrata.
▶ Non utilizzare spugne abrasive o raschianti o lana d'acciaio.
▶ Non utilizzare detergenti corrosivi, abrasivi o che contengano cloro, sabbia o acidi.
▶ Non utilizzare solventi chimici.

***** in funzione del modello e delle dotazioni

▶ Non danneggiare né rimuovere la targhetta identificativa sulla parte interna del dispositivo. Questa è importante per il servizio clienti.
▶ Non strappare, piegare o danneggiare cavi o altri componenti.
▶ Non lasciare penetrare acqua per la pulizia nella canalina di scarico, nella griglia di ventilazione e all'interno dei componenti elettrici.
▶ Utilizzare panni morbidi per la pulizia con un detergente multiuso a pH neutro.
▶ All'interno del dispositivo, utilizzare solo detergenti e prodotti per la cura compatibili con i generi alimentari.

▶ **Svuotare l'apparecchio.**
▶ **Estrarre la spina di rete.**



▶ Pulire manualmente le **superfici esterne ed interne in plastica, nonché i componenti in dotazione,** con acqua tiepida e un po' di detergente.
▶ Strofinare **le pareti laterali verniciate** solo utilizzando un panno morbido e pulito. In caso di sporco ostinato, utilizzare acqua tiepida con detergente neutro.
▶ Strofinare le **superfici verniciate della porta** esclusivamente con un panno morbido e pulito. In caso di sporco ostinato, utilizzare un po' di acqua tiepida o un detergente neutro. In alternativa, si può usare un panno in microfibra.
▶ Pulire **l'apertura di scarico Fig. 8**: Rimuovere eventuali depositi con uno strumento ausiliario sottile, ad es. un bastoncino di ovatta.

Dopo la pulizia:
▶ Asciugare strofinando il dispositivo e i componenti della dotazione.
▶ Ricollegare e riaccendere il dispositivo.
▶ Attivare SuperFrost (vedere 5.6.4).
Quando la temperatura è sufficientemente bassa:
▶ Reintrodurre gli alimenti.

6.3 Servizio clienti

Fig. 12
Controllare per prima cosa se potete risolvere da soli il problema. (vedere sezione Guasti). In caso contrario, rivolgersi al servizio clienti. Gli indirizzi sono riportati nell'elenco dei centri di assistenza clienti in allegato.

AVVERTIMENTO
Pericolo di lesioni in caso di riparazione non professionale!
▶ Le riparazioni e gli interventi sul dispositivo e sulla linea di allacciamento alla rete non espressamente citati (vedere Manutenzione) devono essere affidati al servizio clienti.

▶ Rilevare la denominazione del dispositivo Fig. 12 (1), il N° di servizio Fig. 12 (2) e il N° di serie Fig. 12 (3) dalla targhetta identificativa. La targhetta identificativa si trova sul lato interno sinistro dell'apparecchio.
▶ Informare il servizio clienti, comunicando errore, denominazione del dispositivo Fig. 12 (1), N° di servizio Fig. 12 (2) e N° di serie Fig. 12 (3).
▷ Questi dati consentono un servizio rapido ed efficiente.
▶ Lasciare chiuso il dispositivo fino all'arrivo del servizio clienti.
▷ Gli alimenti rimangono freddi più a lungo.
▶ Estrarre la spina (per fare ciò, non tirare il cavo di collegamento) oppure disinserire il fusibile.

7 Guasti

Il Suo apparecchio è stato costruito e prodotto in modo da garantire sicurezza di funzionamento e lunga durata. Se durante il funzionamento dovesse tuttavia verificarsi qualche guasto, si prega di controllare se il guasto non sia dovuto ad un uso errato. In questo caso infatti le spese per il servizio di assistenza Le verranno addebitate, anche se l'apparecchio si trova ancora in garanzia.

Rumori normali nel dispositivo:

Rumori di funzionamento dei compressioni con regolazione del numero di giri.
Un gorgoglio e un fruscio del refrigerante che scorre nel circuito di raffreddamento.
Un leggero rumore di scatto quando l'unità refrigerante (il motore) si accende o spegne automaticamente.
Breve ronzio con leggero aumento di volume:
- se si attiva il motore con il dispositivo SuperFrost inserito, dopo l'introduzione di alimenti freschi, oppure dopo aver tenuto aperto a lungo lo sportello, la potenza refrigerante aumenta automaticamente.
- Elevata temperatura ambientale (ved. 1.2)

Ronzio basso - Rumori di scorrimento dell'aria del ventilatore.
Il compressore funziona a lungo:
- In caso di richiesta di freddo ridotta, si attiva a basso numero di giri per risparmiare energia.
- SuperFrost è attivo.

Superfici esterne calde. Il calore del circuito refrigerante viene utilizzato per evitare la condensa di acqua.

Guasti che potete risolvere da soli:

Il dispositivo non funziona:
- L'apparecchio non è acceso.
▶ Inserire correttamente la spina nella presa, controllare il fusibile

Rumori di vibrazioni se l'apparecchio non è stato posizionato saldamente sul pavimento.
u Regolare l'apparecchio sui piedi di regolazione.
La temperatura non è sufficientemente bassa:
- La porta non è chiusa correttamente.
▶ Chiudere la porta del dispositivo.
- Circolazione dell'aria insufficiente.
▶ Liberare e pulire la griglia di ventilazione.
- Temperatura ambientale elevata
▶ vedere 1.2.
- Quantità eccessiva di alimenti freschi con SuperFrost non inserito.
▶ vedere 5.6.4.
- Il dispositivo è stato aperto troppo spesso o troppo a lungo.
▶ Attendere fino a quando non si reimposta automaticamente la temperatura richiesta. Se ciò non avviene, rivolgersi al servizio clienti (ved. Manutenzione).
- Temperatura regolata in modo errato.
▶ Impostare una temperatura inferiore e controllare dopo 24 ore.
- Dispositivo troppo vicino ad una sorgente di calore.
▶ Modificare la posizione del dispositivo o della sorgente di calore.

L'illuminazione interna non si accende.
- L'apparecchio non è acceso.
▶ Accendere l'apparecchio.
- La porta è rimasta aperta per più di 15 min.
▶ L'illuminazione interna si disattiva automaticamente con la porta aperta dopo ca. 15 min.

Formazione di ghiaccio o condensa.
- La guarnizione della porta può essere scivolata fuori dalla scanalatura.
▶ Controllare la guarnizione della porta.

Qualora si presentino i seguenti problemi, rivolgersi al servizio clienti:

- La guarnizione della porta è difettosa o deve essere sostituita per altri motivi. Guarnizione della porta sostituibile.
- Sull'indicatore di temperatura è visualizzato DEMO.
- Illuminazione a LED difettosa o copertura danneggiata.

AVVERTIMENTI:
Pericolo di lesioni dovuto a scarica elettrica!
Sotto alla copertura sono presenti componenti conduttori di corrente.
• Affidare la sostituzione o la riparazione dell'illuminazione

* in funzione del modello e delle dotazioni

a LED solo al servizio clienti o a personale specializzato appositamente formato.

Pericolo di lesioni dovute alla luce a LED!
L'intensità luminosa dell'illuminazione a LED corrisponde alla classe laser 1/1M.
Se la copertura non funziona:

- non guardare direttamente la luce da vicino utilizzando lenti ottiche. In caso contrario, gli occhi possono ferirsi.

8 Disattivazione

8.1 Spegnimento dell'apparecchio

Nota

▶ Per spegnere l'intero apparecchio, è sufficiente spegnere il vano congelatore. In tal modo si spegne automaticamente anche il vano frigorifero.

8.1.1 Spegnimento del vano congelatore

▶ Premere il tasto ON/OFF Fig. 11 (9) del vano congelatore per almeno 3 secondi.
▷ Gli indicatori di temperatura sono spenti. L'apparecchio completo è spento.

8.1.2 Spegnimento del vano frigorifero

▶ Premere il tasto ON/OFF Fig. 11 (1) del vano frigorifero per almeno 3 secondi.
▷ L'illuminazione interna è spenta.
▷ L'indicatore di temperatura del vano frigorifero è spento.

Nota

▶ Se si desidera spegnere solo il vano frigorifero, ad esempio per i periodi di vacanza, controllare sempre che l'indicatore di temperatura del vano congelatore sia acceso.

8.2 Disattivazione

▶ Svuotare l'apparecchio.
▶ Spegnere l'apparecchio (vedere la sezione Disattivazione).



▶ Staccare la spina.
▶ Pulire il dispositivo (vedere 6.2).
▶ Lasciare aperta la porta per fare fuoriuscire i cattivi odori.

9 Smaltimento dell'apparecchio



L'apparecchio contiene ancora materiali utili ed è un rifiuto residenziale non differenziato da smaltire separatamente. Lo smaltimento degli apparecchi fuori uso deve avvenire correttamente e a regola d'arte, conformemente alle prescrizioni e alla legislazioni locali.
Non danneggiare l'apparecchio fuori servizio sul circuito refrigerante durante il trasporto all'esterno, in quanto il refrigerante contenuto (indicazioni sulla targhetta identificativa) e l'olio possono fuoriuscire in modo incontrollato.

▶ Rendere inutilizzabile l'apparecchio.
▶ Estrarre la spina di rete.
▶ Scollegare il cavo di collegamento

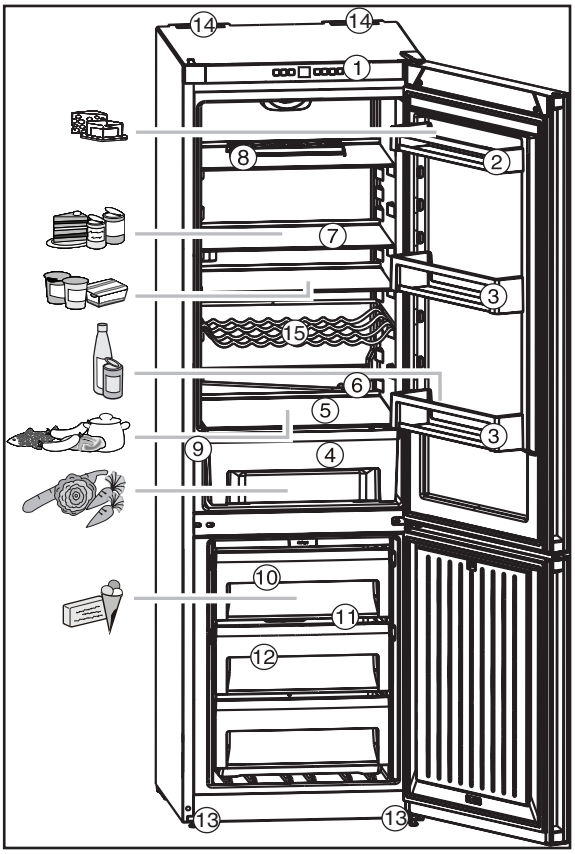

Fig. 1

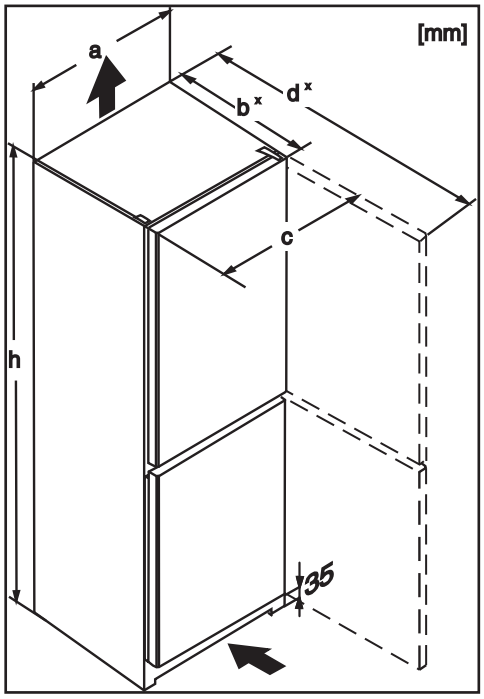

Fig. 2

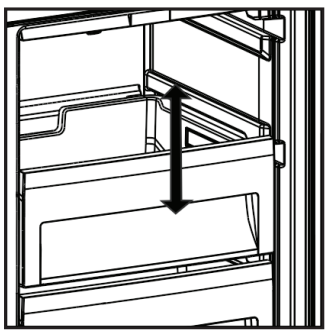

Fig. 3

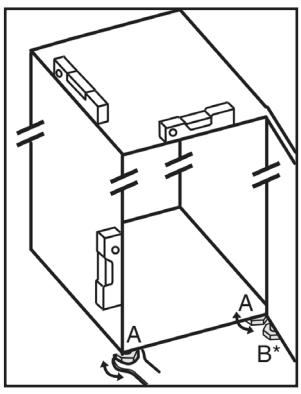

Fig. 4

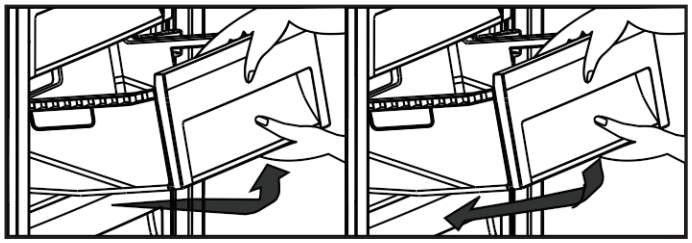

Fig. 5

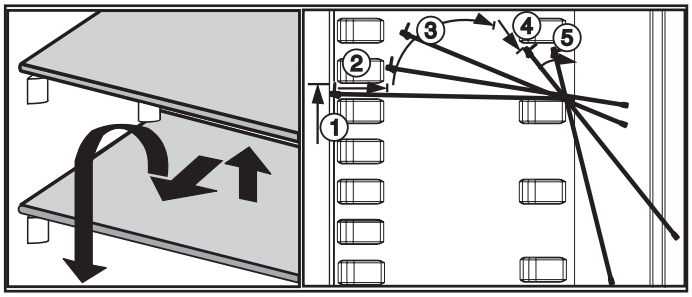

Fig. 6

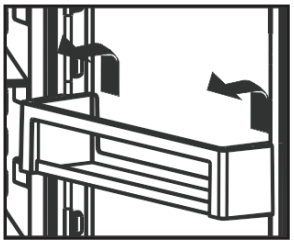

Fig. 7

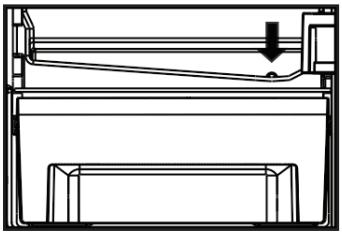

Fig. 8

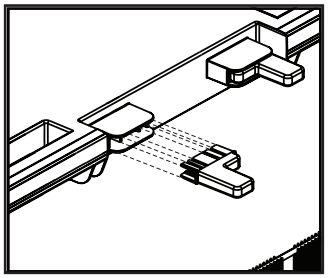

Fig. 9

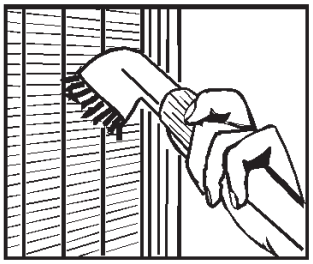

Fig. 10

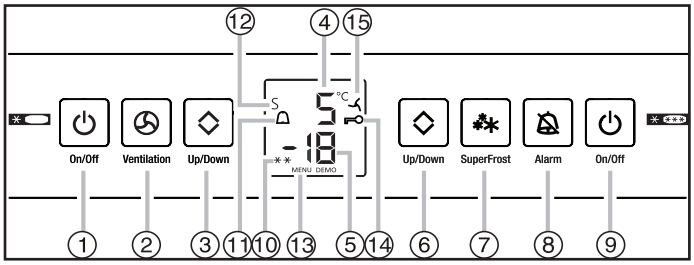

Fig. 11

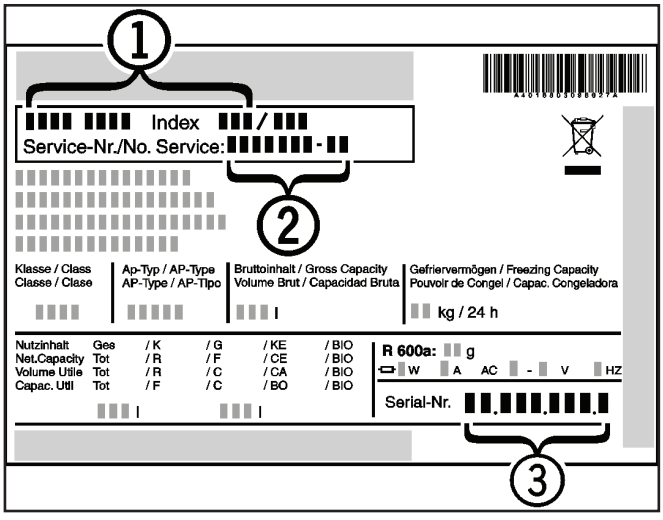

Fig. 12