Stand fan
User Manual

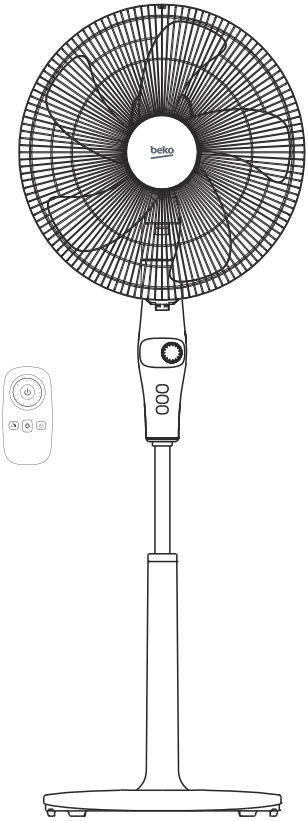

EFS7000W

EN

beko

Please read this user manual first!

Dear Customer,

Thank you for preferring a Beko product. We hope that you get the best results from your product which has been manufactured with high quality and state-of-the-art technology. Therefore, please read this entire user manual and all other accompanying documents carefully before using the product and keep it as a reference for future use. If you handover the product to someone else, give the user manual as well. Follow all warnings and information in the user manual.

Meanings of the symbols

Following symbols are used in the various section of this manual:

	Important information or useful hints about usage.
	Warning for hazardous situations with regard to life and property.
	Warning to actions that must never perform.
	Warning for electric shock.
	Warning for danger of fire.
	Warning for hot surfaces.



This product has been produced in environmentally friendly, modern facilities

Complies with the WEEE Regulation.



CONTENTS

1 Safety instructions 4

2 Installation instructions 6

2.1 Name of components 6

3 Instructions for use 8

3.1 Instructions for key of remote controller 8
3.2 Instructions for display of body 9
3.3 Instructions for operation of body 9

4 Other 10

4.1 Maintenance instruction 10
4.2 Cleaning 10
4.3 Technical data 10

5 Disposal 11

1 Safety instructions

Warning

Read rules for safe operation and instructions carefully.

- If the supply cord is damaged, it must be replaced by manufacturer or its service agent or a similarly qualified person in order to avoid a hazard.
- Indoor use only.
- To protect against the risk of electrical shock, do not immerse the unit, cord or plug in water or other liquid.
- This appliance can be used by children aged from 8 years and above and persons with reduced physical, sensory or mental capabilities or lack of experience and knowledge if they have been given supervision or instruction concerning use of the appliance in a safe way and understand the hazards involved. Children shall not play with the appliance. Cleaning and user maintenance shall not be made by children without supervision.
- When the appliance is not in use and before cleaning, unplug the appliance from the outlet.
- When the fan was assembled, the rotor blade guard shall not be taken off anymore.
- Correct disposal of this product
-  This marking indicates that this product should not be disposed with other household wastes throughout the EU. To prevent possible harm to the environment or human health from uncontrolled waste disposal, recycle it responsibly to promote the sustainable reuse of material resources. To return your used device,

please use the return and collection systems or contact the retailer where the product was purchased. They can take this product for environmental safe recycling.

Rules for safe operation

- Never insert fingers, pencils, or any other object through the grille when fan is running.
- Disconnect fan when moving from one location to another.
- Be sure fan is on a stable surface when operating to avoid overturning.
- Do not use fan in window, rain may create electrical hazard.
- Household use only.

2 Installation instructions

2.1 Name of components

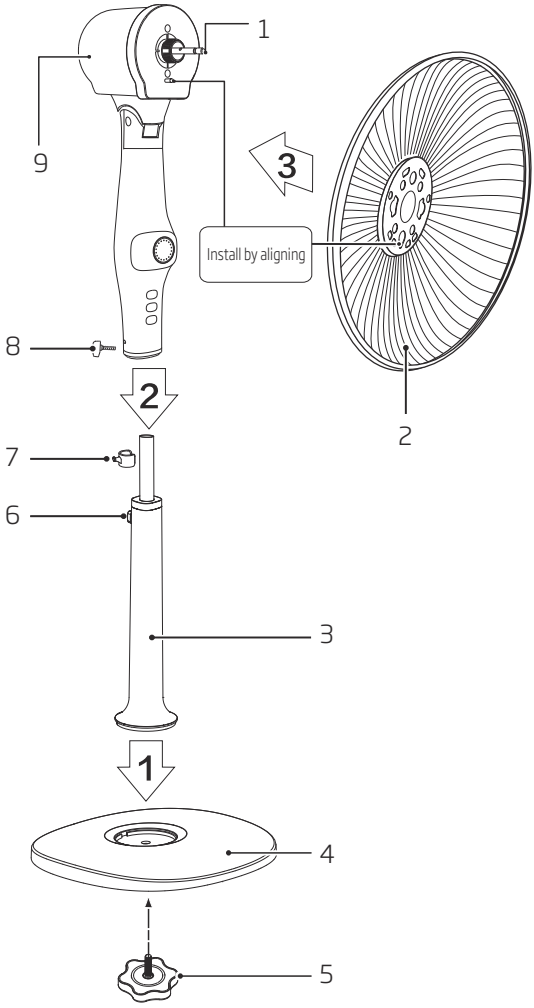

Base installation

Align the column with the groove on the base and fixate them using the base nut.

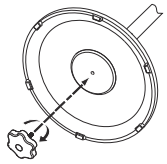

1. Motor shaft
2. Rear grill
3. Pole
4. Base
5. Base nut
6. Tighten knob
7. Remote control hook
8. Tighten knob
9. Motor

Considerate hint:

Remove parts from the component before performing installation.

2 Installation instructions

Front and rear guard installation

Align catch of the front guard with the illustrated position of the rear guard.

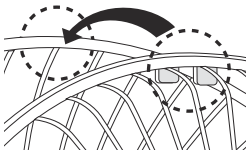

Press guards sequentially with both hands.

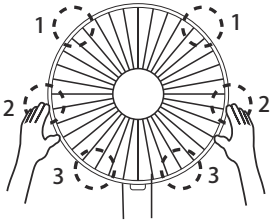

Self-catch installation.

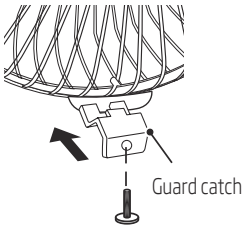

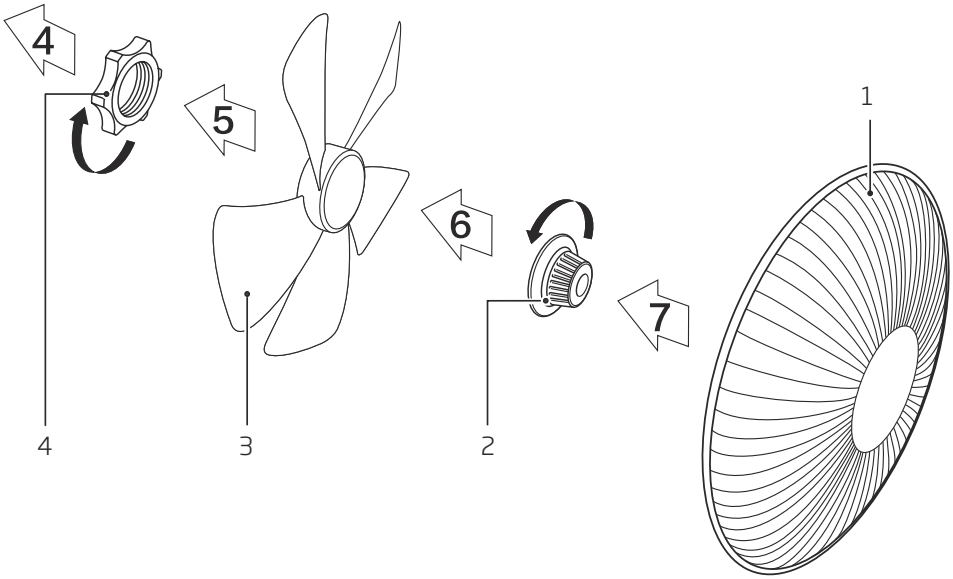

1. Front grill
2. Lock nut of blade
   - Lock nut of blade anticlockwise, and then install the front fan cover.
3. Blade
   - Pull the blade to rotate after installing, so as to ensure that the blade can be normally rotated.
4. Lock nut of grill
   - Screw the lock nut of grill clockwise, and in the meantime, fix the rear grill.

3 Instructions for use

3.1 Instructions for key of remote controller

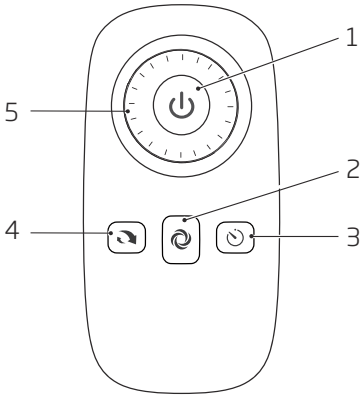

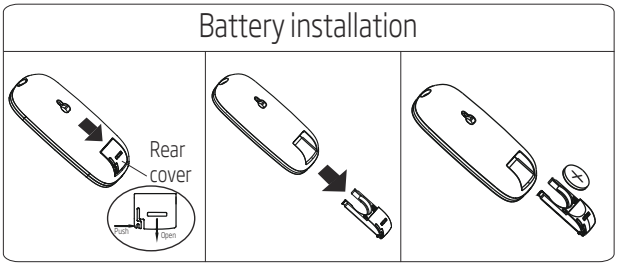

1. On/Off
2. Mode
3. PRO/timer
4. OSC
5. Drive plate

Considerate hint:

1. Install the battery with positive side facing up.
2. Effective Range of Remote Control: within 5 m distance and 30-degree deflection in front of Product.

3 Instructions for use

3.2 Instructions for display of body

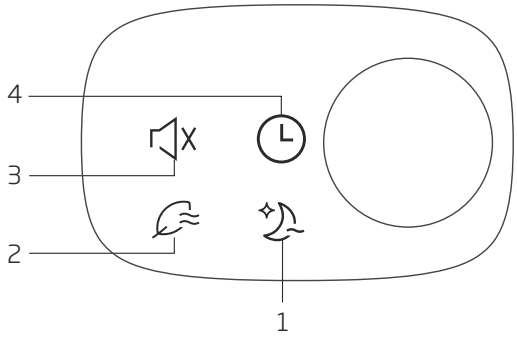

1. Sleep wind display
2. Natural wind display
3. Silent display
4. PRO/timer display

3.3 Instructions for operation of body

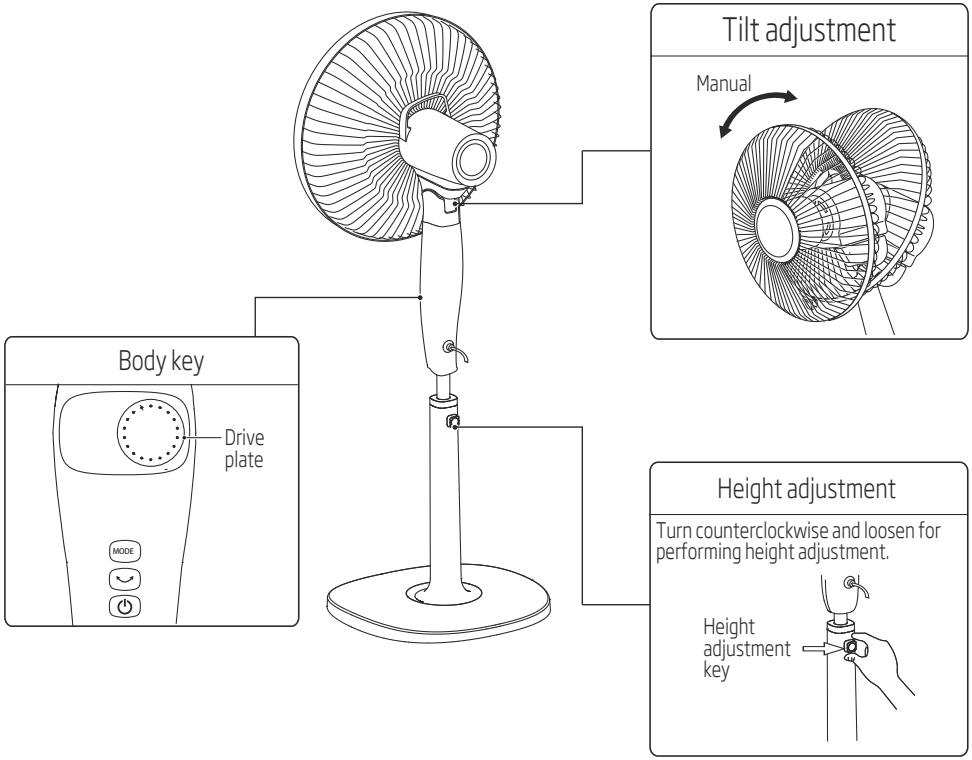

4 Other

4.1 Maintenance instruction

The fan requires little maintenance. Do not try to fix it by yourself. Refer it to qualified service personnel if service is needed.

1. Before cleaning and assembling, fan must be unplugged.
2. To ensure adequate air circulation to the motor, keep vents at the rear of the motor free of dust. Do not disassemble the fan to remove dust.
3. Please wipe the exterior parts with a soft cloth soaking a mild detergent.
4. Do not use any abrasive detergent or solvents to avoid scratching the surface. Do not use any of the following as a cleaner: gasoline, thinner.
5. Do not allow water or any other liquid into the motor housing or interior parts.

4.2 Cleaning

1. Be sure to unplug from the electrical supply source before cleaning.
2. Plastic parts should be cleaned with a soft cloth moisten with mild soap. Thoroughly remove soap film with dry cloth.

4.3 Technical data

Power supply: 220V-240V, 50Hz

Technical and design modifications reserved.

5 Disposal

Note: Do not dispose of electrical appliances as unsorted municipal waste, use separate collection facilities. Contact your local government for information regarding the collection systems available. If electrical appliances are disposed of in landfills or dumps, hazardous substances can leak into the groundwater and get into the food chain, damaging your health and well-being.



Information			
Description	Symbol	Value	Unit
Maximum fan flow rate	F	45	m^3/min
Fan power input	P	50	W
Service value	SV	0.90	(m^3/min)/W
Standby power consumption	P_{SB}	0.5	W
Fan sound power level	L_{WA}	65	dB(A)
Maximum air velocity	C	2.50	meters/sec
Measurement standard for service value	IEC 60879: 1986+ (corr. 1992)		
Contact details for obtaining more information	Arcelik: Arcelik A.S. Sutluce, Karaagac Cd. 2, 34445 Beyoglu Istanbul Turkey		

Ventilateur sur pied

Manuel de l'utilisateur

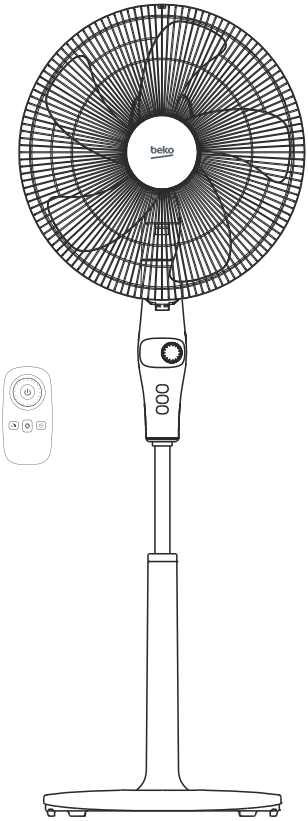

EFS7000W

FR

beko

Veuillez lire attentivement ce manuel de l'utilisateur au préalable !

Cher client,

Nous vous remercions d'avoir choisi un produit Beko. Nous espérons que notre produit, fabriqué avec une technologie de qualité supérieure et de dernière génération, satisfera vos attentes. Par conséquent, veuillez lire attentivement ce manuel ainsi que tous les autres documents y afférents avant l'utilisation du produit. Veuillez également conserver ce manuel pour une consultation ultérieure. Si vous remettez le produit à un autre utilisateur, donnez-le-lui avec le manuel de l'utilisateur. Veuillez respecter tous les avertissements et les instructions contenus dans ce manuel de l'utilisateur.

Signification des symboles

Les symboles de sécurité ci-après sont utilisés dans ce manuel :

	Indique des informations importantes ou des conseils utiles relatifs à l'utilisation du produit.
	Indique un danger qui pourrait entraîner des blessures, la mort ou des dégâts matériels.
	Avertissement relatif aux actions à ne jamais effectuer.
	Danger d'électrocution.
	Risque d'incendie.
	Attention ! Surfaces chaudes !



Ce produit a été fabriqué dans le respect de l'environnement et dans des installations modernes.

Ce produit est conforme à la réglementation DEEE (Déchets d'équipements électriques et électroniques) en vigueur.

CE

Tables des matières

1 Consignes de sécurité 4

2 Instructions d'installation 6

2.1 Noms des composants 6

3 Instructions d'utilisation 8

3.1 Instructions relatives aux touches de la télécommande 8
3.2 Instructions relatives à l'affichage sur le ventilateur 9
3.3 Instructions relatives au fonctionnement du rafraîchisseur d'air 9

4 Autres instructions 10

4.1 Consignes d'entretien 10
4.2 Nettoyage 10
4.3 Données techniques 10

5 Mise au rebut 11

1 Consignes de sécurité

Avertissement

Veuillez lire attentivement les instructions et consignes de sécurité.

- Si le cordon d'alimentation est endommagé, il doit être remplacé par le constructeur, une personne mandatée pour faire le SAV ou toute autre personne qualifiée afin d'éviter toute mise en danger.
- Ce produit est conçu pour un usage en intérieur uniquement.
- Ne jamais immerger l'unité, le cordon ou la fiche dans de l'eau ni dans tout autre liquide afin d'éviter tout risque d'électrocution.
- Cet appareil peut être utilisé par des enfants âgés de 8 ans au moins ainsi que par des personnes ayant des capacités physiques, sensorielles ou mentales restreintes ou manquant de connaissances ou d'expérience si celles-ci sont surveillées ou ont été informées quant à l'utilisation sûre de l'appareil et des risques existants. Les enfants ne doivent pas jouer avec l'appareil. Le nettoyage et l'entretien ne doivent pas être effectués par des enfants laissés sans surveillance.
- Débranchez l'appareil de la prise électrique lorsque vous ne l'utilisez pas ou avant de le nettoyer.
- Une fois le ventilateur monté, la grille de protection de l'hélice ne doit plus être enlevée.
- Mise au rebut adéquate de cet appareil.
-  Ce symbole indique que ce produit ne doit pas être jeté avec les déchets ménagers, et ce dans toute l'Union européenne. Afin de prévenir tout danger pour l'environnement ou la santé humaine provenant d'une élimination incontrôlée des déchets, recyclez cet

appareil de façon responsable afin de promouvoir la réutilisation durable des ressources matérielles. Pour rendre votre appareil usagé, veuillez utiliser les systèmes de collecte et de récupération ou contactez le détaillant chez qui le produit a été acheté. Le magasin peut reprendre votre produit en vue de son recyclage en toute sécurité.

Consignes de sécurité

- Ne tentez jamais d'introduire vos doigts, un crayon ou tout autre objet à travers la grille lorsque le ventilateur est en marche.
- Débranchez le ventilateur lorsque vous le déplacez d'un endroit à un autre.
- Assurez-vous que le ventilateur est placé sur une surface stable lorsqu'il est en marche, afin d'éviter qu'il ne se renverse.
- Ne mettez pas le ventilateur en marche à proximité d'une fenêtre car la pluie pourrait générer un danger électrique en s'infiltrant dans l'appareil.
- Cet appareil est uniquement conçu pour un usage domestique.

2 Instructions d'installation

2.1 Noms des composants

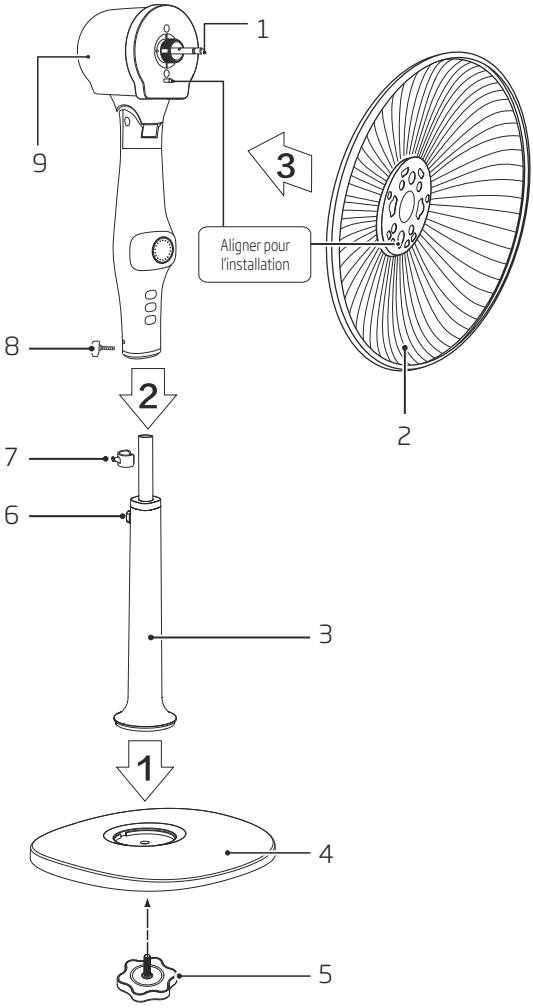

Installation du socle

Positionner le pied dans l'orifice du socle, puis les fixer ensemble à l'aide de l'écrou du socle.

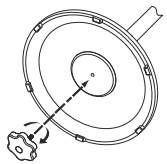

1. Axe du moteur
2. Grille arrière
3. Pied
4. Socle
5. Écrou du socle
6. Molette de serrage
7. Crochet pour la télécommande
8. Molette de serrage
9. Moteur

Remarque bienveillante :

Retirez les pièces de l'élément avant de commencer l'installation.

2 Instructions d'installation

Installation des grilles de protection avant et arrière

Illustration de l'alignement de l'ergot de la grille avant avec la grille arrière.

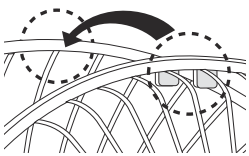

Appuyer avec les mains sur la grille de protection en respectant l'ordre indiqué.

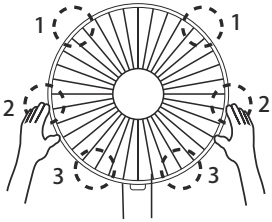

Installation à fixation auto-déformante.

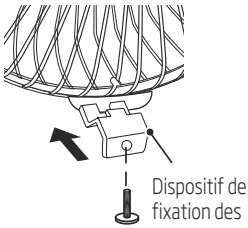

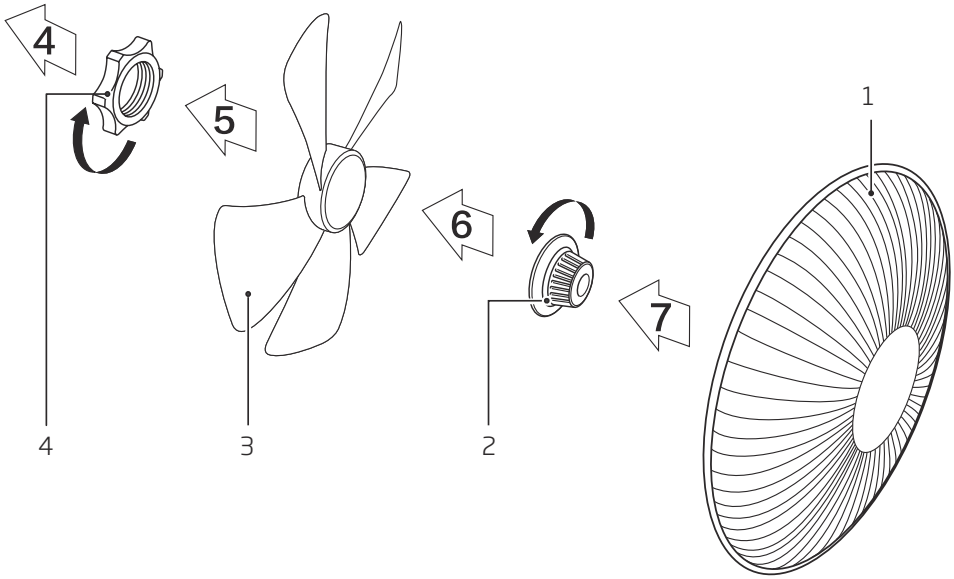

1. Grille avant
2. Écrou de blocage de l'hélice
   - Serrez l'écrou de l'hélice dans le sens inverse des aiguilles d'une montre, puis installez la grille avant du ventilateur.
3. Hélice
   - Après avoir installé l'hélice, faites-la tourner afin de vous assurer qu'elle ne se bloque pas.
4. Écrou de blocage de la grille
   - Vissez l'écrou de blocage de la grille dans le sens des aiguilles d'une montre tout en fixant la grille arrière.

3 Instructions d'utilisation

3.1 Instructions relatives aux touches de la télécommande

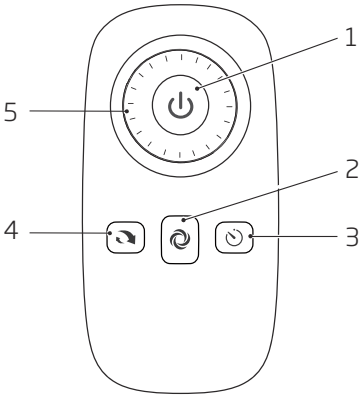

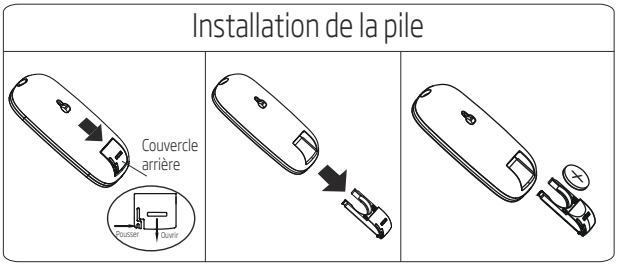

1. Touche Marche/Arrêt
2. Touche Mode
3. Touche Programmation/Minuterie
4. Touche Oscillation
5. Molette de réglage

Remarque bienveillante :

1. Installez la pile en veillant à orienter le côté positif vers le haut.
2. Portée effective de la télécommande : jusqu'à 5 m de distance, dans un angle de 30 degrés en faisant face au ventilateur.

3 Instructions d'utilisation

3.2 Instructions relatives à l'affichage sur le ventilateur

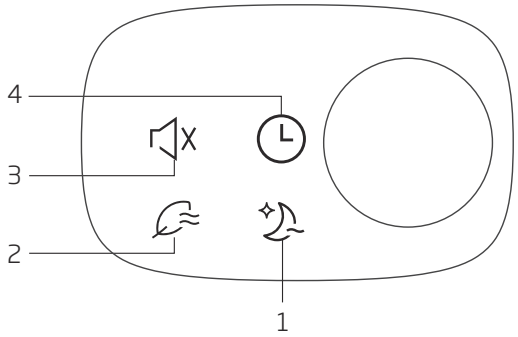

1. Voyant du souffle nocturne
2. Voyant du souffle naturel
3. Voyant du mode silencieux
4. Voyant de la programmation/Minuterie

3.3 Instructions relatives au fonctionnement du rafraîchisseur d'air

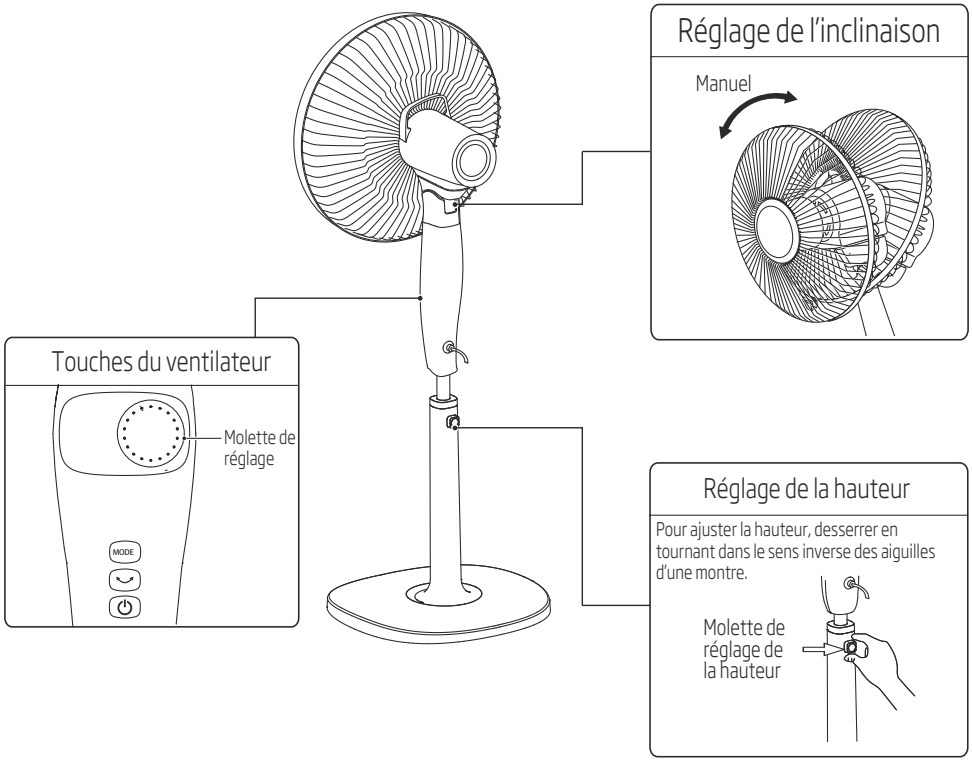

4 Autres instructions

4.1 Consignes d'entretien

Ce ventilateur exige peu d'entretien. N'essayez pas de le réparer par vous-même. Si une réparation est nécessaire, veuillez contacter un technicien qualifié.

1. Débranchez le ventilateur avant son nettoyage et/ou son montage.
2. Empêchez la poussière de s'accumuler à l'arrière de l'appareil, afin de garantir une bonne circulation de l'air vers le moteur. Ne démontez pas le ventilateur pour ôter la poussière.
3. Veuillez essuyer les parties extérieures à l'aide d'un chiffon non pelucheux imprégné de détergent doux.
4. N'utilisez aucun solvant ni détergent abrasif car ils pourraient rayer la surface de l'appareil. N'utilisez aucun des produits suivants pour nettoyer l'appareil : essence, dissolvant.
5. Ne laissez pas de l'eau ou tout autre liquide s'infiltrer dans le boîtier du moteur ou mouiller les composants intérieurs.

4.2 Nettoyage

1. Avant de le nettoyer, assurez-vous que l'appareil est bien débranché de sa source d'alimentation électrique.
2. Les composants en plastique doivent être nettoyés à l'aide d'un chiffon non pelucheux imprégné de savon doux. Retirez soigneusement tous les résidus de savon à l'aide d'un chiffon sec.

4.3 Données techniques

Alimentation électrique : de 220V à 240V environ, 50Hz

Sous réserve de modifications techniques ou d'aspect extérieur du produit.

5 Mise au rebut

Remarque : Ne jetez pas les appareils électriques avec les déchets ménagers non triés. Déposez-les dans des infrastructures dédiées à la collecte sélective. Contactez votre administration locale pour obtenir des renseignements concernant les systèmes de collecte disponibles. Lorsque des appareils électriques sont jetés dans des décharges, des substances dangereuses peuvent s'infiltrer jusqu'aux eaux souterraines et contaminer la chaîne alimentaire, constituant ainsi un risque pour votre santé et votre bien-être.



D'information			
Description	Symbole	Valeur	Unité
Débit d'air maximal du ventilateur	F	45	m^3/min
Puissance absorbée par le ventilateur	P	50	W
Valeur de service	SV	0.90	(m^3/min)/W
Consommation électrique en mode Veille	P_V	0.5	W
Niveau de puissance acoustique du ventilateur	L_{WA}	65	dB(A)
Vitesse maximale de l'air	C	2.50	mètres/sec
Norme de mesure de la valeur de service	IEC 60879 : 1986+ (corr. 1992)		
Coordonnées de contact pour tout complément d'information	Arcelik : Arcelik A.S. Sütlüce, Karaağaç Cd. N° 2, 34445 Beyoğlu, Istanbul, Turquie		

Ventilatore a piantana

Manuale dell'utente

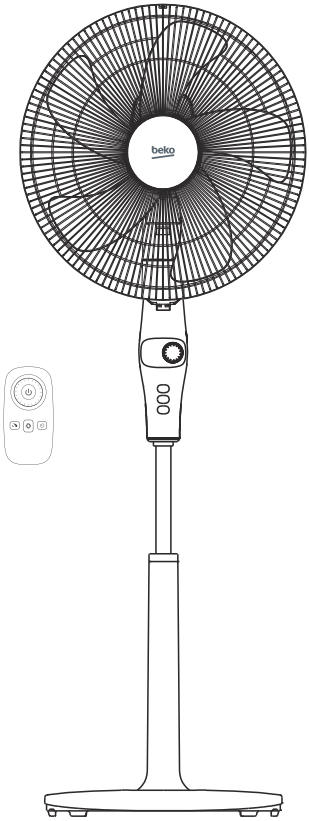

EFS7000W

IT

beko

Leggere prima il presente manuale.

Gentile Cliente,

grazie per aver scelto un prodotto Beko. Ci auguriamo che lei ottenga i migliori risultati dal suo prodotto, realizzato secondo elevati standard di qualità e con una tecnologia all'avanguardia. Pertanto, prima di utilizzare il prodotto, legga attentamente tutto il manuale e tutti i documenti di accompagnamento e li conservi per riferimento futuro. Se cede il prodotto a qualcun altro, gli fornisca anche il manuale dell'utente. Segua tutte le avvertenze e le informazioni riportate nel manuale dell'utente.

Significato dei simboli

I seguenti simboli sono utilizzati in diverse sezioni di questo manuale:

	Informazioni importanti o suggerimenti pratici sull'utilizzo.
	Avvertenza per situazioni di pericolo relative a vita e proprietà.
	Prestare attenzione alle operazioni da non eseguire.
	Pericolo di scosse elettriche.
	Pericolo di incendio.
	Attenzione alle superfici calde.



Il presente prodotto è stato realizzato in strutture ecosostenibili e moderne

Conforme alla Direttiva RAEE.

CE

SOMMARIO

1 Istruzioni per la sicurezza 4

2 Istruzioni per l'installazione 6

2.1 Nome dei componenti 6

3 Istruzioni per l'uso 8

3.1 Istruzioni per il telecomando 8
3.2 Istruzioni per la visualizzazione del ventilatore 9
3.3 Istruzioni per il funzionamento del ventilatore 9

4 Istruzioni supplementari 10

4.1 Istruzioni per la manutenzione 10
4.2 Pulizia 10
4.3 Dati tecnici 10

5 Smaltimento 11

1 Istruzioni per la sicurezza

Attenzione

Leggere attentamente le regole e le istruzioni per il funzionamento sicuro.

- Se il cavo di alimentazione è danneggiato, deve essere sostituito dal produttore, dal servizio di assistenza o da personale qualificato al fine di evitare rischi.
- Solo per uso in interni.
- Per proteggersi dal rischio di scosse elettriche, non immergere l'unità, il cavo o la spina in acqua o altri liquidi.
- Questo elettrodomestico può essere utilizzato dai bambini dagli 8 anni in su e dalle persone con capacità fisiche, sensoriali o mentali ridotte, anche in caso di mancata esperienza o conoscenza, solo se controllati e istruiti all'uso sicuro dell'elettrodomestico e informati sui possibili rischi. Non consentire ai bambini di giocare con l'apparecchio. La pulizia e la manutenzione non devono essere effettuate dai bambini senza sorveglianza.
- Quando l'apparecchio non è in uso e prima della pulizia, scollegarlo dalla presa di corrente.
- Una volta montato il ventilatore, la protezione della ventola del rotore non deve essere più smontata.
- Smaltimento corretto del prodotto
-  Questo simbolo indica che questo prodotto non deve essere smaltito con i rifiuti domestici nell'UE. Per evitare possibili danni all'ambiente o alla salute derivanti da smaltimento abusivo di rifiuti, riciclare il dispositivo in maniera responsabile per

promuovere un riutilizzo sostenibile delle risorse. Per restituire il dispositivo usato, utilizzare i sistemi di raccolta e recupero o rivolgersi al rivenditore dove è stato acquistato il prodotto. In questo modo è possibile effettuarne il riciclaggio sicuro nel rispetto dell'ambiente.

Regole per il funzionamento sicuro

- Non inserire mai dita, matite o altri oggetti attraverso la griglia mentre la ventola è in movimento.
- Scollegare il ventilatore quando lo si sposta da un luogo a un altro.
- Durante il funzionamento, accertarsi che il ventilatore sia posizionato su una superficie stabile per evitare che si ribalti.
- Non utilizzare il ventilatore nei pressi di una finestra aperta, le intemperie potrebbero provocare scosse elettriche.
- Solo per uso interno.

2 Istruzioni per l'installazione

2.1 Nome dei componenti

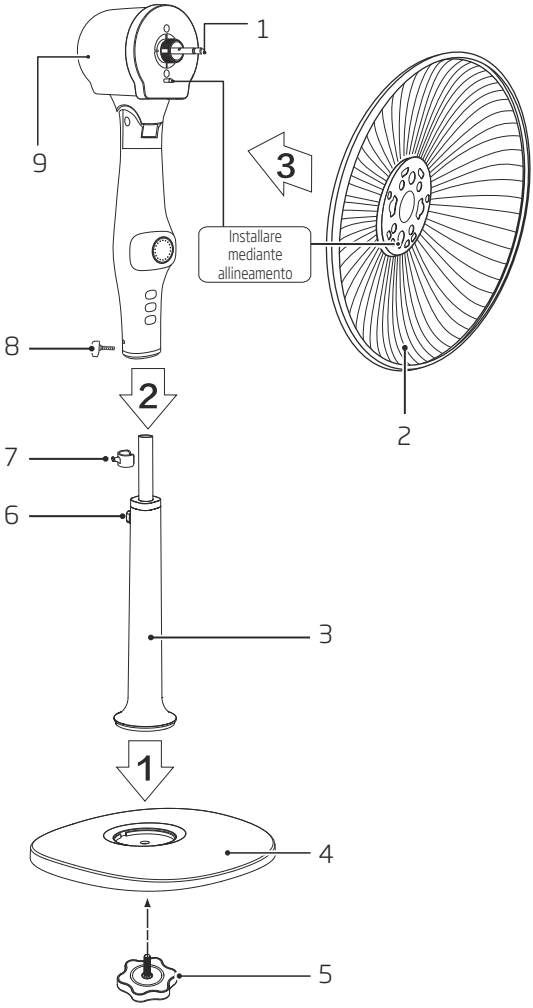

Installazione della base

Allineare la colonna alla scanalatura sulla base, quindi fissarle insieme utilizzando il dado della base.

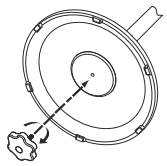

1. Albero motore
2. Griglia posteriore
3. Asta
4. Base
5. Dado della base
6. Stringere la manopola
7. Gancio del telecomando
8. Stringere la manopola
9. Motore

Suggerimenti:

Prima dell'installazione, rimuovere le parti dal componente.

2 Istruzioni per l'installazione

Installazione della protezione anteriore e posteriore

Allineare il fermo della protezione anteriore alla posizione della protezione posteriore illustrata.

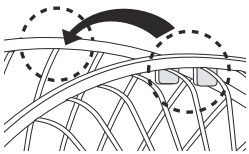

Premere le protezione in modo sequenziale con entrambe le mani.

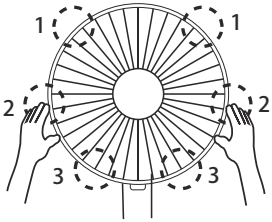

Installazione del fermo automatico.

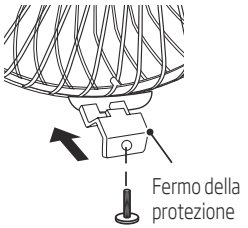

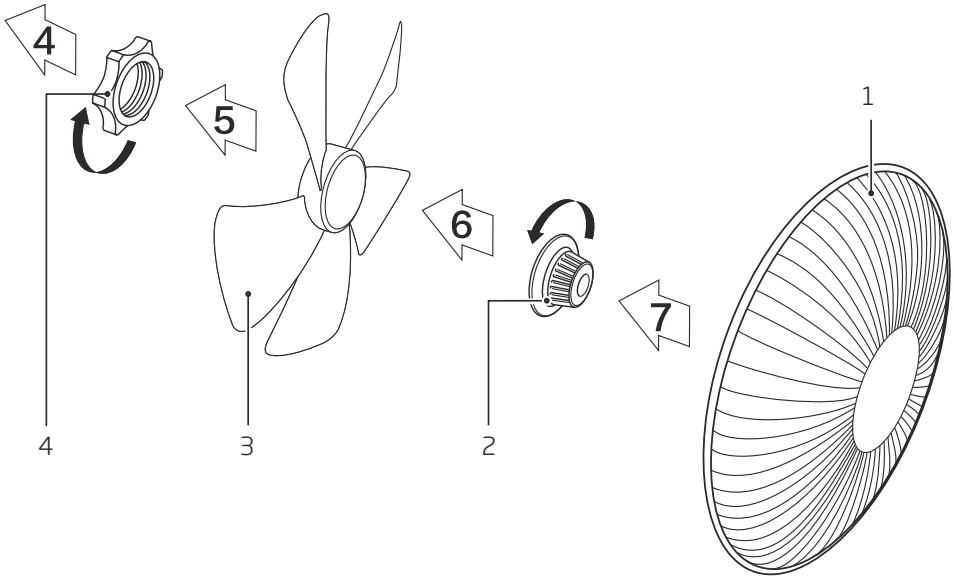

1. Griglia anteriore
2. Dado di serraggio della griglia
   - Avvitare in senso antiorario il dado di serraggio della ventola e quindi installare la copertura della ventola anteriore.
3. Pala
   - Far girare la ventola dopo l'installazione per verificare che sia in grado di ruotare normalmente.
4. Dado di serraggio della griglia
   - Avvitare il dado di serraggio della griglia in senso orario e contemporaneamente fissare la parte posteriore della griglia.

3 Istruzioni per l'uso

3.1 Istruzioni per il telecomando

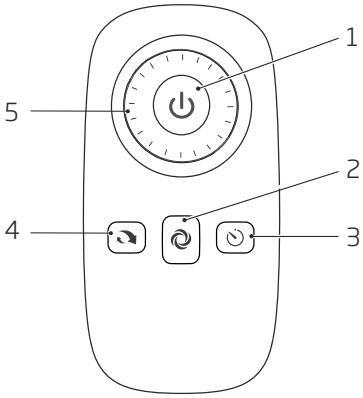



1. On/Off (Accensione/Spegnimento)
2. Mode (Modalità)
3. PRO/Timer
4. OSC
5. Ghiera

Suggerimenti:

1. Installare la batteria con il polo positivo rivolto verso l'alto.
2. Portata utile del telecomando: entro 5 m di distanza e una deviazione di 30° davanti al prodotto.

3 Istruzioni per l'uso

3.2 Istruzioni per la visualizzazione del ventilatore

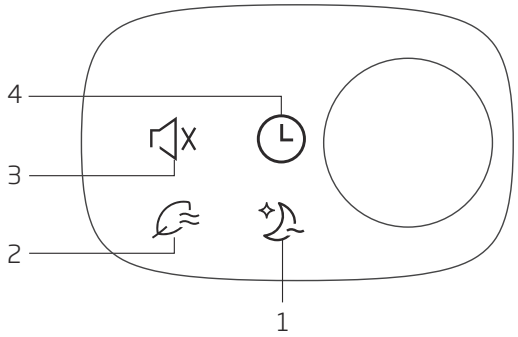

1. Visualizzazione flusso notturno
2. Visualizzazione flusso naturale
3. Visualizzazione silenzioso
4. Visualizzazione PRO/timer

3.3 Istruzioni per il funzionamento del ventilatore

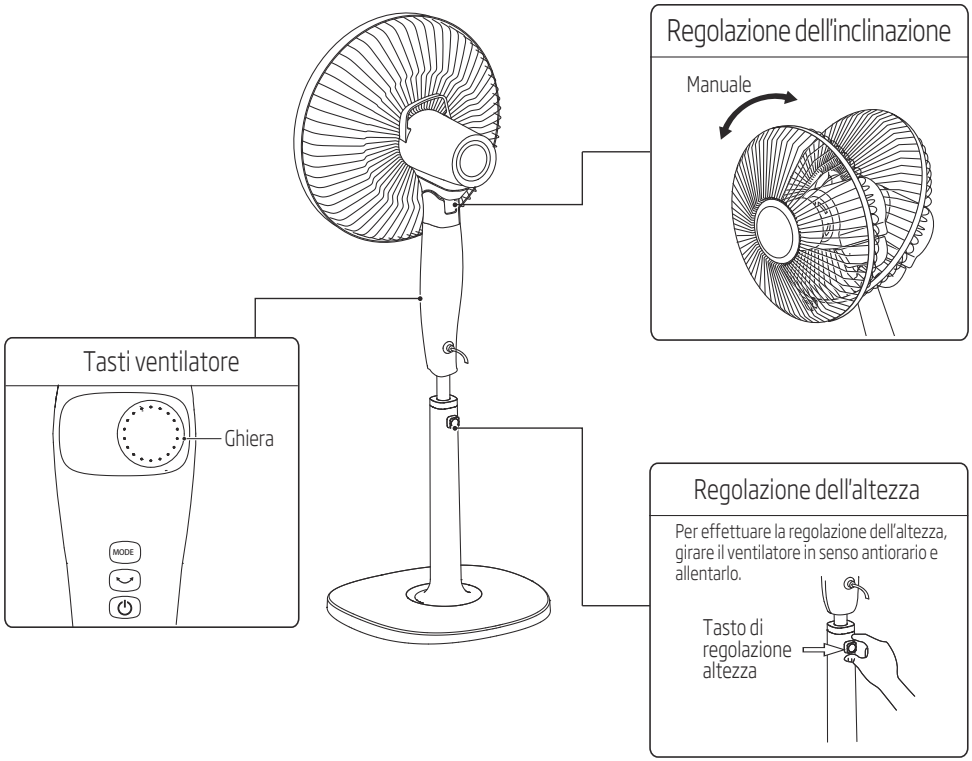

4 Istruzioni supplementari

4.1 Istruzioni per la manutenzione

Il ventilatore non richiede particolari attenzioni. Non tentare di riparare il ventilatore da soli. Rivolgersi a personale qualificato se occorre eseguire delle riparazioni.

1. Prima di eseguire pulizia e assemblaggio, il ventilatore deve essere scollegato dall'alimentazione.
2. Per garantire l'adeguata circolazione dell'aria nei pressi del motore, rimuovere la polvere dalle prese d'aria sul retro del motore. Non smontare il ventilatore per rimuovere la polvere.
3. Pulire le parti esterne con un panno morbido imbevuto di detergente delicato.
4. Non utilizzare detergenti o solventi abrasivi per evitare di graffiare la superficie. Non utilizzare benzina o solventi come detergenti.
5. Non lasciare che acqua o altri liquidi penetrino nell'alloggiamento del motore o nelle parti interne.

4.2 Pulizia

1. Accertarsi di scollegare l'alimentazione prima di eseguire la pulizia.
2. Le parti in plastica devono essere pulite con un panno inumidito con una soluzione di acqua e sapone delicato. Rimuovere accuratamente i residui di sapone con un panno asciutto.

4.3 Dati tecnici

Alimentazione: 220V-240 V, 50 Hz

Specifiche tecniche e design sono soggetti a modifiche senza preavviso.

5 Smaltimento

Nota: Non smaltire apparecchiature elettriche come rifiuti indifferenziati, ma servirsi di impianti per la raccolta appositi. Contattare l'ente territoriale preposto per informazioni concernenti i sistemi di raccolta disponibili. Se le apparecchiature elettriche sono smaltite in discariche, le sostanze pericolose possono penetrare nelle falde acquifere ed entrare nella catena alimentare, diventando un pericolo per la salute.



Informazioni			
Descrizione	Simbolo	Valore	Unità
Portata d'aria massima	F	45	m^3/min
Alimentazione ventilatore	P	50	W
Valore d'esercizio	SV	0.90	(m^3/min)/W
Consumo energetico in standby	P_{SB}	0.5	W
Livello di potenza sonora del ventilatore	L_{WA}	65	dB(A)
Velocità massima dell'aria	C	2.50	metri/sec
Norme di misurazione per il valore d'esercizio	IEC 60879: 1986+ (corr. 1992)		
Dettagli di contatto per ulteriori informazioni	Arcelik: Arcelik A.S. Sutluce, Karaagac Cd. 2, 34445 Beyoglu, Istanbul - Turchia		

Standventilator
Bedienungsanleitung

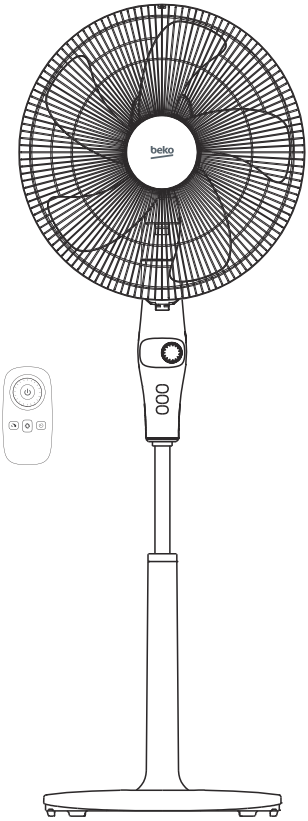

EFS7000W

DE

Lesen Sie zunächst diese Bedienungsanleitung durch!

Sehr geehrte Kunden und Kundinnen!

Vielen Dank, dass Sie sich für ein Produkt von Beko entschieden haben. Wir hoffen, dass Ihnen dieses Produkt optimalen Nutzen bringen wird. Dieses hochwertige Produkt wurde mit modernster Technologie hergestellt. Lesen Sie die gesamte Bedienungsanleitung und alle anderen Begleitdokumente sorgfältig durch, bevor Sie das Produkt verwenden, und heben Sie alle Dokumente gut auf. Falls Sie das Produkt an Dritte weitergeben, überreichen Sie auch diese Bedienungsanleitung. Beachten Sie alle Warnungen und Informationen in dieser Bedienungsanleitung.

Erläuterung der Symbole

Die folgenden Symbole finden Sie im Verlauf der Bedienungsanleitung:

	Wichtige Information oder nützliche Hinweise für den Gebrauch.
	Warnung vor Situationen, die eine Gefahr für Leben und Sacheigentum darstellen.
	Warnung bzgl. Handlungen, die durchgeführt werden müssen.
	Warnung vor Stromschlägen.
	Warnung vor Brandgefahren.
	Warnung vor heißen Oberflächen.



Dieses Produkt wurde in einer umweltgerechten, modernen Produktionsstätte hergestellt.

Entspricht der WEEE-Richtlinie.

CE

INHALTSVERZEICHNIS

1 Sicherheitshinweise 4

2 Installationsanleitungen 6

2.1 Teileübersicht....6

3 Gebrauchsanleitungen 8

3.1 Tasten auf der Fernbedienung....8
3.2 Anleitungen für das Display....9
3.3 Gebrauchsanleitungen für das Gerät....9

4 Andere Funktionen 10

4.1 Wartung....10
4.2 Reinigung....10
4.3 Technische Daten....10

5 Entsorgung 11

1 Sicherheitshinweise

Warnung

Lesen Sie die Hinweise für einen sicheren Gebrauch sowie alle Anleitungen sorgfältig durch.

- Ein beschädigtes Netzkabel muss vom Hersteller, dessen Kundendienst oder einer ähnlich qualifizierten Fachkraft ersetzt werden, um Gefahrensituationen zu vermeiden.
- Nur für den Innengebrauch.
- Um Stromschläge zu vermeiden, dürfen weder das Produkt noch das Kabel oder der Stecker in Wasser oder andere Flüssigkeiten eingetaucht werden.
- Dieses Gerät ist geeignet für den Gebrauch durch Kinder ab 8 Jahren und Personen mit eingeschränkten körperlichen, sensorischen oder geistigen Fähigkeiten, oder ohne Erfahrung und Wissen, sofern sie beaufsichtigt und über den sicheren Gebrauch des Geräts angeleitet werden und die damit einhergehenden Gefahren verstehen. Kinder dürfen nicht mit dem Gerät spielen. Reinigungsarbeiten und Benutzerwartungen dürfen von Kindern nur unter Aufsicht durchgeführt werden.
- Trennen Sie das Gerät während des Nichtgebrauchs und vor der Reinigung vom Netzstrom.
- Nach der Installation des Geräts darf die Abdeckung des Ventilatorflügels nicht mehr abgenommen werden.
- Ordnungsgemäße Entsorgung des Produkts
-  Diese Markierung weist darauf hin, dass das Produkt innerhalb der EU nicht über den Hausmüll entsorgt

werden darf. Um Umwelt- und Gesundheitsschäden durch unkontrollierte Müllentsorgung zu vermeiden, recyceln Sie verantwortungsbewusst, um die nachhaltige Wiederverwertung von Rohstoffen zu unterstützen. Geben Sie Ihr gebrauchtes Gerät an entsprechenden Sammelstellen ab oder wenden Sie sich an Ihren Händler, bei dem Sie das Produkt erworben haben. Dort kann das Produkt für das umweltgerechte Recycling entgegengenommen werden.

Anleitungen für den sicheren Gebrauch

- Stecken Sie während des Gebrauchs weder Finger noch Stifte oder andere Gegenstände durch die Schutzabdeckung.
- Trennen Sie den Ventilator vom Netzstrom, bevor Sie diesen an einen anderen Ort stellen.
- Stellen Sie den Ventilator während des Gebrauchs auf einen stabilen Untergrund, damit er nicht umkippen kann.
- Verwenden Sie das Gerät nicht in Fenstern; Regen kann Stromschläge verursachen.
- Nur für den Heimgebrauch.

2 Installationsanleitungen

2.1 Teileübersicht

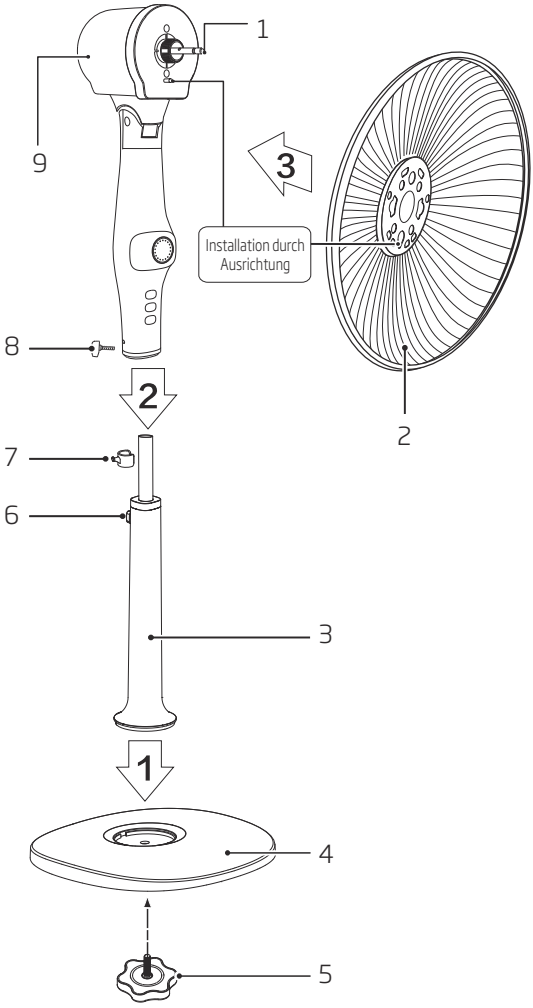

Installation des Sockels

Richten Sie die Säule mit der Rille am Sockel aus und befestigen Sie die Komponenten mit der Sockelmutter.

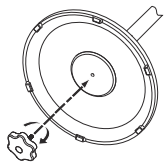

1. Motorwelle
2. Rückseitiges Schutzgitter
3. Stange
4. Sockel
5. Sockelmutter
6. Knopf festziehen
7. Haken Fernbedienung
8. Knopf festziehen
9. Motor

Hinweis:

Entfernen Sie die Teile, bevor Sie mit der Installation beginnen.

2 Installationsanleitungen

Installation des vorderen und hinteren Schutzgitters

Richten Sie die Verriegelung des vorderen Schutzgitters mit der dargestellten Position des hinteren Schutzgitters aus.

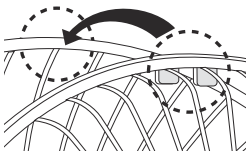

Drücken Sie die Schutzgitter mit beiden Händen zusammen.

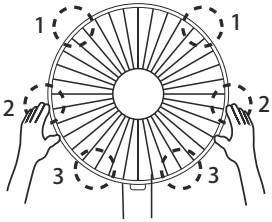

Installation der Selbstverriegelung

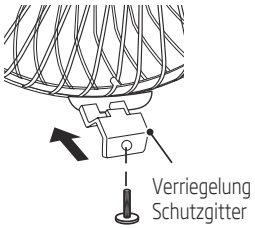

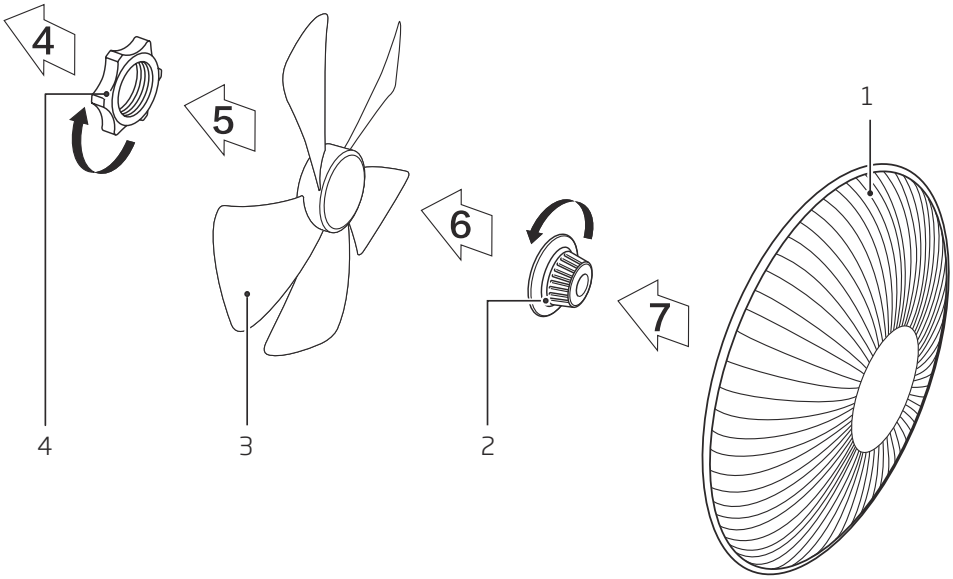

1. Vorderes Schutzgitter
2. Sicherungsmutter des Flügelblatts
   - Drehen Sie die Sicherungsmutter des Flügelblatts entgegen dem Uhrzeigersinn und installieren Sie dann das vordere Schutzgitter.
3. Flügel
   - Ziehen und drehen Sie das Flügelblatt nach der Installation, um zu gewährleisten, dass sich das Flügelblatt ordnungsgemäß drehen lässt.
4. Sicherungsmutter des Schutzgitters
   - Drehen Sie die Sicherungsmutter des Schutzgitters im Uhrzeigersinn und sichern Sie dabei das hintere Schutzgitter.

3 Gebrauchsanleitungen

3.1 Tasten auf der Fernbedienung

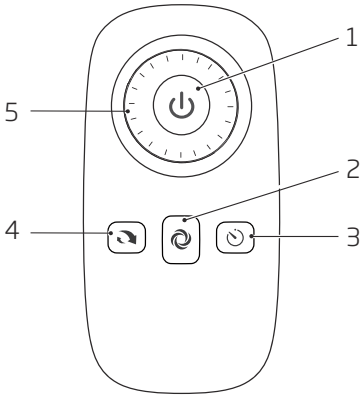

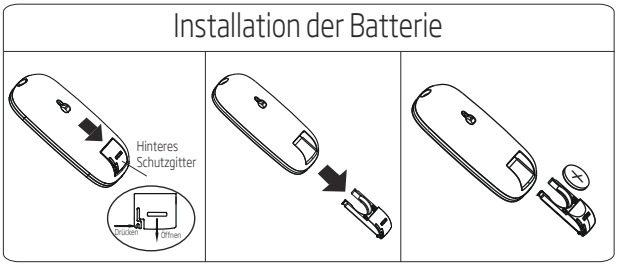

1. On/Off (Ein/Aus)
2. Mode (Modus)
3. PRO-/Timer-Taste
4. OSZILLATION
5. Leistungsregler

Hinweis:

1. Installieren Sie die Batterie mit der positiven Seite nach oben gerichtet.
2. Effektive Reichweite der Fernbedienung: 5 m und 30 Grad an der Vorderseite des Geräts.

3 Gebrauchsanleitungen

3.2 Anleitungen für das Display

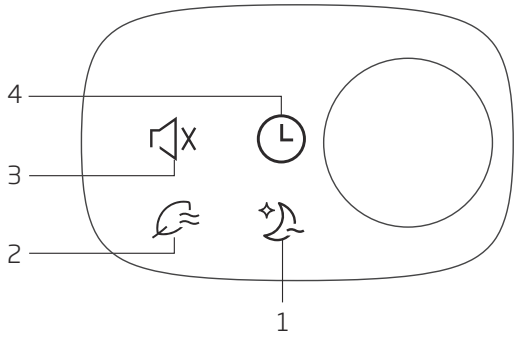

1. Wind Schlafmodus
2. Natürlicher Wind
3. Lautlos
4. PRO/Timer

3.3 Gebrauchsanleitungen für das Gerät

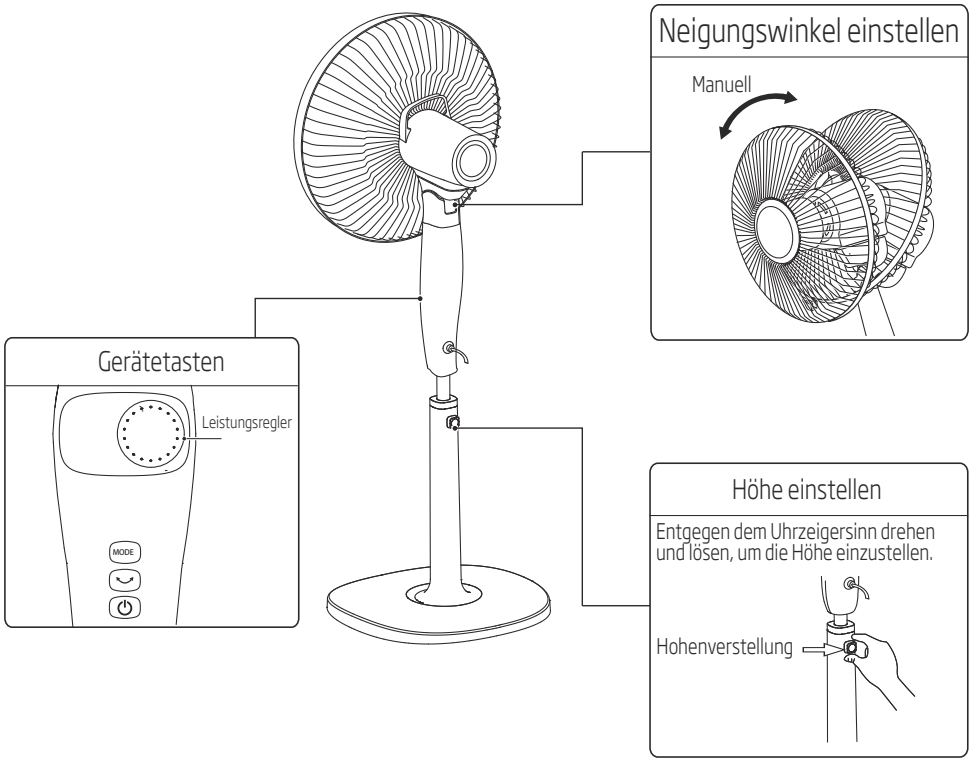

4 Andere Funktionen

4.1 Wartung

Der Ventilator muss nur geringfügig gewartet werden. Reparieren Sie den Ventilator nicht eigenständig. Sofern erforderlich, lassen Sie das Gerät nur von qualifizierten Wartungstechnikern reparieren.

1. Trennen Sie das Gerät vor der Reinigung und Installation vom Netzstrom.
2. Um eine ordnungsgemäße Belüftung des Motors zu gewährleisten, müssen die Belüftungsschlitze an der Rückseite des Motors sauber gehalten werden. Der Ventilator darf für die Beseitigung von Schmutz nicht demontiert werden.
3. Wischen Sie die äußeren Teile mit einem weichen Lappen und etwas mildem Reinigungsmittel vorsichtig ab.
4. Verwenden Sie keine Scheuermittel oder Lösungsmittel, da anderenfalls die Oberfläche beschädigt werden könnte. Verwenden Sie keine der nachfolgenden Reinigungsmittel: Benzin, Verdünner.
5. Lassen Sie weder Wasser noch andere Flüssigkeiten in das Motorgehäuse oder die inneren Teile eindringen.

4.2 Reinigung

1. Trennen Sie das Gerät vor der Reinigung vom Netzstrom.
2. Reinigen Sie Kunststoffteile mit einem weichen Lappen, den Sie mit etwas Spülmittel anfeuchten. Entfernen Sie Spülmittelrückstände mit einem trockenen Lappen.

4.3 Technische Daten

Stromversorgung: 220V-240V, 50Hz

Änderungen der technischen Daten und am Design vorbehalten.

5 Entsorgung

Hinweis: Entsorgen Sie elektrische Geräte nicht über den normalen Hausmüll, sondern getrennt an entsprechenden Sammelstellen. Wenden Sie sich an Ihre Behörde vor Ort, um nähere Informationen über verfügbare Sammelstellen zu erhalten. Falls elektrische Geräte auf Müllhalden oder Deponien entsorgt werden, können gefährliche Substanzen in das Grundwasser und in die Nahrungskette gelangen und dadurch Risiken für die Gesundheit und das Wohlbefinden verursachen.



Geräteinformationen			
Bezeichnung	Symbol	Wert	Einheit
Maximales Luftvolumen	F	45	m^3/Min
Gebläse-Leistung	P	50	W
Servicewert	SV	0.90	(m^3/Min)/W
Standby-Energieverbrauch	P_{SB}	0.5	W
Geräuschpegel	L_{WA}	65	dB(A)
Maximale Luftgeschwindigkeit	C	2.50	Meter/Sek.
Bewertungsstandard für Servicewert	IEC 60879: 1986+ (corr. 1992)		
Kontaktdaten für die Bereitstellung weiterer Informationen	Arcelik: Arcelik A.S. Sutluce, Karaagac Cd. 2, 34445 Beyoglu Istanbul Türkei		