Buzdolabı

Kullanım kılavuzu

Model:
RF50K5920SL/TR

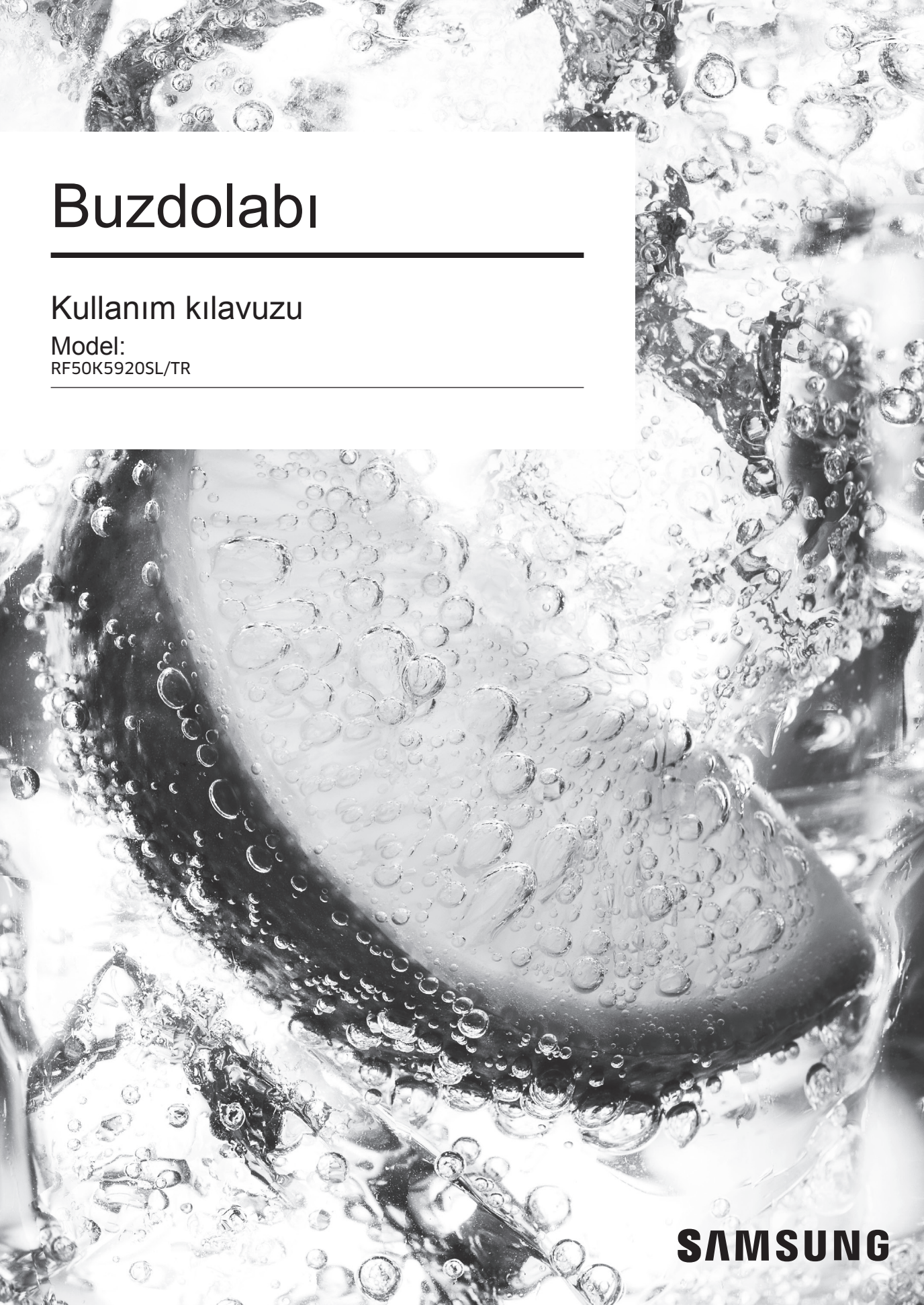

SAMSUNG

İçindekiler

Güvenlik tedbirleri 3

Güvenlik tedbirleri 3
Önemli güvenlik sembolleri ve tedbirler: 4
Nakliye ve saha seçimi için ciddi uyarı işaretleri 5
Montaj ile ilgili ciddi uyarı işaretleri 6
Kullanım ile ilgili ciddi uyarı işaretleri 9
Temizlik ve bakım ile ilgili işaretler 13
Atık imhası için ciddi uyarı işaretleri 14

Montaj 18

Soğutucu montajı için hazırlık 18
WiFi bağlantısı 20
Soğutucu seviyesini ve kapı yüksekliğini ayarlayın 21

Çalışma Kılavuzu 24

Kontrol paneli kullanımı 24
Samsung Smart Home (WiFi işlev açıklaması) 26
Komponentler ve İşlevler (RF50K59** serisi) 30
Komponentler ve İşlevler (RF50K58** serisi) 32
Aksesuarlar 34
Kontrol Sıcaklığı 35
Soğutucu aksesuarlarını sökün 37
Soğutucuyu temizleyin 39

Arıza analizi 43

Arıza tanılama işlevi 43
Arıza analizi 44
Samsung Smart Home arıza analizi 47

Ürüne özel standart 48

Geri dönüşüm uyarı bilgisi 50

Güvenlik tedbirleri

Güvenlik talimatları

- Soğutucuyu kullanmadan önce, lütfen bu kılavuzu dikkatlice okuyun ve ileride başvurmak için soğutucunun yakınında güvenilir bir yerde saklayın.
- Lütfen bu ekipmanı sadece bu kılavuzda belirtildiği gibi kullanın. Gözetim altında tutulmadığı sürece ya da güvenlikten sorumlu kişinin bilgisi dahilinde olmadığı sürece bu ekipman uzuvları eksik olan, engelli olan, duygusal olarak sorunlu olan, ruh hali bozuk olan, deneyim eksikliği olan (çocuklar dahil) kişiler tarafından kullanılmamalıdır.
- 8 yaşından büyük çocukların, uzuvları kusurlu olan kişilerin, duygusal olarak sorunlu olan, ruh hali bozuk olan ya da deneyim eksiliği olan kişilerin bu cihazı kullanabilmeleri sadece ilgili yerde gözetim altında tutulmaları ya da ilgili güvenlik kılavuzlarının ve kişilerin tehlikelere karşı korunmaları için olan güvenlik kılavuzlarının uygulanması şartıyla mümkündür. Çocukların bu ekipmanı kullanmalarına izin verilmemektedir. Çocukların gözetimde tutulmadan bu ekipmanı temizlemelerine veya korumalarına izin verilmemektedir.
- Bu kılavuzdaki uyarılarına ve önemli güvenlik talimatlarına tüm olası şartlar ve durumlar dahil değildir. Bu soğutucuyu kurduğunuzda, bakım yaptığınızda ve kullandığınızda, sağ duyunuzdan faydalanmalı, uyarıları ve tedbirleri yerine getirmelisiniz ve kendi davranışlarınızdan sorumlu olacaksınız.
- Aşağıdaki çalışma talimatları çeşitli modeller için olduğundan, soğutucunuzun özellikleri burada açıklanandan biraz farklı olabilir ve tüm uyarı işaretleri geçerli olmayabilir. Sormak istediğiniz herhangi bir soru veya sorun varsa, lütfen en yakın servis merkezi ile temasa geçin veya www.samsung.com adresinden oturum açarak çevrimiçi yardıma veya bilgilere bakın.

Güvenlik tedbirleri

Önemli güvenlik sembolleri ve tedbirler:

⚠ Uyarı

Tehlikeli veya güvenilir olmayan çalışma ciddi kişisel yaralanmaya veya can kaybına sebep olabilir.

⚠ İkaz

Tehlikeli veya güvenilir olmayan işlemler küçük kişisel yaralanmaya veya mülk hasarına sebep olabilir.

Not

Lütfen denemeyin.
Sökmeyin.
Lütfen dokunmayın.
Belirtildiği gibi dikkatlice çalıştırın.
Lütfen elektrik fişinin duvardaki priz ile bağlantısını kesin.
Lütfen ekipmanın elektrik çarpmasından kaçınmak için topraklama koruması önlemlerini alın.
Lütfen yardım için merkez ile temasa geçin.

Bu uyarı işaretleri sizi ve diğer kişileri hasara karşı korumak amacıyla tasarlanmıştır.
Lütfen yukarıdaki talimatları tam olarak yerine getirin.
Bu kısmı okuduktan sonra, lütfen ileride bakmak için uygun bir yerde saklayın.

Nakliye ve saha seçimi için ciddi uyarı işaretleri

⚠ Uyarı

- Soğutucuyu taşıdığınızda ve monte ettiğinizde, lütfen soğutucu devresinin herhangi bir parçasına hasar vermemek için dikkatli olun.

- Bu ürün R600a dondurma ortamı içindir. R600a dondurma ortamı çeşitli yerlerde kullanılabilecek doğal bir gazdır ve aynı zamanda alev alabilen bir gazdır.
  - Soğutucu bobininden kaçan dondurma ortamı yangına veya gözlerde yaralanmaya sebep olabilir. Eğer bir kaçak bulunursa, lütfen herhangi bir açık alevden ya da olası patlayıcı bir kaynaktan kaçının ve soğutucunun yerleştirildiği odayı birkaç dakika havalandırın.
  - Soğutucu devresinde kaçak olduğunda alev alabilen gaz-hava karışımı oluşmasını önlemek için, soğutucuyu bulundurduğunuz odanın boyutu dondurma ortamının miktarına bağlı olarak seçilmelidir.
  - Herhangi bir hasar durumunda soğutucuyu çalıştırmayın. Herhangi bir soru için, lütfen distribütöre danışınız. Soğutucunun yerleştirildiği odada, soğutucudaki her 8 g R-600a dondurma ortamı için 1 cbm içmekan alanı sağlanacaktır. Soğutucunun içindeki etiket her bir spesifik soğutucu için dondurma ortamının miktarı ile gösterilir.
- Soğutucu bobininden çıkarılan dondurma ortamı bir yangına veya gözlerin yaralanmasına sebep olabilir. Eğer devredeki dondurma ortamı kaçak veriyorsa, lütfen herhangi bir açık alevden kaçının, tüm alev alabilen maddeleri soğutucudan çıkarın ve odayı derhal havalandırın.
  - Aksi halde, bir alev felaketine veya patlamaya sebep olabilir.

Güvenlik tedbirleri

Montaj ile ilgili ciddi uyarı işaretleri

⚠ Uyarı

⃠ • Lütfen bu ekipmanı doğrudan güneş ışığına maruz kalan ve su kaçağı bulunan (yağmur kaçağı) yağlı veya tozlu nemli bir yerde sökmeyin.

- Elektrikli parçaların yalıtılan kısımlarındaki hasarlar elektrik çarpmasına veya yangın felaketine sebep olabilir.

• Lütfen soğutucuyu doğrudan güneş ışığına veya fırın, içmekan radyatörü veya diğer ısı yayan cihazlar gibi ısı kaynaklarına maruz bırakmayın.

• Lütfen aynı güç paneline birkaç soketin yer aldığı birden fazla aygıt bağlamayın. Soğutucu daima ilgili nominal voltaj değerine sahip bağımsız güç soketine bağlanmalıdır.

- Bu durumda, en iyi performans sağlanabilir ve aşırı ısıtılan hattın sebep olabileceği yangın felaketinden kaçınmak için içmekan kablolu devresinin aşırı yükü önlenebilir. Soket gevşekse lütfen güç fişini takmayın.
- Aksi halde, elektrik çarpması veya yangın felaketi oluşabilir.

• Lütfen ortasından veya uç kısmından kırılan veya yıpranan güç hattını kullanmayın.

• Lütfen güç hattını bükmeyin veya üzerine ağırlık koymayın.

• Lütfen soğutucu yanında duman çıkaran madde kullanmayın.

- Soğutucu yanında duman çıkaran madde kullanımı patlamaya veya yangın felaketine sebep olabilir.

• Lütfen bu ekipmanı gaz kaçağı bulunabilecek bir yere monte etmeyin.

- Bu durum elektrik çarpmasına veya yangın felaketine sebep olabilir.

• Ekipmanın monte edilmesi veya diğer bakım hizmetleri kalifiye bir teknisyen tarafından ya da bakım işlerinden sorumlu bir firma tarafından yerine getirilmelidir.

- Aksi halde, elektrik çarpması, yangın felaketi, patlama, ürün arızası veya kişisel yaralanma durumlarına sebep olabilir.

• Bu soğutucuyu kullanmadan önce, burada açıklandığı gibi doğru monte etmek amacıyla uygun bir yer seçtiğinizden emin olun.

• Lütfen bu soğutucuyu nemli bir yere ya da su ile temas edebileceği bir yere monte etmeyin.

- Elektrikli parçaların yalıtılan kısımlarındaki hasarlar elektrik çarpmasına veya yangın felaketine sebep olabilir.

• Güç fişini uygun bir yere bağlayın, böylece güç hattı doğal olarak gelir.

- Eğer güç hattını tersine çevirirseniz, güç hattı kesilebilir ve bir yangın felaketine ya da elektrik çarpmasına sebep olabilir.

• Lütfen soğutucunun arkasının sıkılmadığından veya güç fişine zarar gelmediğinden emin olun.

• Bu soğutucuyu taşırken, güç hattını ezmemek veya hasar vermemek için dikkatli olun.

- Bu durum elektrik çarpmasına veya yangın felaketine sebep olabilir.

• Ekipman, monte edildikten sonra düzgün bağlantı yapılabilecek şekilde yerleştirilmelidir.

• Lütfen ambalaj malzemelerini çocukların erişemeyeceği bir yerde saklayın.

- Ambalaj malzemelerini kafalarına geçiren çocuklar boğularak ölüm tehlikesi geçirebilir.

• Soğutucu topraklanmalıdır.

- Soğutucunun elektrik kaçağının sebep olduğu herhangi bir güç kaybından veya elektrik çarpmasından kaçınmak için soğutucuyu toprakladığınızdan emin olun.

• Gaz borusu, telefon hattı veya diğer olası elektrikli bir çubuk ile topraklamayın.

- Fişin yanlış kullanımı elektrik çarpmasına sebep olabilir.

• Eğer güç hattı hasarlı ise, lütfen derhal üreticiye veya servis temsilcisine sorarak değiştirilmesini isteyin.

• Soğutucunun sigorta teli kalifiye bir teknisyen ya da bakımdan sorumlu bir firma tarafından değiştirilmelidir.

- Aksi halde, elektrik çarpmasına ya da kişisel yaralanmaya sebep olabilir.

Güvenlik tedbirleri

Montaj ile ilgili uyarı işaretleri

⚠ İkaz

- Soğutucu kasasının veya montaj desteğinin havalandırma deliğinin engellenmediğinden emin olun.
- Ekipmanı monte ettikten sonra, 2 saat sonra kullanmak için yeniden başlatın.
- Soğutucuyu taşırken çizilmelere karşı korumak için bazı soğutucu modellerinin yüzeyinde koruyu bir film vardır. Statik elektrikten kaçınmak için, lütfen koruyucu filmi yavaşça açın. Eğer koruyucu film uzun süre çıkarılmazsa, çelik plakada renk farklılığı oluşmasına sebep olabilir.

Kullanım ile ilgili ciddi uyarı işaretleri

⚠ Uyarı

⃠ • Lütfen elleriniz ıslakken güç fişini prize takmayın veya prizden çıkarmayın.

• Lütfen soğutucunun üzerine herhangi bir şey koymayın.

- Aksi halde, soğutucu kapısını açtığınızda veya kapadığınızda, üzerine koyduklarınız düşebilir ve kişisel yaralanmaya ve/veya düşenlerin hasar görmesine sebep olabilir.

• Lütfen soğutucuya içinde su bulunan birşey yerleştirmeyin.

- Su sıçraması durumunda, yangın felaketi veya elektrik çarpması tehlikesi vardır.

• Lütfen çocukların soğutucu kapısına asılmasına izin vermeyin.

- Aksi halde, ciddi kişisel yaralanmaya sebep olabilir.

• Lütfen soğutucu kapısını dikkat etmeden uzun süre açık bırakmayın ve çocukların soğutucuya girmelerine izin vermeyin.

• Lütfen bebeklerin ya da çocukların çekmeceye girmesine izin vermeyin.

- Eğer içeride sıkışırlarsa, boğulma sebebiyle can kaybı veya kişisel yaralanma oluşabilir.

• Lütfen soğutucu kapısına oturmayın.

- Aksi halde, soğutucunun kapısı kırılabilir ve kişisel yaralanmaya sebep olabilir.

• Soğutucuya benzen, inceltici, etil alkol, eter veya LPG gibi uçucu veya alev alabilen maddeleri soğutucuda saklamayın.

- Bu gibi ürünlerin saklanması patlamaya sebep olabilir.

• Farmakolojik ürünleri, bilimsel materyalleri veya düşük sıcaklığa karşı hassas olan diğer ürünleri soğutucuda saklamayın.

- Sıcaklığın sıkı bir şekilde kontrol edilmesi gereken ürünleri soğutucuda saklamayın.

• Üretici firma tarafından önerilenlerin dışında elektrik cihazları soğutucuda kullanmayın veya saklamayın.

• Soğutucunun iç tarafını fanda kurutmayın. Kokuyu alması için yanan bir mumu soğutucunun içine koymayın.

- Bu durum elektrik çarpmasına veya yangın felaketine sebep olabilir.

• Elleriniz ıslakken dondurucunun iç duvarlarına ya da dondurucudakilere dokunmayın.

- Aksi halde, soğuk yaralanması olabilir.

• Üretici firmanın önerdiği yöntemlere ek olarak, lütfen mekanik aygıt veya diğer yöntemleri kullanarak soğutma sürecini hızlandırmayın.

• Lütfen soğutma döngüsüne zarar vermeyin.

• Bu ekipman prize yakın yerleştirilmelidir ve harici soket kullanılmamalıdır.

- Aksi halde, elektrik kaçağı sebebiyle elektrik çarpmasına veya yangın felaketine sebep olabilir.

• Yanmayı artıran püskürtücüler gibi patlayıcıları cihazda saklamayın.

Güvenlik tedbirleri

- Bu ürün sadece yiyecekleri ev ortamında saklamak içindir.
- Şişelenen ürünler dökülmemesi için yakın bir şekilde yerleştirilmelidir.
- Gaz (propan gazı ve LPG gibi) kaçağı olması durumunda, lütfen derhal havalandırın ve elektrik fişine dokunmayın. Soğutucuya veya güç hattına dokunmayın.
  - Lütfen ventilatör kullanmayın.
  - Kıvılcım patlamaya veya yangın felaketine sebep olabilir.
- Sadece üretici firma veya servis temsilcisi tarafından sağlanan LED ışıklarını kullanın.
- Çocuklara dikkat edin ve soğutucuyla oynamadıklarından ve/veya üzerine çıkmadıklarından emin olun.

- Soğutucuyu kendiniz sökmeyin veya onarmayın.
  - Aksi halde, yan felaketi tehlikesi ve/veya kişisel yaralanma ile sonuçlanabilir. herhangi bir arıza durumunda, lütfen servis temsilciniz ile temasa geçin.
- Lütfen bu ekipmanı kendiniz onarmaya, sökmeye veya yeniden takmaya çalışmayın.
  - Lütfen standart sigorta kablosu dışında başka bir sigorta teli (bakır tel veya çelik tel gibi) kullanmayın.
  - Eğer bu ekipmanın onarılması veya yeniden takılması gerekirse, lütfen en yakındaki servis merkezi ile temasa geçin.
  - Aksi halde, elektrik çarpmasına, yangın felaketine, ürün arızasına veya kişisel yaralanmaya sebep olabilir.

- Eğer soğutucudan garip bir ses, yanma kokusu veya sis çıkıyorsa, lütfen elektrik fişini derhal prizden çıkarın ve en yakındaki servis merkezi ile temasa geçin.

- Aksi halde, elektrik çarpması veya yangın felaketi oluşabilir.

- Eğer baş lambasını değiştirirken sorun yaşıyorsanız, lütfen servis temsilcisi ile temasa geçin.
- Eğer üründe LED lambası varsa, lamba siperini ve LED lambasını kendiniz sökmeyin.

- Lütfen servis temsilcisi ile temasa geçin.

Güvenlik tedbirleri

Kullanım ile ilgili işaretler

⚠ İkaz

• En iyi ürün performansı almak için, lütfen talimatları izleyin:

- Lütfen soğutucunun arkasındaki havalandırma deliğinin önüne aşırı yiyecek koymayın, aksi halde soğutucu dondurucusundaki havanın rahat bir şekilde dolaşması engellenebilir.
- Yiyeceği soğutucuya yerleştirmeden önce, yiyeceği düzgün bir şekilde sarın veya yiyeceği kapalı bir konteynere yerleştirin.

• Lütfen dondurucuya karbonatlı içecekler veya gazlı içecekleri koymayın. Lütfen şişeleri veya cam kapları dondurucuya koymayın.

- Cam kırılabilir ve içindekiler donmuşsa kişisel yaralanmaya veya maddi hasara sebep olabilir.

• Lütfen soğutucunun işlevini değiştirmeyin veya soğutucuyu yeniden takmayın.

- Aksi halde, kişisel yaralanma ve/veya maddi zarara sebep olabilir. Üçüncü tarafların bu soğutucu üzerinde yaptığı değişiklikler veya soğutucunun yeninde takılması Samsung'un garantisine dahil değildir ve üçüncü tarafların sebep olduğu güvenlik sorunlarından ve hasarlardan sorumlu olmayacaktır.

• Lütfen dondurulmuş ürünlerin en uzun saklama süreleri ile kullanım sürelerini kontrol edin.

• Lütfen soğutucunun yüzeyine böcek ilacı gibi uçucu maddeleri püskürtmeyin.

- Sağlık için zararlı olmalarının yanı sıra, elektrik çarpmasına, yangın felaketine veya ürünün arızalanmasına sebep olabilir.

• Lütfen camın yüzeyine yoğun bir şekilde vurmayın veya kuvvet kullanarak itmeyin.

- Aksi halde, kırılan camlar kişisel yaralanma ve/veya mülk hasarına sebep olabilir.

• Buz yapma kutusuna sadece içme suyu (soda veya içilebilir su) boşaltın.

• Sadece soğutucu ile verilen buz yapma kutusunun kullanılmasına izin verilmektedir.

Temizlik ve bakım ile ilgili işaretler

⚠ İkaz

- Lütfen soğutucunun içine veya dışına doğrudan su püskürtmeyin.

- Aksi halde, yangın felaketi veya elektrik çarpması tehlikesine sebep olabilir.

- Lütfen alev alabilen aerosol, alev alabilen maddeler, kuru buz, ilaç veya kimyasal maddeler gibi ısıya hassas olan maddeleri kullanmayın veya bulundurmayın. Lütfen soğutucuya uçuşan veya alev alabilen nesneleri (benzen, inceltici ve propan gazı vb.) koymayın.

- Aksi halde, bir alev felaketine veya patlamaya sebep olabilir.

- Lütfen temizleyiciyi ekrana doğrudan püskürtmeyin.

- Aksi halde, ekrandaki baskı karakterleri solacaktır.

- Elektrik fişinin uçlarındaki tüm yabancı cisimleri veya tozu temizleyin. Fakat fişi temizlemeden önce, lütfen ıslak bez kullanmayın ve fişin uçlarındaki tüm yabancı cisimleri veya tozu temizleyin.

- Aksi halde, yangın felaketi veya elektrik çarpması tehlikesine sebep olabilir.

- Lütfen menteşe gibi temizlemesi zor olan yerleri temizlemek için saç fırçası veya diş fırçası kullanın.

- Temizlemeden ve bakım yapmadan önce, lütfen soğutucunun güç hattını kesin.

- Eğer soğutucuya akan su gibi istenmeyen durumlar olması halinde, lütfen elektrik fişini prizden çıkarın ve en yakındaki servis merkezi ile temasa geçin.

- Aksi halde, elektrik çarpması veya yangın felaketi oluşabilir.

Güvenlik tedbirleri

Atık imhası için ciddi uyarı işaretleri

⚠ Uyarı

- Bu ürün R-600a dondurma ortamı için olup bu alev alabilen bir gazdır, dolayısıyla lütfen ilgili yerel yetkili ile temasa geçerek bu ürünü nasıl güvenilir bir şekilde işleyeceğinizi öğrenin.
- Bu ürün, termal yalıtım tabakasında köpürtücü olarak siklopentan uygular ve termal yalıtım materyallerindeki gazda özel işlem prosedürlerinin uygulanması gereklidir. Lütfen yerel departman ile temasa geçerek bu ürünü güvenilir ve çevreye dost bir şekilde nasıl işleyeceğinizi öğrenin.
- Bu ürünü atık olarak işlemeden önce, soğutucunun arkasındaki tüm boruların sağlam olduğundan emin olun.
  Bu boru hatları açık bir yerde kesilerek kırılmalıdır.
- Bu ürünü veya diğer soğutucuları atık olarak işlerken, lütfen çocukların ve hayvanların içeri girmemesi için soğutucu kapısını/soğutucu kapısının sızdırmazlık kısmını sökün. Çocukların kolayca tırmanmasını önlemek için rafı yerine takın.
  Çocuklara dikkat edin ve bu ekipman ile oynamadıklarından emin olun.
- Lütfen bu ürünün ambalaj malzemelerini çevreye dost bir şekilde işleyin.
- Lütfen ambalaj malzemelerini çocukların erişemeyeceği bir yerde saklayın.
- Eğer çocuklar ambalaj torbasını kafalarına geçirirse, boğulmaya sebep olabilir.

Doğru kullanım için diğer uyarılar

Not

- Elektrik kesintisi durumunda, lütfen yerel elektrik firmasını arayarak sürekli elektrik kesintisinin yapılacağı zaman hakkında bilgi sahibi olun.
- Elektrik kesintilerinin birçoğu bir veya iki saat içinde geri gelir, dolayısıyla soğutucunun sıcaklığını etkilemeyecektir. Ancak, elektrik kesintisi sırasında soğutucu kapısının açılma zamanlarını mümkün olduğunca azaltın.
- Ancak, elektrik 254 saatten uzun süre kapalı kalırsa, lütfen dondurulmuş olan tüm yiyecekleri dışarı çıkarın.
- Eğer soğutucunun yerleştirildiği yerin sıcaklığı soğutma için belirlenen sıcaklık aralığının alt seviyesinden daha düşükse, bu durumda soğutucu her zaman normal şartlarda çalıştırılamayabilir (soğutucu içindeki sıcaklık aşırı yükselebilir).
- Lütfen muz ve kavun gibi çürüyebilen yiyecekleri soğutucuda düşük sıcaklıklarda saklamayın.
- Soğutucunuz don üretmez, soğutucunun kendisi donu otomatik olarak temizleyeceğinden donu elle temizlemeniz gerekmediği anlamına gelir.
- Don giderme sürecinde, sıcaklık artışı ulusal standartlara bağlıdır.
- Don alma sürecinde artan sıcaklık dondurulan yiyeceklerin depolama ömrünü sınırlayacaktır.

Enerji tasarrufu ipuçları

- Soğutucuyu soğuk, kuru ve iyi havalandırılmış bir odaya kurun.
  Soğutucunun doğrudan güneş ışığına maruz kalmadığından emin olun ve asla doğrudan ısı kaynağına (radyatör gibi) yaklaşmayın.
- Soğutucudaki herhangi bir havalandırma deliğini veya ızgarasını kapatmayın.
- Sıcak yiyecekleri soğuyuncaya kadar soğutucuya yerleştirmeyin.
- Buzdolabındaki donmuş yiyeceği çözün.
  Bu durumda, buzdolabındaki yiyeceği dondurulmuş yiyeceğin sıcaklığı düşükken serinletebilirsiniz.
- Yiyeceği dışarı çıkarırken, soğutucu kapısını çok uzun açmayın.
  Soğutucu kapısı daha kısa süre açık kaldığında, soğutucuda daha az don oluşacaktır.
- Soğutucunun arkasını düzenli olarak temizleyin. Toz enerji tüketimini artıracaktır.
- Sıcaklığı gerekenden daha düşüğe ayarlamayın.
- Soğutucunun altında ve arkasında yeterli hava dolaşımı sağlandığından emin olun.
  Hava deliğini kapatmayın.
- Montaj sırasında, soğutucunun solunda, sağında, arkasında ve üstünde boşluk bulunmadığından emin olun.
  Bu, enerji tüketimi ve elektrik yükü için iletken olacaktır.
- Enerjiyi etkin bir şekilde kullanmak için, lütfen sepet, çekmece ve raf gibi tüm iç aksesuarları üretici firma tarafından belirtilen konuma monte edin.

Güvenlik tedbirleri

Bu cihaz, aşağıdaki gibi ev içi ve benzeri kullanımlar için tasarlanmıştır:

- Diğer iş yerlerindeki mağaza, ofis ve mutfak alanı gibi;
- Çiftlik ve otel, motel ve yaşam alanlarının müşterileri.
- Aile otelleri;
- Toplu yemek ve benzeri perakende satış yapılmayan uygulamalar;

Montaj

Soğutucu montajı için hazırlık

Samsung soğutucu aldığınız için teşekkür ederiz.
Bu yeni ekipman tarafından sağlanan gelişmiş işlevlerden ve verimlilikten faydalanacağınızı umut ediyoruz.

Soğutucuyu monte etmek için en iyi konumu seçin.

- Doğrudan güneş ışığı yok.
- Düz zemin (ya da hemen hemen düz).
- Soğutucu kapısını açmak için yeterli oda var.
- Solda, sağda, üstte ve arka tarafta hava dolaşımı için yeterli boşluk var. Soğutucu çevresinde yetersiz boşluk olması dahili soğutma sistemini devre dışı bırakabilir.
- Bakım veya onarım durumunda soğutucuyu taşımak kolaydır.
- Ortam sıcaklığının 43°C'nin üstünde ve4ya 5°C'nin altında olduğu durumlarda lütfen soğutucuyu monte etmeyin.

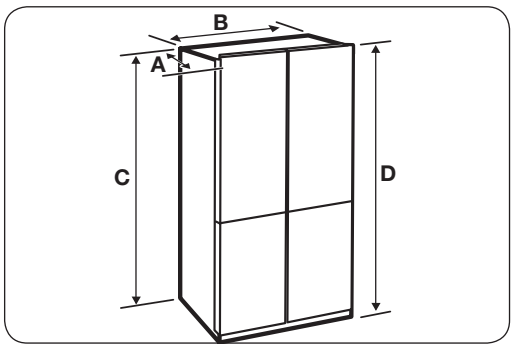

Derinlik “A”	745 mm
Genişlik “B”	795 mm
Yükseklik “C”	1898 mm
Toplam yükseklik “D”	1920 mm

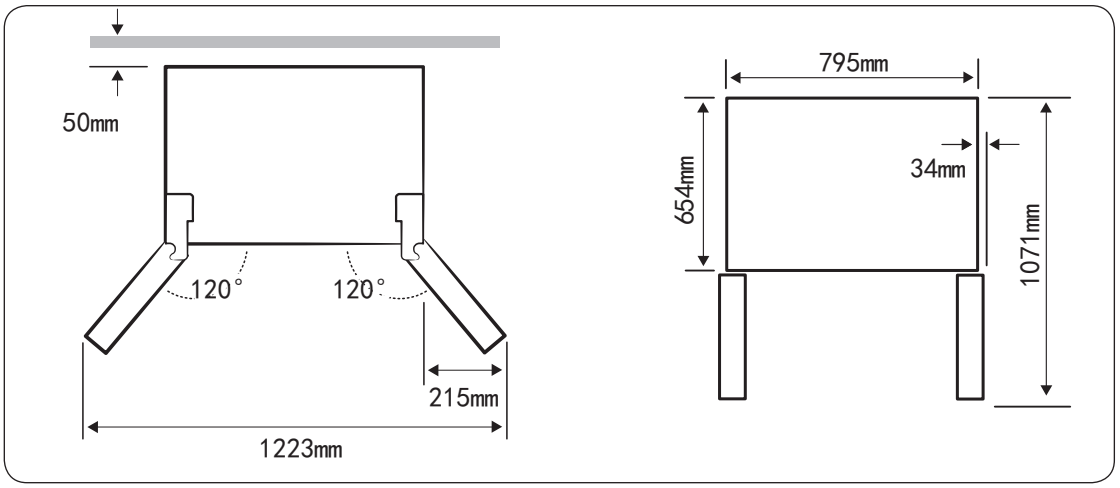

Not: Tümü de ürünün tasarım boyutudur ve fark ölçülerek üretilebilir.

Soğutucuyu taşırken tedbirler

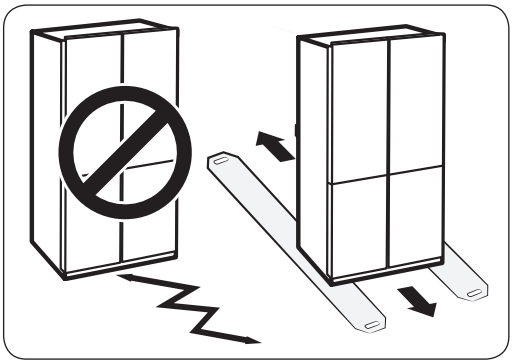

- Soğutucuyu yerleştirmek için olan zemin düz ve sağlam olmalıdır, böylece tam yükü kaldırabilmeli ve normal çalışma yapılmasını sağlamalıdır.
- Zemini korumak için, bir karton seviyesi kesebilir ve soğutucunun altına yerleştirebilirsiniz.
- Soğutucuyu taşırken, soğutucuyu doğrudan dışarı koymalı veya doğrudan geri çekmelisiniz. Bir taraftan diğer tarafa sallamayın.

Montaj

WiFi bağlantısı

Ayrıca satılan Smart Home Donanım Kilidini kullanarak soğutucuyu uzaktan kumanda edebilirsiniz.
Smart Home Donanım Kilidini satın almak için www.samsung.com sitesini ziyaret edin ve donanım anahtarı hakkındaki ürün bilgilerini izleyin.

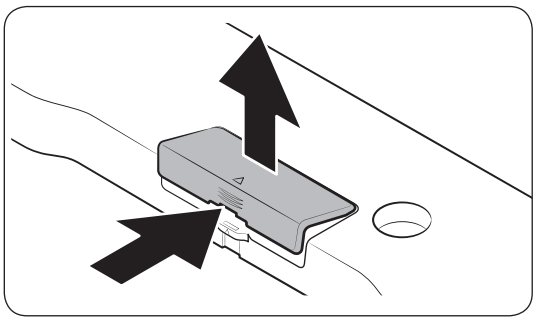

1. Donanım kilidi kapağının ok alanının kilidini açmak için basın.
2. Donanım kilidi kapağını açın.

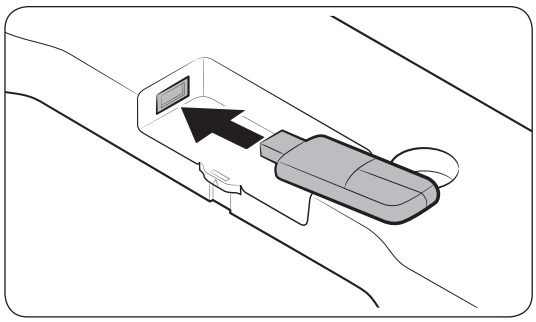

3. Smart Home Donanım Kilidini donanım kilidinin girişine doğru yönde takın.

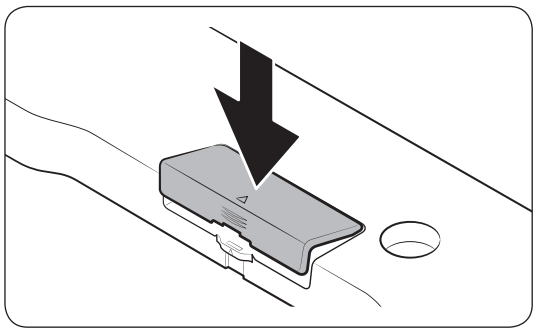

4. Önce donanım kilidi kapağının üst alanını takın ve sonra kilitlemek için gösterildiği gibi kapatın.

Buzdolabı seviyesini ve kapı yüksekliğini ayarlayın

Gerekli aletler (sağlanmaz)

		
Yıldız tornavida (+)	Düz tornavida (-)	Lokma anahtar (10 mm)
		
Pençe	Allen anahtarı (4 mm)	Allen anahtarı (5 mm)

⚠ Uyarı

- Soğutucuyu düzleştirmeden ve kapının yüksekliğini ayarlamadan önce, lütfen fişi takın.

Soğutucu seviyesi nasıl ayarlanır

Eğer soğutucu düz bir şekilde yerleştirilmemişse, soğutucu kapıları arasında yükseklik farkı oluşabilir.

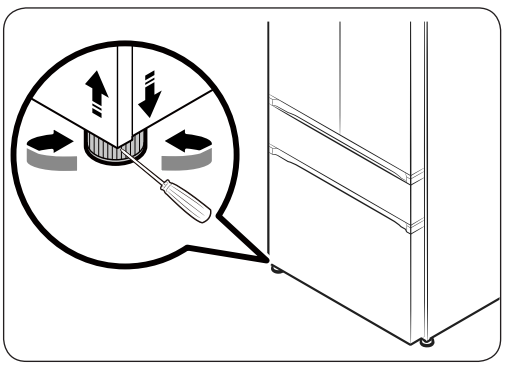

- Düz kafalı tornavidayı (-) yatay ayarlanan stand barı kontrol rodunun kanalına yerleştirin, ardından kontrol rodunu saat yönünde veya saatin tersi yönünde çevirerek soğutucu seviye ayarını yapın. Soğutucuyu indirmek için kontrol düğmesini saat yönünde çevirin. Soğutucuyu kaldırmak için kontrol düğmesini saatin tersi yönünde çevirin.

Not

- Eğer soğutucunun ön ve arka konumu düz değilse, lütfen desteğin arkasına stand çubuğunun altına sağlam bir alt plaka (plastik plaka ve plastik cetvel gibi) yerleştirin ve ardından plastik yapıştırıcı ile sabitleyin. Soğutucuyu montaj konumuna iterken, lütfen arka stand çubuklarının alt plakada olduğundan emin olun.
- Eğer ahşap zemin veya benzeri yumuşak bir zemin kullanıyorsanız, lütfen soğutucuyu iterken zemine zarar vermediğinizden emin olun.

Montaj

Soğutucu kapısının yüksekliği nasıl ayarlanır

Eğer herhangi bir kapı diğerlerinden alçaksa, aşağıdaki gibi ayarlayabilirsiniz:

- Ayar öncesinde, lütfen soğutucu seviyesinin ayarlanıp ayarlanmadığını kontrol edin.

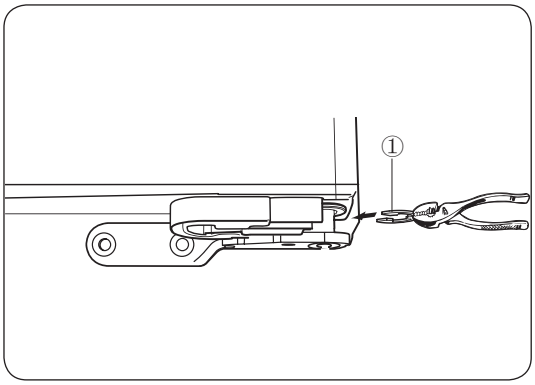

Kapı ile menteşe arasına tespit segmentini 1 pense kullanarak takın ve soğutucu kapılarının yükseklik farkını ayarlayın.
Yükseklik farkını kontrol ettikten sonra, lütfen bir tespit segmenti seçin doğru kalınlıkta olmalıdır.
Önemli bilgi: Aynı zamanda bir tespit segmenti de takabilirsiniz. İki veya daha fazla tespit segmenti takmak tespit segmentinin kaymasına ve sürtünme sesi çıkmasına sebep olabilir. Alt kapıyı yukarı kaldırın ve tespit segmentini kapı ile menteşe arasındaki gaza takın.

⚠ İkaz

- Kişisel yaralanmadan kaçınmak için, lütfen tespit segmentini taktığınızdan veya çıkardığınızdan emin olun.
- Lütfen çocukların oynamamaları veya ağızlarına götürmemeleri için tespit segmentini çocukların ulaşamayacağı bir yerde saklayın.

Not

- 1 mm, 1,5 mm, 2 mm ve 2,5 mm tespit halkaları soğutucu ile sağlanır.
- Seviyeleme işleminin ardından soğutucuya yiyecek konması durumunda, artan yiyecek ağırlığı soğutucunun seviyelenmemesine sebep olabilir. Bu durumda, lütfen aynı prosedürü kullanarak seviyesini yeniden ayarlayın.
- Eğer soğutucu kapısı çok fazla yükselirse, kapak sürtünebilir.

Soğutucu ile birlikte tespit halkaları sağlanmıştır:

			
1 mm	1,5 mm	2 mm	2,5 mm

Çalışma Kılavuzu

Özellik paneli

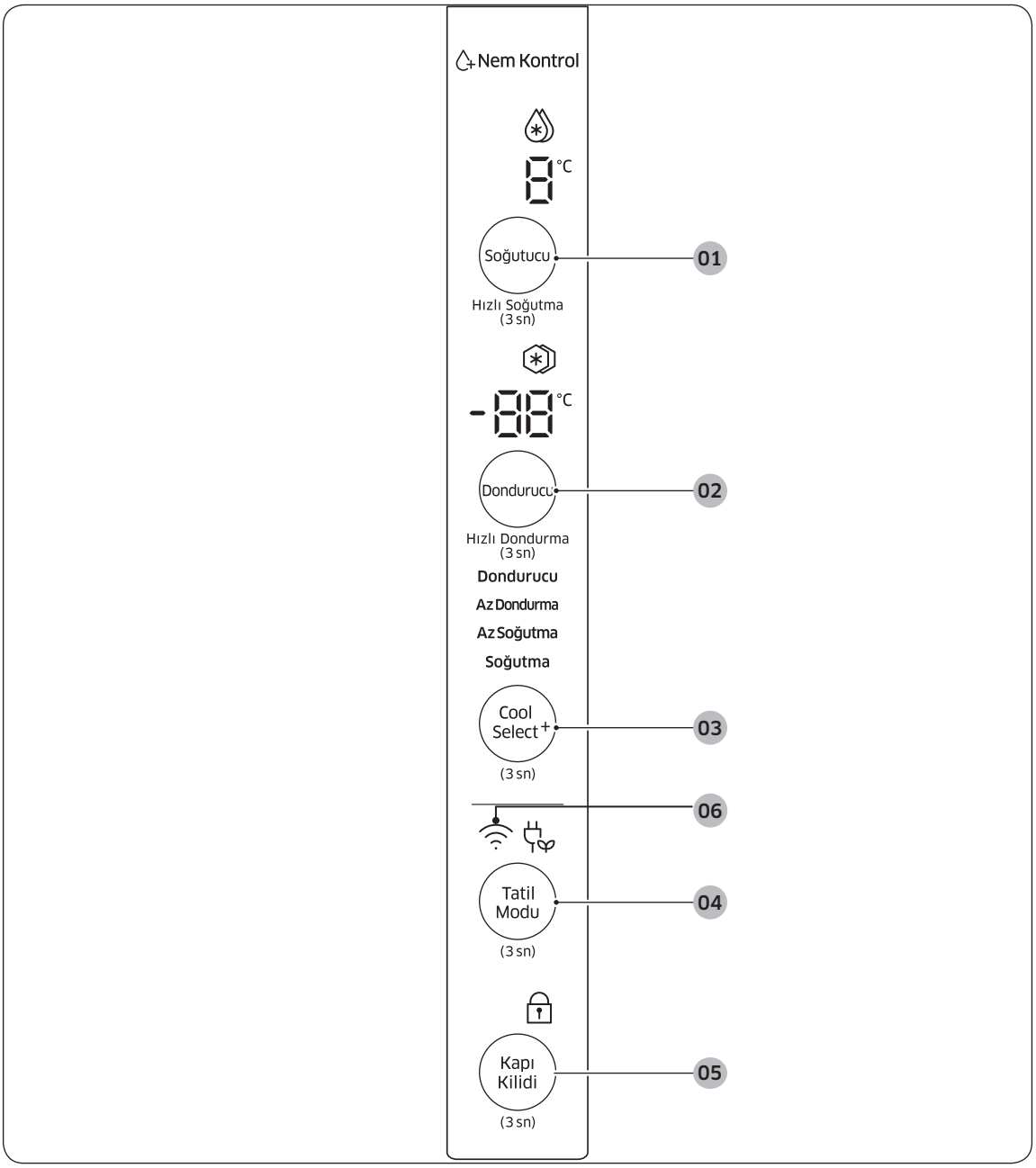

01 Soğutucu / Hızlı Soğutma (3 saniye basın)
02 Dondurucu/hızlı dondurma (3 saniye basın)
03 Cool Select+(soğutma seç+) (3 saniye basın)
04 Tatil Modu (3 saniye basın)
05 kapı kilidi (3 saniye basın)
06 Ağ bağlantısı

01 Soğutucu / Hızlı Soğutma (3 saniye basın)	Soğutucunun düğmesinin iki işlevi vardır: - Gerektiğinde soğutucunun sıcaklığını ayarlayın. - Hızlı soğutma işlevini açın/kapatın. 1. Soğutucu sıcaklığını ayarlamak için, soğutucu düğmesine hafifçe dokunun. Sıcaklığı 7°C ve 1°C arasında herhangi bir değere ayarlayabilirsiniz. Tatil işlevi çalıştığında, dondurucunun sıcaklığını ayarlayın ve tatil işlevinin simgesi kapandığında işlev devre dışı kalacaktır. 2. Hızlı soğutma işlevine girmek/çıkmak için buzdolabı düğmesine 3 saniye hafifçe dokunun, böylece buzdolabındaki yiyeceğin soğuması daha kısa sürecektir. Çürüyebilen yiyecekleri hızlı bir şekilde soğutmanız gerekirse veya buzdolabının sıcaklığı hızlıca yükselirse (örneğin, soğutucu kapısının kapalı olmaması), bu işlev çok kullanışlı olacaktır.
02 Dondurucu / Hızlı dondurma (3 saniye basın)	Dondurucu düğmesinin iki amacı vardır: - Gerektiğinde buzdolabının sıcaklığını ayarlayın. - Hızlı dondurma işlevini açın/kapatın. 1. Buzdolabının sıcaklığını ayarlamak için, dondurucu düğmesine hafifçe dokunun. Sıcaklığı ayarlarken -14°C ve -23°C arasındaki herhangi bir değeri seçebilirsiniz. 2. Dondurucu düğmesine 3 saniye hafifçe dokunarak hızlı dondurma işlevine girin/çıkın, bu şekilde dondurucusu yiyeceklerin soğutulması daha az zaman alacaktır. Çürüyebilen yiyecekleri hızlı bir şekilde dondurmanız gerekirse veya dondurucunun sıcaklığı hızlı bir şekilde artarsa (Örneğin, soğutucu kapısının kapalı olmaması), bu işlev çok kullanışlı olacaktır. Bu işlevi kullanırken, daha fazla enerji tüketilecektir. Lütfen ne zaman ihtiyacınız olduğunu unutmayın, bu işlevi kapatın ve dondurucunun sıcaklığını ilk değerine ayarlayın. Eğer çok sayıda yiyeceğin dondurulması gerekiyorsa, hızlı dondurma işlevini 20 saat önceden başlatın. 50 saat sürekli çalıştıktan sonra hızlı dondurma işlevinden çıkılacaktır ve dondurucu mevcut ayar sıcaklığında kontrol edilecektir.
03 Cool Select+ (3 saniye basın)	“değiştirilebilir sıcaklık odası” tuşuna 3 saniye hafifçe basın, mevcut değiştirilebilir sıcaklık odasının flaşını gördüğünüzde ve değiştirilebilir sıcaklık odası ayar moduna girmek için uyarı sesini duyduğunuzda serbest bırakın. Ardından “ değiştirilebilir sıcaklık odası” tuşuna hafifçe basarak “dondurma”, “kuru ve taze “, “ekolojik olarak taze” ve “soğutma” dahil dört durumu seçin. Seçilen işlev yanıp sönerek işlem durduktan 10 saniye sonra duracaktır ve kurulum başarılı olacaktır.
04 Tatil Modu (3 saniye basın)	"Tatil işlevi" tuşuna hafifçe 3 saniye basarak tatil işlevi moduna girin/çıkın. Eğer bir tatile çıkacaksanız veya soğutucuyu kullanmanız gerekmiyorsa, tatil işlevi modunu seçebilirsiniz. Ardından, buzdolabı kapatılacak, buzdolabının sıcaklık ekranı kapanacak ve tatil işlevi simgesi yanacaktır; Eğer güç soğutma çalışıyorsa, bu durumda fan soğutma işlevinden çıkılacak ve güç soğutma simgesi kapanacaktır. Tatil işlevi seçildiğinde, buzdolabındaki yiyecekleri dışarı çıkarmanız ve soğutucu kapısını açmamanız önemle tavsiye edilir. Oda soğutularak buzdolabı uzun süre kullanılmadığında oluşan kötü kokudan kaçınılmalıdır.

05 Kapı kilidi (3 saniye basın)	Kapı kilidine 3 saniye hafifçe basarak kapı kilidi moduna girin/çıkın. Kapı kilidi işlevi başlatıldığında, kapı kilidi simgesi yanacak ve ekran panelindeki tüm düğmeler kilitlenecektir. Kapı kilidi işlevi kapatıldığında, kapı kilidi simhesi kapanacak ve ekran panelindeki tüm düğmelerin kilidi açılacaktır.
06 Ağ bağlantısı	WiFi adaptörünü (ayrıca satılır) kullanarak soğutucunuzu Samsung smart Home uygulamaları üzerinden kontrol edebilir ve izleyebilirsiniz. Samsung smart Home hakkında daha fazla bilgi için, lütfen bu sayfaya bakın.

Not

- Önerilen şifreleme sistemlerine WPA/TKIP ve WPA2/AES dahildir. Herhangi bir yeni veya standart dışı Wi-Fi doğrulama protokolü desteklenmemektedir.
- Kablosuz ağlar çevredeki kablosuz iletişim ortamından etkilenebilir.
- Eğer internet servis sağlayıcınızda PC'niz için kayıtlı MAC adresi ya da tanılamak için modem varsa, Samsung Akıllı Buzdolabı internete bağlanamayabilir. Bu durumun oluşması haline, teknik yardım almak için internet servis sağlayıcınız ile temasa geçiniz.
- Ağ sisteminizin güvenlik duvarı ayarları Samsung Akıllı Buzdolabınızın internete bağlanmasına engel olabilir. Teknik yardım almak için internet servis sağlayıcınız ile temasa geçiniz. Bu sorun devam ederse, yerel Samsung servis merkezi veya perakende satıcısı ile temasa geçiniz.
- Kablosuz erişim noktası (AP) ayarlarını yapılandırmak için, AP kullanım kılavuzuna bakınız.
- Samsung Akıllı Buzdolablarında hem IEEE 802.11 b/g/n bulunan Wi-Fi 2.4 GHz hem de Soft-AP protokolleri (IEEE 802.11 n önerilir) için donanım anahtarı desteği vardır.
- izinsiz Wi-Fi kablosuz yönlendiricileri ilgili Samsung Akıllı Buzdolablarına bağlanamayabilir.

Samsung Smart Home (sadece ilgili modeller)

Kurulum

Google Play Storu'u veya Apple Store'u ziyaret edin ve "Samsung Smart Home" araması yapın. Samsung Electronics tarafından akıllı aygıtınız için sunulan Samsung Smart Home uygulamasını indirin ve yükleyin.

Not

- Samsung Smart Home uygulaması Android 4.0 (ICS) veya üstü ya da iOS 7.0 veya üstü sürümlerde kullanılabilir ve Samsung akıllı telefonlar için optimize edilmiştir (Galaxy S ve Galaxy Note serisi). Diğer akıllı telefon modellerinde, bazı işlevler farklı çalışabilir.
- İyileştirilen performans için, Samsung Smart Home uygulaması önceden haber verilmeden değiştirilebilir veya üretici firmanın politikasına uygun şekilde destek sonlandırılabilir.

Samsung hesabı

Uygulamayı kullanmak için Samsung hesabınızı kaydetmeniz gereklidir. Eğer bir Samsung hesabınız yoksa, uygulamanın ekranda verilen talimatlarını izleyerek ücretsiz bir Samsung hesabı oluşturun.

Başlarken

1. Sağlanan Wi-Fi Donanım anahtarını akıllı telefonunuzun ilgili girişine takın.
2. Samsung hesabınıza oturum açın. iPhone kullanıcılarının oturum açma bilgisini uygulamaya her erişim sağladıklarında sağlamaları gereklidir.
3. Samsung Smart Home uygulamasını indirin ve Aygıta erişin. “+” üzerine dokunun ve bağlanmak istediğiniz soğutucuyu seçin.
4. Ekranda verilen talimatları izleyerek yönlendirici hakkındaki önemli bilgileri sağlayın ve İleri üzerine dokunun.
5. Buzdolabı üzerine 5 saniye uzun basın. Kolay Bağlantı buzdolabınız ekranda “AP” mesajı varken kaydetmeye başlar.
   - Dondurucu modu düğmeye 3 saniye basıldığında devre dışı kalacaktır. Ancak, emin olmak için düğmeye 5 saniye basılı tutmanızı öneririz.
6. Aygıt kaydı tamamlandığında, Samsung Smart Home uygulamasında soğutucu simgesi belirecektir.
7. Buzdolabı sayfasını açmak için buzdolabı simgesine dokunun.
8. Bir ağ bağlantısı kurulduğunda, Wi-Fi simgesi açılır.

Buzdolabı uygulaması

Entegre kontrol

Buzdolabınızı evinizde ve hareket halinde iken izleyebilir ve kontrol edebilirsiniz.

- Samsung Smart Home uygulamasına buzdolabı simgesine dokunarak buzdolabı sayfasını açın.
- Buzdolabınızın çalışma durumunu veya bildirimi kontrol edin ve gerekirse seçenekleri veya ayarları değiştirin.

Not

- Buzdolabınızın bazı seçenekleri veya ayarları uzaktan kumanda için geçerli olmayabilir.

Çalışma Kılavuzu

Anahtar özellikleri

Uzaktan erişim için Samsung Smart Home uygulamalarını Samsung Smart Home sunucusuna kaydedin.

Menüye genel bakış

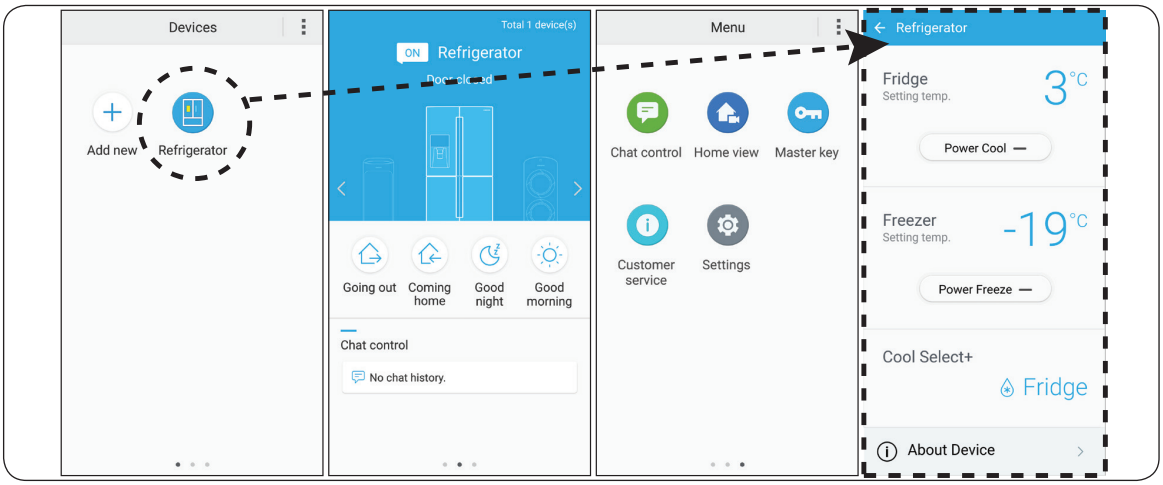

- Buzdolabının ayarlar sayfasını açmak için Buzdolabı üzerine dokunun.
- Sonraki sayfaya gitmek için kaydırın.

Chat control (Sohbet kontrolü)	Samsung smart Home uygulamalarınızı uzaktan kontrol edebilirsiniz, veya çalışma durumunu kontrol edebilirsiniz.
Home view (Ana görünüm)	Samsung smart Homei uygulamasının yerleşik kamerasını kullanarak oturma odanızı izleyebilirsiniz. Bu sadece ilgili modellerde kullanılabilir.
Master key (Ana anahtarı)	Ana anahtarı kilitleme sistemini kontrol etmek, dışarı gitmek, eve gelmek, yatağa gitmek ve sabahları uyanmak gibi farklı kullanıcı aktiviteleri için tasarlanmıştır. Bu sadece ilgili modellerde kullanılabilir.
Customer service (Müşteri hizmetleri)	Kullanım kılavuzu ve müşteri desteği için iletişim bilgileri de sağlanmıştır.
Settings (Ayarlar)	Bağlı aygıtı ve yazılım bilgilerini (sürüm ve açık kaynak lisansları) kontrol edebilir ve aygıtları ekleyebilir veya bir ülke seçebilirsiniz. Mecvut aygıtın çalışmasını sunum amacıyla simule edebilirsiniz.

Buzdolabı ayarları

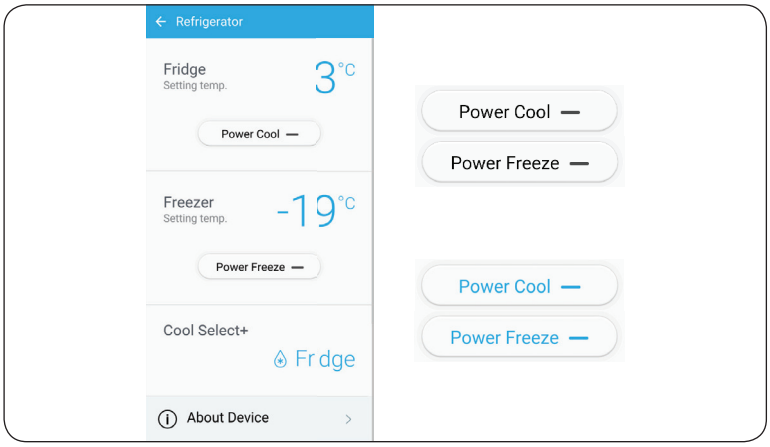

A: Devre dışı (siyah)

B: Etkin (mavi)

Fridge (Buzdolabı)	01 Hali hazırda ayarlanan buzdolabı sıcaklığını gösterir. 02 Hızlı Soğutmayı açabilir veya kapatabilir ve mevcut ayarları kontrol edebilirsiniz.
Freezer (Dondurucu)	03 Hali hazırda ayarlanan dondurucu sıcaklığını gösterir. 04 Buz Yapıcıyı açabilir ve kapatabilir ve mevcut ayarlar ile buz yapma durumunu kontrol edebilirsiniz.
Cool Select+ (Soğutma Seçi-mi+)	05 Mevcut mod ayarını gösterir.
About Device (Aygıt Hakkında)	06 Mevcut sürüm, eğitici kılavuz, Kendiliğinden Kontrol ve Yardım Masası dahil ürün bilgilerini gösterir. Kullanım kılavuzu indirilebilir ve müşteri desteği için iletişim bilgileri sağlanmıştır. Kendiliğinden Kontrol Kendinden Kontrole referans göstererek, buzdolabının tanılama sonuçlarını kontrol edebilirsiniz. Eğer anormal bir bulgu ile karşılaşırsanız, Kendiliğinden Kontrol müşteri hizmetleri için kullanılabilecek bir bilgi kodunu gösterir.

Komponentler ve İşlevler

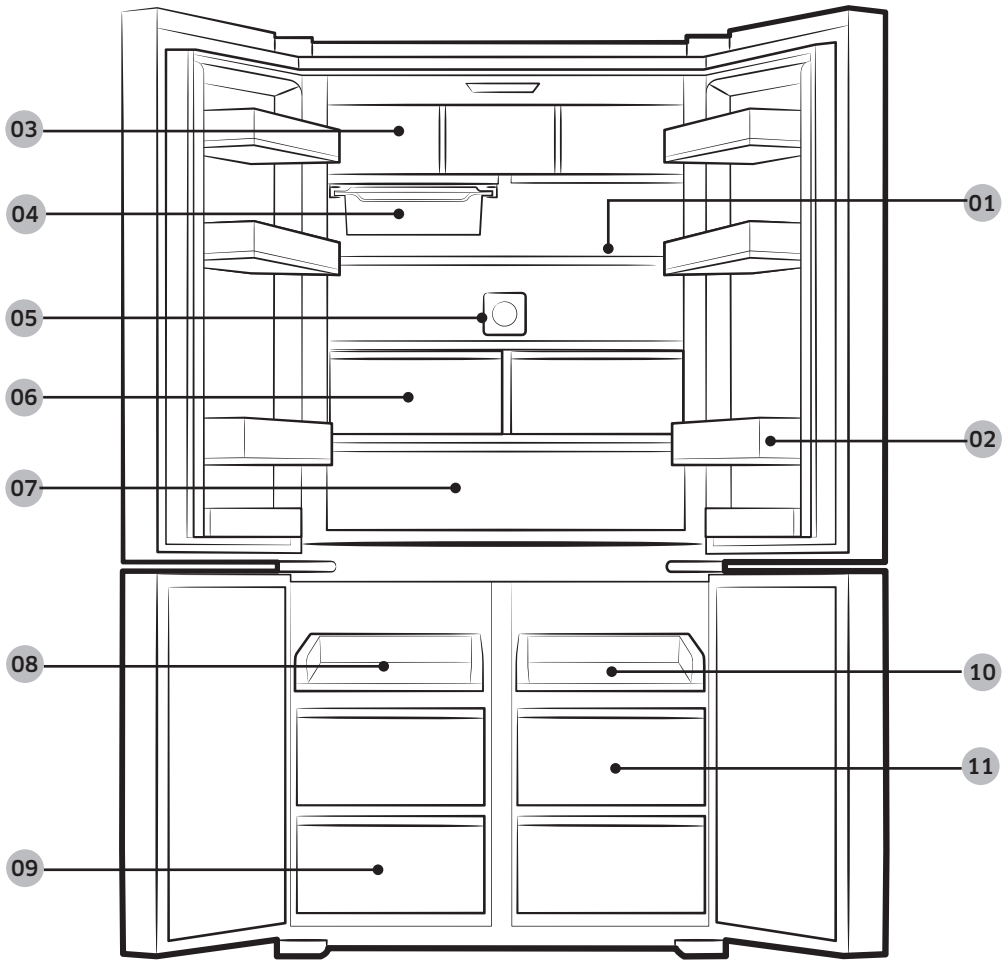

01 Buzdolabı rafı	Soğutmak amacıyla genel yiyecek türlerini saklamak için uygundur.
02 Buzdolabı kılavuzu	Soda, süt, meyve suyu ve diğer içecek türlerini saklamak içindir. Aynı zamanda kuru erişte, biftek dilimleri ve diğer suyu alınmış yiyecekleri saklamak içindir.
03 Depolama kutusu (isteğe bağlı)	Toplu gıdaları saklamak içindir.
04 Taşıma tepsisi (isteğe bağlı)	Kötü koku içeren veya kokusu kolay absorbe olan yiyecekleri saklamak içindir. (Fabrikadan ayrılırken değiştirilebilir sıcaklık odasına yerleştirin)
05 Aktif taze koruyucu (isteğe bağlı)	Buzdolabındaki yabancı kokuları etkin bir şekilde korumak içindir.
06 Soğutucu çekmecesi	Soğutmak amacıyla genel yiyecek türlerini saklamak için uygundur.
07 Taze bölge	Soğutmak amacıyla genel yiyecek türlerini saklamak için uygundur.
08 Kolay kayar	Dondurmak için genel yiyecek türlerini saklamak için idealdir.
09 Tam açık kutu	Dondurulacak olan yiyecekleri saklamak içindir.
10 Kolay kayar **11** Tam açık kutu	Yiyecekleri soğuk seç+ mevcut ayarına göre saklayın. Dondurma: Dondurulacak olan genel yiyecek türlerini saklayın. Kuru ve taze: Kurutulacak olan yiyecekleri saklayın. Ekolojik olarak taze: Taze tutulacak yiyecekleri saklayın. Dondurma: Soğutulacak olan genel yiyecek türlerini saklayın.

⚠ Uyarı

- Eğer uzun süre dışarı gitmeyi planlıyorsanız, lütfen soğutucuyu boşaltın ve güç kaynağını kesin. Soğutucuda kalan suyu silin ve soğutucu kapağını açık tutun.
- Yabancı kokuları temizlemek ve nemlenmeyi önlemek için bu iletkendir.
- Eğer soğutucu uzun süre kullanılmayacaksa, lütfen gücü fişten çekin.
- Güç hattının yalıtım tabakasının hasar görmesi yangın tehlikesine sebep olabilir.
- Lütfen rafları yerleştirme şeklinizi değiştirmeyin.
- Rafları yerleştirme şeklinizi değiştirmeniz soğutucu kapısına zarar verebilir.
- Dondurucuda veya soğuk seç+ kısmında hareketli tepsi kullanılırsa, lütfen su veya diğer sıvıları saklamayın.
- Suyun donması veya diğer sıvılar sebebiyle kırılam veya su kaçağı durumlarını önleyebilir.
- Mobil kapalı kutu mikrodalga fırına ve ekmek kızartma makinesine koyulamaz.
- Taşıma boyunca saklama kabını güvenle saklamak için, fabrikadan ayrılırken aksi yönde yerleştirilecektir, böylece kullanmadan önce lütfen paketi çıkarın ve 180° döndürün.
- Kuru yiyecek soğutucu odası bulunan (veya soğutma işlevli değiştirilebilir sıcaklık odası bulunan) mobil bir kapalı kasaya veya mobil bir kapalı tepsiye yerleştirilmesi halinde nemden etkilenebilir.

Aksesuarlar

Adı		RF50K5920SL
Soğutucu oda	Cam raf	3
	Katlanan raf	0
	Taze bölge kapağı	1
	Kılavuz	8
	Çekmece	2
	Yumurta kutusu	1
	Taze bölge	1
	Depolama kutusu	0
	Hareketli tepsi	0
	Aktif taze tutucu	0
Dondurucu oda	Kolay kayar	1
	Tam açık kutu	2
Kendi arasında değiştirilebilir sıcaklık oda	Kolay kayar	1
	Tam açık kutu	2
	Buz yapma kutusu	1
Çalıştırma kılavuzu		1

Kontrol Sıcaklığı

Buzdolabının temel sıcaklığı

Buzdolabının ilk güç artırma sıcaklığı 3°C'dir; sıcaklık buzdolabının içindeki sıcaklık tuşuna aşağıdaki sırada basarak ayarlanabilir:

3°C→2°C→1°C→7°C→6°C→5°C→4°C→3°C

Dondurucunun temel sıcaklığı

Dondurucunun ilk güç açma sıcaklığı -19°C'dir; Dondurucudaki sıcaklık tuşuna basarak sıcaklık aşağıdaki gibi ayarlanabilir:

-19°C→-20°C→-21°C→-22°C→-23°C→-14°C

→-15°C→-16°C→-17°C→-18°C→-19°C

Cool Select+ ayarı

Değiştirilebilir sıcaklık odasında toplamda dört işlev seçimi yapılabilir. Değiştirilebilir sıcaklık odası tuşuna 3 saniye basın ve mevcut değiştirilebilir sıcaklık odası ışığı yanıp söndüğünde ve uyarı sesi verildiğinde serbest bırakın. Ardından değiştirilebilir sıcaklık odası tuşlarına birer birer basarak değiştirilebilir sıcaklık odası işlevlerine geçin. Gereken işlevi seçin (seçilen işlev daima yanıp sönecektir) ve işlem durduktan 10 saniye sonra flaş duracak ve ayar işlemi başarıyla tamamlanacaktır.

Değiştirme sırası aşağıdaki gibidir:

Dondurucu→Az Dondurma→Az Soğutma→Soğutma→Dondurucu

Cool Select+ öğesinin çeşitli işlevlerinin genel sıcaklığı aşağıda gösterilmiştir:

- Dondurucu:
  Cool Select+ ve dondurucunun sıcaklığını ayarlama.
- Az Dondurma: Yaklaşık -5°C
- Az Soğutma: Yaklaşık -1°C
- Soğutma: Yaklaşık 3°C

Not

- Cool Select+ kısmına yiyecekleri koymadan önce, lütfen mevcut ayar işlevlerini onaylayın, ardından koyulan yiyeceğe bağlı olarak uygun işlevi seçin.

Not

- Eğer kapı çok sık açılırsa veya kapatılırsa veya çok miktarda sıcak yiyecek konursa, sıcaklık artabilir.

- Bu, dijital ekranın parlamasına sebep olabilir. Dondurucunun ve buzdolabının sıcaklığı normal ayar değerine döndüğünde, flaş duracaktır.
- Eğer flaş devam ederse, soğutucu ayarını "sıfırlamak" gerekebilir. Soğutucunun elektrik fişini prizden çekerek yaklaşık 10 dakika sonra tekrar takmayı deneyin.
- En iyi enerji tasarrufu etkisini elde etmek için, soğutucuyu çalıştırdıktan sonraki 10 saniyede, işlev ekranı haricindekiler kapanacak ve tekrar çalıştırılırsa yeniden yanacaktır.
- Buz yapmak için, buz yapma sürecini hızlandırmak amacıyla, buz küpü tepsisini buz saklama kutusundan çıkarmanız ve üst çekmecenin sağ ön tarafına yatay olarak yerleştirmeniz önerilir, bu da doğrudan buz kutusunda soğuması için iletkenliği sağlar, böylece buz yapma süreci hızlanır.
- Büyük miktarda dondurulmuş yiyecek yerleştirildiğinde, lütfen "gücü dondur" işlevini seçin.

Buz yapma kutusunu kullanma

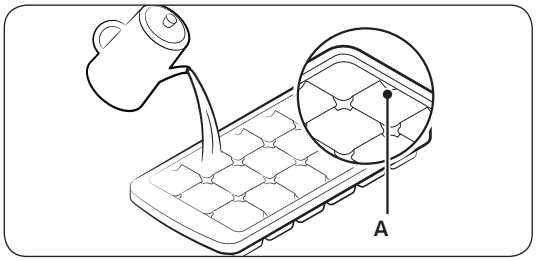

□ Buz yapma: Buz küpü tepsisine en yüksek su seviyesi A'ya kadar su ekleyin.

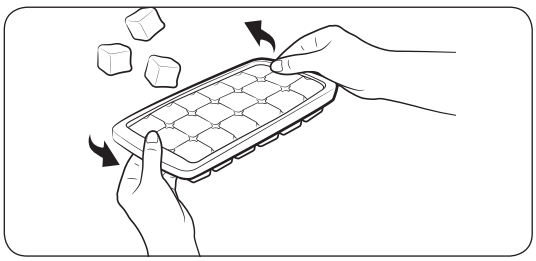

□ Buzu çıkarın: Buz küpü tepsisinin her iki tarafından tutun ve ardından buz kalıplarını düşürmek için kıvırın.

Soğutucu aksesuarlarını sökün

1. Raf

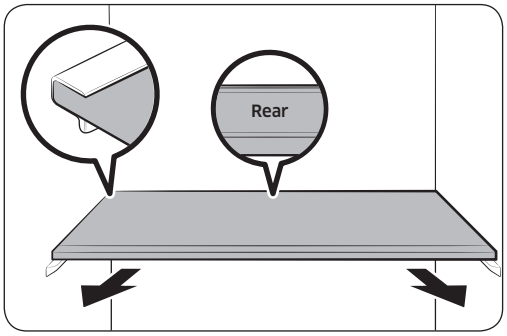

□ Şaftı sökmek için, soğutucu kapısını tam açın, yukarı kaldırın ve rafı iterek dışarı çıkarın.

⚠ İkaz

- Lütfen rafı takmadan önce, ters yöne çevirmeyin veya ters takmayın.

Not

- Rafı gri yerleştirdiğinizde, "Rear" etiketinin olduğu tarafın içeri yerleştirildiğinden emin olun.

2. Şişe rafı

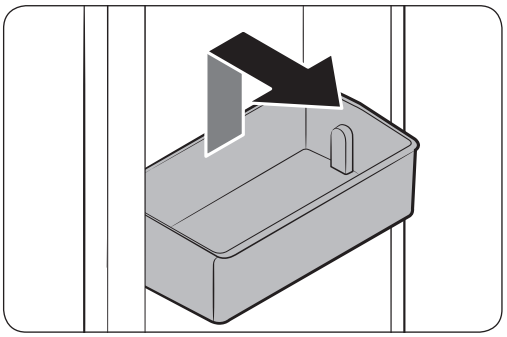

□ Kapı rafını her iki elinizle tutun ve ardından hafifçe kaldırarak çıkarın.

3. Çekmece

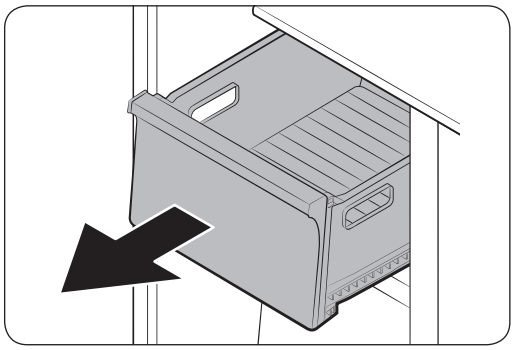

- Çekmeceyi dışarı çekin, yukarı doğru hafifçe kaldırın ve çekmeceyi dışarı çıkarın.

4. Katlanan raf (isteğe bağlı)

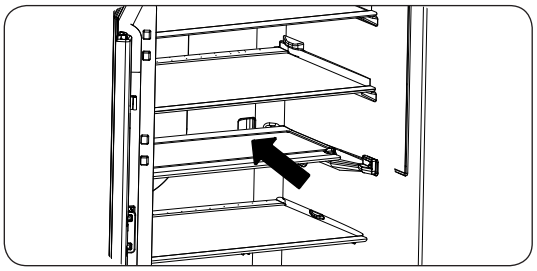

- Rafın ön tarafını hafifçe kaldırın ve ardından ileri iterek camın düşmesini sağlayın.
- Ardından uca kadar geriye itin;
- Rafın üst üste binen ön kısmını tutun, yukarı doğru kaldırın ve ardından katlanan rafı dışarı çıkarın.

Soğutucuyu temizleyin

⚠ Uyarı

- Soğutucuyu benzen, seyreltici, Clorox ürünü veya araba temizleyicisi ile temizlemeyin. Aksi halde, bu soğutucunun dış yüzeyine hasar verebilir ve yangın tehlikesine sebep olabilir.
- Güç açıkken soğutucuyu lütfen su ile yıkamayın. Bu elektrik çarpmasına sebep olacaktır.
  Lütfen soğutucuyu aşağıdaki adımları izleyerek temizleyin:

1. Soğutucunun elektrik fişini çıkarın.

2. Hafif ıslak tüy bırakmayan yumuşak bir bez veya kumaş kullanarak silin.

Not

- Lütfen soğutucuyu herhangi bir temizleyici kullanarak temizlemeyin, çünkü bu renk solmasına veya soğutucunun hasar görmesine sebep olabilir.
- Ellerinizi soğutucunun altına koymayın.
- Herhangi bir keskin kenar kişisel yaralanmaya sebep olabilir.
- Elleriniz ıslakken fişi veya fişteki yabancı cisimleri veya tozları yıkamayın.
- Aksi halde, yangın tehlikesi oluşacaktır.

3. Soğutucunun içini ve dışını temiz tutun.

4. Soğutucunun elektrik fişi girişini yeniden takın.

Dahili ışıkları değiştirin

Buzdolabı/dondurucu/soğuk seç+ kısmındaki LED ışıkları

- Eğer LED ışık kapağı yabancı bir cisim ile kirlenirse, LED ışığı solacaktır. Lütfen temiz bir bez kullanarak ışıklı kapağın yüzeyini temizleyin, böylece ışık tamamen sönmelidir.

⚠ Uyarı

- Lütfen sökmeyin veya LED ışığını kendiniz değiştirmeyin. LED ışığının değiştirilmesi durumunda, lütfen Samsung servis merkezi veya Samsung tarafından yetkilendirilen distribütör ile temasa geçin.

Not

- Eğer LED ışığını kendiniz değiştirmeyi denerseniz, elektrik çarpması veya ciddi şekilde kişisel yaralanma tehlikesi olacaktır.

Aktif taze tutucuyu değiştir (isteğe bağlı)

- Aktif taze tutucu kendi başınıza değiştiremezsiniz. Gerekirse lütfen Samsung müşteri hizmetleri merkezi ile temasa geçin.

Soğutma performansını iyileştir

Not

- Eğer soğuk hava çıkışı yiyecek ile engellenmişse, yiyeceği etkin bir şekilde dondurmak için soğuk hava depo odasının tamamına girmeyecek, bu da soğutma performansını düşürebilecektir.

Buzdolabının yürüme alanı hakkında tedbirler

Yürüme alanı ters dönmüş durumda ise ve doğru soğutma odası kapalı ise, yürüme alanı sıfırlanıncaya kadar sol kapı kapatılmayacaktır.

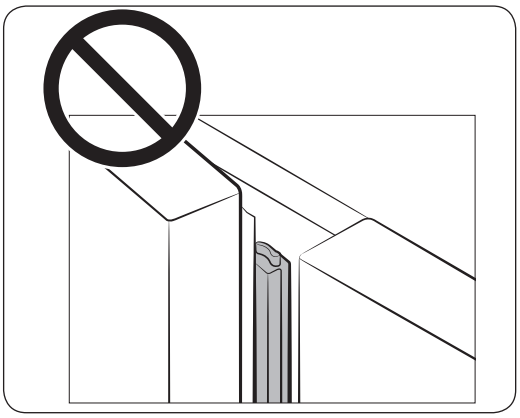

Orta yürüme alanı bu gibi bir durumda ise, kapı normal kapatılamayacaktır.

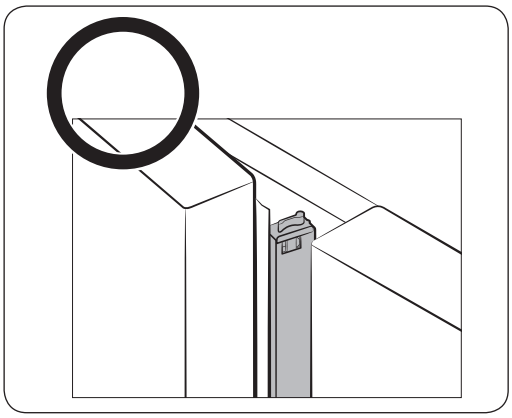

Orta yürüme alanı bu gibi bir durumda olduğunda, kapı normal kapanabilecektir.

Not: Yoğuşmadan kaçınmak için, ısıtmak için yürüme alanına bir ısıtıcı donatılmıştır. Soğutulan yiyeceği etkilemeyecek olan yürüme alanının ortasından ısı çıkarsa bu normaldir.

Çalışma Kılavuzu

Arıza analizi

Arıza tanılama işlevi

No.	Arıza içeriği	Soğutucu ekranı	Buzdolabı ekranı
1	Soğutucu sensörü anormal.	1	C/E
2	Buzdolabının sensörü anormal.	2	
3	Dondurucunun buz çözme sensörü anormal.	4	
4	Buzdolabının buz çözme sensörü anormal.	5	
5	Ortam sıcaklık sensörü anormal.	6	
6	Soğuk seç+ sensörü anormal.	7	
7	Soğuk seç+ buz çözme sensörü anormal.	11	
8	Nem sensörü anormal.	13	
9	Dondurucu fanı anormal.	21	
10	Buzdolabı fanı anormal.	22	
11	Makine fan odası anormal.	23	
12	Dondurucu anormal dondurur.	24	
13	Hava kapısının elektrikli ısıtma işlevi anormal.	27	
14	Deodorizasyon fanı anormal.	28	
15	Soğuk seç+ anormal buz çözüyor.	29	
16	Soğuk seç+ fanı anormal.	31	
17	Kompresör başlatılamıyor ve anormal.	81	
18	Kompresör anormal dönüş hızına sahip.	82	
19	Mevcut kompresör testi anormal.	83	
20	Kompresör motorunun kilitlenen rotoru anormal.	84	
21	Kompresörün düşük gerilimi anormal.	85	
22	Kompresörün aşırı gerilimi anormal.	86	

Arıza analizi

Arıza analizi

Sorunlar	Çözümler
Soğutucu çalışmıyor veya tam soğutma sağlamıyor.	□ Elektrik fişinin doğru bağlandığını kontrol edin. □ Dijital ekrandaki ayar sıcaklığının dondurucunun veya buzdolabının dahili sıcaklığından düşük olduğundan emin olun. Sıcaklığı lütfen dondurucunun veya buzdolabının altına ayarlayın. □ Soğutucu doğrudan güneş ışığına veya ısı kaynağına maruz bırakılabilir mi? Eğer bırakılırsa, soğutucu tamamen soğutulmayacaktır. Soğutucuyu doğrudan güneş ışığı almayan veya ısı kaynaklarından uzakta olan bir yere monte edin. □ Soğutucunun arkası duvara çok yakın olabilir mi ve hava geçişi olmasa olur mu? Eğer bırakılırsa, soğutucu tamamen soğutulmayacaktır. Soğutucuyu duvardan uygun mesafede tutun. □ Soğutucuda çok fazla yiyecek olabilir mi ve havalandırma açıklığı engellenebilir mi? Soğutucuyu uygun sıcaklıkta tutmak için, lütfen soğutucuya aşırı yiyecek koymayın.
Buzdolabındaki yiyecekler donar.	□ Dijital ekranda ayarlanan sıcaklığın çok düşük olup olmadığını kontrol edin. Düşükse, lütfen soğutucunun sıcaklığını artırın. □ Odanın sıcaklığı çok düşük mü? Soğutucu sıcaklığını yükseğe ayarlayın. □ Çok fazla su içeren bir miktar yiyeceği en soğuk bölgeye veya buzdolabının soğuk hava çıkışına yakın yere saklar mısınız? Bu malzemeleri buzdolabını diğer raflarına taşımayı deneyin, fakat düşük sıcaklıkta iken bölgeye veya rafa koymayın.

Sorunlar	Çözümler
Anormal gürültü veya ses duyulması.	□ Soğutucunun düzgün yerleştirilip yerleştirilmediğini kontrol edin. □ Soğutucunun arkası duvara çok yakın mı ve hava iyi havalandırılamıyor mu? □ Soğutucunun arkasına veya altına düşen birşey var mı? □ Eğer soğutucudan bir "çatlak" ses duyarsanız, bu normaldir. Soğutucu içindeki sıcaklık değişkenlik göstereceğinden birçok aksesuar genişleyecek veya daralacaktır. □ Eğer soğutucudan içerideki bazı parçalar birbirine çarpıyormuş gibi bir ses çıkarsa, bu normaldir. Bu sese yüksek kompresör yükü sebep olur.
Soğutucu kapısının sızdırmaz bölgesinin sıcaklığı yüksektir ve yoğuşma oluşur.	□ Isınma bir süreye kadar normaldir, çünkü çiylenme oluşturmayan boru kasanın kenarına takılarak soğutucunun yoğuşmasını önler. □ Soğutucu kapısı yarı açık mı? Soğutucu kapısı uzun süre açık olduğunda, yoğuşma oluşabilir.
Soğutucudan baloncuk sesi gelir.	□ Bu normaldir. Soğutucuda dolaşan dondurma ortamından baloncuk sesi gelir.
"Tep-tep" sesini dinleyin.	□ Bu normaldir. Bu, soğutucunun farklı elektrikli cihazları çalışıyorken ve açıkken anakarttaki röle svici tarafından oluşturulur.
Dişli sürtünmesinden gelen sesi duyun.	□ Bu normaldir. Soğutucunun soğutma sistemi farklı bölümler arasında geçiş yaparsa adım valfinin dönmesi ile oluşur.
Soğutucuda yabancı koku var.	□ Bozulan yiyecek olup olmadığını kontrol edin. □ Güçlü kokuya sahip yiyecekler (balık gibi) sıkı bir şekilde kapatılmalıdır. □ Soğutucuyu düzenli olarak temizleyin ve bozulan yiyeceği veya bozulacak olan yiyeceği çıkarın.
Soğutucunun duvarında donma var.	□ Hava havalandırması deliği engelli mi? Havanın rahat bir şekilde akmasına izin vermek için engelleri temizleyin. □ Yiyeceği iyi havalandırılmış bir şekilde saklamak için yeterli alan olduğundan emin olun. □ Dondurucu çekmecesi doğru kapatıldı mı?

Arıza Analizi

Samsung smart Home arıza analizi

Sorunlar	Çözümler
Bulamadı “Samsung Smart Home” uyulama marketinde.	□ Samsung Smart Home uygulaması Android 4.0 (ICS) veya üstü ya da iOS 7.0 veya üstü akıllı telefonlarda kullanılabilir. □ Tablet bilgisayarlar desteklenmemektedir.
Samsung Smart Home uygulaması çalışmıyor.	□ Samsung Smart Home uygulaması sadece ilgili modellerde bulunmaktadır. □ Eski Samsung Akıllı Soğutucu uygulaması Samsung Smart Home modelleri ile bağlanamaz.
Samsung Smart Home uygulaması yüklendi fakat soğutucuma bağlı değil.	□ Uygulamayı kullanmak için Samsung hesabınıza oturum açmanız gereklidir. □ Yönlendiricinin normal çalıştığından emin olun. □ Eğer Wi-Fi simgesi kapanırsa, açın. □ Eğer Wi-Fi simgesi yanıp sönerse, bu ağ bağlantısının kurulu olmadığını gösterir. Soğutucunuzu yönlendiriciye bağlamak için Samsung Smart Home uygulamasında kolay Bağlan'ı kullanın.
Uygulamaya oturum açamıyor.	□ Uygulamayı kullanmak için Samsung hesabınıza oturum açmanız gereklidir. □ Eğer bir Samsung hesabınız yoksa, bir tane oluşturmak için uygulamanın ekran üstünde verilen talimatlarını izleyin.
Kolay Bağlantı başarısız.	□ Yönlendirici ili arasındaki mesafe ya da çevreden gelen etkileşim sebebiyle Kolay Bağlantı başarısız olabilir. Bir an bekleyin ve tekrar deneyin.
Samsung Smart Home uygulaması başarıyla soğutucuma bağlandı, fakat çalışmıyor.	□ Samsung Smart Home uygulamasından çıkın ve tekrar başlatın veya yönlendirici bağlantısını kesin ve yeniden bağlayın. □ Soğutucunun güç kablosunun fişini çekin ve 1 dakika sonra tekrar bağlayın.

ENERJİ ETİKETİ

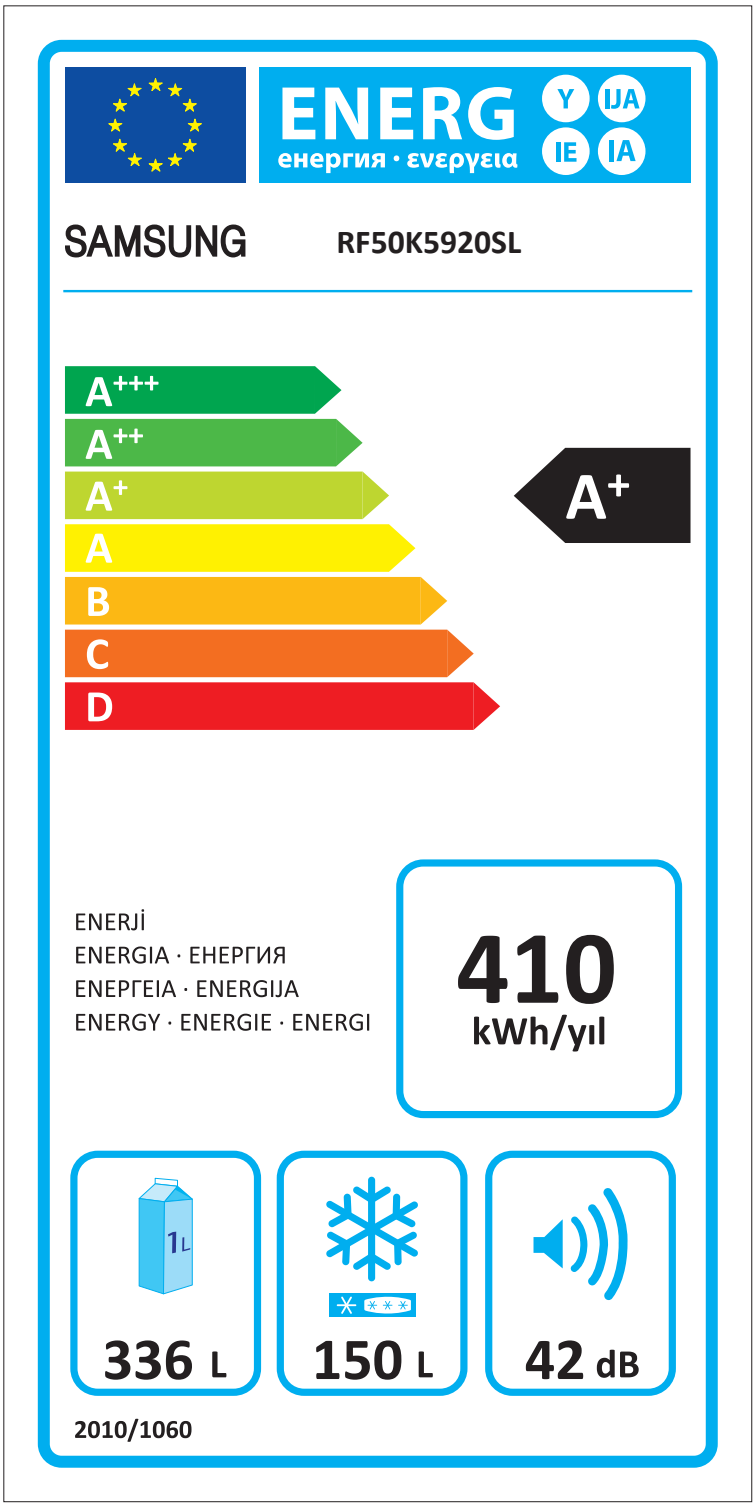

TEKNİK ÖZELLİKLER

Model Code		RF50K5920*
Kapasite	Net Toplam	486
	Net Soğutucu	336
	Net Dondurucu	150
Boyutlar (mm)	Net Genişlik	795
	Net Yükseklik w/ menteşe	1920
	Net Case yükseklik w/o memteşe	1920
	Net Derinlik w/ kapl kolu	745
	Net Derinlik w/o kapl kolu	745
	Net Derinlik w/o kapl	654
Ağırlık (kg)	Net	120
Soğutucu Özellikleri	Soğutma Sistemi	Triple Cooling
	Dondurucu	YES
	Çoklu akım	YES
Buzdolabının özellikleri	Sebze ve Meyva Çekmecesi	3
	# Toplam raf sayısı	3
	# Toplam Tavlı cam raf sayısı	3
	Akıtma yapmayan raflar	NO
	Katlanabilir raflar	NO
	# Toplam Kapı Cebi sayısı	8
	Mandıra bölümü	NO
	Yumurtalık	NO
	Şarap Rafı	NO
	Deodorant	NO
	İç Aydınlatma (W*EA)	LED 4.0*1
Dondurucu Özellikleri	Buzyapıcı	ICE TRAY 1EA
	# Çekmece sayısı	6
	İç Aydınlatma (W*EA)	LED 1.0*2
Diş Aksam Özellikleri	Dağıtıcı	NO
	İç su filtresi	NO
	İçecek Bölgesi	NO
	Görüntü ve Kontrol	YES
	Saplar	RECESSED TYPE
	Renkler	SL
Diğerleri	Kapi Alarmı (2dak.)	YES
	Dondurucu Yıldız Değeri	4STAR
	Kilit ve Anahtar	NO
	Soğutucu	R600A
Kategori	Buzdolabı Tipi	FDR

SAMSUNG		SAMSUNG ELECTRONICS CO., LTD.
Model Numarası		RF50K5920*
İklim Sınıfı Ortam Sıcaklığı	˚C	43˚C
Anma Güç Tüketimi	kWh/24h	1.12
Sıcakık Artiş Zamanı	hr	12
Çalışma Süresi Yüzdesi	%	75%
Buz Üretme Kapasitesi	kg/24hr	1
Raf Alanı	m^2	1.37
Ürün Net Ağırlığı	Kg	120
Ürün Şeması		

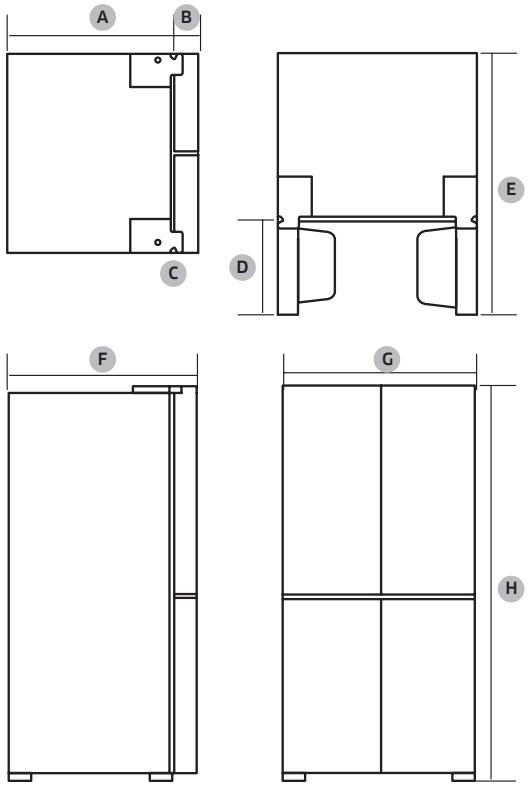

Modeli	A	B	C	D	E	F	G	H
RF50	654 mm	91 mm	11 mm	417 mm	1071 mm	745 mm	795 mm	1920 mm

Çevresel Hava Sıcaklık Limitleri

Bu buzdolabı/dondurucu sınıflandırma etiketi üzerinde belirtilen ısı sınıfı içerisinde yer alan çevresel hava sıcaklıklarında çalışmak üzere tasarlanmıştır.

Sınıf	Sembol	Çevresel Isı Aralığı (°C)
Ilıman İklim Dışı	SN	+10 ila +32
Ilıman	N	+16 ila +32
Subtropik İklim	ST	+16 ila +38
Tropikal İklim	T	+16 ila +43

Not

Buzdolabının iç ısısı, buzdolabının bulunduğu yere, dış hava sıcaklığına ve buzdolabı kapağının açılış sıklığına bağlı olarak değişebilir.
Bu gibi faktörleri göz önüne alarak buzdolabı ısısını ayarlayın.

Türkçe



Bu Ürünün Doğru Şekilde Atılması
(Atık Elektrikli ve Elektronik Cihazlar)

(Ayrı toplama sistemlerine sahip ülkeler içindir)

Ürünün, aksesuarların veya ilgili belgelerin üzerinde bulunan bu işaret, ürünün ve elektronik aksesuarlarının (örn. şarj cihazı, kulaklık, USB kablo) kullanım ömrü sonunda diğer ev atıklarıyla birlikte atılmaması gerektiğini belirtir. Atıkların kontrolsüz olarak imha edilmesinin çevre ve insan sağlığı üzerindeki zararlı etkisini engellemek için lütfen bunu diğer atık türlerinden ayırın ve malzeme kaynaklarının sürdürülebilir şekilde yeniden kullanılabilmesi için geri dönüştürülmesini sağlayın.

Ev kullanıcıları, bu ürünü çevresel açıdan güvenli bir geri dönüştürme işlemi için nereye ve nasıl ulaştıracakları hakkında ayrıntılı bilgi için ürünü satın aldıkları bayi ile veya yerel resmi makamla irtibat kurmalıdır.

İş kullanıcıları tedarikçileri ile irtibat kurup satın alma sözleşmesinin hüküm ve koşullarına bakmalıdır. Bu ürün ve ürünün elektronik aksesuarları, imha için diğer ticari atıklarla karıştırılmamalıdır.

TÜKETİCİNİN SEÇİMLİK HAKLARI

Malın ayıplı olduğunun anlaşılması durumunda tüketici, 6502 sayılı.

Tüketicinin Korunması Hakkında Kanunun 11 inci maddesinde yer alan;

a- Sözleşmeden dönme,

b- Satış bedelinden indirim isteme,

c- Ücretsiz onarılmasını isteme,

ç- Satılanın ayıpsız bir misli ile değiştirilmesini isteme,haklarından birini kullanabilir.

Tüketicinin bu haklardan ücretsiz onarım hakkını seçmesi durumunda satıcı; işçilik masrafı, değiştirilen parça bedeli ya da başka herhangi bir ad altında hiçbir ücret talep etmeksizin malın onarımını yapmak veya yaptırmakla yükümlüdür. Tüketici ücretsiz onarım hakkını üretici veya ithalatçıya karşı da kullanabilir. Satıcı, üretici ve ithalatçı tüketicinin bu hakkını kullanmasından müteselsilen sorumludur.

Tüketicinin, ücretsiz onarım hakkını kullanması halinde malın;

- Garanti süresi içinde tekrar arızalanması,

- Tamiri için gereken azami sürenin aşılması,

- Tamirinin mümkün olmadığının, yetkili servis istasyonu, satıcı, üretici veya ithalatçı tarafından bir raporla belirlenmesi durumlarında;tüketici malın bedel iadesini, ayıp oranında bedel indirimini veya imkân varsa malın ayıpsız misli ile değiştirilmesini satıcıdan talep edebilir.

Satıcı, tüketicinin talebini reddedemez. Bu talebin yerine getirilmemesi durumunda satıcı, üretici ve ithalatçı müteselsilen sorumludur.

Satıcı tarafından Garanti Belgesinin verilmemesi durumunda, tüketici Gümrük ve Ticaret.

Bakanlığı Tüketicinin Korunması ve Piyasa Gözetimi Genel Müdürlüğüne başvurabilir.

Tüketici, çıkabilecek uyuşmazlıklarda sikayet ve itirazlari konusundaki basvurulari yerleşim yerinin bulunduğu veya tüketici işleminin yapıldığı yerdeki Tüketici Hakem Heyetine veya Tüketici Mahkemesine başvurabilir.

“6502 sayılı Tüketicinin Korunması Hakkında Kanun’un 18. maddesine göre tüketici taksitle satın aldığı malı cayma süresi içerisinde ancak olağan bir gözden geçirme şeklinde kullanabilecektir. Satın alınan mal olağan bir gözden geçirme dışında kullanılmış ise tüketici cayma hakkını kullanamayacaktır”

Notlar

Notlar

SAMSUNG

SAMSUNG
ÇAĞRI MERKEZİ
444 77 11

ÜRETİCİ
Suzhou Samsung Electronics CO.,LTD
501, suhong Road, Suzhou Industry Park, Jiangsu Province,P.R.CHINA
TEL: +86 0512 6258 1234

LVD:
SGS-CSTC(Shanghai)Co.,Ltd
588 West Jindu Road,Songjiang District,
Shanghai,China
TEL:+86 021 6191 5666
Fax:+86 021 6191 5678

EMC:
SGS-CSTC(Shanghai)Co.,Ltd
588 West Jindu Road,Songjiang District,
Shanghai,China
TEL:+86 021 6191 5666
Fax:+86 021 6191 5678

Kullanım Ömrü: 10 Sene

AEEE Yönetmeliğine uygundur

İTHALATÇI FİRMA

SAMSUNG

SAMSUNG Electronics Istanbul Pazarlama ve Ticaret LTD.STI.
Flatofis Istanbul Is Merkezi,Otakçılar Cad.
Bina No: 78, Kat:3, No: B3, 34050, Eyüp, Istanbul /Türkiye
Tel: 0212 4670600 E-mail: hizmet@partner.samsung.com

SAMSUNG WORLD WIDE ile iletişim
Eğer Samsung ürünleri hakkında kafanıza takılan soru veya sormak istediğiniz bir konu varsa, lütfen SAMSUNG müşteri bakım merkezi ile temas ageçin.

Ülke	İrtibat Merkezi	Web Sitesi
TÜRKİYE	444 77 11	www.samsung.com/tr/support

CE

DA68-03416B-02