MEDION®

Bedienungsanleitung
Mode d'emploi
Handleiding
Manual de instrucciones
Istruzioni per l'uso



Handstaubsauger
Main aspirateur
Handstofzuiger
Aspiradora mano
Aspirapolvere mano

MEDION® MD 17135

Inhaltsverzeichnis

1. Zu dieser Bedienungsanleitung 4
1.1. In dieser Anleitung verwendete Warnsymbole und Signalwörter 4
2. Bestimmungsgemäßer Gebrauch 6
3. Sicherheitshinweise 7
3.1. Sicher betreiben 8
3.2. Umgang mit Akkus 11
4. Lieferumfang 12
5. Geräteübersicht 13
6. Wandhalterung montieren 14
7. Gerät vorbereiten 14
7.1. Akku aufladen 14
8. Staubsauger verwenden 15
9. Reinigung und Pflege 16
9.1. Staubbehälter reinigen 16
9.2. Saugöffnung reinigen 17
10. Problemlösung 17
11. Entsorgung 18
11.1. Akku entfernen 18
12. Technische Daten 20
13. Konformitätsinformation 21
14. Impressum 21

1. Zu dieser Bedienungsanleitung



Lesen Sie unbedingt diese Bedienungsanleitung aufmerksam durch und befolgen Sie alle aufgeführten Hinweise. So gewährleisten Sie einen zuverlässigen Betrieb und eine lange Lebenserwartung Ihres Gerätes. Halten Sie diese Bedienungsanleitung stets griffbereit in der Nähe Ihres Gerätes. Bewahren Sie die Bedienungsanleitung gut auf, um sie bei einer Veräußerung des Gerätes dem neuen Besitzer weitergeben zu können.

1.1. In dieser Anleitung verwendete Warnsymbole und Signalwörter



GEFAHR!
Warnung vor unmittelbarer Lebensgefahr!



WARNUNG!
Warnung vor möglicher Lebensgefahr und/oder schweren irreversiblen Verletzungen!



WARNUNG!
Warnung vor Gefahr durch elektrischen Schlag!



WARNUNG!
Warnung vor Gefahr durch explosionsgefährlichen Stoffen!



VORSICHT!
Warnung vor möglichen mittleren und oder leichten Verletzungen!



ACHTUNG!
Hinweise beachten, um Sachschäden zu vermeiden!

HINWEIS!
Weiterführende Informationen für den Gebrauch des Gerätes!

HINWEIS!
Hinweise in der Bedienungsanleitung beachten!

- Aufzählungspunkt / Information über Ereignisse während der Bedienung

▸ Auszuführende Handlungsanweisung

CE Konformitätserklärung (siehe Kapitel „Konformitätserklärung"): Mit diesem Symbol markierte Produkte erfüllen die Anforderungen der EG-Richtlinien.

Schutzklasse II
Elektrogeräte der Schutzklasse II sind Elektrogeräte die durchgehend doppelte und/oder verstärkte Isolierung besitzen und keine Anschlussmöglichkeiten für einen Schutzleiter haben. Das Gehäuse eines isolierstoffumschlossenen Elektrogerätes der Schutzklasse II kann teilweise oder vollständig die zusätzliche oder verstärkte Isolierung bilden.

Abb. A
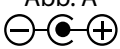
Abb. B
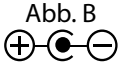

Polaritätskennzeichnung
Bei Geräten mit Hohlsteckern kennzeichnen diese Symbole die Polarität des Steckers, es gibt zwei Varianten der Polarität entweder Innen Plus und Außen Minus (Abb. A) oder Innen Minus und Außen Plus (Abb. B).

Benutzung in Innenräumen
Geräte mit diesem Symbol sind nur für die Verwendung in Innenräumen geeignet.

2. Bestimmungsgemäßer Gebrauch

Der Staubsauger dient zum Aufsaugen von trockenen Verschmutzungen wie Staub, Krümel oder Fussel im Innenbereich bzw. im Auto. Er ist auch für das Aufsaugen von kleinen Flüssigkeitsmengen geeignet.

- Das Gerät ist nur für den privaten und nicht für den industriellen/kommerziellen Gebrauch bestimmt.

Bitte beachten Sie, dass im Falle des nicht bestimmungsgemäßen Gebrauchs die Haftung erlischt:

- Bauen Sie das Gerät nicht ohne unsere Zustimmung um und verwenden Sie keine nicht von uns genehmigten oder gelieferten Zusatzgeräte.
- Verwenden Sie nur von uns gelieferte oder genehmigte Ersatz- und Zubehörteile.
- Beachten Sie alle Informationen in dieser Bedienungsanleitung, insbesondere die Sicherheitshinweise. Jede andere Bedienung gilt als nicht bestimmungsgemäß und kann zu Personen- oder Sachschäden führen.
- Benutzen Sie das Gerät nicht in explosionsgefährdeten Bereichen. Hierzu zählen z. B. Tankanlagen, Kraftstofflagerbereiche oder Bereiche, in denen Lösungsmittel verarbeitet werden. Auch in Bereichen mit teilchenbelasteter Luft (z.B. Mehl- oder Holzstaub) darf dieses Gerät nicht verwendet werden.
- Setzen Sie das Gerät keinen extremen Bedingungen aus. Zu vermeiden sind:
  - Hohe Luftfeuchtigkeit oder Nässe,
  - extrem hohe oder tiefe Temperaturen,
  - direkte Sonneneinstrahlung,
  - offenes Feuer.

3. Sicherheitshinweise



WARNUNG!
Verletzungsgefahr!
Verletzungsgefahr für Kinder und Personen mit verringerten physischen, sensorischen oder mentalen Fähigkeiten (beispielsweise teilweise Behinderte, ältere Personen mit Einschränkung ihrer physischen und mentalen Fähigkeiten) oder Mangel an Erfahrung und Wissen (beispielsweise ältere Kinder).

- Gerät und Zubehör an einem für Kinder unerreichbaren Platz aufbewahren.
- Dieses Gerät kann von Kindern ab 8 Jahren und darüber und von Personen mit reduzierten physischen, sensorischen oder mentalen Fähigkeiten oder Mangel an Erfahrung und/oder Wissen benutzt werden, wenn sie beaufsichtigt oder bezüglich des sicheren Gebrauchs des Gerätes unterwiesen wurden und die daraus resultierenden Gefahren verstanden haben.
- Kinder dürfen nicht mit dem Gerät spielen.
- Reinigung und Benutzer-Wartung dürfen nicht durch Kinder durchgeführt werden, es sei denn, sie sind 8 Jahre und älter und werden beaufsichtigt.
- Kinder jünger als 8 Jahre sollen vom Gerät und dem /Netzadapter/Netzkabel ferngehalten werden.
- Alle verwendeten Verpackungsmaterialien (Säcke, Polystyrolstücke usw.) nicht in der Reichweite von Kindern lagern.

3.1. Sicher betreiben



GEFAHR!
Stromschlaggefahr!
Stromführende Teile. Es besteht die Gefahr eines elektrischen Schlags/Kurzschlusses.

- Verwenden Sie nur den mitgelieferten Netzadapter zum Aufladen des Staubsaugers.
- Laden Sie mit dem Netzadapter nur den Staubsauger und keine anderen Geräte, Akkus oder Batterien auf.
- Das Gerät darf während des Gebrauchs nicht mit dem Netzadapter verbunden sein.
- Schließen Sie das Gerät nur an eine ordnungsgemäß installierte Steckdose an. Die örtliche Netzspannung muss den technischen Daten des Netzadapters entsprechen.
- Für den Fall, dass Sie das Gerät schnell vom Netz nehmen müssen, muss die Steckdose frei zugänglich sein.
- Ziehen Sie niemals am Kabel, um den Netzstecker aus der Steckdose zu ziehen.
- Verwenden Sie kein Verlängerungskabel.
- Der Netzadapter darf nur in trockenen Räumen verwendet werden.
- Verwenden Sie den Staubsauger nur in geschlossenen Räumen und setzen Sie das Gerät niemals Tropf- oder Spritzwasser aus.
- Fassen Sie das Gerät nicht mit nassen Händen an, während Sie das Gerät laden.
- Vor dem ersten Gebrauch und nach jeder Benutzung das Gerät, den Netzadapter und das Verbindungskabel auf Beschädigungen überprüfen.
- Gerät nicht in Betrieb nehmen, wenn das Gerät, der Netzadapter oder das Kabel sichtbare Schäden aufweisen.

- Ein beschädigtes Verbindungskabel kann nicht ersetzt werden. Wenn das Kabel oder der Netzadapter beschädigt sind, muss der Netzadapter verschrottet und durch einen Netzadapter des gleichen Typs ersetzt werden.
- Schalten Sie das Gerät vor der Reinigung aus, ziehen Sie ggf. den Netzadapter aus der Steckdose und den Gerätestecker aus dem Gerät.
- Tauchen Sie niemals den Staubsauger zur Reinigung in Wasser ein.
- Wenn Sie einen Transportschaden feststellen, wenden Sie sich umgehend an den Medion-Service.
- Auf keinen Fall selbständig Veränderungen am Gerät vornehmen oder versuchen, ein Geräteteil selbst zu öffnen und/oder zu reparieren.
- Achten Sie darauf, dass das Verbindungskabel keine heißen Geräteteile oder andere Hitzequellen berührt.



WARNUNG!
EXPLOSIONSGEFAHR!
Beim Aufsaugen von feuergefährlichen Flüssigkeiten oder bestimmten Feststoffen besteht Brand- oder Explosionsgefahr.

- Benutzen Sie das Gerät nicht in der Nähe von leicht entzündbaren Materialien. Saugen Sie keine scharfkantigen oder leicht entzündbaren Gegenstände und Flüssigkeiten wie z. B. Streichhölzer oder heiße Asche auf.
- Saugen Sie keinesfalls Tonerstaub (Laserdrucker, Kopierer) auf.



VORSICHT!

Gesundheitsschäden!

Einatmen des Staubs beim Leeren des Staubbehälters kann Gesundheitsschäden oder Allergien auslösen.

- Leeren Sie den Staubbehälter im Freien direkt über einem Müllbehälter.
- Leeren Sie den Staubbehälter regelmäßig.
- Reinigen Sie den Staubfilter regelmäßig.



VORSICHT!

Verletzungsgefahr/Gefahr von Geräteschaden!

Es besteht Verletzungsgefahr oder die Möglichkeit eines Geräteschadens durch unsachgemäße Behandlung.

- Bringen Sie Haare und Kleidungsstücke nicht in die Nähe der Ansaugöffnung.
- Benutzen Sie den Staubsauber grundsätzlich nur mit eingesetzten Filtern und Staubbehälter.
- Decken Sie die Ansaug- und Ausblasöffnungen nicht ab, um eine Überhitzung des Geräts zu vermeiden.
- Schalten Sie den Staubsauger immer aus, bevor Sie das Zubehör wechseln, den Staubbehälter leeren oder die Filter reinigen.
- Verwenden Sie das Gerät nie ohne Filtereinsätze.
- Gerät nicht in der Nähe von Hitzquequellen, wie Backöfen, Heizkörpern etc., aufbewahren.
- Bei der Reinigung von Treppen besonders aufmerksam vorgehen, um einen Sturz zu vermeiden.
- Keine chemischen Produkte, Gips, Steinstaub, Zement oder ähnliches aufsaugen.

3.2. Umgang mit Akkus

Das Gerät enthält einen Lithium-Ionen-Akku.



WARNUNG!
Explosionsgefahr!
Akkus können explodieren, wenn sie großer Hitze ausgesetzt werden.

- Werfen Sie den Akku nicht ins Feuer.
- Setzen Sie den Akku niemals übermäßiger Wärme wie durch Sonnenschein, Feuer, starkem Kunstlicht oder dergleichen aus!



ACHTUNG!
Gefahr von Akkuschaden.
Unsachgemäßer Umgang mit dem Akku kann zur vollständigen Zerstörung des Akkus führen.

- Vermeiden Sie starke Stöße und Erschütterungen.
- Laden Sie den Akku regelmäßig und möglichst vollständig auf. Belassen Sie den Akku nicht für längere Zeit im entladenen Zustand.
- Sollte sich der Akku nicht mehr oder nur noch teilweise aufladen lassen, wenden Sie sich an den Service.
- Verwenden Sie keine Ladegeräte, die in irgendeiner Weise beschädigt sind.
- Zerlegen oder verformen Sie den Akku nicht. Ihre Hände oder Finger könnten verletzt werden oder Batterieflüssigkeit könnte in Ihre Augen oder auf Ihre Haut gelangen. Sollte dies passieren, spülen Sie die entsprechenden Stellen mit einer großen Menge klaren Wassers und informieren Sie umgehend Ihren Arzt.
- Lassen Sie den Akku nicht in heißen oder kalten Orten liegen. Extreme Temperaturen beeinträchtigen das Ladevermögen des Akkus.
- Entsorgen Sie verbrauchte Akkus umweltgerecht (siehe Kap. Entsorgung).

4. Lieferumfang



GEFAHR!
Erstickungsgefahr!
Es besteht Erstickungsgefahr durch Verschlucken oder Einatmen von Kleinteilen oder Folien.

- ▶ Halten Sie die Verpackungsfolie von Kindern fern.

Bitte überprüfen Sie die Vollständigkeit der Lieferung und benachrichtigen Sie uns bitte innerhalb von 14 Tagen nach dem Kauf, falls die Lieferung nicht komplett ist.
Mit dem von Ihnen erworbenen Paket haben Sie erhalten:

- 1 Staubsauger
- 1 Fugendüse
- 1 Flüssigkeitsdüse
- 1 Netzadapter
- 1 Wandmontage-Set
- 1 Bedienungsanleitung mit Garantieinformationen

5. Geräteübersicht

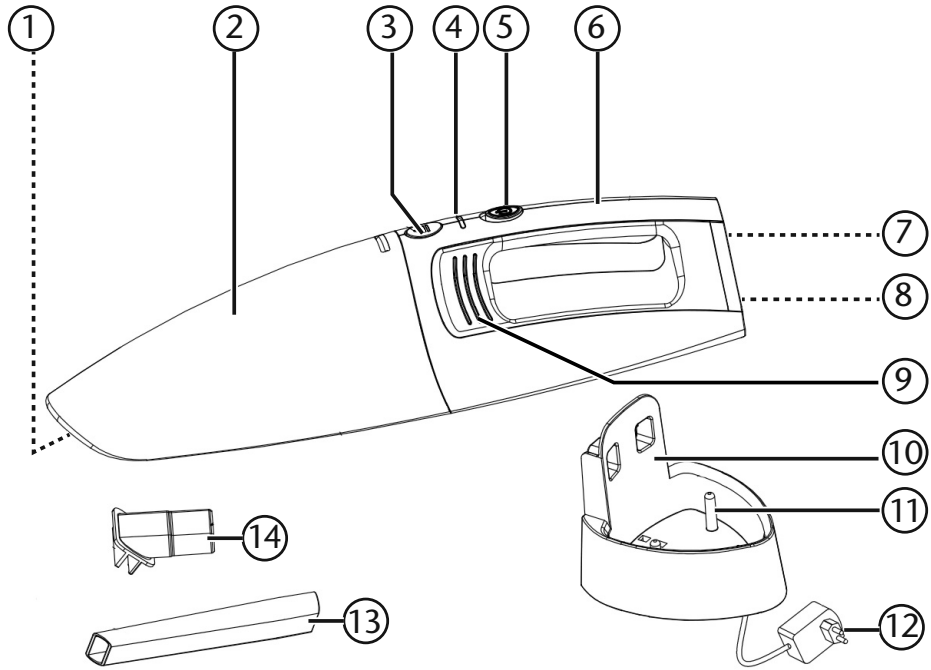

1) Saugöffnung (nicht dargestellt)
2) Staubbehälter
3) Entriegelungstaste
4) Betriebsleuchte
5) Ein-/Ausschalter
6) Tragegriff
7) Ladeanschluss (nicht dargestellt)
8) Aufbewahrung Fugendüse/Düse für Flüssigkeiten
9) Motorblock mit Lüftungsschlitzen
10) Wandhalterung
11) Ladekontakt
12) Netzadapter
13) Fugendüse
14) Düse für Flüssigkeiten

6. Wandhalterung montieren

Mit der mitgelieferten Wandhalterung haben Sie die Möglichkeit den Staubsauger an der Wand sicher aufzubewahren.

- Wählen Sie einen Platz in der Nähe einer Netzsteckdose.
- Achten Sie auf verdeckte Elektro- oder Installationsleitungen.
- Legen Sie die Wandhalterung an die Montagestelle und zeichnen Sie mit einem Stift die beiden Bohrlöcher an.
- Bohren Sie an den eingezeichneten Stellen 2 passende Löcher, um die Schrauben zu befestigen.
- Stecken Sie die Dübel in die Bohrlöcher.
- Drehen Sie zwei Schrauben ein, so dass noch etwas Luft zwischen Wand und Schraubenkopf ist.
- Setzen Sie die Wandhalterung an den Langlöchern auf die Schraubenköpfe und drücken Sie die Wandhalterung leicht nach unten, bis sie einrastet.
- Setzen Sie den Hohlstecker des Ladekabels von unten in die Wandhalterung ein. Setzen Sie die Kabelabdeckung mit der Rastnase zuerst ein und drücken die Abdeckung herunter, bis sie hörbar einrastet.

7. Gerät vorbereiten

- Entfernen Sie sämtliches Verpackungsmaterial vom Gerät und Zubehör.
- Setzen Sie zunächst den Zykloneinsatz und den Staubfilter zusammen. Achten Sie darauf, dass die Nase am Staubfilter in die Aussparung am Zykloneinsatz passt.
- Setzen Sie den Zykloneinsatz mit Staubfilter passgenau in den Staubbehälter ein, damit die Dichtung des Staubfilters den Staubbehälter abschließt.
- Setzen Sie den Staubbehälter auf den Motorblock auf, indem Sie ihn zunächst auf die Rastnase unten am Motorblock aufsetzen und dann zuklappen, bis die Entriegelungstaste hörbar einrastet.

7.1. Akku aufladen

Mit dem mitgelieferten Netzadapter können Sie Ihren Staubsauger aufladen; dazu beachten Sie die folgenden Schritte:



HINWEIS!

Schalten Sie das Gerät aus, bevor Sie das Gerät aufladen (Ein-/Ausschalter auf Position **0**).

Das Gerät kann während des Ladevorgangs nicht betrieben werden.

- Schließen Sie das Netzteil an den Stromanschluss an der Unterseite des Staubsaugers an.
- Verbinden Sie den Netzstecker mit der Steckdose.

Das Gerät wird aufgeladen und die Betriebsleuchte blinkt rot. Ist der Akku aufgeladen, leuchtet die Betriebsleuchte grün.

- Nach dem Aufladen ziehen Sie den Stecker des Netzteils wieder aus der Steckdose und entfernen Sie den Hohlstecker aus dem Gerät.

HINWEIS!
Laden Sie vor der ersten Verwendung des Staubsaugers oder bei vollständiger Entladung den Akku für mindestens 6 Stunden auf.

Laden Sie immer dann den Akku auf, wenn die Saugleistung deutlich nachlässt und die Betriebsleuchte grün blinkt.

HINWEIS!
Führen Sie, auch wenn Sie das Gerät längere Zeit nicht verwenden, regelmäßig einen Ladezyklus durch. Lagern Sie das Gerät anschließend mit ca. 100 % der Akku-Kapazität. Somit wird verhindert, dass der Akku vollständig entladen und dauerhaft beschädigt wird.

7.1.1. Aufladen in der Wandhalterung

Wenn Sie den Staubsauger in der Wandhalterung aufladen möchten, gehen Sie wie folgt vor:

Die Wandhalterung und das Netzkabel sind wie beschrieben montiert.

- Schließen Sie das Netzteil zum Aufladen des Akkus an eine Steckdose an.
- Fassen Sie den Staubsauger am Haltegriff an stecken Sie ihn mit dem Staubbehälter nach oben zeigend auf die Wandhalterung.

Wenn die Betriebsleuchte rot blinkt, ist der Staubsauger richtig eingehängt und der Akku wird aufgeladen. Ist der Akku aufgeladen, leuchtet die Betriebsleuchte grün.

- Nach dem Aufladen bzw. bei Nichtgebrauch ziehen Sie den Stecker des Netzteils wieder aus der Steckdose.

8. Staubsauger verwenden

- Stellen Sie sicher, dass das Filtergehäuse und der Staubfilter passgenau im Staubbehälter eingesetzt sind und der Staubbehälter am Motorblock fest sitzt.
- Setzen Sie den geeigneten Saugaufsatz auf:
  - Fugendüse zum Saugen von schwer zugänglichen Stellen
  - Flüssigkeitsdüse zum Aufsaugen von kleinen Flüssigkeitsmengen (wie z.B. verschüttete Getränke o.ä.).
  - zur platzsparenden Aufbewahrung der Düsen setzen Sie die Düsen bei Nichtgebrauch in die passenden Aussparungen des Geräts ein.

HINWEIS!
Halten Sie nach dem Aufsaugen von Flüssigkeit die Saugöffnung des Gerätes nach unten, um das Eindringen von Flüssigkeit in den Motorblock zu vermeiden.

- Schalten Sie den Staubsauger ein, indem Sie den Ein-/Ausschalter in Position **I** bringen.



HINWEIS!

Reinigen Sie den Staubbehälter und Filter aus hygienischen Gründen sofort, nachdem Sie Flüssigkeiten aufgesaugt haben. Lassen Sie die Teile vor dem nächsten Gebrauch vollständig trocknen.

- Schalten Sie den Staubsauger aus, indem Sie den Ein-/Ausschalter in Position **0** bringen.

9. Reinigung und Pflege



GEFAHR!

Stromschlaggefahr!

Stromführende Teile. Es besteht die Gefahr eines elektrischen Schlags/Kurzschlusses.

- Schalten Sie das Gerät aus, ziehen Sie ggf. den Netzadapter aus der Steckdose und den Gerätestecker aus dem Gerät.

Leeren Sie den Staubbehälter, reinigen Sie den Staubfilter und den Zykloneinsatz idealerweise nach jedem Einsatz. Reinigen Sie die Saugöffnung bei Bedarf.

- Verwenden Sie zum Reinigen der Geräteoberfläche und des Zubehörs keine Lösungsmittel, ätzende oder gasförmige Reinigungsmittel. Wischen Sie die Oberfläche mit einem angefeuchteten Tuch ab.

9.1. Staubbehälter reinigen

Wir empfehlen nach jedem Einsatz den Staubbehälter zu leeren und den Filter zu reinigen. Führen Sie die folgenden Schritte aus:

Das Gerät ist ausgeschaltet.

- Drücken Sie auf die Entriegelungstaste oberhalb des Haltegriffs.
- Entfernen Sie den Staubbehälter vom Motorsockel.
- Ziehen Sie den Staubfilter aus dem Zykloneinsatz.
- Entfernen Sie den Zykloneinsatz, indem Sie in seine Öffnung fassen und ihn herausziehen.
- Leeren Sie den Staubbehälter über einem Mülleimer.
- Spülen Sie den Staubbehälter und den Zyklonfilter mit Wasser aus und reinigen Sie den Staubfilter regelmäßig unter fließendem Wasser. Eine Reinigung mit Wasser ist nicht jedes Mal nötig. Stellen Sie den Staubbehälter nicht in die Spülmaschine!
- Wenn Staubbehälter, Zykloneinsatz und Filter wieder trocken sind, setzen Sie das Filtergehäuse und den Zykloneinsatz mit Staubfilter passgenau in den Staubbehälter ein, damit die Dichtung des Filters den Staubbehälter abschließt.

- Setzen Sie den Staubbehälter auf den Motorblock auf, indem Sie ihn zunächst auf die Rastnase unten am Motorblock aufsetzen und dann zuklappen, bis die Entriegelungstaste hörbar einrastet.



ACHTUNG!
Möglicher Geräteschaden.
Der Betrieb ohne Staubfilter oder falsches Einsetzen des Staubfilters können zum Geräteschaden führen.

- Stellen Sie vor Inbetriebnahme sicher, dass der Staubfilter des Staubbehälters richtig eingesetzt ist.

9.2. Saugöffnung reinigen

Nach einiger Zeit kann es sein, dass sich Schmutz und Staub um die Saugöffnung ansammeln und so die Saugleistung beeinträchtigen. Um dies zu vermeiden, sollte in regelmäßigen Abständen die Saugöffnung gereinigt werden.

- Schalten Sie das Gerät aus.
- Entfernen Sie Schmutz und Staub an und in der Saugöffnung.

10. Problemlösung

Bei einer Störung des Geräts prüfen Sie bitte zunächst, ob Sie das Problem mit Hilfe der folgenden Übersicht selbst beheben können.
Versuchen Sie auf keinen Fall, die Geräte selbst zu reparieren. Wenn eine Reparatur notwendig ist, wenden Sie sich bitte an unser Service Center oder eine andere geeignete Fachwerkstatt.

Problem	Behebung
Der Staubsauger funktioniert nicht	▸ Akku nicht ausreichend aufgeladen
Die Saugkraft ist abgeschwächt	▸ Saugdüse ist verstopft. Gerät ausschalten. Verstopfung entfernen. ▸ Staubfilter/Zykloneinsatz ist verunreinigt. Staubfilter/Zykloneinsatz reinigen. ▸ Staubbehälter ist voll und muss entleert werden.
Der Staubsauger macht während des Betriebs ungewöhnliche Geräusche	Schalten Sie den Staubsauger sofort aus. Saugdüse ist verstopft. Verstopfung entfernen.

- Verwenden Sie nur von uns gelieferte oder genehmigte Ersatz- und Zubehörteile. Kontaktieren Sie unser Service Center.

11. Entsorgung

- Entfernen Sie vor der Entsorgung des Geräts den verbauten Akku.

11.1. Akku entfernen



VORSICHT!

Verletzungsgefahr.

Unsachgemäßer Umgang mit dem Akku kann den Akku beschädigen und somit zu Verletzungen durch auslaufende Batterieflüssigkeit führen.

- Entnommene Akkus von Kindern fernhalten, nicht ins Feuer werfen, kurzschließen oder auseinander nehmen.
- Entnommene Akkus keinen extremen Bedingungen aussetzen, z. B. auf Heizkörpern, Sonnenschein! Erhöhte Auslaufgefahr!
- Kontakt der Batterieflüssigkeit mit Haut, Augen und Schleimhäuten vermeiden. Bei Kontakt die betroffenen Stellen sofort mit reichlich klarem Wasser spülen und umgehend einen Arzt aufsuchen.

- Nehmen Sie den Akku nur zur Entsorgung des Staubsaugers heraus. Vergewissern Sie sich, dass der Akku beim Herausnehmen vollständig entladen ist.
- Schalten Sie das Gerät aus, ziehen Sie ggf. den Netzstecker aus der Steckdose und den Gerätestecker aus dem Gerät.
- Lassen Sie den Staubsauger bis zum vollständigen Stillstand laufen, um den Akku vollständig zu entladen.
- Lösen Sie die Schrauben an der Seite des Geräts und öffnen Sie das Gehäuse.
- Trennen Sie mit einem Seitenschneider die Verbindungsdrähte des Akkus und entnehmen Sie den Akku.
- Entsorgen Sie den Akku umweltgerecht (siehe unten).



Verpackung

Ihr Gerät befindet sich zum Schutz vor Transportschäden in einer Verpackung. Verpackungen sind aus Materialien hergestellt, die umweltschonend entsorgt und einem fachgerechten Recycling zugeführt werden können.

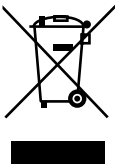

Gerät

Altgeräte dürfen nicht im normalen Hausmüll entsorgt werden.

Entsprechend Richtlinie 2012/19/EU ist das Gerät am Ende seiner Lebensdauer einer geordneten Entsorgung zuzuführen.

Dabei werden im Gerät enthaltene Wertstoffe der Wiederverwertung zugeführt und die Belastung der Umwelt vermieden.

Geben Sie das Altgerät an einer Sammelstelle für Elektroschrott oder einem Wertstoffhof ab.

Wenden Sie sich für nähere Auskünfte an Ihr örtliches Entsorgungsunternehmen oder Ihre kommunale Verwaltung.



Akkus

Das Gerät ist mit einem integrierten Lithium-Hochleistungsakku ausgestattet. Innerhalb der EU weist dieses Symbol darauf hin, dass dieses Produkt nicht über den Hausmüll entsorgt werden darf. Entfernen Sie vor der Entsorgung des Gerät den Akku wie oben beschrieben.

Verbrauchte Batterien gehören nicht in den Hausmüll. Akkus müssen sachgerecht entsorgt werden. Zu diesem Zweck stehen im batterievertreibenden Handel sowie bei kommunalen Sammelstellen entsprechende Behälter zur Entsorgung bereit. Weitere Auskünfte erteilen Ihr örtlicher Entsorgungsbetrieb oder Ihre kommunale Verwaltung.

12. Technische Daten

Leistung:	40 W
Spannung:	DC 7,4 V
Eingang:	DC 9,6 V ⎓ 300 mA ⊖-◉-⊕

Netzadapter

Modell:	ZDM096030Eu-C
Hersteller:	E-TEK Elektronics Manufactory Ltd., China
Eingang:	100–240 V~50/60 Hz, 0,2 A max.
Ausgang:	DC 9,6 V ⎓ 300 mA ⊖-◉-⊕
Schutzklasse:	II ⧈

Integrierter Akku

Typ:	Li-Ion, DC 7,4 V ⎓ 1800 mAh
Ladezeit:	ca. 6 Stunden
Betriebsdauer:	ca. 18 min

Staubkapazität:	0,45 l
Flüssigkeitskapazität:	0,15 l
Saugleistung	2,5 kpa
Abmessung:	ca. 419 x 93 x 104 mm

Technische Änderungen vorbehalten.

13. Konformitätsinformation

CE Hiermit erklärt die Medion AG, dass das Produkt MD 17135 mit den folgenden europäischen Anforderungen übereinstimmt:

- EMV-Richtlinie 2014/30/EU
- Niederspannungsrichtlinie 2014/35/EU
- Öko-Design Richtlinie 2009/125/EG
- RoHS-Richtlinie 2011/65/EU.

14. Impressum

Copyright © 2017
Stand: 22-06-2017
Alle Rechte vorbehalten.

Diese Bedienungsanleitung ist urheberrechtlich geschützt.
Vervielfältigung in mechanischer, elektronischer und jeder anderen Form ohne die schriftliche Genehmigung des Herstellers ist verboten.
Das Copyright liegt bei der Firma:

Medion AG
Am Zehnthof 77
45307 Essen
Deutschland

Technische und optische Änderungen sowie Druckfehler vorbehalten.
Die Bedienungsanleitung kann über die Service Hotline nachbestellt werden und steht über das Serviceportal zum Download zur Verfügung.
Sie können auch den unten stehenden QR Code scannen und die Anleitung über das Serviceportal auf Ihr mobiles Endgerät laden.

	URL	QR Code
DE	www.medion.com/de/service/start/	

	URL	QR Code
AT	www.medion.com/at/service/start/	
BE	www.medion.com/be/nl/service/start/	
CH	www.medion.com/ch/de/service/start/	
LUX	www.medion.com/lu/de/	

Sommaire

1. À propos de ce mode d'emploi 24
1.1. Explication des symboles 24
2. Utilisation conforme 26
3. Consignes de sécurité 27
3.1. Utilisation en toute sécurité 28
3.2. Manipulation sûre des batteries 31
4. Contenu de l'emballage 32
5. Vue d'ensemble de l'appareil 33
6. Montage du support mural 34
7. Préparation de l'appareil 34
7.1. Chargement de la batterie 34
8. Utilisation de l'aspirateur 35
9. Nettoyage et entretien 36
9.1. Nettoyage du bac à poussière 36
9.2. Nettoyage de l'ouverture d'aspiration 37
10. Dépannage rapide 37
11. Élimination 38
11.1. Retrait de la batterie 38
12. Caractéristiques techniques 40
13. Information relative à la conformité 41
14. Mentions légales 41

1. À propos de ce mode d'emploi



Veuillez lire attentivement le présent mode d'emploi dans son intégralité et respecter toutes les consignes indiquées. Vous serez ainsi assuré du bon fonctionnement et de la durée de vie de votre appareil. Gardez toujours le présent mode d'emploi à portée de main à proximité de l'appareil. Conservez bien le mode d'emploi afin de pouvoir le remettre au nouveau propriétaire si vous donnez ou vendez l'appareil.

1.1. Explication des symboles



DANGER !
Avertissement d'un risque vital immédiat !



AVERTISSEMENT !
Avertissement d'un risque vital possible et/ou de blessures graves irréversibles !



AVERTISSEMENT !
Avertissement d'un risque d'électrocution !



AVERTISSEMENT !
Avertissement d'un risque dû à des matières explosives !



PRUDENCE !
Avertissement d'un risque possible de blessures moyennes à légères !



ATTENTION !
Respecter les consignes pour éviter tout dommage matériel !



REMARQUE !
Informations supplémentaires pour l'utilisation de l'appareil !



REMARQUE !

Respecter les consignes du mode d'emploi !

- Énumération / information sur des événements se produisant en cours d'utilisation

▸ Action à exécuter

CE Déclaration de conformité (voir chapitre « Information relative à la conformité ») : les produits portant ce symbole respectent toutes les dispositions communautaires applicables de l'Espace économique européen.



Classe de protection II

Les appareils électriques de la classe de protection II sont des appareils électriques comportant une isolation double et/ou renforcée continue et n'ayant pas de possibilités de raccordement pour un conducteur de protection. Le boîtier d'un appareil électrique entouré d'un matériau isolant de la classe de protection II peut constituer partiellement ou complètement l'isolation supplémentaire ou renforcée..

Illustr. A

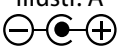

Illustr. B

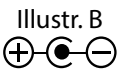

Repères de polarité

Sur les appareils avec connecteurs creux, ces symboles désignent la polarité du connecteur ; il existe deux variantes de polarité : plus à l'intérieur et moins à l'extérieur (illustr. A) ou moins à l'intérieur et plus à l'extérieur (illustr. B).



Utilisation à l'intérieur

Les appareils comportant ce symbole ne doivent être utilisés qu'en intérieur.

2. Utilisation conforme

Cet aspirateur sert à aspirer les saletés sèches telles que poussière, miettes ou peluches à l'intérieur d'habitations ou dans des véhicules. Il convient aussi pour aspirer de petites quantités de liquide.

- L'appareil est destiné uniquement à un usage privé et non industriel/commercial.

Veuillez noter qu'en cas d'utilisation non conforme, la garantie est annulée :

- Ne transformez pas l'appareil sans notre accord et n'utilisez pas d'autres périphériques que ceux que nous avons autorisés ou livrés.
- Utilisez uniquement des pièces de rechange et accessoires que nous avons livrés ou autorisés.
- Tenez compte de toutes les informations contenues dans ce mode d'emploi, en particulier des consignes de sécurité. Toute autre utilisation est considérée comme non conforme et peut entraîner des dommages corporels ou matériels.
- N'utilisez pas l'appareil dans des zones potentiellement explosives. En font p. ex. partie les installations de citernes, les zones de stockage de carburant ou les zones dans lesquelles des solvants sont traités. Cet appareil ne doit pas non plus être utilisé dans des zones où l'air contient des particules en suspension (p. ex. poussière de farine ou de bois).
- N'utilisez pas l'appareil dans des conditions ambiantes extrêmes. Éviter:
  - une grande humidité,
  - des températures extrêmement élevées ou basses,
  - rayonnement direct du soleil,
  - proximité immédiate de sources de feu nu.

3. Consignes de sécurité



AVERTISSEMENT !
Risque de blessure !
Risque de blessure pour les enfants et personnes à capacités physiques, sensorielles ou mentales restreintes (par exemple personnes partiellement handicapées, personnes âgées avec diminution de leurs capacités physiques et mentales) ou manquant d'expériences et/ou de connaissances (par exemple enfants plus âgés).

- Conserver l'appareil et les accessoires dans un endroit hors de portée des enfants.
- Le présent appareil peut être utilisé par des enfants âgés de plus de 8 ans et par des personnes à capacités physiques, sensorielles ou mentales restreintes ou manquant d'expériences et/ou de connaissances s'ils sont surveillés ou s'ils ont reçu des instructions pour pouvoir utiliser l'appareil en toute sécurité et ont compris les dangers en résultant.
- Ne pas laisser les enfants jouer avec l'appareil.
- Le nettoyage et la maintenance de l'appareil par l'utilisateur ne doivent pas être exécutés par des enfants, sauf si ceux-ci sont âgés de 8 ans et plus et sont surveillés.
- Tenez les enfants de moins de 8 ans à distance de l'appareil et de l'adaptateur secteur/du câble de connexion.
- Conserver tous les emballages utilisés (sachets, polystyrène, etc.) hors de portée des enfants.

3.1. Utilisation en toute sécurité



DANGER !
Risque d'électrocution !
Pièces conductrices de courant. Les pièces conductrices de courant présentent un risque de choc électrique/ court-circuit.

- Utilisez uniquement l'adaptateur secteur fourni pour recharger cet aspirateur.
- Chargez avec l'adaptateur secteur uniquement l'aspirateur et aucuns autres appareils, piles ou batteries.
- L'appareil ne doit pas être raccordé à l'adaptateur secteur pendant son utilisation.
- Branchez l'appareil uniquement sur une prise de courant réglementaire. La tension secteur locale doit correspondre à celle indiquée dans les caractéristiques techniques de l'adaptateur secteur.
- La prise doit rester accessible s'il devait s'avérer nécessaire de débrancher rapidement l'appareil.
- Ne tirez jamais sur le câble pour débrancher la fiche de la prise de courant.
- N'utilisez pas de rallonge.
- Utilisez l'adaptateur secteur uniquement dans des pièces sèches.
- Utilisez l'aspirateur uniquement dans des pièces fermées et ne l'exposez jamais à des gouttes d'eau ou éclaboussures.
- Ne touchez pas l'appareil avec les mains mouillées pendant que vous le rechargez.
- Avant la première mise en service et après chaque utilisation, vérifier si l'appareil, l'adaptateur secteur et le câble de connexion ne sont pas endommagés.
- Ne mettez en aucun cas l'appareil en marche si vous constatez des dommages visibles sur l'appareil, l'adaptateur secteur ou le câble.

- Un câble de connexion endommagé ne peut pas être remplacé. Si le câble ou l'adaptateur secteur est endommagé, l'adaptateur secteur doit être mis au rebut et remplacé par un adaptateur secteur du même type.
- Éteignez l'appareil avant de le nettoyer, débranchez le cas échéant l'adaptateur secteur de la prise de courant et la fiche d'alimentation de l'appareil.
- Ne plongez jamais l'aspirateur dans de l'eau pour le nettoyer.
- Si vous constatez un dommage causé lors du transport, adressez-vous immédiatement au SAV Medion.
- Ne modifier en aucun cas soi-même l'appareil et ne pas essayer d'ouvrir et/ou de réparer soi-même une pièce de l'appareil.
- Veillez à ce que le câble de connexion n'entre pas en contact avec des parties chaudes de l'appareil ou d'autres sources de chaleur.



AVERTISSEMENT !
RISQUE D'EXPLOSION !
L'aspiration de liquides inflammables ou de certaines substances solides présente un risque d'incendie ou d'explosion.

- N'utilisez pas l'appareil à proximité de matériaux facilement inflammables. N'aspirez pas d'objets à arêtes contondantes ou facilement inflammables tels qu'allumettes ou cendres chaudes ni de liquides facilement inflammables.
- N'aspirez en aucun cas de poussière de toner (imprimante laser, photocopieuse).



PRUDENCE !

Risques pour la santé !

L'inhalation de poussière lors du vidage du bac à poussière peut nuire à votre santé ou provoquer des allergies.

- Videz le bac à poussière en plein air directement au-dessus d'une poubelle.
- Videz régulièrement le bac à poussière.
- Nettoyez régulièrement le filtre à poussière.



PRUDENCE !

Risque de blessure/risque de dommage de l'appareil !

Toute manipulation incorrecte présente un risque de blessure ou peut endommager l'appareil.

- Veillez à toujours conserver une distance suffisante entre vos cheveux ou vêtements et l'ouverture d'aspiration.
- Utilisez l'aspirateur par principe uniquement avec filtres et bac à poussière correctement insérés.
- Ne recouvrez pas les ouvertures d'aspiration et de soufflage afin d'éviter toute surchauffe de l'appareil.
- Éteignez toujours l'aspirateur avant de changer d'accessoire, de vider le bac à poussière ou de nettoyer les filtres.
- N'utilisez jamais l'appareil sans les filtres.
- Ne rangez pas l'appareil à proximité de sources de chaleur telles que fours, radiateurs, etc.
- Soyez particulièrement prudent lorsque vous aspirez des escaliers afin d'éviter de tomber et de vous blesser.
- N'aspirez pas de produits chimiques, plâtre, poussière de pierre, ciment ou similaire.

3.2. Manipulation sûre des batteries

L'appareil comporte une batterie Lithium-ion.



AVERTISSEMENT !
Risque d'explosion !
Les batteries peuvent exploser sous l'effet d'une forte chaleur.

- Ne jetez pas la batterie au feu.
- N'exposez jamais la batterie à une chaleur excessive, p. ex. rayonnement solaire, feu, puissante lumière artificielle ou similaire !



ATTENTION !
Risque de dommage de la batterie.
Toute manipulation incorrecte de la batterie peut avoir pour effet sa destruction complète.

- Évitez tout choc brutal et toute secousse.
- Chargez régulièrement et si possible toujours complètement la batterie. Ne laissez pas la batterie déchargée pendant une période prolongée.
- S'il n'est plus possible de recharger la batterie ou seulement en partie, adressez-vous au SAV.
- N'utilisez pas de chargeurs présentant un quelconque dommage.
- Ne démontez pas et ne déformez pas la batterie. Vous risqueriez de vous blesser aux mains/doigts ou le liquide qui se trouve à l'intérieur de la batterie pourrait entrer en contact avec vos yeux ou votre peau. Si cela devait se produire, rincez les parties affectées abondamment à l'eau claire et consultez immédiatement un médecin.
- Ne laissez pas la batterie dans des endroits trop chauds ou froids. Les températures extrêmes nuisent à la capacité de charge de la batterie.

- Éliminez les batteries usagées de manière écologique (voir chap. « Élimination »).

4. Contenu de l'emballage



DANGER !
Risque de suffocation !
L'ingestion ou l'inhalation de petites pièces ou de films présente un risque de suffocation.

- Conservez le film d'emballage hors de portée des enfants.

Veuillez vérifier si la livraison est complète et nous informer dans un délai de quinze jours à compter de la date d'achat si ce n'est pas le cas.
Avec le produit que vous venez d'acheter, vous recevez :

- 1 aspirateur
- 1 embout suceur
- 1 embout pour liquides
- 1 adaptateur secteur
- 1 kit de montage mural
- 1 mode d'emploi avec informations relatives à la garantie

5. Vue d'ensemble de l'appareil

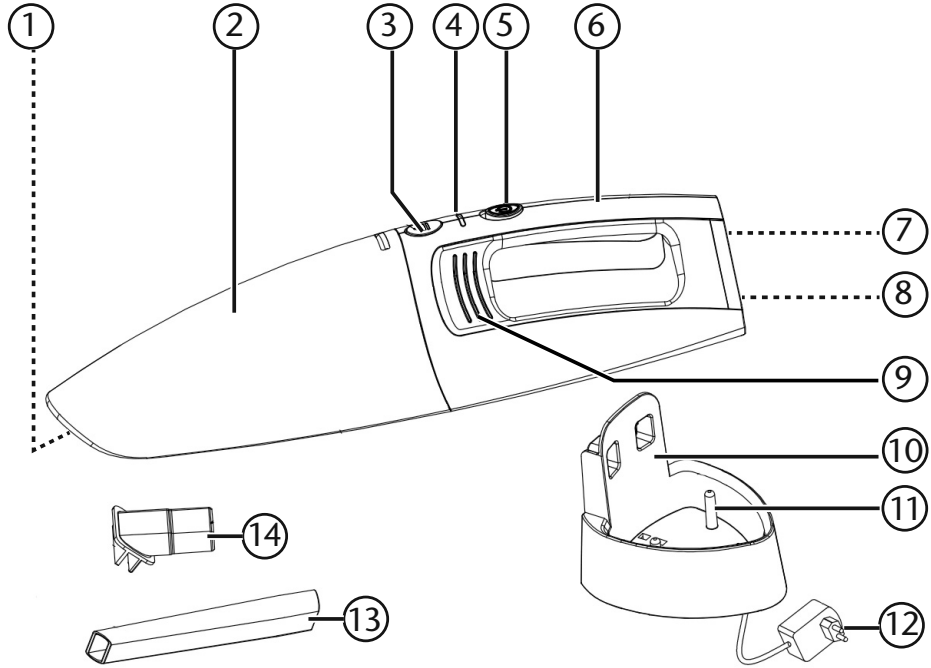

1) Ouverture d'aspiration (non illustrée)
2) Bac à poussière
3) Touche de déverrouillage
4) Voyant de fonctionnement
5) Interrupteur marche/arrêt
6) Poignée
7) Prise de chargement (non illustrée)
8) Rangement d'embout suceur/d'embout pour liquides
9) Bloc moteur avec fentes d'aération
10) Support mural
11) Contact de chargement
12) Adaptateur secteur
13) Embout suceur
14) Embout pour liquides

6. Montage du support mural

Le support mural fourni vous permet de ranger l'aspirateur en toute sécurité sur un mur.

- Choisissez un endroit à proximité d'une prise de courant.
- Veillez à ce qu'aucune ligne électrique ou d'installation ne passe dans le mur à l'endroit choisi.
- Placez le support mural à l'endroit où vous souhaitez l'installer et marquez les trous de perçage correspondants avec un crayon.
- Percez 2 trous adéquats aux endroits marqués pour fixer les vis.
- Insérez les chevilles dans les trous.
- Vissez deux vis de telle manière qu'il reste encore un peu d'espace entre le mur et les têtes de vis.
- Placez le support mural au niveau des trous longitudinaux sur les têtes de vis et appuyez le support mural légèrement vers le bas jusqu'à ce qu'il s'enclenche.
- Insérez le connecteur creux du câble de chargement par le bas dans le support mural. Insérez le cache-câble avec l'ergot de retenue en premier et appuyez le cache vers le bas jusqu'à ce qu'il s'enclenche.

7. Préparation de l'appareil

- Enlevez tous les emballages de l'appareil et des accessoires.
- Assemblez tout d'abord la partie cyclone et le filtre à poussière. Veillez à ce que l'ergot prévu sur le filtre à poussière rentre bien dans l'évidement sur la partie cyclone.
- Insérez la partie cyclone avec filtre à poussière dans le bac à poussière de telle manière que le joint du filtre à poussière ferme parfaitement le bac à poussière.
- Mettez le bac à poussière sur le bloc moteur en le plaçant tout d'abord sur l'ergot de retenue en bas du bloc moteur puis en le rabattant jusqu'à ce que la touche de déverrouillage s'enclenche distinctement.

7.1. Chargement de la batterie

Vous pouvez recharger votre aspirateur avec l'adaptateur secteur fourni ; respectez alors les étapes suivantes :



REMARQUE !

Éteignez l'aspirateur avant de le recharger (interrupteur marche/arrêt en position **0**).

Pendant le chargement, l'appareil ne peut pas être utilisé.

- Branchez l'adaptateur secteur sur la prise d'alimentation au bas de l'aspirateur.
- Branchez la fiche d'alimentation sur une prise de courant.

L'aspirateur est rechargé, le voyant de fonctionnement clignote en rouge. Une fois la batterie rechargée, le voyant de fonctionnement est allumé en vert.

- Débranchez alors la fiche de l'adaptateur secteur de la prise de courant et retirez le connecteur creux de l'appareil.



REMARQUE !

Avant d'utiliser l'aspirateur pour la première fois ou si la batterie est complètement déchargée, rechargez la batterie pendant au moins 6 heures.

Rechargez toujours la batterie lorsque la puissance d'aspiration diminue nettement et que le voyant de fonctionnement clignote en vert.



REMARQUE !

Exécutez régulièrement un cycle de charge même si vous n'utilisez pas l'appareil pendant une période prolongée. Stockez ensuite l'appareil avec batterie chargée à env. 100 % de sa capacité. Cela permet d'éviter que la batterie ne se décharge complètement et ne soit irrémédiablement endommagée.

7.1.1. Chargement dans le support mural

Pour recharger l'aspirateur dans le support mural, procédez comme suit :
Le support mural et le câble de connexion sont montés comme décrit plus haut.

- Branchez l'adaptateur secteur sur une prise de courant pour recharger la batterie.
- Saisissez l'aspirateur par la poignée et mettez-le sur le support mural avec le bac à poussière orienté vers le haut.

L'aspirateur est bien inséré dans le support mural et la batterie se recharge si le voyant de fonctionnement clignote en rouge. Une fois la batterie rechargée, le voyant de fonctionnement est allumé en vert.

- Débranchez toujours la fiche de l'adaptateur secteur de la prise de courant lorsque la batterie est rechargée ou que vous n'utilisez pas l'adaptateur secteur.

8. Utilisation de l'aspirateur

- Vérifiez si le boîtier de filtre et le filtre à poussière sont parfaitement insérés dans le bac à poussière et si ce dernier est solidement fixé sur le bloc moteur.
- Mettez l'embout d'aspiration approprié en place :
  - Embout suceur pour aspirer les endroits difficilement accessibles
  - Embout pour liquides pour aspirer de petites quantités de liquide (p. ex. des boissons renversées et similaire)
  - Pour ranger les embouts de manière peu encombrante, insérez-les dans les évidements prévus sur l'appareil lorsque vous ne les utilisez pas.

REMARQUE !
Après avoir aspiré du liquide, veillez à ce que l'ouverture d'aspiration de l'appareil soit dirigée vers le bas afin d'éviter que du liquide pénètre dans le bloc moteur.

- Allumez l'aspirateur en mettant l'interrupteur marche/arrêt en position **I**.

REMARQUE !
Pour des raisons d'hygiène, nettoyez le bac à poussière et le filtre dès que vous avez aspiré des liquides. Laissez ces pièces bien sécher avant de les réutiliser.

- Éteignez l'aspirateur en mettant l'interrupteur marche/arrêt en position **0**.

9. Nettoyage et entretien

DANGER !
Risque d'électrocution !
Pièces conductrices de courant. Les pièces conductrices de courant présentent un risque de choc électrique/ court-circuit.

- Éteignez l'appareil, débranchez le cas échéant l'adaptateur secteur de la prise de courant et la fiche d'alimentation de l'appareil.

L'idéal est de vider le bac à poussière et de nettoyer filtre à poussière et partie cyclone après chaque utilisation. Nettoyez si nécessaire l'ouverture d'aspiration.

- N'utilisez ni solvants ni produits d'entretien corrosifs ou gazeux pour nettoyer la surface de l'appareil et les accessoires. Essuyez-les simplement avec un chiffon humide.

9.1. Nettoyage du bac à poussière

Nous vous conseillons de vider le bac à poussière et de nettoyer le filtre après chaque utilisation de l'aspirateur. Procédez alors comme suit :
L'appareil est éteint.

- Appuyez sur la touche de déverrouillage en haut de la poignée.
- Enlevez le bac à poussière du bloc moteur.
- Enlevez le filtre à poussière de la partie cyclone.
- Enlevez la partie cyclone en la saisissant dans son ouverture et en la tirant.
- Videz le bac à poussière au-dessus d'une poubelle.
- Rincez le bac à poussière et la partie cyclone dans de l'eau et nettoyez le filtre à poussière régulièrement sous l'eau courante. Un nettoyage à l'eau n'est pas chaque fois nécessaire. Ne passez pas le bac à poussière au lave-vaisselle !

- Lorsque le bac à poussière, la partie cyclone et le filtre sont secs, remettez le boîtier de filtre et la partie cyclone avec filtre à poussière dans le bac à poussière de telle manière que le joint du filtre ferme parfaitement le bac à poussière.
- Mettez le bac à poussière sur le bloc moteur en le plaçant tout d'abord sur l'ergot de retenue en bas du bloc moteur puis en le rabattant jusqu'à ce que la touche de déverrouillage s'enclenche distinctement.



ATTENTION !

Dommage possible de l'appareil.

L'utilisation de l'aspirateur sans filtre à poussière ou avec un filtre à poussière mal inséré peut endommager l'aspirateur.

- Vérifiez avant d'allumer l'aspirateur si le filtre à poussière du bac à poussière est correctement inséré.

9.2. Nettoyage de l'ouverture d'aspiration

Il se peut qu'au bout d'un certain temps, des saletés et de la poussière s'accumulent autour de l'ouverture d'aspiration, ce qui réduit la puissance d'aspiration. Pour l'éviter, nettoyez donc régulièrement l'ouverture d'aspiration.

- Éteignez l'appareil.
- Éliminez les saletés et la poussière sur et dans l'ouverture d'aspiration.

10. Dépannage rapide

En cas de problème avec l'appareil, vérifiez tout d'abord si vous pouvez y remédier vous-même à l'aide du tableau suivant.

N'essayez en aucun cas de réparer vous-même l'appareil. Si une réparation s'avère nécessaire, veuillez vous adresser à notre SAV ou à un autre atelier spécialisé.

Problème	Solution
L'aspirateur ne fonctionne pas.	▸ La batterie n'est pas suffisamment chargée.
L'aspiration est moins puissante.	▸ L'embout d'aspiration est bouché. Éteindre l'appareil. Éliminer ce qui bouche l'embout. ▸ Le filtre à poussière/la partie cyclone est sale. Nettoyer le filtre à poussière/la partie cyclone. ▸ Le bac à poussière est plein et doit être vidé.
L'aspirateur fait des bruits bizarres en fonctionnement.	Éteindre immédiatement l'aspirateur. L'embout d'aspiration est bouché. Éliminer ce qui bouche l'embout.

- Utilisez uniquement des pièces de rechange et accessoires que nous avons vendus ou autorisés. Contactez notre SAV.

11. Élimination

- Enlevez la batterie intégrée avant d'éliminer l'appareil.

11.1. Retrait de la batterie



PRUDENCE !
Risque de blessure.
Toute manipulation incorrecte de la batterie peut l'endommager et donc provoquer des blessures par l'échappement du liquide qui se trouve à l'intérieur de la batterie.

- Toujours conserver les batteries retirées de l'appareil hors de portée des enfants, ne pas les jeter au feu, ne pas les court-circuiter ni les démonter.
- Ne pas exposer les batteries retirées de l'appareil à des conditions extrêmes, p. ex. radiateurs, rayons du soleil ! Risque de fuite accru !
- Éviter tout contact du liquide de la batterie avec la peau, les yeux et les muqueuses. En cas de contact avec le liquide de la batterie, rincer immédiatement et abondamment à l'eau claire les zones touchées et consulter un médecin sans tarder.

- Enlevez la batterie de l'aspirateur uniquement pour éliminer ce dernier. Avant d'enlever la batterie de l'appareil, vérifiez qu'elle est complètement déchargée.
- Éteignez l'appareil, débranchez le cas échéant la fiche d'alimentation de la prise de courant et de l'appareil.
- Laissez l'aspirateur fonctionner jusqu'à ce qu'il s'arrête de lui-même pour décharger complètement la batterie.
- Desserrez les vis sur le côté de l'appareil et ouvrez le boîtier.
- Cisaillez les fils de connexion de la batterie avec une pince coupante diagonale et enlevez la batterie de l'appareil.
- Éliminez la batterie de manière écologique (voir ci-dessous).



EMBALLAGE

Pour le protéger pendant son transport, votre appareil vous est livré dans un emballage constitué de matières premières qui peuvent être réutilisées ou recyclées.



APPAREIL

Les appareils usagés ne doivent pas être jetés avec les déchets domestiques.

Conformément à la directive 2012/19/UE, lorsque l'appareil est arrivé en fin de vie, il doit être recyclé de manière réglementaire.

Les matériaux recyclables que contient l'appareil sont alors réutilisés, ce qui permet de ménager l'environnement.

Remettez l'appareil usagé dans un centre de collecte des déchets d'équipements électriques et électroniques ou une déchetterie.

Pour plus de renseignements, adressez-vous à votre entreprise de recyclage locale ou à votre municipalité.



PILES

Les piles doivent être recyclées de manière appropriée. Les magasins vendant des piles et les lieux de collecte municipaux mettent à disposition des containers spéciaux prévus à cet effet. Pour plus de renseignements, veuillez vous adresser aux entreprises de recyclage locales ou à votre municipalité.

12. Caractéristiques techniques

Puissance :	40 W
Tension :	DC 7,4 V
Entrée :	DC 9,6 V ⎓ 300 mA ⊖-●-⊕

Adaptateur secteur

Modèle :	ZDM096030Eu-C
Fabricant :	E-TEK Elektronics Manufactory Ltd., Chine
Entrée :	100-240 V~50/60 Hz, 0,2 A max.
Sortie :	DC 9,6 V ⎓ 300 mA ⊖-●-⊕
Classe de protection :	II ⧈

Batterie intégrée

Type :	Li-ion, DC 7,4 V ⎓ 1800 mAh
Temps de charge :	Env. 6 heures
Autonomie :	Env. 18 min

Capacité du bac à poussière :	0,45 l
Capacité pour liquides :	0,15 l
Puissance d'aspiration :	2,5 kPa
Dimensions :	Env. 419 x 93 x 104 mm

Sous réserve de modifications techniques.

13. Information relative à la conformité

Par la présente, la société MEDION AG déclare que cet appareil est conforme aux exigences essentielles et autres dispositions pertinentes :

- Directive CEM 2014/30/UE
- Directive « Basse tension » 2014/35/UE
- Directive sur l'écoconception 2009/125/CE
- Directive RoHS 2011/65/UE

14. Mentions légales

Copyright © 2017
Situation : 22-06-2017
Tous droits réservés.

Le présent mode d'emploi est protégé par le copyright.
La reproduction sous forme mécanique, électronique ou sous toute autre forme que ce soit est interdite sans l'autorisation écrite du fabricant.

Le copyright est la propriété de la société :
Medion AG
Am Zehnthof 77
45307 Essen
Allemagne
Sous réserve de modifications techniques et visuelles ainsi que d'erreurs d'impression.

Le mode d'emploi peut être à nouveau commandé via la hotline de service et téléchargé sur le portail de service.
Vous pouvez aussi scanner le code QR ci-dessous et charger le mode d'emploi sur votre terminal mobile via le portail de service.

FR	www.medion.com/fr/service/accueil/	
CH	www.medion.com/ch/fr/service/start/	

	URL	QR Code
BE	www.medion.com/be/fr/service/accueil/	
LUX	www.medion.com/lu/fr/	

Inhoudsopgave

1. Betreffende deze handleiding 44
1.1. Tekenuitleg 44
2. Gebruik voor het beoogde doel 46
3. Veiligheidsinstructies 47
3.1. Veilig gebruik 48
3.2. Omgang met accu's 51
4. Inhoud van de verpakking 52
5. Overzicht van het apparaat 53
6. Wandhouder monteren 54
7. Apparaat voorbereiden 54
7.1. Accu opladen 54
8. De stofzuiger gebruiken 55
9. Reiniging en onderhoud 56
9.1. Stofbak reinigen 56
9.2. Zuigopening reinigen 57
10. Oplossen van storingen 57
11. Afvoer 58
11.1. Accu verwijderen 58
12. Technische gegevens 60
13. Conformiteitsinformatie 61
14. Colofon 61

1. Betreffende deze handleiding



Lees deze handleiding nauwkeurig door en neem alle aanwijzingen in acht. Hiermee garandeert u een betrouwbare werking en een lange levensduur van uw apparaat. Houd deze handleiding steeds binnen handbereik bij uw apparaat. Bewaar de bedieningshandleiding goed, zodat u deze bij de verkoop van het apparaat kunt doorgeven aan de nieuwe eigenaar.

1.1. Tekenuitleg



GEVAAR!
Waarschuwing voor acuut levensgevaar!



WAARSCHUWING!
Waarschuwing voor mogelijk levensgevaar en/of ernstig onomkeerbaar letsel!



WAARSCHUWING!
Waarschuwing voor het risico op elektrische schokken



WAARSCHUWING!
Waarschuwing voor het risico op explosieve stoffen!



VOORZICHTIG!
Waarschuwing voor mogelijk middelzwaar of gering letsel!



LET OP!
Neem de aanwijzingen in acht om materiële schade te voorkomen!



OPMERKING!
Verdere informatie over het gebruik van het apparaat!



OPMERKING!

Volg de aanwijzingen in de bedieningshandleiding op!

- Opsommingsteken/informatie over gebeurtenissen die zich tijdens de bediening kunnen voordoen

▸ Advies over uit te voeren handelingen



Verklaring van conformiteit (zie het hoofdstuk „Conformiteitsinformatie"): Producten die met dit symbool zijn gemarkeerd voldoen aan de eisen zoals vastgelegd in de EG-richtlijnen.

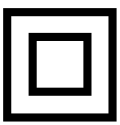

Veiligheidsklasse II

Elektrische apparaten van veiligheidsklasse II zijn elektrische apparaten die volledig zijn omgeven met dubbele en/of versterkte isolatie en geen aansluitmogelijkheden voor een aarddraad hebben. De behuizing van een elektrisch apparaat van veiligheidsklasse II dat volledig door isolatiemateriaal is omgeven kan gedeeltelijk of volledig de extra of versterkte isolatie vormen.

Afb. A

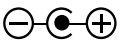

Afb. B

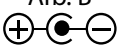

Polariteitsaanduiding

Bij apparaten met holle stekker geven deze symbolen de polariteit van de stekker. Er zijn twee varianten voor de polariteit, namelijk binnen plus en buiten min (afb. A) of binnen min en buiten plus (afb. B).



Gebruik in binnenruimten

Apparaten met dit symbool zijn uitsluitend geschikt voor gebruik in binnenruimten.

2. Gebruik voor het beoogde doel

De stofzuiger dient voor het opzuigen van droog vuil zoals stof, kruimels of vezels van gladde vloeren, tapijt en bekleding in interieurs of bijvoorbeeld in de auto. Het apparaat is ook geschikt voor het opzuigen van vloeistoffen.

- Het apparaat is alleen bedoeld voor particulier gebruik en is niet geschikt voor industrieel/commercieel gebruik.

Houd er rekening mee dat de garantie bij een ander dan het bedoelde gebruik komt te vervallen:

- Wijzig niets aan uw apparaat zonder onze toestemming en gebruik geen randapparatuur die niet door ons is toegestaan of geleverd.
- Gebruik uitsluitend door ons geleverde of toegestane reserveonderdelen en accessoires.
- Houd u aan alle informatie in deze bedieningshandleiding en in het bijzonder aan de veiligheidsinstructies. Elk ander gebruik van het apparaat geldt als afwijkend gebruik en kan tot letsel of schade leiden.
- Gebruik dit apparaat niet in omgevingen waar gevaar voor explosie bestaat. Hieronder wordt bv. verstaan: tankinstallaties, brandstofopslag of omgevingen waarin oplosmiddelen worden verwerkt. Dit apparaat mag ook niet worden gebruikt in omgevingen waar de lucht belast is met fijne deeltjes (bv. meel- of houtstof).
- Stel het apparaat niet bloot aan extreme omstandigheden. Vermijd het volgende:
  - hoge luchtvochtigheid of vocht,
  - extreem hoge of lage temperaturen,
  - direct zonlicht,
  - open vuur.

3. Veiligheidsinstructies



WAARSCHUWING!
Gevaar voor letsel!
Gevaar voor letsel bij kinderen en personen met verminderde lichamelijke, zintuiglijke of geestelijke vermogens (zoals personen met een beperking, ouderen met beperkte lichamelijke en geestelijke vermogens) of met onvoldoende ervaring en kennis (zoals oudere kinderen).

- Bewaar apparaat en accessoires op een voor kinderen onbereikbare plaats.
- Dit apparaat kan gebruikt worden door kinderen vanaf 8 jaar en door personen met beperkte lichamelijke, zintuiglijke of geestelijke vermogens of met onvoldoende ervaring en/of kennis, mits deze personen onder toezicht staan of zijn geïnstrueerd in het gebruik van het apparaat zodat zij de daarmee samenhangende gevaren begrijpen.
- Kinderen mogen niet met het apparaat spelen.
- Reiniging en onderhoud door de gebruiker mogen niet worden uitgevoerd door kinderen tenzij deze 8 jaar of ouder zijn en onder toezicht staan.
- Kinderen jonger dan 8 jaar moeten uit de buurt van het apparaat en de netadapter/het netsnoer worden gehouden.
- Alle gebruikte verpakkingsmateriaal (zakken, piepschuim etc.) buiten bereik van kinderen bewaren.

3.1. Veilig gebruik



GEVAAR!
Gevaar voor een elektrische schok!
Spanningvoerende onderdelen. Er bestaat gevaar voor een elektrische schok of kortsluiting.

- Gebruik uitsluitend de meegeleverde netadapter voor het opladen van de stofzuiger.
- Laad met de netadapter uitsluitend de stofzuiger op en geen andere apparaten, accu's of batterijen.
- Het apparaat mag tijdens gebruik niet op de netadapter zijn aangesloten.
- Sluit het apparaat alleen aan op een correct geïnstalleerd stopcontact. De lokale netspanning moet overeenkomen met de technische gegevens van de netadapter.
- Zorg ervoor dat het stopcontact altijd goed toegankelijk is zodat het apparaat indien nodig snel spanningsvrij kan worden gemaakt.
- Trek nooit aan de kabel om de stekker uit het stopcontact te trekken.
- Gebruik geen verlengsnoer.
- De netadapter mag alleen in droge ruimten worden gebruikt.
- Gebruik de stofzuiger alleen in gesloten ruimten en stel het apparaat niet bloot aan druip- of spatwater.
- Pak het apparaat tijdens het opladen niet met natte handen vast.
- Controleer het apparaat en de verbindingskabel vóór het eerste gebruik en vervolgens opnieuw na ieder gebruik op beschadigingen.
- Neem het apparaat niet in gebruik als het apparaat zelf, de netadapter of de kabel zichtbaar is beschadigd.

- Een beschadigde verbindingskabel kan niet worden vervangen. Als de kabel of de netadapter beschadigd is, moet de netadapter worden afgevoerd en worden vervangen door een nieuwe netadapter van hetzelfde type.
- Schakel het apparaat vóór de reiniging uit, trek eventueel de stekker van de netadapter uit het stopcontact en de voedingsstekker uit het apparaat.
- Dompel de stofzuiger voor reiniging nooit onder in water.
- Neem bij transportschade direct contact op met het Medion servicecentrum.
- Breng in geen geval zelfstandig wijzigingen aan het apparaat aan en probeer niet om een onderdeel zelf te repareren en/of te openen.
- Zorg ervoor dat de verbindingskabel niet in contact komt met hete onderdelen van het apparaat of andere warmtebronnen.



WAARSCHUWING!
GEVAAR VOOR EXPLOSIE!
Bij het opzuigen van brandgevaarlijke vloeistoffen of bepaalde vaste stoffen bestaat gevaar voor brand of explosie.

- Gebruik het apparaat niet in de directe omgeving van licht ontvlambare materialen. Zuig geen scherpe of licht ontvlambare voorwerpen en vloeistoffen op zoals lucifers of hete as.
- Zuig in geen geval tonerstof (laserprinter, kopieerapparaat) op.



VOORZICHTIG!

Schadelijk voor de gezondheid!

Inademen van het stof tijdens het legen van de stofbak, kan schadelijk zijn voor de gezondheid of een allergische reactie oproepen.

- Maak de stofbak buiten leeg, direct boven een vuilcontainer.
- Maak de stofbak regelmatig leeg.
- Reinig het stoffilter regelmatig.



VOORZICHTIG!

Gevaar voor letsel/schade aan apparaat!

Door onjuist gebruik ontstaat gevaar voor letsel en/of schade aan het apparaat.

- Kom niet met haar en/of kledingstukken in de buurt van de zuigmond.
- Gebruik de stofzuiger altijd terwijl het filter en de stofbak zijn geplaatst.
- Dek de aanzuig- en uitblaasopeningen niet af om oververhitting van het apparaat te vermijden.
- Schakel de stofzuiger altijd uit voordat u de accessoires verwisselt, de stofzuiger leegmaakt of de filters reinigt.
- Gebruik het apparaat nooit zonder dat het filter is geplaatst.
- Bewaar het apparaat niet in de buurt van warmtebronnen, zoals ovens, radiatoren etc.
- Wees bij het schoonmaken van trappen bijzonder voorzichtig om een val te vermijden.
- Zuig geen chemische producten, gips, steenstof, cement of soortgelijke stoffen op.

3.2. Omgang met accu's

Het apparaat bevat een lithium-ionenaccu.



WAARSCHUWING!
Gevaar voor explosie!
Accu's kunnen exploderen bij blootstelling aan grote hitte.

- Gooi de accu niet in het vuur.
- Stel de accu nooit bloot aan overmatige warmte zoals direct zonlicht, vuur, sterk kunstlicht of dergelijke!



LET OP!
Gevaar voor schade aan de accu.
Een onjuiste behandeling kan leiden tot onherstelbare schade aan de accu.

- Vermijd harde stoten en schokken.
- Laad de accu regelmatig en zo volledig mogelijk op. Bewaar de accu niet gedurende langere tijd in ontladen toestand.
- Als de accu niet meer of slechts gedeeltelijk kan worden opgeladen, neemt u contact op met de serviceafdeling.
- Gebruik geen opladers die op enigerlei wijze zijn beschadigd.
- Demonteer of vervorm de accu niet. U kunt gewond raken aan handen of vingers of accuvloeistof kan in contact komen met ogen of huid. Als dit toch gebeurt, spoelt u de plekken overvloedig met schoon water en waarschuwt u meteen uw huisarts.
- Laat de accu niet op hete of koude plaatsen liggen. Extreme temperaturen hebben invloed op de laadcapaciteit van de accu.
- Voer verbruikte accu's af volgens de geldende milieuvoorschriften (zie hoofdstuk Afvoer).

4. Inhoud van de verpakking



GEVAAR!
Verstikkingsgevaar!
Er bestaat gevaar voor verstikking door het inademen of inslikken van kleine onderdelen of verpakkingsfolie.

- ▶ Houd de verpakkingsfolie buiten bereik van kinderen.

Controleer de inhoud van de verpakking op volledigheid en stel ons binnen 14 dagen na aanschaf op de hoogte van eventueel ontbrekende onderdelen.
Het door u gekochte pakket moet het volgende bevatten:

- 1 stofzuiger
- 1 voegenmondstuk
- 1 vloeistofmondstuk
- 1 netadapter
- 1 wandmontageset
- 1 handleiding met garantiegegevens

5. Overzicht van het apparaat

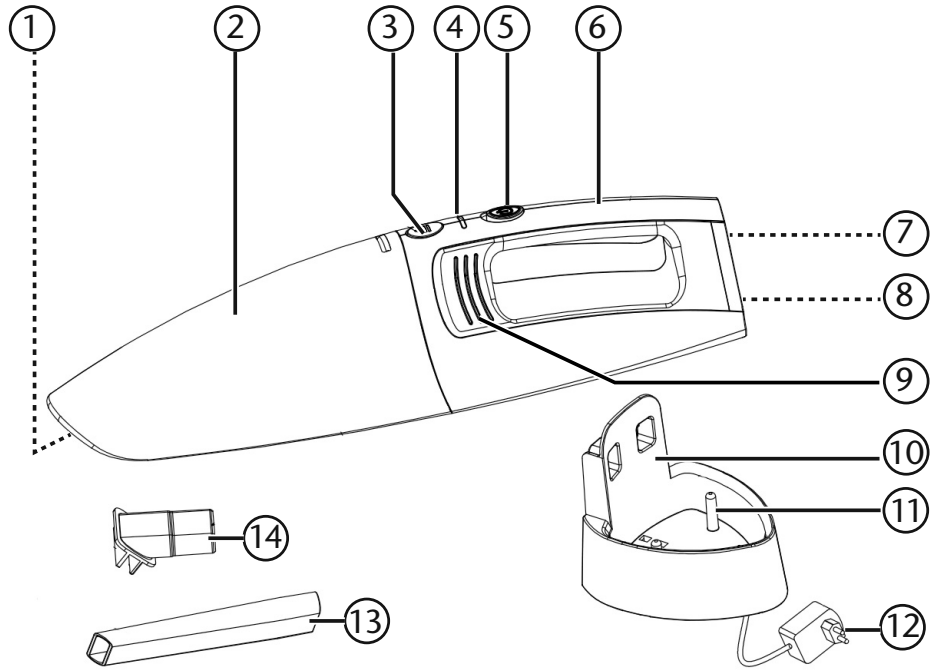

1) Zuigopening (niet zichtbaar)
2) Stofbak
3) Ontgrendelingsknop
4) Controlelampje
5) Aan/uit schakelaar
6) Draaggreep
7) Oplaadaansluiting (niet weergegeven)
8) Opbergvak voegen-/vloeistofmondstuk
9) Motorblok met ventilatieopeningen
10) Wandhouder
11) Laadcontact
12) Netadapter
13) Voegenmondstuk
14) Vloeistofmondstuk

6. Wandhouder monteren

De stofzuiger kan met behulp van de meegeleverde wandhouder veilig aan de wand worden opgeborgen.

- Kies een plaats in de buurt van een stopcontact.
- Let op verborgen elektriciteitskabels of installatieleidingen.
- Leg de wandhouder op de montageplaats en geef met een potlood aan waar de beide boorgaten moeten komen.
- Boor op de aangegeven plaatsen 2 passende gaten om de schroeven te bevestigen.
- Steek de pluggen in de boorgaten.
- Draai twee schroeven vast zodat er nog wat ruimte tussen de wand en de schroefkop is.
- Plaats de wandhouder met de langwerpige gaten op de schroefkoppen en druk de wandhouder voorzichtig omlaag totdat deze vastklikt.
- Steek de connector van de oplaadkabel van onderaf in de wandhouder. Bevestig de kabelafdekking door eerst de kant met het nokje te plaatsen en druk vervolgens de afdekking naar beneden totdat deze hoorbaar vastklikt.

7. Apparaat voorbereiden

- Verwijder alle verpakkingsmateriaal van het apparaat en de accessoires.
- Monteer eerst de cyclone-inzet en het stoffilter. Let erop dat het nokje op het stoffilter in de uitsparing van de cyclone-inzet valt.
- Plaats de cyclone-inzet met stoffilter zorgvuldig in de stofbak zodat de afdichting van het stoffilter de stofbak afsluit.
- Plaats de stofbak op het motorblok door deze eerst op het steunnokje onder op het motorblok te plaatsen en vervolgens omlaag te kantelen zodat de ontgrendelingstoets hoorbaar inklikt.

7.1. Accu opladen

De stofzuiger kan met de meegeleverde netadapter worden opgeladen. Volg hiervoor de onderstaande stappen:



OPMERKING!

Schakel het apparaat uit voordat u het gaat opladen (aan/uit schakelaar in stand **0**).

Het apparaat kan tijdens het opladen niet worden gebruikt.

- Sluit de connector aan op de stroomaansluiting aan de onderkant van de stofzuiger.
- Steek de stekker van de netadapter in het stopcontact.

Het apparaat wordt opgeladen en het controlelampje knippert rood. Wanneer de accu is opgeladen, brandt het controlelampje groen.

- Trek na het opladen de stekker van de netadapter weer uit het stopcontact en trek de connector uit het apparaat.

OPMERKING!
De accu moet vóór het eerste gebruik van de stofzuiger of bij volledige ontlading ten minste 6 uur worden opgeladen.

Laad de accu altijd op wanneer het zuigvermogen merkbaar afneemt en het controlelampje groen knippert.

OPMERKING!
Laad het apparaat regelmatig op, ook wanneer u het langere tijd niet gebruikt. Berg het apparaat vervolgens op met ca. 100% accucapaciteit. Hiermee wordt voorkomen dat de accu volledig ontladen wordt, wat tot blijvende schade kan leiden.

7.1.1. Opladen in de wandhouder.

De stofzuiger kan als volgt in de wandhouder worden opgeladen:

Monteer de wandhouder en het netsnoer zoals beschreven.

- Sluit de netadapter voor het opladen van de accu aan op een stopcontact.
- Pak de stofzuiger aan de handgreep vast en plaats de stofzuiger met de stofbak omhoog op de wandhouder.

Wanneer het controlelampje rood brandt, is de stofzuiger correct geplaatst en wordt de accu opgeladen. Wanneer de accu is opgeladen, brandt het controlelampje groen.

- Na het opladen resp. wanneer de stofzuiger niet wordt gebruikt, kunt u de stekker van de netadapter weer uit het stopcontact trekken.

8. De stofzuiger gebruiken

- Zorgt ervoor dat de filterbehuizing en het stoffilter exact in de stofbak zijn geplaatst en dat de stofbak vast op het motorblok zit.
- Plaats de gewenste zuigmond:
  - Voegenmondstuk voor het zuigen van moeilijk toegankelijke plaatsen
  - Vloeistofmondstuk voor het opzuigen van kleine hoeveelheden vloeistof (zoals gemorste drank etc.).
  - Om ruimte te besparen, bewaart u de mondstukken die u niet gebruikt in de hiervoor bestemde uitsparingen in het apparaat.

OPMERKING!
Houd na het opzuigen van vloeistoffen de zuigopening van het apparaat omlaag om te voorkomen dat er vloeistof in het motorblok terechtkomt.

- Schakel de stofzuiger in door de aan/uit schakelaar in de stand **I** te zetten.



OPMERKING!

Om hygiënische redenen moeten de stofbak en het filter direct worden gereinigd nadat u vloeistoffen heeft opgezogen. Laat de delen voor het volgende gebruik volledig drogen.

- Schakel de stofzuiger uit door de aan/uit schakelaar in de stand **0** te zetten.

9. Reiniging en onderhoud



GEVAAR!

Gevaar voor een elektrische schok!

Spanningvoerende onderdelen. Er bestaat gevaar voor een elektrische schok of kortsluiting.

- Schakel het apparaat uit, trek eventueel de stekker van de netadapter uit het stopcontact en de voedingsstekker uit het apparaat.

De stofbak, het stoffilter en de cyclone-inzet moeten bij voorkeur na elk gebruik worden gereinigd. Reinig de zuigopening indien nodig.

- Gebruik bij het reinigen van het oppervlak van het apparaat geen oplosmiddelen of bijtende of gasvormige reinigingsmiddelen. Neem het oppervlak af met een licht bevochtigde doek.

9.1. Stofbak reinigen

Wij adviseren u na elk gebruik de stofbak leeg te maken en het filter te reinigen. Voer de onderstaande stappen uit:

Het apparaat is uitgeschakeld.

- Druk de ontgrendelingstoets boven de handgreep in.
- Verwijder de stofbak van het motorblok.
- Neem het stoffilter uit de cyclone-inzet.
- Verwijder de cyclone-inzet door in de opening te tasten en de inzet naar buiten te trekken.
- Maak de stofbak leeg boven een vuilcontainer.
- Spoel de stofbak en het filter van de cyclone-inzet uit en reinig het stoffilter regelmatig onder stromend water. Reinigen met water is niet elke keer nodig. Zet de stofbak niet in de vaatwasser!
- Wanneer de stofbak, de cyclone-inzet en het filter weer droog zijn, plaatst u de filterbehuizing en de cyclone-inzet met het stoffilter zorgvuldig in de stofbak zodat de afdichting van het filter de stofbak afsluit.

- Plaats de stofbak op het motorblok door deze eerst op het steunnokje onder op het motorblok te plaatsen en vervolgens omlaag te kantelen zodat de ontgrendelingstoets hoorbaar inklikt.



LET OP!

Mogelijke schade aan het apparaat.

Gebruik zonder stoffilter of onjuist plaatsen van het stoffilter kan tot schade aan het apparaat leiden.

- Controleer vóór ingebruikname of het stoffilter van de stofbak correct is geplaatst.

9.2. Zuigopening reinigen

Na enige tijd bestaat de kans dat vuil en stof zich bij de zuigopening ophoopt waardoor het zuigvermogen afneemt. Om dit te vermijden, moet de zuigopening regelmatig worden gereinigd.

- Schakel het apparaat uit.
- Verwijder vuil en stof bij en in de zuigopening.

10. Oplossen van storingen

Wanneer het apparaat niet correct werkt, ga dan eerst aan de hand van de onderstaande lijst na of u het probleem zelf kunt verhelpen.

Probeer in geen geval zelf reparaties uit te voeren. Neem voor reparaties contact op met ons servicecentrum of een ander deskundig bedrijf.

Probleem	Oplossing
De stofzuiger werkt niet.	▸ Accu niet voldoende opgeladen.
De zuigkracht is afgenomen.	▸ Zuigmond is verstopt. Apparaat uitschakelen. Verstopping verwijderen. ▸ Stoffilter verontreinigd. Stoffilter/cyclone-inzet reinigen. ▸ De stofbak is vol en moet worden geleegd.
De stofzuiger maakt tijdens gebruik ongebruikelijke geluiden	Schakel de stofzuiger direct uit. Zuigmond is verstopt. Verstopping verwijderen.

- Gebruik alleen door ons geleverde of goedgekeurde (vervangende) onderdelen en accessoires. Neem contact op met ons Service Center.

11. Afvoer

- Verwijder de ingebouwde accu voordat u het apparaat afvoert.

11.1. Accu verwijderen



VOORZICHTIG!

Gevaar voor letsel.

Onjuist gebruik van de accu kan leiden tot beschadiging van de accu. Daarbij bestaat gevaar voor letsel door uitlopende accuvloeistof.

- Houd verwijderde accu's uit de buurt van kinderen, gooi ze niet in het vuur, sluit ze niet kort en haal ze niet uit elkaar.
- Stel verwijderde accu's niet bloot aan extreme omstandigheden, bijvoorbeeld verwarmingsradiatoren of direct zonlicht! Er bestaat groter gevaar voor lekkage!
- Vermijd contact met huid, ogen en slijmvliezen. Spoel bij contact de betreffende lichaamsdelen onmiddellijk af met overvloedig schoon water en raadpleeg onmiddellijk een arts.

- Verwijder de accu alleen als u de stofzuiger wilt afvoeren. Controleer of de accu bij de verwijdering volledig is ontladen.
- Schakel het apparaat uit, trek eventueel de stekker uit het stopcontact en trek de stekker van de netvoeding uit het apparaat.
- Laat de stofzuiger draaien totdat deze volledig tot stilstand komt om de accu volledig te ontladen.
- Draai de schroeven aan de zijkant van het apparaat los en open de behuizing.
- Snijd met een zijkniptang de verbindingsdraden van de accu door en neem de accu uit.
- Voer de accu volgens de geldende milieuvoorschriften af (zie hieronder).



VERPAKKING

Ter bescherming tegen schade bij het transport is uw toestel voorzien van een verpakking. Verpakkingen zijn grondstoffen en kunnen worden hergebruikt of terug worden gebracht in de grondstoffenkringloop.

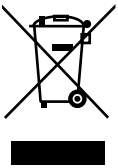

TOESTEL

Afgedankte apparatuur mag niet met huishoudelijk afval worden afgevoerd.

Volgens EG-richtlijn 2012/19/EU moet oude apparatuur aan het einde van de levensduur volgens voorschrift worden afgevoerd.

Hierbij worden de bruikbare grondstoffen in het apparaat voor recycling gescheiden waarmee de belasting van het milieu wordt beperkt.

Lever het afgedankte apparaat voor recycling in bij een inzamelpunt voor elektrisch afval of een algemeen inzamelpunt voor recycling.

Neem voor verdere informatie contact op met uw plaatselijke reinigingsdienst of met uw gemeente.



BATTERIJEN

In het apparaat is een krachtige Lithium-ionenaccu ingebouwd. Binnen de EU wijst dit symbool erop dat dit product niet met het huisvuil mag worden afgevoerd. Verwijder de accu zoals hierboven beschreven voordat u het apparaat afvoert.

Lege batterijen horen niet bij het huisvuil. Accu's moeten correct worden afgevoerd. Op verkooppunten van batterijen en gemeentelijke inzamelpunten staan daarvoor speciale containers ter beschikking. Neem voor meer informatie contact op met uw lokale afvalverwerkingsbedrijf of gemeente.

12. Technische gegevens

Vermogen:	40 W
Spanning:	DC 7,4 V
Ingang:	DC 9,6 V ⎓ 300 mA ⊖-◉-⊕

Netadapter

Model:	ZDM096030Eu-C
Fabrikant:	E-TEK Electronics Manufactory Ltd., China
Ingang:	100-240 V~ 50/60 Hz, max. 0,2 A
Uitgang:	DC 9,6 V ⎓ 300 mA ⊖-◉-⊕
Beschermingsklasse:	II ⧈

Geïntegreerde accu

Type:	Li-ionen, DC 7,4 V ⎓ 1800 mAh
Oplaadtijd:	ca. 6 uur
Bedrijfstijd:	ca. 18 min.

Stofcapaciteit:	0,45 l
Vloeistofcapaciteit:	0,15 l
Zuigvermogen:	2,5 kPa
Afmetingen:	ca. 419 x 93 x 104 mm

Technische wijzigingen voorbehouden.

13. Conformiteitsinformatie

Hiermee verklaart Medion AG dat dit apparaat voldoet aan de basiseisen en andere relevante voorschriften:

- EMV-richtlijn 2014/30/EU
- Laagspanningsrichtlijn 2014/35/EU
- Ecodesign-richtlijn 2009/125/EG
- RoHS-richtlijn 2011/65/EU.

14. Colofon

Copyright © 2017
Datum: 22-06-2017
Alle rechten voorbehouden.

Deze handleiding is auteursrechtelijk beschermd.
Vermenigvuldiging in mechanische, elektronische of enige andere vorm zonder schriftelijke toestemming van de fabrikant is verboden.
Het copyright berust bij de firma:

Medion AG
Am Zehnthof 77
45307 Essen
Duitsland

Technische wijzigingen voorbehouden.

De handleiding is via de Service Hotline te bestellen en is via het serviceportal beschikbaar voor download.
U kunt ook de bovenstaande QR-code scannen en de handleiding via het serviceportal naar uw mobiele toestel downloaden.

	URL	QR Code
NL	www.medion.com/nl/service/start/	

	URL	QR Code
BE	www.medion.com/be/nl/service/start/	
LUX	www.medion.com/lu/fr/	

Índice

1. Acerca de las presentes instrucciones 64
1.1. Explicación de los signos 64
2. Uso conforme a lo previsto 66
3. Indicaciones de seguridad 67
3.1. Funcionamiento seguro 68
3.2. Manejo de las baterías 71
4. Volumen de suministro 72
5. Esquema del aparato 73
6. Montaje del soporte de pared 74
7. Preparación del aparato 74
7.1. Recarga de la batería 74
8. Uso de la aspiradora 75
9. Limpieza y mantenimiento 76
9.1. Limpieza del depósito para el polvo 76
9.2. Limpieza de la abertura de aspiración 77
10. Solución de problemas 77
11. Eliminación 78
11.1. Retirada de la batería 78
12. Especificaciones técnicas 80
13. Información de conformidad 81
14. Aviso legal 81

1. Acerca de las presentes instrucciones



Lea atentamente estas instrucciones y observe todas las indicaciones descritas. De este modo garantizará un funcionamiento fiable y una larga vida útil de su aparato. Guarde estas instrucciones siempre a mano, cerca de su aparato. Conserve este manual de instrucciones para poder entregarlo al nuevo propietario, en caso de vender el aparato.

1.1. Explicación de los signos



¡PELIGRO!
Advertencia de peligro de muerte inminente.



¡ADVERTENCIA!
¡Advertencia de un posible peligro de muerte y/o graves lesiones irreversibles!



¡ADVERTENCIA!
¡Advertencia de peligro por descarga eléctrica!



¡ADVERTENCIA!
¡Advertencia de peligro por materiales explosivos!



¡CUIDADO!
¡Advertencia de posibles lesiones de grado medio o leve!



¡ATENCIÓN!
¡Observe las instrucciones para evitar daños materiales!



¡NOTA!
Información más detallada para el uso del aparato.



¡NOTA!

¡Observe las indicaciones del manual de instrucciones!

- Punto de enumeración / información sobre eventos durante el uso

▸ Instrucción operativa

CE Declaración de conformidad (véase el capítulo „Información de conformidad“): Los productos marcados con este símbolo cumplen los requisitos de las directivas de la CE.



Clase de aislamiento II

Los aparatos eléctricos de la clase de aislamiento II son aparatos que disponen de un aislamiento doble y/o reforzado continuo y no tienen posibilidad de conexión de un conductor de puesta a tierra. La carcasa de un aparato eléctrico envuelto en material aislante de la clase de aislamiento II puede constituir de forma parcial o completa el aislamiento adicional o reforzado.

Fig. A

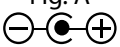

Fig. B

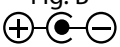

Indicación de la polaridad

En los aparatos con conectores huecos, estos símbolos indican la polaridad del conector. Existen dos variantes de polaridad: dentro positivo y fuera negativo (fig. A) o dentro negativo y fuera positivo (fig. B).



Uso en interiores

Los aparatos que tienen este símbolo solo son aptos para el uso en interiores.

2. Uso conforme a lo previsto

La aspiradora sirve para aspirar residuos secos como polvo, migas o pelusas en interiores y en el coche. También es apta para aspirar pequeñas cantidades de líquido.

- El dispositivo ha sido diseñado exclusivamente para el uso particular y no está indicado para fines comerciales/industriales.

Tenga en cuenta que la garantía perderá su validez en caso de un uso no apropiado:

- No realice ninguna modificación en la construcción del equipo sin nuestra autorización previa y no utilice ningún equipo suplementario que no haya sido suministrado o autorizado por nuestra parte.
- Utilice sólo accesorios y piezas de repuesto que hayan sido autorizadas o suministradas por nuestra parte.
- Tenga en cuenta toda la información contenida en estas instrucciones de uso, especialmente las indicaciones de seguridad. Cualquier otro uso se considerará no conforme al previsto y puede causar daños materiales y personales.
- No utilice nunca el aparato en entornos con un potencial riesgo de explosión. Como pueden ser, por ejemplo instalaciones de gasolineras, depositos de carburantes o zonas en las que se procesan disolventes. El aparato tampoco se debe utilizar en entornos con aire contaminado de partículas (p.ej. polvo de harina o de serrín).
- No exponga el aparato a condiciones extremas. Se debe evitar:
  - una elevada humedad del aire o humedad en general,
  - temperaturas extremadamente altas o bajas,
  - na radiación solar directa,
  - fuego abierto.

3. Indicaciones de seguridad



¡ADVERTENCIA!
¡Peligro de lesiones!
Peligro de lesiones para niños y personas con capacidades mentales, sensoriales o físicas reducidas (como personas parcialmente discapacitadas, personas mayores con limitaciones en sus capacidades físicas y mentales) o con falta de experiencia y conocimiento (como niños mayores).

- El aparato y los accesorios se deben guardar en un lugar fuera del alcance de los niños.
- Este aparato puede ser utilizado por niños a partir de los 8 años y por personas con discapacidades físicas, sensoriales o mentales y por aquellas que no tengan la suficiente experiencia o conocimientos, siempre que sean supervisadas o hayan recibido las correspondientes instrucciones sobre el manejo seguro y hayan comprendido los peligros resultantes.
- Los niños no deben jugar con el aparato.
- La limpieza y el mantenimiento por parte del usuario no deben ser llevados a cabo por niños, a no ser que tengan 8 años o más y sean supervisados.
- Mantenga alejados del aparato y del adaptador/cable de red a los niños menores de 8 años.
- Guarde todos los materiales de embalaje usados (bolsas, piezas de poliestireno, etc.) fuera del alcance de los niños.

3.1. Funcionamiento seguro



¡PELIGRO!
¡Peligro de descarga eléctrica!
Componentes conductores de corriente. Existe peligro de descarga eléctrica o cortocircuito.

- Utilice exclusivamente el adaptador de red incluido en el suministro para cargar la aspiradora.
- Cargue exclusivamente la aspiradora con el adaptador de red; absténgase de cargar cualquier otro aparato, baterías o pilas.
- El aparato no debe estar conectado al adaptador de red durante el uso.
- Conecte el aparato solamente a una toma de corriente debidamente instalada. La tensión de red local debe corresponderse con las especificaciones técnicas del adaptador de red.
- Para que el aparato pueda desconectarse rápidamente de la corriente en caso necesario, la toma de corriente debe estar bien accesible.
- No tire nunca del cable para desconectar la clavija de enchufe de la toma de corriente.
- No utilice ningún cable de prolongación.
- Usar el adaptador de red solamente en espacios secos.
- Utilice la aspiradora solamente en espacios cerrados y no la exponga nunca a agua o salpicaduras de agua.
- No toque el aparato con las manos mojadas cuando esté cargándolo.
- Antes del primer uso y después de cada aplicación, comprobar si hay daños en el aparato, en el adaptador de red y en el cable de conexión.
- No poner en marcha el aparato si el aparato, el adaptador de red o el cable presentan daños visibles.

- Un cable de conexión dañado no puede sustituirse. Si el cable o el adaptador de red están dañados, debe desecharse el adaptador de red y sustituirse por otro del mismo tipo.
- Apague el aparato antes de la limpieza y, dado el caso, desenchufe el adaptador de red de la toma de corriente y desconecte la clavija del aparato.
- No sumerja nunca la aspiradora en agua para su limpieza.
- Si detecta daños de transporte, diríjase de inmediato al Centro de servicio de Medion.
- No modificar nunca el aparato por cuenta propia, ni abrir y/o reparar ningún componente del aparato.
- Procure que el cable de conexión no entre en contacto con otras piezas calientes del aparato o con alguna fuente de calor.



¡ADVERTENCIA!
¡PELIGRO DE EXPLOSIÓN!
En caso de aspirar líquidos inflamables o determinados sólidos existe peligro de incendio o explosión.

- No utilice el aparato cerca de materiales fácilmente inflamables. No aspire objetos de cantos vivos ni objetos o líquidos fácilmente inflamables como, p. ej., cerillas o cenizas calientes.
- No aspire nunca polvo de tóner (impresora láser o fotocopiadora).



¡PRECAUCIÓN!

¡Daños para la salud!

La inhalación del polvo al vaciar el depósito para el polvo puede ser perjudicial para la salud o producir reacciones alérgicas.

- Vacíe el depósito para el polvo al aire libre, directamente en un contenedor de basura.
- Vacíe el depósito para el polvo regularmente.
- Limpie el filtro para el polvo regularmente.



¡PRECAUCIÓN!

¡Peligro de lesión / peligro de daños en el aparato!

Existe peligro de lesión o eventuales daños en el aparato por un manejo indebido.

- Mantenga alejados de la abertura de aspiración los cabellos y las prendas de ropa.
- Utilice la aspiradora exclusivamente con los filtros y el depósito para el polvo puestos.
- No tape las aberturas de aspiración ni las de ventilación para evitar un sobrecalentamiento del aparato.
- Apague la aspiradora siempre antes de cambiar los accesorios, de vaciar el depósito para el polvo o de limpiar los filtros.
- Nunca utilice el aparato sin colocar los filtros.
- No guardar el aparato cerca de fuentes de calor como hornos, radiadores o similares.
- Proceder con especial precaución en la limpieza de escaleras para evitar caídas.
- No aspirar productos químicos, yeso, polvo de piedra, cemento o materiales similares.

3.2. Manejo de las baterías

El aparato lleva una batería de iones de litio.



¡ADVERTENCIA!
¡Peligro de explosión!
Las baterías pueden explotar si se exponen a temperaturas muy altas.

- No tire nunca la batería al fuego.
- ¡Nunca exponga la batería a un calor excesivo, como radiación solar, fuego, luz artificial intensa o similares!



¡ATENCIÓN!
Peligro de daños en la batería.
Un manejo inadecuado de la batería puede causar la destrucción total de la batería.

- Evite golpes fuertes y sacudidas.
- Cargue la batería periódicamente y, a ser posible, por completo. No deje la batería sin carga durante mucho tiempo.
- Si la batería ya no se cargara o solo se cargara parcialmente, diríjase al Centro de servicio.
- No utilice cargadores que estén dañados de algún modo.
- No deforme ni desmonte la batería. Puede dañarse las manos o los dedos, o el líquido de la batería puede entrar en sus ojos o manchar su piel. En caso de que ocurra, enjuague las zonas afectadas con abundante agua limpia y acuda inmediatamente a un médico.
- No deje la batería en lugares calientes o fríos. Las temperaturas extremas afectan a la capacidad de carga de la batería.
- Al eliminar las baterías gastadas respete el medio ambiente (véase el capítulo Eliminación).

4. Volumen de suministro



¡PELIGRO!

¡Peligro de asfixia!

Existe peligro de asfixia por la ingestión o inhalación de pequeños componentes o plásticos.

- ▶ Mantenga los plásticos del embalaje alejados de los niños.

Compruebe que el suministro esté completo, y, si no fuera este el caso, avísenos dentro de un plazo de 14 días después de su compra.

Con el paquete que ha adquirido recibirá:

- 1 aspiradora
- 1 boquilla para ranuras
- 1 boquilla para líquidos
- 1 adaptador de red
- 1 juego de montaje en pared
- 1 manual de instrucciones con información de garantía

5. Esquema del aparato

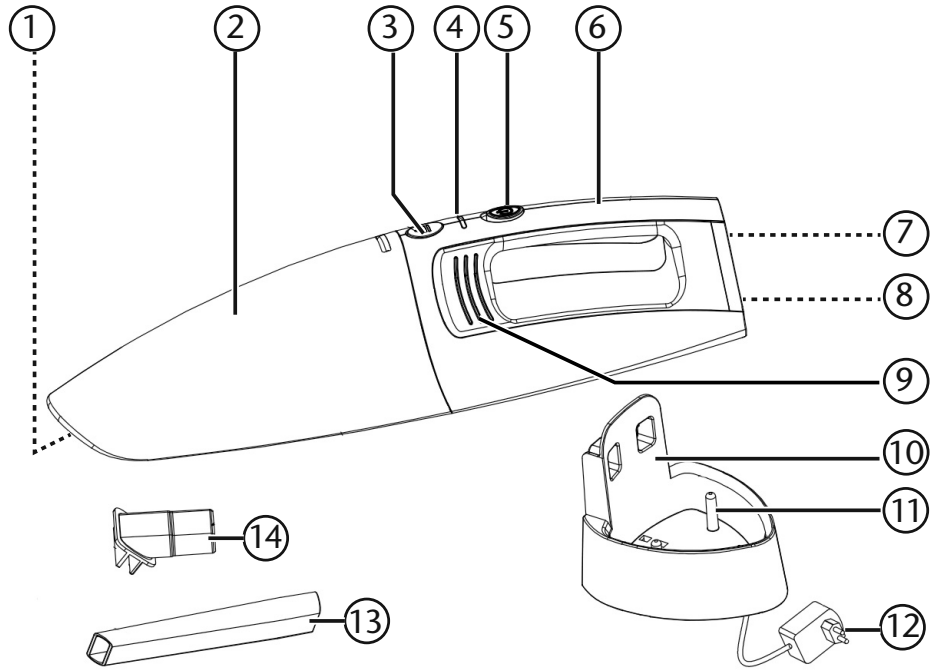

1) Abertura de aspiración (no ilustrada)
2) Depósito para el polvo
3) Botón de desencastre
4) Piloto indicador de funcionamiento
5) Interruptor de encendido/apagado
6) Asidero
7) Conexión de carga (no ilustrada)
8) Espacio para guardar las boquillas para ranuras/líquidos
9) Bloque del motor con ranuras de ventilación
10) Soporte de pared
11) Contacto de carga
12) Adaptador de red
13) Boquilla para ranuras
14) Boquilla para líquidos

6. Montaje del soporte de pared

Con el soporte de pared incluido en el suministro tiene la opción de guardar la aspiradora de forma segura colgándola en la pared.

- Seleccione una ubicación cercana a una toma de corriente.
- Cuidado con los cables eléctricos o de la instalación que puedan estar empotrados.
- Coloque el soporte de pared en el lugar de instalación y marque con un lápiz los dos agujeros a taladrar.
- Taladre en los dos puntos marcados los agujeros adecuados para fijar los tornillos.
- Introduzca los tacos en los agujeros taladrados.
- Apriete los dos tornillos de modo que aún quede un poco de espacio entre la pared y la cabeza del tornillo.
- Cuelgue el soporte de pared por los agujeros oblongos en las cabezas de los tornillos y empuje el soporte suavemente hacia abajo hasta que encaje.
- Conecte el conector hueco del cable de carga en el soporte de pared desde abajo. Coloque la tapa del cable con la pestaña de encaje primero y empuje la tapa hacia abajo hasta que encaje de forma audible.

7. Preparación del aparato

- Retire todo el material de embalaje del aparato y de los accesorios.
- Monte primero el sistema ciclónico y el filtro para el polvo. Tenga en cuenta que la pestaña del filtro para el polvo debe encajar en la muesca del sistema ciclónico.
- Encaje el sistema ciclónico con el filtro para el polvo en el depósito para el polvo de tal modo que la junta del filtro cierre el depósito herméticamente.
- Coloque el depósito para el polvo sobre el bloque del motor encajando primero la pestaña de encaje en la parte inferior del bloque del motor y luego cerrándolo hasta que el botón de desencastre encaje de forma audible.

7.1. Recarga de la batería

Puede cargar la aspiradora con el adaptador de red suministrado. Para ello, tenga en cuenta los siguientes pasos:



¡NOTA!

Apague el aparato antes de cargarlo (interruptor de encendido/apagado en la posición **0**).

El aparato no se puede poner en marcha cuando se está cargando.

- Conecte la fuente de alimentación a la conexión de corriente de la parte inferior de la aspiradora.
- Conecte la clavija de enchufe a la toma de corriente.

El aparato se cargará y el piloto de funcionamiento parpadeará en rojo. Cuando la batería esté cargada, el piloto de funcionamiento se iluminará en verde.

- Después de haberse cargado el aparato, desenchufe la clavija de la fuente de alimentación y retire el conector hueco del aparato.



¡NOTA!
Antes de utilizar la aspiradora por primera vez o si la batería está completamente descargada, cargue la batería durante 6 horas como mínimo.

Recargue la batería siempre que la capacidad de aspiración se reduzca considerablemente y el piloto de funcionamiento parpadee en verde.



¡NOTA!
Incluso si no utiliza al aparato durante largos periodos de tiempo, realice un ciclo de carga regularmente. A continuación, guarde el aparato con la batería al 100 % aprox. de capacidad. De este modo se evita que la batería se descargue totalmente y sufra daños irreversibles.

7.1.1. Carga en el soporte de pared

Para cargar la aspiradora en el soporte de pared, proceda del modo siguiente:
El soporte de pared y el cable de red deben estar montados según se describe más arriba.

- Conecte la fuente de alimentación a una toma de corriente para cargar la batería.
- Sujete la aspiradora por el asidero y colóquela en el soporte de pared con el depósito para el polvo mirando hacia arriba.

Cuando el piloto de funcionamiento parpadee en rojo, la aspiradora estará bien colocada y la batería se cargará. Cuando la batería esté cargada, el piloto de funcionamiento se iluminará en verde.

- Después de haberse cargado la aspiradora, o cuando no vaya a usarla, desenchufe la fuente de alimentación de la toma de corriente.

8. Uso de la aspiradora

- Asegúrese de que la carcasa del filtro y el filtro para el polvo estén bien colocados en el depósito para el polvo y de que éste esté bien montado en el bloque del motor.
- Coloque el accesorio adecuado:
  - Boquilla para ranuras para aspirar lugares de difícil acceso
  - Boquilla para líquidos para aspirar pequeñas cantidades de líquidos (p. ej., bebidas derramadas, etc.).
  - Para guardar las boquillas de la forma más compacta, introdúzcalas en los huecos correspondientes del aparato cuando no las vaya a utilizar.

¡NOTA!
Después de aspirar líquidos, oriente la abertura de aspiración del aparato hacia abajo para evitar que el líquido penetre en el bloque del motor.

- Encienda la aspiradora colocando el interruptor de encendido/apagado en la posición **I**.

¡NOTA!
Por razones de higiene, limpie el depósito para el polvo y el filtro inmediatamente siempre que haya aspirado líquidos. Antes de volver a usarlas, las piezas deben haberse secado completamente.

- Apague la aspiradora poniendo en la posición **0** el interruptor de encendido/apagado.

9. Limpieza y mantenimiento

¡PELIGRO!
¡Peligro de descarga eléctrica!
Componentes conductores de corriente. Existe peligro de descarga eléctrica o cortocircuito.

- Apague el aparato y, dado el caso, desenchufe el adaptador de red de la toma de corriente y desconecte la clavija del aparato.

Vacíe el depósito para el polvo, limpie el filtro para el polvo y el sistema ciclónico, a ser posible después de cada uso. Limpie la abertura de aspiración cuando sea necesario.

- Para la limpieza de la superficie del aparato y de los accesorios no utilice disolventes ni productos de limpieza corrosivos o gaseosos. La superficie debe limpiarse con un paño húmedo.

9.1. Limpieza del depósito para el polvo

Recomendamos vaciar el depósito para el polvo y limpiar el filtro después de cada uso. Siga los siguientes pasos:
Deje el aparato apagado.

- Pulse el botón de desencastre que hay encima del asidero.
- Retire el depósito para el polvo del bloque del motor.
- Saque el filtro para el polvo del sistema ciclónico.
- Retire el sistema ciclónico sujetándolo por su abertura y tirando de él.
- Vacíe el depósito para el polvo en un cubo de basura.
- Enjuague el depósito para el polvo y el filtro ciclónico con agua, y limpie el filtro para el polvo regularmente con agua abundante. No es necesario limpiarlo cada vez con agua. ¡No meta el depósito para el polvo en el lavavajillas!

- Cuando el depósito para el polvo, el sistema ciclónico y el filtro se hayan secado, vuelva a montar la carcasa del filtro y el sistema ciclónico con el filtro para el polvo en el depósito de modo que la junta del filtro lo cierre herméticamente.
- Coloque el depósito para el polvo sobre el bloque del motor encajando primero la pestaña de encaje en la parte inferior del bloque del motor y luego cerrándolo hasta que el botón de desencastre encaje de forma audible.



¡ATENCIÓN!
Posibles daños en el aparato.
El funcionamiento sin filtro para el polvo o con el filtro mal colocado puede causar daños en el aparato.

- Antes de poner la aspiradora en marcha, asegúrese de que el filtro esté bien montado en el depósito para el polvo.

9.2. Limpieza de la abertura de aspiración

Después de algún tiempo puede acumularse suciedad y polvo alrededor de la abertura de aspiración, lo cual puede reducir considerablemente la capacidad de aspiración. Para evitar este efecto, se recomienda limpiar regularmente la abertura de aspiración.

- Apague el aparato.
- Elimine la suciedad y el polvo del interior y alrededor de la abertura de aspiración.

10. Solución de problemas

Si se produce una avería en el aparato, compruebe primero si puede solucionar el problema con ayuda del siguiente resumen.
En ningún caso trate de reparar usted mismo el aparato. Si fuera necesario reparar el aparato, diríjase a nuestro Centro de servicio o a cualquier otro taller especializado autorizado.

Problema	Solución
La aspiradora no funciona.	▸ La batería no está suficientemente cargada.
La capacidad de aspiración es reducida.	▸ La boquilla de aspiración está obstruida. Apagar el aparato. Eliminar la obstrucción. ▸ El filtro para el polvo / el sistema ciclónico está sucio. Limpiar el filtro para el polvo / el sistema ciclónico. ▸ El depósito para el polvo está lleno y debe vaciarse.

Problema	Solución
La aspiradora emite ruidos extraños cuando está en marcha.	Apague la aspiradora inmediatamente. La boquilla de aspiración está obstruida. Eliminar la obstrucción.

- Utilice solo accesorios y piezas de repuesto que hayan sido autorizados o suministrados por nuestra parte. Póngase en contacto con nuestro Centro de servicio.

11. Eliminación

- Antes de eliminar el aparato, retire la batería incorporada.

11.1. Retirada de la batería



¡CUIDADO!
Peligro de lesiones.
Un uso inadecuado de la batería puede dañarla y, con ello, producir lesiones por el derrame del líquido de la batería.

- Mantenga las baterías retiradas lejos de los niños, no las arroje al fuego, no las cortocircuite ni las abra.
- ¡No exponga las baterías retiradas a condiciones extremas, p. ej., poniéndolas sobre radiadores o a la luz solar directa! ¡Alto peligro de derrame!
- Evite el contacto del líquido de la batería con la piel, los ojos y las mucosas. En caso de contacto, lave enseguida con abundante agua limpia la zona en cuestión y acuda inmediatamente a un médico.

- Retire la batería solamente cuando deseche la aspiradora. Asegúrese de que la batería esté completamente descargada cuando la retire.
- Apague el aparato; en caso necesario, desenchúfelo de la toma de corriente y desconecte la clavija del aparato.
- Deje la aspiradora en marcha hasta que se detenga por completo para descargar la batería totalmente.
- Afloje los tornillos del lateral del aparato y abra la carcasa.
- Corte con unos alicates de corte diagonal los cables de conexión de la batería y retire la batería.
- Al eliminar la batería respete el medio ambiente (véase más abajo).



EMBALAJE

Su aparato está embalado para protegerlo contra eventuales daños durante el transporte. Los embalajes son materias primas y por ello son reutilizables o aptos para ser devueltos al ciclo de reciclaje de materias primas.

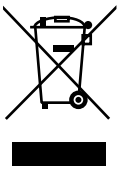

APARATO

No tire bajo ningún concepto el aparato al final de su vida útil a la basura doméstica normal.

Según la directiva 2012/19/UE, se deberá eliminar el aparato al final de su vida útil de forma adecuada según las directrices legales.

Los materiales contenidos en el aparato serán destinados al reciclaje, con lo que se evitará la contaminación del medio ambiente.

Entregue el aparato en un punto de recogida de chatarra electrónica o un punto verde.

Para más información consulte a las entidades responsables de la eliminación de residuos o las autoridades locales competentes.



PILAS

El aparato va equipado con una batería de litio integrada recargable de alto rendimiento. En la UE, este símbolo indica que el producto no debe desecharse con la basura doméstica. Antes de desechar el aparato, retire la batería según se describe más arriba.

No tire las pilas usadas a la basura doméstica. Las baterías se deben desechar debidamente. Para este fin, los comercios donde se venden pilas, así como los puntos de recogida de los municipios disponen de recipientes adecuados para el desechado. La empresa local de eliminación de residuos o el ayuntamiento podrán facilitarle más información.

12. Especificaciones técnicas

Potencia:	40 W
Tensión:	CC de 7,4 V
Entrada:	CC de 9,6 V ⎓ 300 mA ⊖-⊙-⊕

Adaptador de red

Modelo:	ZDM096030Eu-C
Fabricante:	E-TEK Elektronics Manufactory Ltd., China
Entrada:	100–240 V~50/60 Hz, 0,2 A máx.
Salida:	CC de 9,6 V ⎓ 300 mA ⊖-⊙-⊕
Clase de aislamiento:	II ⧈

Batería integrada

Tipo:	Iones de litio, CC de 7,4 V ⎓ 1800 mAh
Tiempo de carga:	Aprox. 6 horas
Autonomía:	Aprox. 18 min

Capacidad de polvo:	0,45 l
Capacidad de líquidos:	0,15 l
Potencia de aspiración:	2,5 kPa
Dimensiones:	Aprox. 419 x 93 x 104 mm

Reservado el derecho a realizar modificaciones técnicas

13. Información de conformidad

Medion AG declara que este aparato se encuentra en conformidad con los requisitos básicos y las demás disposiciones pertinentes:

- Directiva sobre Compatibilidad Electromagnética 2014/30/UE
- Directiva de Baja Tensión 2014/35/UE
- Directiva sobre el Diseño Ecológico 2009/125/CE
- Directiva sobre la Restricción de Sustancias Peligrosas 2011/65/UE

14. Aviso legal

Copyright © 2017
Estatus: 22-06-2017
Todos los derechos reservados.

Las presentes instrucciones de uso están protegidas por derechos de copyright.
Queda prohibida su copia mecánica, electrónica y de cualquier otra forma sin el consentimiento por escrito del fabricante.
El copyright pertenece a la empresa:

Medion AG
Am Zehnthof 77
45307 Essen
Alemania

Las instrucciones pueden solicitarse a través de la línea de atención al cliente y están disponibles para su descarga en el portal de servicio de www.medion.com/es/servicio/inicio/.
También puede escanearse el código QR de la parte superior para descargar las instrucciones en un dispositivo móvil a través del portal de servicio.

Sommario

1. Informazioni sul presente manuale 84
1.1. Legenda 84
2. Utilizzo conforme 86
3. Indicazioni di sicurezza 87
3.1. Utilizzo sicuro 88
3.2. Utilizzo delle batterie 91
4. Contenuto della confezione 92
5. Caratteristiche dell'apparecchio 93
6. Montare il supporto da parete 94
7. Preparare l'apparecchio 94
7.1. Caricare la batteria 94
8. Utilizzare l'aspirapolvere 95
9. Pulizia e manutenzione 96
9.1. Pulire il contenitore della polvere 96
9.2. Pulire l'apertura di aspirazione 97
10. Soluzione dei problemi 97
11. Smaltimento 98
11.1. Rimuovere la batteria 98
12. Smaltimento 99
13. Dati tecnici 100
14. Informazioni sulla conformità 100
15. Note legali 101

1. Informazioni sul presente manuale



Leggere attentamente le presenti istruzioni per l'uso e seguire tutte le indicazioni riportate. In tal modo si potrà garantire il sicuro funzionamento e la lunga durata del dispositivo. Tenere queste istruzioni sempre a portata di mano in prossimità del dispositivo. Conservarle con cura per poterle consegnare al nuovo proprietario in caso di cessione del dispositivo.

1.1. Legenda



PERICOLO!
Avviso di pericolo letale immediato!



AVVERTENZA!
Avviso di un possibile pericolo letale e/o del pericolo di gravi lesioni irreversibili!



AVVERTENZA!
Segnalazione di pericolo di scosse elettriche.



AVVERTENZA!
Segnalazione di pericolo dovuto a materiali a rischio di esplosione!



ATTENZIONE!
Avviso di possibili lesioni di media o lieve entità!



ATTENZIONE!
Seguire le indicazioni al fine di evitare danni alle cose!



AVVISO!
Segnalazione di ulteriori informazioni sull'utilizzo del dispositivo.



AVVISO!

Osservare gli avvisi nelle istruzioni per l'uso.

- Punto elenco/Segnala un'informazione relativa a un evento che si può verificare durante l'utilizzo

▸ Istruzioni da seguire



Dichiarazione di conformità (vedere capitolo "Informazioni sulla conformità"): i prodotti contrassegnati da questo simbolo soddisfano i requisiti delle direttive CE.



Classe di protezione II

Gli apparecchi elettrici con classe di protezione II possiedono un isolamento continuo doppio e/o rinforzato e non hanno possibilità di collegamento per un conduttore di protezione. Il rivestimento di un apparecchio elettrico in involucro isolante con classe di protezione II può costituire in tutto o in parte l'isolamento doppio o rinforzato.



Utilizzo in ambienti interni

Gli apparecchi con questo simbolo sono idonei esclusivamente all'utilizzo in ambienti interni.

Fig. A

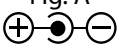

Fig. B

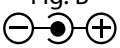

Indicazione della polarità

Per gli apparecchi dotati di connettori coassiali, questi simboli indicano la polarità del connettore. Esistono due varianti di polarità: interno più ed esterno meno (fig. A) oppure interno meno ed esterno più (fig. B).

2. Utilizzo conforme

L'aspirapolvere è destinato all'aspirazione di sporcizia secca come polvere, briciole o pelucchi in ambienti interni o in auto. È idoneo anche all'aspirazione di piccole quantità di liquidi.

- Il dispositivo è destinato esclusivamente all'utilizzo privato e non a quello industriale/commerciale.

Attenzione: in caso di utilizzo non conforme la garanzia decade:

- Non modificare il dispositivo senza la nostra autorizzazione e non utilizzare apparecchi ausiliari non approvati o non forniti da noi.
- Utilizzare esclusivamente pezzi di ricambio e accessori forniti o approvati da noi.
- Attenersi a tutte le indicazioni fornite dalle presenti Istruzioni per l'uso, in particolare alle indicazioni di sicurezza. Qualsiasi altro utilizzo è considerato non conforme e può provocare danni alle persone o alle cose.
- Non utilizzare l'apparecchio in ambienti a rischio di esplosione, tra cui ad es. benzinai, zone di stoccaggio di carburanti o aree nelle quali vengono diffusi dei solventi. Non utilizzare l'apparecchio nemmeno in zone in cui l'aria è carica di particelle (ad es. polvere di farina o di legno).
- Non esporre l'apparecchio a condizioni estreme. Occorre evitare:
  - elevata umidità dell'aria o umidità in generale,
  - temperature estremamente alte o basse,
  - luce diretta del sole,
  - fiamme libere.

3. Indicazioni di sicurezza



AVVERTENZA!
Pericolo di lesioni!
Pericolo di lesioni per bambini e persone con ridotte capacità fisiche, sensoriali o intellettive (ad esempio persone parzialmente disabili, anziani con capacità fisiche o intellettive ridotte) o con carenza di esperienza e di conoscenze (ad esempio bambini grandi).

- Tenere l'apparecchio e gli accessori fuori dalla portata dei bambini.
- Il presente apparecchio può essere utilizzato da bambini dagli 8 anni in su e da persone con capacità fisiche, sensoriali o intellettive ridotte o con carenza di esperienza e/o di conoscenze, a condizione che siano sorvegliati o istruiti circa l'utilizzo sicuro dell'apparecchio e siano consapevoli dei pericoli che ne derivano.
- I bambini non devono giocare con l'apparecchio.
- La pulizia e la manutenzione spettanti all'utilizzatore non devono essere eseguite da bambini, tranne se al di sopra degli 8 anni e se sorvegliati.
- Tenere l'apparecchio, l'alimentatore e il cavo di alimentazione fuori dalla portata dei bambini di età inferiore agli 8 anni.
- Tenere tutti i materiali di imballaggio utilizzati (sacchetti, pezzi di polistirolo, ecc.) fuori dalla portata dei bambini.

3.1. Utilizzo sicuro



PERICOLO!
Pericolo di scossa elettrica!
Componenti sotto tensione. Pericolo di scossa elettrica/ cortocircuito.

- Per caricare l'aspirapolvere utilizzare solo l'alimentatore fornito in dotazione.
- Con l'alimentatore caricare solo l'aspirapolvere e non altri apparecchi, batterie o pile.
- Durante l'utilizzo l'apparecchio non deve essere collegato all'alimentatore.
- Collegare l'apparecchio solamente a una presa di corrente installata a norma. La tensione di rete locale deve corrispondere a quella indicata nei dati tecnici dell'alimentatore.
- La presa deve essere liberamente accessibile per consentire di scollegare rapidamente l'apparecchio dalla rete elettrica in caso di emergenza.
- Per scollegare l'alimentatore dalla presa elettrica non tirare mai il cavo.
- Non utilizzare cavi prolunga.
- L'alimentatore deve essere usato soltanto in ambienti asciutti.
- Utilizzare l'aspirapolvere solo in ambienti chiusi e non esporlo a gocce o spruzzi d'acqua.
- Durante la ricarica non toccare l'apparecchio con le mani bagnate.
- Prima e dopo ogni utilizzo, verificare che l'apparecchio, l'alimentatore e il cavo di collegamento non siano danneggiati.
- Non mettere in funzione l'apparecchio se l'alimentatore, il cavo o lo stesso apparecchio presentano danni visibili.

- Se il cavo di alimentazione è danneggiato non può essere sostituito. Se il cavo o l'alimentatore sono danneggiati, è necessario buttare l'alimentatore e sostituirlo con un alimentatore dello stesso tipo.
- Prima della pulizia spegnere l'apparecchio, estrarre l'alimentatore dalla presa elettrica e il connettore di alimentazione dall'apparecchio.
- Non immergere mai l'aspirapolvere in acqua per lavarlo.
- Nel caso si riscontrino danni dovuti al trasporto, rivolgersi immediatamente all'assistenza Medion.
- Non apportare in nessun caso modifiche all'apparecchio e non tentare di aprire e/o riparare autonomamente un componente dell'apparecchio.
- Assicurarsi che il cavo di collegamento non venga a contatto con parti calde dell'apparecchio o con altre fonti di calore.



AVVERTENZA!
PERICOLO DI ESPLOSIONE!
L'aspirazione di liquidi infiammabili o di determinati materiali solidi può causare incendi o esplosioni.

- Non utilizzare l'apparecchio in prossimità di materiali facilmente infiammabili. Non aspirare oggetti con spigoli vivi oppure oggetti o liquidi facilmente infiammabili come fiammiferi o cenere calda.
- Non aspirare in nessun caso polvere di toner (di stampanti laser, fotocopiatrici).



ATTENZIONE!

Pericolo di danni alla salute!

L'inalazione della polvere durante la pulizia dell'aspirapolvere può causare danni alla salute o allergie.

- Svuotare l'aspirapolvere all'aperto sopra un bidone dei rifiuti.
- Svuotare regolarmente il contenitore della polvere.
- Pulire regolarmente i filtri.



ATTENZIONE!

Pericolo di lesioni/di danni all'apparecchio!

L'utilizzo improprio dell'apparecchio può causare lesioni o danni all'apparecchio stesso.

- Tenere capelli e capi d'abbigliamento lontani dall'apertura di aspirazione.
- Utilizzare l'aspirapolvere solo con i filtri e il contenitore della polvere montati.
- Non coprire le aperture di aspirazione e di scarico per evitare un surriscaldamento dell'apparecchio.
- Spegnere sempre l'aspirapolvere prima di sostituire gli accessori, di svuotare il contenitore della polvere o di pulire i filtri.
- Non utilizzare mai l'apparecchio senza i filtri.
- Non conservare l'apparecchio nelle vicinanze di sorgenti di calore come forni, radiatori, ecc.
- Per evitare di cadere, procedere con particolare attenzione durante la pulizia di scale.
- Non aspirare prodotti chimici, gesso, polvere di pietra, cemento o simili.

3.2. Utilizzo delle batterie

L'apparecchio contiene una batteria agli ioni di litio.



AVVERTENZA!
Pericolo di esplosione!
Le batterie possono esplodere se vengono esposte a calore elevato.

- Non gettare la batteria nel fuoco.
- Non esporre la batteria a calore eccessivo come luce del sole, luce artificiale intensa, fuoco o simili!



ATTENZIONE!
Pericolo di danni alla batteria.
L'utilizzo improprio della batteria può causare la distruzione completa della batteria stessa.

- Evitare urti e vibrazioni forti.
- Caricare periodicamente la batteria e, se possibile, completamente. Non lasciare mai la batteria scarica per un lungo periodo.
- Nel caso la batteria non venisse più ricaricata, o venisse caricata solo parzialmente, rivolgersi all'assistenza.
- Non utilizzare caricabatterie che presentino un qualsiasi tipo di danno.
- Non smontare o deformare la batteria. Le mani e le dita potrebbero subire lesioni oppure il liquido della batteria potrebbe venire a contatto con gli occhi o con la pelle. Se ciò dovesse accadere, sciacquare i punti interessati con abbondante acqua pura e informare immediatamente il medico.
- Non lasciare la batteria in ambienti molto caldi o umidi. Le temperature estreme compromettono la capacità di carica della batteria.
- Le batterie usate devono essere smaltite nel rispetto dell'ambiente (vedere cap. Smaltimento).

4. Contenuto della confezione



PERICOLO!

Pericolo di soffocamento!

Pericolo di soffocamento in seguito all'inghiottimento o all'inalazione di componenti piccoli o pellicole dell'imballaggio.

- ▶ Tenere la pellicola dell'imballaggio fuori dalla portata dei bambini.

Verificare l'integrità della confezione e comunicare l'eventuale incompletezza della fornitura entro 14 giorni dall'acquisto.

La confezione del prodotto acquistato comprende quanto segue:

- 1 aspirapolvere
- 1 bocchetta per fessure
- 1 bocchetta per liquidi
- 1 alimentatore
- 1 set per il montaggio a parete
- 1 copia delle istruzioni per l'uso con informazioni sulla garanzia

5. Caratteristiche dell'apparecchio

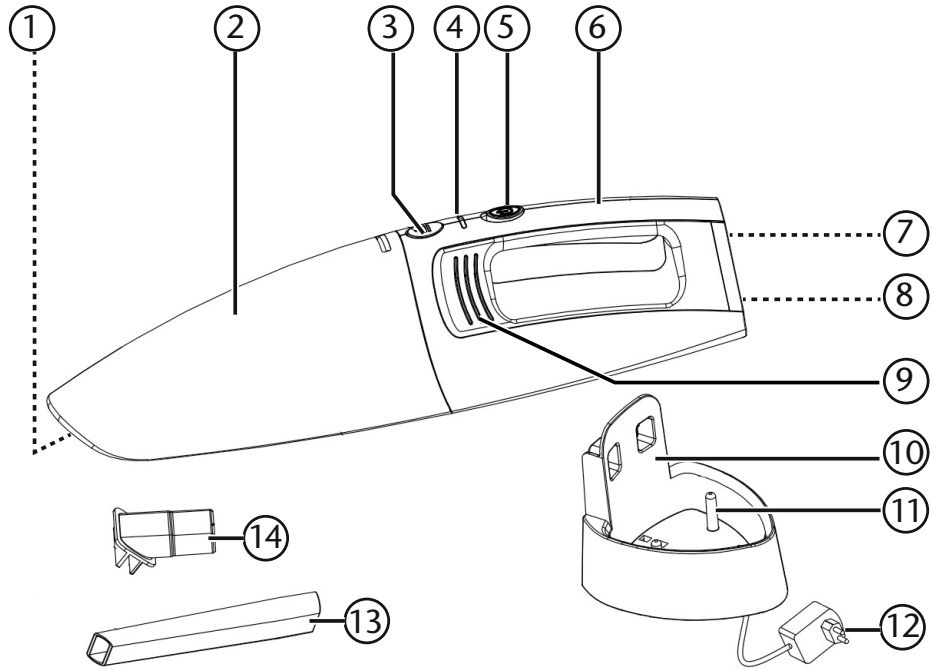

1) Apertura di aspirazione (non raffigurata)
2) Contenitore della polvere
3) Tasto di sblocco
4) Spia di funzionamento
5) Interruttore On/Off
6) Manico da trasporto
7) Presa per la ricarica (non raffigurato)
8) Alloggiamento bocchetta per fessure e bocchetta per liquidi
9) Blocco motore con fessure di aerazione
10) Supporto da parete
11) Contatto per la carica
12) Alimentatore
13) Bocchetta per fessure
14) Bocchetta per liquidi

6. Montare il supporto da parete

Il supporto da parete fornito in dotazione consente di appendere l'aspirapolvere in sicurezza.

- Per l'installazione dell'apparecchio, scegliere una posizione in prossimità di una presa elettrica.
- Fare attenzione alle linee elettriche e alle condutture nascoste.
- Appoggiare il supporto da parete nel punto in cui verrà montato l'apparecchio e fare un segno con una matita in corrispondenza dei due fori da praticare.
- Nei punti segnati praticare 2 fori per il fissaggio delle viti.
- Inserire i tasselli nei fori.
- Avvitare due viti in modo che resti ancora un po' di aria tra la parete e la testa delle viti.
- Appoggiare il supporto da parete ai fori oblunghi sulla testa delle viti e premere leggermente il supporto da parete verso il basso fino a che scatta in sede.
- Inserire il connettore coassiale del cavo di ricarica dal basso nel supporto da parete. Inserire innanzi tutto la copertura del cavo con la sporgenza di arresto e premere la copertura verso il basso fino a che scatta in sede con un rumore percepibile.

7. Preparare l'apparecchio

- Rimuovere tutto il materiale dell'imballaggio dall'apparecchio e dagli accessori.
- Per prima cosa assemblare tra loro l'elemento a ciclone e il filtro per la polvere, assicurandosi che la sporgenza del filtro per la polvere combaci con la scanalatura dell'elemento a ciclone.
- Inserire l'elemento a ciclone con il filtro nel contenitore della polvere; procedere con precisione in modo che la guarnizione del filtro chiuda il contenitore della polvere.
- Montare il contenitore della polvere sul blocco motore appoggiandolo sulla sporgenza di arresto posta in basso al blocco motore e in seguito ribaltarlo per chiuderlo, in modo che il tasto di sblocco scatti in sede con un rumore secco.

7.1. Caricare la batteria

L'aspirapolvere può essere ricaricato con l'alimentatore fornito in dotazione. A tale scopo attenersi a quanto segue:



AVVISO!

Spegnere l'apparecchio prima di ricaricarlo (Interruttore On/Off su posizione **0**).

L'apparecchio non può essere utilizzato durante la ricarica.

- Collegare l'alimentatore alla presa di alimentazione che si trova sul lato inferiore dell'aspirapolvere.
- Collegare la spina alla presa di corrente.

L'apparecchio viene ricaricato, la spia di funzionamento lampeggia di rosso. Quando la batteria è carica, la spia di funzionamento si illumina di verde.

- Dopo la ricarica, estrarre la spina dell'alimentatore dalla presa elettrica e scollegare il connettore dall'apparecchio.

AVVISO!
Prima di utilizzare l'aspirapolvere per la prima volta o in caso di scaricamento completo della batteria, caricarla per almeno 6 ore.

Ricaricare la batteria ogni volta che la potenza di aspirazione diminuisce notevolmente e la spia di funzionamento lampeggia di verde.

AVVISO!
Eseguire un ciclo completo di ricarica anche quando non si utilizza l'apparecchio per un lungo periodo. In seguito conservare l'apparecchio con il 100% della capacità della batteria. In tal modo si evita che la batteria si scarichi completamente e quindi si danneggi in modo permanente.

7.1.1. Ricarica nel supporto da parete

Se si desidera caricare l'aspirapolvere nel supporto da parete, procedere come descritto di seguito:
Il supporto da parete e il cavo devono essere montati come descritto.

- Collegare l'alimentatore per la ricarica della batteria a una presa elettrica.
- Afferrare l'aspirapolvere dalla maniglia e inserirlo nel supporto da parete con il contenitore della polvere rivolto verso l'alto.

Quando la spia di funzionamento lampeggia di rosso, significa che l'aspirapolvere è appeso correttamente e la batteria è in carica. Quando la batteria è carica, la spia di funzionamento si illumina di verde.

- Dopo la ricarica o in caso di inutilizzo, estrarre la spina dell'alimentatore dalla presa elettrica.

8. Utilizzare l'aspirapolvere

- Assicurarsi che l'alloggiamento del filtro e il filtro per la polvere siano inseriti con precisione nel contenitore della polvere e che questo sia fissato saldamente al blocco motore.
- Montare l'accessorio di aspirazione appropriato:
  - la bocchetta per fessure per aspirare nei punti difficilmente accessibili
  - la bocchetta per liquidi per aspirare piccole quantità di liquido (ad esempio bevande versate o simili).
  - per conservare le bocchette in modo da risparmiare spazio, in caso di inutilizzo inserirle nelle apposite scanalature dell'apparecchio.

AVVISO!
Dopo avere aspirato liquidi, tenere l'apertura di aspirazione dell'apparecchio rivolta verso il basso per evitare la penetrazione di liquidi nel blocco motore.

- Accendere l'aspirapolvere portando l'interruttore On/Off in posizione **I**.

AVVISO!
Per motivi igienici, pulire il contenitore e il filtro per la polvere subito dopo avere aspirato dei liquidi. Lasciarli asciugare completamente prima dell'utilizzo successivo.

- Spegnere l'aspirapolvere portando l'interruttore On/Off in posizione **0**.

9. Pulizia e manutenzione

PERICOLO!
Pericolo di scossa elettrica!
Componenti sotto tensione. Pericolo di scossa elettrica/ cortocircuito.

- Spegnere l'apparecchio, estrarre l'alimentatore dalla presa elettrica e il connettore di alimentazione dall'apparecchio.

Sarebbe ottimale svuotare il contenitore della polvere e pulire il filtro della polvere e l'elemento a ciclone dopo ogni utilizzo. All'occorrenza pulire l'apertura di aspirazione.

- Per pulire la superficie dell'apparecchio e degli accessori non utilizzare solventi né detergenti corrosivi o gassosi. Passare sulle superfici un panno umido.

9.1. Pulire il contenitore della polvere

Si raccomanda di svuotare il contenitore della polvere e di pulire il filtro dopo ogni utilizzo. Eseguire le operazioni sotto indicate:
L'apparecchio è spento.

- Premere il tasto di sblocco sopra la maniglia.
- Estrarre il contenitore della polvere dallo zoccolo del motore.
- Estrarre il filtro della polvere dall'elemento a ciclone.
- Per rimuovere l'elemento a ciclone, inserire le dita nell'apertura ed estrarlo.
- Svuotare il contenitore della polvere sopra un bidone dei rifiuti.
- Sciacquare con acqua il contenitore della polvere e il filtro a ciclone e pulire periodicamente il filtro per la polvere sotto acqua corrente. La pulizia con acqua non è necessaria ogni volta. Non mettere il contenitore della polvere in lavastoviglie!

- Quando il contenitore della polvere, l'elemento a ciclone e il filtro si sono asciugati, inserire l'alloggiamento del filtro e l'elemento a ciclone con il filtro per la polvere nel contenitore della polvere, assicurandosi che la guarnizione del filtro chiuda il contenitore della polvere con precisione.
- Montare il contenitore della polvere sul blocco motore appoggiandolo sulla sporgenza di arresto posta in basso al blocco motore e in seguito ribaltarlo per chiuderlo, in modo che il tasto di sblocco scatti in sede con un rumore secco.



ATTENZIONE!
Possibili danni all'apparecchio.
Il funzionamento senza il filtro per la polvere o il montaggio errato del filtro per la polvere possono causare danni all'apparecchio.

- Prima della messa in funzione assicurarsi che il filtro del contenitore della polvere sia inserito correttamente.

9.2. Pulire l’apertura di aspirazione

Dopo qualche tempo sull'apertura di aspirazione possono accumularsi polvere e sporcizia che pregiudicano la potenza di aspirazione. Per evitare ciò, pulire l'apertura di aspirazione a intervalli di tempo regolari.

- Spegnere l'apparecchio.
- Rimuovere la polvere e la sporcizia sull’apertura di aspirazione e al suo interno.

10. Soluzione dei problemi

Se si verifica un problema durante l'utilizzo dell'apparecchio, tentare innanzitutto di risolverlo con l'ausilio della seguenti istruzioni.
Non tentare in nessun caso di riparare l'apparecchio autonomamente. Nel caso sia necessaria una riparazione, rivolgersi al nostro centro di assistenza o a un altro centro specializzato.

Problema	Soluzione
L'aspirapolvere non funziona.	▸ La batteria non è sufficientemente carica.
La forza di aspirazione è diminuita.	▸ La bocchetta di aspirazione è ostruita. Spegnere l'apparecchio. Rimuovere l'ostruzione. ▸ Il filtro della polvere o l'elemento a ciclone sono sporchi. Pulire il filtro della polvere/l'elemento a ciclone. ▸ Il contenitore della polvere è pieno e deve essere svuotato.

Problema	Soluzione
L'aspirapolvere emette rumori insoliti durante l'uso.	Spegnere immediatamente l'aspirapolvere. La bocchetta di aspirazione è ostruita. Rimuovere l'ostruzione.

- Utilizzare esclusivamente pezzi di ricambio e accessori forniti o approvati da noi. Contattare il nostro servizio di assistenza.

11. Smaltimento

- Prima dello smaltimento dell'apparecchio rimuovere la batteria incorporata.

11.1. Rimuovere la batteria



ATTENZIONE!
Pericolo di lesioni.
L'utilizzo inappropriato della batteria può danneggiare la batteria e causare lesioni dovute all'uscita di liquido dalla stessa.

- Una volta estratte le batterie, tenerle fuori dalla portata dei bambini, non gettarle nel fuoco, non cortocircuitarle o aprirle.
- Non esporle a condizioni estreme, ad es. posizionandole su termosifoni o tenendole alla luce del sole! Il rischio di fuoriuscita di liquidi è elevato!
- Evitare il contatto del liquido delle batterie con la pelle, gli occhi e le mucose. In caso di contatto, sciacquare abbondantemente le parti interessate con sola acqua e rivolgersi subito a un medico.

- Estrarre la batteria solo quando si ha intenzione di smaltire l'aspirapolvere. Quando si rimuove la batteria, accertarsi che sia completamente scarica.
- Spegnere l'apparecchio, estrarre la spina dalla presa elettrica e il connettore di alimentazione dall'apparecchio.
- Lasciare in funzione l'apparecchio fino a quando si ferma, in modo da scaricare completamente la batteria.

- Allentare le viti sul lato dell'apparecchio e aprire il rivestimento.
- Tagliare i fili di collegamento della batteria usando un tronchese ed estrarre la batteria.
- Smaltire la batteria nel rispetto dell'ambiente (vedere in basso).

12. Smaltimento



IMBALLAGGIO

L'imballaggio protegge il dispositivo da eventuali danni durante il trasporto. Le confezioni consistono di materiali grezzi che possono essere destinati al riciclo o al riutilizzo.



DISPOSITIVO

I dispositivi usati non devono essere smaltiti insieme ai rifiuti domestici. Come previsto dalla Direttiva 2012/19/UE, al termine del ciclo di vita del dispositivo occorre smaltirlo correttamente.

In questo modo i materiali contenuti nel dispositivo verranno destinati al riutilizzo e si ridurrà l'impatto ambientale.

Consegnare il dispositivo usato a un punto di raccolta per rifiuti elettronici o a un centro di smaltimento.

Per ulteriori informazioni rivolgersi all'azienda locale di smaltimento o all'amministrazione comunale.



BATTERIA

L'apparecchio è dotato di una batteria al litio ad alte prestazioni integrata. All'interno della UE, questo simbolo indica che il prodotto non deve essere gettato tra i rifiuti domestici. Prima dello smaltimento dell'apparecchio rimuovere la batteria come descritto in precedenza.

Non gettare batterie e pile usate tra i rifiuti domestici. Le batterie devono essere smaltite in modo appropriato. Gli appositi contenitori per lo smaltimento sono disponibili presso i rivenditori di pile e i centri di raccolta comunali. Per ulteriori informazioni, rivolgersi alle aziende di smaltimento locali o all'amministrazione comunale.

13. Dati tecnici

Potenza:	40 W
Tensione:	DC 7,4 V
Ingresso:	DC 9,6 V ⎓ 300 mA ⊖-●-⊕

Alimentatore

Modello:	ZDM096030Eu-C
Produttore:	E-TEK Elektronics Manufactory Ltd., Cina
Ingresso:	100–240 V~50/60 Hz, 0,2 A max.
Uscita:	DC 9,6 V ⎓ 300 mA ⊖-●-⊕
Classe di protezione:	II ⧈

Batteria integrata

Tipo:	Li-Ion, DC 7,4 V ⎓ 1800 mAh
Durata della ricarica:	ca. 6 ore
Autonomia:	ca. 18 min

Capacità polvere:	0,45 l
Capacità liquidi:	0,15 l
Potenza di aspirazione	2,5 kPa
Dimensioni:	ca. 419 x 93 x 104 mm

Con riserva di modifiche tecniche.

14. Informazioni sulla conformità

CE Con la presente Medion AG dichiara che il presente apparecchio è conforme ai requisiti basilari e alle altre disposizioni rilevanti:

- Direttiva EMC 2014/30/UE
- Direttiva bassa tensione 2014/35/UE
- Direttiva sulla progettazione ecocompatibile 2009/125/CE
- Direttiva RoHS 2011/65/UE.

15. Note legali

Copyright © 2017
Ultimo aggiornamento: 22-06-2017
Tutti i diritti riservati.

Il presente manuale di istruzioni è protetto da copyright.
È vietata la riproduzione in forma meccanica, elettronica e in qualsiasi altra forma senza l'autorizzazione scritta da parte del produttore.
Il copyright appartiene all'azienda:

Medion AG
Am Zehnthof 77
45307 Essen
Germania

Con riserva di modifiche tecniche, grafiche ed errori di stampa.
Il manuale può essere ordinato alla hotline dell'assistenza e scaricato dal portale.
È inoltre possibile effettuare una scansione del codice QR riportato e scaricare il manuale dal portale dell'assistenza utilizzando un dispositivo portatile.

	URL	QR Code
IT	www.medion.com/it/	
CH	www.medion.com/ch/de/service/start/	

MEDION®

07/2017