Normative e avvisi di sicurezza e ambientali

Guida per l'utente

© Copyright 2015-2017 HP Development Company, L.P.

Bluetooth è un marchio del rispettivo proprietario usato da HP Inc. su licenza. ENERGY STAR e il marchio ENERGY STAR sono marchi registrati negli Stati Uniti. Java è un marchio registrato di Oracle e/o delle sue consociate.

Le informazioni contenute in questo documento sono soggette a modifiche senza preavviso. Le sole garanzie per i prodotti e i servizi HP sono definite nelle norme esplicite di garanzia che accompagnano tali prodotti e servizi. Nulla di quanto contenuto nel presente documento va interpretato come costituente una garanzia aggiuntiva. HP non risponde di eventuali errori tecnici ed editoriali o di omissioni presenti in questo documento.

Nona edizione: novembre 2017

Prima edizione: agosto 2015

Numero di parte del documento: 836854-069

Informazioni su questa guida

Questa guida fornisce informazioni su normative, sicurezza e ambiente compatibili con le norme U.S.A, canadesi e internazionali per notebook, desktop, thin client e personal workstation.

Per accedere alle guide per l'utente più recenti o ai manuali aggiornati del prodotto, visitare la pagina http://www.hp.com/support. Selezionare **Trova il tuo prodotto**, quindi seguire le istruzioni visualizzate.

AVVERTENZA! Il testo presentato in questo modo indica che la mancata osservanza delle istruzioni potrebbe comportare lesioni fisiche o addirittura la perdita della vita.

ATTENZIONE: Il testo presentato in questo modo indica che la mancata osservanza delle relative istruzioni può causare danni alle apparecchiature o perdite di informazioni.

NOTA: Il testo presentato in questo modo indica che vengono fornite importanti informazioni supplementari.

Sommario

1 Avvisi normativi per notebook e tablet 1

Accesso alle etichette delle normative 1

Avviso della Commissione federale per le comunicazioni (FCC) 1

Modifiche 2

Cavi 2

Prodotti con dispositivi LAN wireless o moduli HP Mobile Broadband 2

Avviso per il Brasile 3

Avvisi per il Canada 3

Avvisi normativi per l'Unione Europea 5

Dichiarazione di conformità 5

Prodotti con funzionalità radio (EMF) 5

Limitazioni per prodotti con funzionalità radio (solo per determinati prodotti) 5

Bande di frequenza radio e livelli di alimentazione massima consentiti (solo per determinati prodotti) 5

Dichiarazione per rete telefonica europea (Modem/Fax) 6

Avviso di ergonomia 7

Germania 7

Germania (testo in tedesco) 7

Avviso per Australia e Nuova Zelanda 7

Avviso relativo alle reti WWAN per la Cina 7

Avviso per il Giappone 8

Marchi di omologazione LAN wireless, WAN wireless e Bluetooth® 8

Avviso per il Messico 8

Avviso normativo sulle comunicazioni wireless per Singapore 9

Avvisi per la Corea del Sud 9

Avviso wireless WWAN per la Tailandia 9

Avvisi per Taiwan 9

Dispositivi LAN wireless 802.11a 9

Dispositivi LAN wireless 802.11/Dispositivi Bluetooth/Dispositivi a breve raggio 10

Avviso per i viaggi in aereo 10

Avvisi sulla batteria sostituibile dall'utente 10

Avvisi per la batteria sigillata 10

Conformità con le norme sul laser 11

Avvisi per i modem 11

Omologazioni dei dispositivi di telecomunicazione 12

Normative statunitensi sui modem 13

Dichiarazioni relative al modem negli Stati Uniti 14
Norme sui modem per il Canada 15
Norme sui modem per il Giappone 15
Normative neozelandesi sui modem 16
Supporto vocale 16
Avviso per i cavi di alimentazione 17
Avviso sui cavi di alimentazione per il Giappone 17
Spina CC dell'alimentatore HP esterno 17
Avviso Macrovision Corporation 17

2 Avvisi sulla conformità per desktop, thin client e personal workstation 18
Avvisi per i modem 18
Approvazioni relative ai dispositivi per le telecomunicazioni 18
Normative statunitensi sui modem 19
Normative canadesi sui modem 20
Riferimenti alla normativa giapponese in materia di modem 20
Normative neozelandesi sui modem 20
Supporto vocale 21
Avvisi di compatibilità per i campi elettromagnetici 21
Avviso della Commissione federale per le comunicazioni (FCC) 21
Modifiche 22
Cavi 22
Prodotti dotati di dispositivi LAN wireless 22
Dichiarazione di Telecom Australia 23
Avviso per il Brasile 23
Avviso per il Canada 23
Avvisi normativi per l'Unione Europea 24
Dichiarazione di conformità 24
Prodotti con funzionalità radio (EMF) 24
Limitazioni per prodotti con funzionalità radio (solo per determinati prodotti) 24
Bande di frequenza radio e livelli di alimentazione massima consentiti (solo per determinati prodotti) 24
Dichiarazione per rete telefonica europea (Modem/Fax) 25
Avviso di ergonomia 25
Germania 25
Germania (testo in tedesco) 26
Avviso per il Giappone 26
Giappone, avviso per i cavi di alimentazione 26
Contrassegni di certificazione LAN wireless e Bluetooth 26
Avviso per il Messico 27

Avvisi per la Corea del Sud 27
Avvisi per Taiwan 27
Dispositivi LAN wireless 802.11a 27
Dispositivi LAN wireless 802.11/Dispositivi Bluetooth/Dispositivi a breve raggio 27

3 Avvisi sulla sicurezza per notebook e tablet 28
Avviso di sicurezza relativo alla temperatura 28
Avviso sulle condizioni di sicurezza potenziali 28
Avvisi per la batteria 28
Avviso relativo al livello di volume per cuffie e auricolari 29
Avvisi per i cavi di alimentazione 29
Avviso per il Brasile 29
Pulizia della tastiera 29
Avviso per i viaggi 30
Avvisi di sicurezza per la Cina 30
Cina: avviso sull'altitudine 30
Cina: avvertenza tropicale 30
Norvegia e Svezia: avviso per la messa a terra di cavi di prodotti con sintonizzatore TV 30
使用過度恐傷害視力 30

4 Avvisi sulla sicurezza per desktop, thin client e personal workstation 31
Importanti informazioni sulla sicurezza 31
Condizioni di installazione 32
Avvisi per la batteria 32
Avvisi per la ventola 33
Avviso per il livello di volume delle cuffie e degli auricolari 33
Sicurezza laser 33
Requisiti dell'alimentatore e del set dei cavi di alimentazione 34
Requisiti di collegamento a massa dell'alimentatore classe I 34
Avviso per il Brasile 34
Danimarca 34
Finlandia 34
Norvegia 34
Svezia 34
Requisiti dell'alimentatore 34
Per l'utilizzo in Norvegia 34
Requisiti del cavo di alimentazione 34
Requisiti giapponesi per il cavo di alimentazione 35
Rischio di schiacciamento 35
Protezione dei connettori dell'antenna TV 35
Collegamento a terra dell'antenna televisiva esterna 35

Protezione dai fulmini 35
Nota per il responsabile dell'installazione del sistema CATV 36
Avvisi di sicurezza per la Cina 37
Cina: avviso sull'altitudine 37
Cina: avvertenza tropicale 37
Avvisi relativi all'acustica per la Germania 38
使用過度恐傷害視力 38

5 Avvisi sull'ambiente per notebook e tablet 39
Riciclaggio di batteria, confezione e apparecchiature elettroniche 39
Smaltimento delle apparecchiature usate da parte dell'utente 39
Smaltimento delle batterie alcaline per il Brasile 39
Informazioni di riciclaggio dell'hardware in Brasile 39
Certificazione ENERGY STAR® (solo in determinati modelli) 40
Sostanze chimiche 41
Cina, avvisi ambientali 41
Etichetta energetica del PC per la Cina 41
Restrizione nell'uso di sostanze pericolose per la Cina (RoHS) 44
Tabella relativa a sostanze/elementi tossici e pericolosi e relativi contenuti 44
产品中有害物质或元素的名称及含量 45
台灣有害物質限制使用管理辦法 (RoHS) 46
限用物質含有情況標示聲明書 46
Restrizione nell'uso di sostanze pericolose per l'India (RoHS) 48
Informazioni sulla Normativa della Commissione dell'Unione Europea 1275/2008 48
Dichiarazioni ECO IT 48
Limitazione di sostanze pericolose per il Giappone (RoHS) 48
Legge sull'uso dell'energia sostenibile per il Messico 48
Normativa EEE per la Turchia 49
Restrizione nell'uso di sostanze pericolose per l'Ucraina (RoHS) 49
Lo smaltimento di materiale con perclorato dovrà probabilmente essere effettuato secondo una specifica procedura 49
TCO Certified 50
TCO Certified Edge 51

6 Avvisi sull'ambiente per desktop, thin client, personal workstation e All-in-One 52
Riciclaggio dell'apparecchiatura elettronica, della confezione e della batteria 52
Smaltimento delle apparecchiature a fine vita da parte degli utenti 52
Smaltimento delle batterie alcaline per il Brasile 52
Informazioni di riciclaggio dell'hardware in Brasile 53
Certificazione ENERGY STAR® (solo in determinati modelli) 53
Sostanze chimiche 54

Dichiarazione sullo smaltimento del mercurio 54
Trattamento speciale del materiale con perclorato 54
Cina, avvisi ambientali 55
Etichetta energetica del PC per la Cina 56
Restrizione nell'uso di sostanze pericolose (RoHS) per la Cina 59
Tabella relativa a sostanze/elementi tossici e pericolosi e relativi contenuti 59
产品中有害物质或元素的名称及含量 60
台灣有害物質限制使用管理辦法 (RoHS) 62
限用物質含有情況標示聲明書 62
Restrizione nell'uso di sostanze pericolose per l'India (RoHS) 63
Informazioni sulla Normativa della Commissione dell'Unione Europea 1275/2008 63
Dichiarazioni ECO IT 64
Restrizione nell'uso di sostanze pericolose per il Giappone (RoHS) 64
Mehiški zakon o uporabi trajnostne energije 64
Normativa EEE per la Turchia 64
Omejevanje uporabe nekaterih nevarnih snovi (RoHS) za Ukrajino 65
TCO Certified 66
TCO Certified Edge 67

Indice analitico 68

1 Avvisi normativi per notebook e tablet

Questo capitolo contiene gli avvisi e le informazioni di conformità con le norme wireless e non wireless per il paese e la regione di appartenenza relativi al computer. Alcuni avvisi potrebbero non essere applicabili al prodotto in uso.

Potrebbero essere installati uno o più dispositivi wireless integrati. In alcuni ambienti, l'utilizzo di dispositivi wireless può essere soggetto a restrizioni, ad esempio a bordo di aeromobili, in ospedali, vicino a depositi di esplosivi, in località a rischio e così via. Se non si è certi del comportamento da adottare nell'uso di questo prodotto, chiedere l'autorizzazione a utilizzarlo prima di accenderlo.

Accesso alle etichette delle normative

Le etichette delle normative, che forniscono informazioni sulle normative nazionali o regionali (ad esempio, ID FCC), possono essere incollate sul fondo del computer, all'interno dell'alloggiamento della batteria (solo in determinati modelli), sotto il coperchio di accesso rimovibile (solo in determinati modelli), sul retro del display, oppure sul modulo modem o wireless.

Alcuni prodotti possono prevedere anche etichette delle normative elettroniche accessibili tramite il BIOS di sistema.

NOTA: Le etichette elettroniche non sono disponibili su tutti i prodotti.

NOTA: I dispositivi non disponibili per la vendita o l'uso negli Stati Uniti non presentano un ID FCC.

Per visualizzare le etichette delle normative elettroniche:

1. Accendere o riavviare il computer.
2. Premere esc o f10 per accedere a Computer Setup.
3. Utilizzare un dispositivo di puntamento o i tasti freccia per selezionare **Advanced** (Avanzate), selezionare **Electronic Labels** (Etichette elettroniche), quindi premere invio.
4. Per visualizzare un'etichetta elettronica, utilizzare un dispositivo di puntamento o i tasti freccia per selezionare una delle voci elencate, quindi premere **OK**.

   NOTA: L'elenco delle voci delle etichette elettroniche disponibili varia in base al modello di computer e ai dispositivi installati.

5. Per uscire dai menu di Computer Setup senza salvare le modifiche:

   Selezionare l'icona **Exit** (Esci) nell'angolo inferiore destro dello schermo, quindi seguire le istruzioni visualizzate.

   – oppure –

   Utilizzare i tasti freccia per selezionare **Main** (Principale), selezionare **Ignore Changes and Exit** (Ignora le modifiche ed esci), quindi premere invio.

Avviso della Commissione federale per le comunicazioni (FCC)

L'apparecchiatura è stata collaudata e ritenuta conforme ai limiti prescritti per i dispositivi digitali di classe B ai sensi della Parte 15 della normativa FCC. Questi limiti sono stabiliti per fornire una protezione adeguata contro interferenze dannose quando l'apparecchiatura viene utilizzata in ambienti residenziali. Questa

apparecchiatura genera, utilizza e può irradiare onde radio e, se non viene installata e utilizzata conformemente alle istruzioni fornite, può causare interferenze con le comunicazioni radio. Non si garantisce tuttavia in alcun modo che tali interferenze non possano verificarsi in un'installazione specifica.

Qualora l'apparecchiatura causasse interferenze dannose alla ricezione radiotelevisiva, situazione che può essere determinata spegnendo e riaccendendo l'apparecchiatura, l'utente dovrà provvedere a eliminare l'interferenza adottando una o più delle seguenti misure:

- Riorientare o riposizionare l'antenna ricevente.
- Aumentare la distanza tra l'apparecchiatura e il ricevitore.
- Collegare il dispositivo a una presa su un circuito diverso da quello a cui è collegato il ricevitore.
- Rivolgersi al rivenditore o a un tecnico radiotelevisivo esperto per ricevere assistenza.

Questo dispositivo è conforme con la Parte 15 delle normative FCC. Il suo utilizzo è subordinato al rispetto delle due condizioni seguenti:

1. Questo dispositivo non deve causare interferenze dannose, e
2. Questo dispositivo deve accettare qualsiasi interferenza ricevuta, comprese le interferenze che potrebbero provocare un funzionamento non desiderato.

Per domande relative al prodotto:

- Scrivere a:

  HP Inc.

  1501 Page Mill Road

  Palo Alto, CA 94304
- Chiamare HP al numero +1 650-857-1501

  oppure
- Inviare un messaggio e-mail a techregshelp@hp.com

Per identificare questo prodotto, fare riferimento al numero di parte o al numero di serie o di modello riportato sul prodotto.

Modifiche

FCC stabilisce che l'utente deve essere informato del fatto che qualsiasi modifica o cambiamento apportato al dispositivo, e non espressamente approvato da HP, può invalidare il diritto di utilizzarlo.

Cavi

Per assicurare la conformità alle norme e regolamentazioni FCC, i collegamenti a questo dispositivo devono essere eseguiti mediante cavi schermati dotati di connettori con rivestimenti metallici RFI/EMI.

Prodotti con dispositivi LAN wireless o moduli HP Mobile Broadband

Questo dispositivo non deve essere posizionato in prossimità o utilizzato in combinazione con altre antenne o trasmettitori.

⚠ **AVVERTENZA!** **Esposizione alle radiazioni da radiofrequenze**. La potenza in uscita irradiata da questo dispositivo è inferiore ai limiti di esposizione alle radiofrequenze fissati da FCC. Tuttavia, è opportuno utilizzare il dispositivo in modo da ridurre al minimo il contatto fisico durante il normale utilizzo di tablet e notebook.

Durante il funzionamento normale dei tablet PC e dei notebook con schermi uguali o inferiori a 30,5 cm (12"): per evitare possibili superamenti dei limiti FCC di esposizione alle radiofrequenze, le persone non devono trovarsi a meno di 2,5 cm dalle antenne. Per identificare la posizione delle antenne wireless, consultare le guide per l'utente fornite con il computer.

Durante il normale funzionamento dei notebook con schermi maggiori di 30,5 cm (12"): per evitare possibili superamenti dei limiti FCC di esposizione alle radiofrequenze, le persone non devono trovarsi a meno di 20 cm dalle antenne, anche quando il display del computer è chiuso. Per identificare la posizione delle antenne wireless, consultare le guide per l'utente fornite con il computer.

Avviso per il Brasile

Este equipamento opera em caráter secundário, isto é, não tem direito a proteção contra interferência prejudicial, mesmo de estações do mesmo tipo, e não pode causar interferência a sistemas operando em caráter primário.

Este equipamento atende aos limites de Taxa de Absorção Específica referente à exposição a campos elétricos, magnéticos e eletromagnéticos de radiofreqüências adotados pela ANATEL.

Ao operar o dispositivo a uma distância muito próxima do seu corpo, utilize um acessório de armazenamento não metálico para posicionar o dispositivo a uma distância mínima de 1,5 cm do corpo.

Avvisi per il Canada

Questo apparecchio digitale di classe B rispetta tutti i requisiti delle normative canadesi CAN ICES-3(B)/NMB-3(B) sulle apparecchiature che generano interferenze. Il presente dispositivo, se dispone di funzionalità WLAN o Bluetooth, è conforme con le normative RSS esenti da licenza di Industry Canada. Il suo utilizzo è subordinato al rispetto delle due condizioni seguenti: (1) questo dispositivo non deve causare interferenze; (2) questo dispositivo deve accettare tutte le interferenze ricevute, incluse quelle che possono provocarne un funzionamento indesiderato.

⚠ **AVVERTENZA!** Esposizione alle radiazioni da radiofrequenza: la potenza di uscita irradiata da questo dispositivo è inferiore ai limiti di esposizione alle radiofrequenze fissati da Industry Canada. Tuttavia, è opportuno utilizzare il dispositivo in modo da ridurre al minimo il contatto fisico durante il normale funzionamento.

Durante il funzionamento normale dei tablet PC e dei notebook con schermi uguali o inferiori a 30,5 cm: per evitare possibili superamenti dei limiti di Industry Canada di esposizione alle radiofrequenze, le persone non devono trovarsi a meno di 2,5 cm dalle antenne. Per identificare la posizione delle antenne wireless, consultare le guide per l'utente fornite con il computer.

Durante il normale funzionamento dei notebook con schermi maggiori di 30,5 cm: per evitare possibili superamenti dei limiti di Industry Canada di esposizione alle radiofrequenze, le persone non devono trovarsi a meno di 20 cm dalle antenne, anche quando il display del computer è chiuso. Per identificare la posizione delle antenne wireless, consultare le guide per l'utente fornite con il computer.

ATTENZIONE: Quando si utilizza una rete LAN wireless IEEE 802.11a, n o ac, il prodotto deve essere utilizzato solo in ambienti chiusi, in quanto opera nell'intervallo di frequenza da 5,15 a 5,25 GHz. Le normative Industry Canada stabiliscono che il prodotto deve essere utilizzato in ambienti chiusi per l'intervallo di frequenza compreso tra 5,15 GHz e 5,25 GHz al fine di ridurre potenziali interferenze dannose per sistemi satellitari portatili che utilizzano gli stessi canali. Le bande di frequenza comprese tra 5,25 e 5,35 GHz e tra 5,65 e 5,85 GHz sono utilizzate principalmente dai radar ad alta energia, che possono interferire e/o danneggiare il dispositivo.

Le antenne di questo dispositivo non possono essere sostituite. Ogni tentativo di accesso da parte dell'utente danneggia il computer.

Avvisi normativi per l'Unione Europea

Dichiarazione di conformità

I prodotti con il marchio CE sono conformi a una o più delle seguenti Direttive UE, come applicabile:

Direttiva RED 2014/53/UE, Direttiva Bassa tensione 2014/35/UE, Direttiva EMC 2014/30/UE, Direttiva Progettazione ecocompatibile 2009/125/CE; Direttiva RoHS 2011/65/UE.

La conformità con queste direttive viene valutata mediante le normative europee armonizzate applicabili.

La Dichiarazione di conformità completa può essere reperita nel seguente sito Web: http://www.hp.eu/certificates (ricerca con il nome di modello del prodotto o il relativo numero di modello normativo RMN, presente sull'etichetta delle normative).

Il punto di contatto per le questioni normative è HP Deutschland GmbH, HQ-TRE, 71025, Boeblingen, Germania. E-mail techregshelp@hp.com

Prodotti con funzionalità radio (EMF)

Questo prodotto contiene un dispositivo radio ricetrasmittente. Per notebook in uso normale, una distanza di 20 cm garantisce che i livelli di esposizione alle radiofrequenze siano conformi con i requisiti UE. I prodotti progettati per usi a distanze minori, come i tablet, sono conformi con i requisiti vigenti nell'UE nelle posizioni di utilizzo tipiche. I prodotti possono essere utilizzati senza mantenere una distanza di separazione, salvo diversa indicazione nelle istruzioni specifiche del prodotto.

Limitazioni per prodotti con funzionalità radio (solo per determinati prodotti)

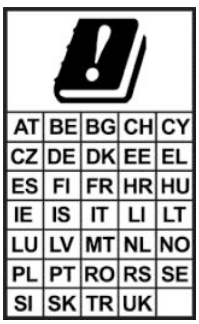

ATTENZIONE: La LAN wireless IEEE 802.11x con banda di frequenza 5,15-5,35 GHz è destinata al solo uso in ambienti interni in tutti i Paesi indicati nella tabella. L'utilizzo di questa applicazione WLAN in ambienti all'aperto potrebbe portare a problemi di interferenze con servizi radio esistenti.

ATTENZIONE: Le installazioni all'aperto fisse per l'applicazione WiGig (banda di frequenza 57-66 GHz) sono escluse per tutti i Paesi indicati nella tabella.

Bande di frequenza radio e livelli di alimentazione massima consentiti (solo per determinati prodotti)

Tecnologia radio	Potenza di trasmissione massima EIRP (mW)
Bluetooth; 2,4 GHz	100
NFC; 13,56 MHz	10
WLAN Wi-Fi 802.11x; 2,4 GHz	100
WLAN Wi-Fi 802.11x; 5 GHz	200
WWAN 4G LTE; 700/800/900/1800/2100/2600 MHz	200
WWAN 3G UTMS; 900/2100 MHz	250
WWAN 2G GSM GPRS EDGE; 900 MHz	2000

Tecnologia radio	Potenza di trasmissione massima EIRP (mW)
WWAN 2G GSM GPRS EDGE; 1800 MHz	1000
WiGig 802.11ad; 60 GHz	316
Qi di ricarica wireless; 110kHz - 205kHz	Inferiore a 1
NOTA: Utilizzare solo driver supportati da HP e modificare le impostazioni del paese per garantire la conformità.	

Dichiarazione per rete telefonica europea (Modem/Fax)

Questo prodotto è conforme ai requisiti della direttiva applicabile e reca la relativa marcatura CE. Tuttavia, a causa delle differenze esistenti tra i singoli servizi PSTN forniti nei diversi paesi/aree geografiche, l'approvazione in sé stessa non rappresenta una garanzia assoluta di funzionamento su ogni singolo punto di terminazione della rete PSTN. In caso di problemi, per prima cosa occorre rivolgersi al fornitore dell'apparecchiatura.

Avviso di ergonomia

Germania

Quando si utilizza un computer portatile nella postazione di lavoro dell'ufficio per attività di visualizzazione alle quali si applica la direttiva VDU (Visual Display Unit) 90/270/CEE, è necessario utilizzare una tastiera esterna adeguata. A seconda dell'applicazione e dell'attività, può inoltre essere necessario un monitor esterno adeguato per ottenere condizioni di lavoro paragonabili a una configurazione workstation.

Rif: EK1-ITB 2000 (certificazione GS volontaria)

I computer portatili con il simbolo di approvazione "GS" sono conformi con i requisiti per l'ergonomia applicabili. Senza tastiere esterne, sono adatti solo per l'utilizzo delle attività VDU per brevi periodi.

Durante l'utilizzo mobile del dispositivo in condizioni di luce non ottimali (ad esempio, alla luce diretta del sole), i riflessi possono determinare una ridotta leggibilità dello schermo.

Germania (testo in tedesco)

Wird ein mobiler Computer für Bildschirmarbeitsaufgaben verwendet, wo die Richtlinie 90/270/EEG (Bildschirmarbeitsrichtlinie) anzuwenden ist, wird eine geeignete externe Tastatur notwendig. Abhängig von der Anwendung und der Aufgabe kann ein geeigneter externer Monitor erforderlich sein, um vergleichbare Arbeitsbedingungen zu einem stationären Arbeitsplatz zu erreichen.

Rif: EK1-ITB 2000 (freiwillige GS Zertifizierung)

Mobile Computer, welche das "GS" Zeichen tragen, entsprechen den ergonomischen Anforderungen und sind nur für kurzzeitige Benutzung von Bildschirmarbeitsaufgaben geeignet.

Bei mobiler Nutzung mit ungünstigen Lichtverhältnissen (z.B. direkte Sonneneinstrahlung) kann es zu Reflexionen und damit zu Einschränkungen der Lesbarkeit der dargestellten Zeichen kommen.

Avviso per Australia e Nuova Zelanda

Questa apparecchiatura contiene un dispositivo radio ricetrasmittente. Nell'uso normale, una distanza di separazione di 20 cm assicura la conformità dei livelli di esposizione alla radiofrequenza con le normative australiane e neozelandesi.

Avviso relativo alle reti WWAN per la Cina

重要信息：用户自己进行操作系统安全升级或更新，要执行授权的操作系统进行升级或更新。
当不能保证操作系统安全的升级或更新时，可能导致服务安全问题。

Avviso per il Giappone

V-2 規定適合の場合

この装置は，クラスB情報技術装置です。この装置は，家庭環境で使用することを目的としていますが，この装置がラジオやテレビジョン受信機に近接して使用されると，受信障害を引き起こすことがあります。
取扱説明書に従って正しい取り扱いをして下さい。 VCCI－B

VCCI32-1 規定適合の場合

この装置は、クラスB機器です。この装置は、住宅環境で使用することを目的としていますが、この装置がラジオやテレビジョン受信機に近接して使用されると、受信障害を引き起こすことがあります。
取扱説明書に従って正しい取り扱いをして下さい。 VCCI－B

5GHz 帯を使用する特定無線設備は屋内使用に限られています。この機器を屋外で使用することは電波法で禁じられています。

Marchi di omologazione LAN wireless, WAN wireless e Bluetooth®

この機器は、技術基準適合証明または工事設計認証を受けた無線設備を搭載しています

This product contains certified radio equipment.

Some products may use electronic regulatory labels (e-labels). To view the certification mark and numbers on an e-label, please refer to the previous “Accessing regulatory labels” section.

一部の製品では、電子規定ラベル（e ラベル）が使用されています。e ラベルの技適マークと認証番号を確認するには、「規定ラベルの確認」の項目をご覧ください

Avviso per il Messico

Declaración para México

La operación de este equipo está sujeta a las siguientes dos condiciones: (1) es posible que este equipo o dispositivo no cause interferencia perjudicial y (2) este equipo o dispositivo debe aceptar cualquier interferencia, incluyendo la que pueda causar su operación no deseada. El número de modelo reglamentario de este producto está en la etiqueta normativa.

Se il prodotto è fornito di accessori wireless come tastiera o mouse e occorre identificare il modello di dell'accessorio, fare riferimento all'etichetta presente sull'accessorio. Il numero di modello normativo per questo prodotto è indicato sull'etichetta delle normative.

Avviso normativo sulle comunicazioni wireless per Singapore

Disattivare tutti i dispositivi WWAN a bordo di aeromobili. L'utilizzo di questi dispositivi a bordo di aeromobili è illegale e pericoloso, poiché può interferire con le operazioni dell'aereo e può danneggiare la rete cellulare. L'inosservanza di queste norme può dar luogo a un'azione legale, al divieto per il trasgressore di usufruire per un tempo limitato o illimitato dei servizi cellulari, o entrambi.

Gli utenti sono tenuti a ridurre al minimo l'utilizzo delle apparecchiature radio all'interno di depositi di carburante, impianti chimici o in qualsiasi altro luogo in cui venga utilizzato materiale esplosivo.

Come per altre apparecchiature di trasmissione radio portatili, sia per la sicurezza personale che per il corretto funzionamento del dispositivo, è necessario che nessuna parte del corpo si trovi nelle immediate vicinanze dell'antenna durante l'utilizzo del dispositivo.

Il dispositivo è stato progettato in modo da soddisfare i requisiti per l'esposizione alle onde radio, definiti in base a linee guida scientifiche e tenendo conto dei margini di sicurezza necessari per garantire la salvaguardia delle persone, indipendentemente dallo stato di salute e dall'età. Le linee guida per l'esposizione alle onde radio utilizzano un'unità di misura conosciuta come Tasso di Assorbimento Specifico o SAR. I test SAR sono basati su metodi standardizzati e vengono eseguiti quando il telefono trasmette al livello massimo di potenza certificata in tutte le bande. Le informazioni sui valori SAR sono basate sugli standard CENELEC EN50360 e EN50361, che definiscono il limite massimo di 2 W/kg, mediato su 10 g di tessuto.

Avvisi per la Corea del Sud

무선적용제품

해당 무선설비가 전파혼신 가능성이 있으므로 인명안전과 관련된 서비스는 할 수 없음 (무선모듈 제품이 설치되어 있는 경우).

몸 가까이에서 장치를 작동할 경우 , 비금속 저장 액세서리를 사용하여 장치와 몸 사이에 2.5cm 이상의 거리를 유지하십시오 .

Avviso wireless WWAN per la Tailandia

Questa apparecchiatura di telecomunicazione è conforme con le normative NTC.

เครื่องโทรคมนาคมและอุปกรณ์นี้ มีความสอดคล้องตามข้อกำหนดของ กทช.

Avvisi per Taiwan

Dispositivi LAN wireless 802.11a

在5.25G ~5.35G頻帶內操作之無線
資訊傳輸設備僅適於室內使用

Dispositivi LAN wireless 802.11/Dispositivi Bluetooth/Dispositivi a breve raggio

低功率電波輻射性電機管理辦法

第十二條 經型式認證合格之低功率射頻電機，非經許可，公司、商號或使用者均不得擅自變更頻率、加大功率或變更原設計之特性及功能。

第十四條 低功率射頻電機之使用不得影響飛航安全及干擾合法通信；經發現有干擾現象時，應立即停用，並改善至無干擾時方得繼續使用。

前項合法通信，指依電信規定作業之無線電信。低功率射頻電機須忍受合法通信或工業、科學及醫療用電波輻射性電機設備之干擾。

Avviso per i viaggi in aereo

L'uso di apparecchiature elettroniche a bordo degli aerei è a discrezione delle singole compagnie aeree.

Avvisi sulla batteria sostituibile dall'utente

Quando una batteria è esaurita, non smaltirla insieme ai normali rifiuti domestici, ma attenersi alle leggi e alle disposizioni vigenti nel proprio paese o regione.

HP invita i propri clienti a riciclare apparecchiature hardware, cartucce di stampa originali HP e batterie ricaricabili usate. Per ulteriori informazioni sui programmi di riciclo, visitare il sito Web HP all'indirizzo http://www.hp.com/recycle.

Per informazioni sulla rimozione di una batteria sostituibile dall'utente, vedere la guida per l'utente fornita con il prodotto.

Avvisi per la batteria sigillata

La batteria in questo prodotto non può essere sostituita con facilità dall'utente. La rimozione o la sostituzione della batteria può influire sulla copertura della garanzia. Se la batteria non è più in grado di mantenere la carica, rivolgersi all'assistenza.

Quando una batteria è esaurita, non smaltirla insieme ai normali rifiuti domestici, ma attenersi alle leggi e alle disposizioni vigenti nella propria area.

Conformità con le norme sul laser

⚠ **AVVERTENZA!** L'utilizzo di controlli, regolazioni o procedure diversi da quelli specificati nella guida all'installazione del prodotto laser può dare luogo a una pericolosa esposizione a radiazioni. Per ridurre il rischio di esposizione a radiazioni pericolose, seguire le istruzioni riportate di seguito:

- Non aprire la custodia del modulo. All'interno non sono contenuti componenti utilizzabili dall'utente.
- Non eseguire sul dispositivo laser controlli, modifiche o procedure diversi da quelli indicati nella guida all'installazione del prodotto laser.
- La riparazione del dispositivo deve essere effettuata solo da centri di assistenza autorizzati.

Questo prodotto può essere fornito di un dispositivo di archiviazione ottico (ad esempio, un'unità CD o DVD) e/o ricetrasmettitore a fibra ottica. Ogni dispositivo contenente un laser è classificato come Prodotto laser di Classe 1 in conformità con IEC/EN 60825-1 ed è conforme con i requisiti di sicurezza della normativa.

Ogni prodotto laser è conforme agli standard 21 CFR 1040.10 e 1040.11 FDA US, ad eccezione di quelli relativi all'avviso n. 50 del 24 giugno, 2007.

Avvisi per i modem

⚠ **AVVERTENZA!** Per ridurre il rischio di incendi, scosse elettriche e lesioni a persone durante l'utilizzo di questo dispositivo, attenersi sempre alle precauzioni di sicurezza basilari, incluso quanto segue:

- Non utilizzare questo prodotto in prossimità di acqua, ad esempio vicino a una vasca da bagno, un lavello, un lavabo o un lavatoio, in uno scantinato umido o in prossimità di una piscina.
- Non utilizzare questo prodotto durante un temporale. Esiste un rischio remoto di scossa elettrica dovuta ai fulmini.
- Non utilizzare questo prodotto per segnalare una fuoriuscita di gas mentre ci si trova nelle vicinanze della perdita.
- Scollegare sempre il cavo del modem prima di aprire il telaio dell'apparecchiatura o di toccare un cavo, un jack o un componente interno del modem non isolato.
- Se questo prodotto non è dotato di un cavo telefonico, utilizzare solo cavi per telecomunicazione N. 26 AWG o superiori.
- Non inserire un cavo per modem o telefono nel jack di rete RJ-45.

CONSERVARE QUESTE ISTRUZIONI.

Omologazioni dei dispositivi di telecomunicazione

Il dispositivo per telecomunicazioni integrato nel computer è omologato per la connessione alla rete telefonica nei Paesi e nelle regioni i cui marchi di omologazione sono riportati sull'etichetta del prodotto apposta sul fondo del computer oppure sul modem.

Consultare la guida utente fornita con il prodotto per accertarsi che lo stesso sia configurato per il paese o la regione in cui viene utilizzato. La selezione di un paese o di una regione diverso da quello in cui ci si trova potrebbe comportare la configurazione del modem secondo una modalità che viola le norme/leggi sulle telecomunicazioni di tale paese o regione. Inoltre, se non si effettua la selezione appropriata del paese o della regione, il modem potrebbe non funzionare in modo corretto. Se, quando si seleziona un paese o una regione, compare un messaggio indicante che quest'ultimo non è supportato, allora il modem non è stato omologato per il paese o la regione in questione e pertanto non dovrebbe esservi utilizzato.

Normative statunitensi sui modem

Questa apparecchiatura è conforme con la Parte 68 delle normative FCC e con i requisiti adottati da ACTA. Nella parte inferiore del computer o sul modem è presente un'etichetta che riporta, tra le altre informazioni, un numero di serie del prodotto nel formato USA:AAAEQ##TXXXX. Se richiesto, fornire tali informazioni alla società telefonica.

Certificazione USOC applicabile al jack = RJ11C. La presa e il jack utilizzati per collegare questa apparecchiatura alla rete elettrica e alla rete telefonica devono essere conformi con le norme FCC, parte 68 e con i requisiti imposti dall'ACTA. Con questo prodotto vengono forniti un cavo telefonico e una presa modulare conformi. Il prodotto è stato progettato per essere collegato a un jack modulare compatibile che sia ugualmente conforme. Per informazioni dettagliate, leggere le istruzioni per l'installazione.

Il numero REN viene utilizzato per determinare il numero di dispositivi che possono essere collegati alla linea telefonica. Un numero REN eccessivo su una linea telefonica può causare la mancata risposta dei dispositivi a una chiamata in arrivo. Nella maggior parte dei casi, la somma dei REN dovrebbe essere inferiore a cinque (5,0). Contattare la società telefonica per conoscere il numero di dispositivi che si possono collegare a una linea (in base ai REN totali). Per prodotti omologati dopo il 23 luglio 2001 il REN fa parte del numero di serie del prodotto nel formato USA:AAAEQ##TXXXX. Le cifre rappresentate da ## indicano REN senza la virgola decimale (ad es. 03 corrisponde al REN 0,3). Per i prodotti precedenti, il REN viene indicato separatamente sull'etichetta.

Se questa apparecchiatura HP causa disturbi alla rete telefonica, la compagnia telefonica informerà l'utente in anticipo sulla possibilità di una temporanea interruzione del servizio. Se la notifica non potrà essere inoltrata in anticipo, l'utente sarà in ogni caso avvisato nel più breve tempo possibile. L'utente sarà inoltre informato del proprio diritto a inoltrare un reclamo alla FCC, qualora lo ritenesse necessario.

La compagnia telefonica può apportare modifiche a servizi, apparecchiature, operazioni o procedure che potrebbero compromettere il funzionamento del dispositivo. In tal caso, la compagnia telefonica invierà un avviso preventivo in modo che l'utente possa effettuare le modifiche necessarie a garantire la continuità del servizio.

In caso di problemi con questa apparecchiatura, contattare l'assistenza tecnica. Se l'apparecchiatura causa disturbi alla rete telefonica, la compagnia telefonica potrebbe richiedere all'utente di scollegare l'apparecchiatura finché il problema non viene risolto. È possibile eseguire sull'apparecchiatura solo le riparazioni specificamente indicate nella sezione "Risoluzione dei problemi" della Guida per l'utente, se fornita.

Il collegamento a servizi di linea di terzi è soggetto alle tariffe statali vigenti. Per informazioni, contattare la State Public Utility Commission, la Public Service Commission o la Corporation Commission.

Se la propria abitazione dispone di un impianto di allarme collegato alla linea telefonica, assicurarsi che l'installazione di questo dispositivo HP non disattivi l'impianto di allarme. In caso di dubbi su quali dispositivi possono disattivare l'allarme, consultare la propria compagnia telefonica o un installatore qualificato.

La legge Telephone Consumer Protection Act del 1991 definisce illegale l'uso di computer o altri dispositivi elettrici, compresi apparecchi fax, per inviare un messaggio che non contenga una riga in cima o in fondo a ciascuna pagina o sulla prima pagina trasmessa recante la data e l'ora di spedizione, l'indicazione dell'azienda, altro ente o individuo che invia il messaggio, nonché il numero telefonico dell'apparecchiatura che invia il messaggio (il numero telefonico fornito non può essere un numero che inizia con 900 o con qualsiasi altro numero a cui è associata una tariffa superiore alle normali tariffe locali o interurbane).

Per programmare queste informazioni nel proprio fax, è necessario completare i passi descritti nelle istruzioni del software per l'invio di fax.

Dichiarazioni relative al modem negli Stati Uniti

Consultare le seguenti dichiarazioni del fornitore del modem per il dispositivo modem installato nel computer:

agere systems

Brad Grande
Technical Manager

1110 American Parkway NE
Lehigh Valley Central Campus
Allentown, PA 18109
Phone: 610-712-7853
bgrande@agere.com

Supplier's Declaration of Conformity

Reference Number: Delphi D40 (revision AM5)
Place of Issue: Allentown, PA, USA
Date of Issue: 30th November 2006

Agere Systems Inc. at 1110 American Parkway NE, Lehigh Valley Central Campus, Allentown, PA 18109 in the United States of America, hereby certifies that the Modem, bearing labelling identification number **US: AGSMD01BDELPHI** complies with the Federal Communications Commission's ("FCC") Rules and Regulations 47 CFR Part 68, and the Administrative Council on Terminal Attachments ("ACTA")-adopted technical criteria TIA/EIA/IS-968, 968-A, 968-A-1, 968-A-2 and 968-A-3 Telecommunications – Telephone Terminal Equipment –Technical Requirements for Connection of Terminal Equipment To the Telephone Network.

Brad Grand
Technical Manager

Norme sui modem per il Canada

L'apparecchiatura è conforme alle specifiche tecniche di Industry Canada applicabili.

Il numero REN (Ringer Equivalence Number) fornisce un'indicazione del numero massimo di dispositivi che è possibile collegare a un'interfaccia telefonica. La terminazione su un'interfaccia può essere costituita da una qualsiasi combinazione di dispositivi, l'unico requisito è che la somma dei numeri REN di tutti i dispositivi non sia superiore a 5. Il numero REN per questa apparecchiatura è 1,0.

Norme sui modem per il Giappone

Se sulla parte inferiore del computer non è apposto il marchio di certificazione giapponese, consultare il contrassegno di certificazione appropriato riportato di seguito:

Il marchio di omologazione giapponese per il modem dati/fax V.92 56K è il seguente:

Normative neozelandesi sui modem

La concessione di un Telepermit (permesso telefonico) per qualsiasi apparecchiatura terminale indica solo la conferma da parte di Telecom della conformità del dispositivo alle condizioni minime richieste per il collegamento alla rete. Non rappresenta alcuna approvazione del prodotto da parte di Telecom, né fornisce alcun tipo di garanzia e soprattutto non assicura il corretto funzionamento del componente con altri apparecchi con marchio Telepermit di qualsiasi marca e modello, né che qualsiasi prodotto sia compatibile con tutti i servizi della rete Telecom.

Questa apparecchiatura non è in grado di garantire un corretto funzionamento in tutte le condizioni operative alle velocità più elevate per le quali è stata concepita. Telecom non si assume alcuna responsabilità per eventuali difficoltà verificatesi in tali circostanze.

Se il dispositivo è dotato di composizione a impulsi, ricordare che non vi è alcuna garanzia che le linee Telecom continueranno a supportare in futuro la composizione a impulsi.

L'uso della selezione a impulsi con il dispositivo collegato alla stessa linea di un altro apparecchio può causare un tintinnio della suoneria o rumori e generare una condizione di falsa risposta. Se dovessero verificarsi questi problemi, l'utente *non* deve contattare il servizio guasti di Telecom.

Alcuni parametri necessari per la conformità ai requisiti del marchio Telepermit di Telecom dipendono dalle apparecchiature (PC) associate a questo dispositivo. L'apparecchiatura associata deve essere impostata in modo da operare nei seguenti limiti di compatibilità con le specifiche Telecom:

a. Per ogni chiamata attivata manualmente non si devono effettuare oltre 10 tentativi di chiamata allo stesso numero nell'arco di 30 minuti.

b. L'apparecchiatura riaggancerà per un periodo minimo di 30 secondi tra la fine di un tentativo e l'inizio di quello successivo.

c. Quando si effettuano chiamate automatiche a numeri diversi, l'apparecchiatura si collega per un minimo di 5 secondi tra la fine di un tentativo e l'inizio di quello successivo.

d. Il dispositivo deve essere configurato in modo da rispondere alle chiamate in un tempo compreso tra 3 e 30 secondi dal primo squillo (S0 deve essere impostato tra 2 e 10).

Supporto vocale

Tutti coloro che utilizzano il dispositivo per registrare conversazioni telefoniche devono rispettare le leggi della Nuova Zelanda. Ciò significa che almeno uno degli interlocutori deve sapere che la conversazione viene registrata. Inoltre dovranno essere rispettati i principi elencati nel Privacy Act del 1993 in relazione alla natura delle informazioni personali raccolte, allo scopo della raccolta, al loro utilizzo e a ciò che viene rivelato a terzi.

Questa apparecchiatura non può essere configurata per effettuare chiamate automatiche al numero di emergenza '111' di Telecom.

Avviso per i cavi di alimentazione

Se non si è ricevuto il cavo di alimentazione per il computer o per un accessorio con alimentazione esterna da utilizzare con il computer, è necessario acquistarne uno il cui uso sia approvato nel paese o regione di residenza.

Il cavo di alimentazione deve essere adatto al prodotto e ai valori di tensione e di corrente riportati sull'etichetta delle caratteristiche elettriche del prodotto. La tensione e la corrente nominali del cavo devono essere maggiori di quelle riportate sul prodotto. Inoltre il diametro del cavo deve essere almeno **0,75 mm²**/ 18AWG e la lunghezza deve essere compresa tra **1,0 m** e **2 m**. Per domande sul tipo di cavo di alimentazione da usare, contattare il rivenditore autorizzato.

Il percorso del cavo di alimentazione deve essere tale da garantire che esso non venga calpestato o schiacciato da oggetti. Particolare attenzione va dedicata al connettore, alla presa di corrente elettrica e al punto in cui il cavo fuoriesce dal prodotto.

Avviso sui cavi di alimentazione per il Giappone

製品には、同梱された電源コードをお使い下さい。
同梱された電源コードは、他の製品では使用出来ません。

Spina CC dell'alimentatore HP esterno

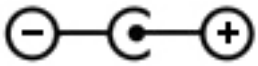

Avviso Macrovision Corporation

Questo prodotto è realizzato con tecnologia protetta da copyright, tutelata da rivendicazioni di metodo di alcuni brevetti statunitensi e di altri diritti di proprietà intellettuale in possesso di Macrovision Corporation, nonché di altri proprietari di diritti. L'uso di questa tecnologia di protezione del copyright deve essere autorizzato da Macrovision Corporation ed è inteso per uso domestico e altri usi limitati, salvo autorizzazione di Macrovision Corporation. La decodifica e il disassemblaggio sono espressamente vietati.

2 Avvisi sulla conformità per desktop, thin client e personal workstation

Avvisi per i modem

⚠ **AVVERTENZA!** Durante l'uso di questo dispositivo, considerare sempre le precauzioni elencate di seguito al fine di ridurre il rischio di incendi, scosse elettriche e lesioni personali.

- Non utilizzare questo prodotto in prossimità di acqua, ad esempio vicino a una vasca da bagno, un lavello, un lavabo o un lavatoio, in uno scantinato umido o in prossimità di una piscina.
- Non utilizzare questo prodotto durante un temporale. Esiste un rischio remoto di scossa elettrica dovuta ai fulmini.
- Non utilizzare questo prodotto per segnalare una fuoriuscita di gas mentre ci si trova nelle vicinanze della perdita.
- Scollegare sempre il cavo del modem prima di aprire la custodia dell'apparecchiatura o di toccare un cavo, un jack o un componente interno del modem non isolato.
- Se questo prodotto non è dotato di un cavo telefonico, utilizzare solo cavi per telecomunicazione N. 26 AWG o superiori.
- Non collegare modem o cavi telefonici al jack RJ-45 (rete Ethernet)

CONSERVARE QUESTE ISTRUZIONI.

Approvazioni relative ai dispositivi per le telecomunicazioni

Il dispositivo per telecomunicazioni presente nel computer è omologato per la connessione alla rete telefonica dei paesi e delle regioni di cui viene riportato il simbolo sull'etichetta del prodotto che si trova sul fondo del computer o sul modem.

Consultare la guida utente fornita con il prodotto per accertarsi che lo stesso sia configurato per il paese o la regione in cui viene utilizzato. La selezione di un paese o di una regione diverso da quello in cui ci si trova potrebbe comportare la configurazione del modem secondo una modalità che viola le norme/leggi sulle telecomunicazioni di tale paese o regione. Inoltre, se non si effettua la selezione appropriata del paese o della regione, il modem potrebbe non funzionare in modo corretto. Se quando si seleziona un paese o una regione compare un messaggio indicante che quest'ultimo non è supportato, significa che il modem non è stato omologato per il paese o la regione in questione e che pertanto non dovrebbe esservi utilizzato.

Normative statunitensi sui modem

Questa apparecchiatura è conforme con le norme FCC parte 68 e i requisiti imposti dall'ACTA. Sulla parte inferiore del computer o sul modem è presente un'etichetta che riporta varie informazioni, tra cui un codice di identificazione del prodotto nel formato US:AAAEQ##TXXXX. Se richiesto, fornire questi dati alla società telefonica.

Certificazione USOC applicabile al jack = RJ11C. La presa e il jack utilizzati per collegare questa apparecchiatura alla rete elettrica e alla rete telefonica devono essere conformi alle norme FCC parte 68 e ai requisiti imposti dall'ACTA. Con questo prodotto vengono forniti un cavo telefonico ed una presa modulare conformi. Il prodotto è stato progettato per essere collegato ad un jack modulare compatibile che sia ugualmente conforme. Per informazioni dettagliate, leggere le istruzioni di installazione.

Il numero REN determina il numero di dispositivi che possono essere collegati alla linea telefonica. Un numero di REN eccessivo sulla linea telefonica può causare la mancata risposta dei dispositivi ad una chiamata in arrivo. Nella maggior parte delle aree, ma non in tutte, la somma dei numeri REN non deve essere superiore a cinque (5,0). Contattare la società telefonica per conoscere il numero di dispositivi che si possono collegare ad una linea (in base ai REN totali). Per i prodotti omologati dopo il 23 luglio 2001, il REN è incluso nel codice di identificazione con formato US:AAAEQ##TXXXX. Le cifre rappresentate da ## sono il REN privo del separatore decimale (03 equivale ad esempio a un REN di 0,3). Per i prodotti omologati in data precedente, il REN è identificato separatamente sull'etichetta.

Se questa apparecchiatura HP provoca disturbi alla rete, la società telefonica informerà in anticipo l'utente dell'eventualità di un'interruzione del servizio. Se la notifica non potrà essere inoltrata in anticipo, l'utente sarà in ogni caso avvisato nel più breve tempo possibile. L'utente sarà inoltre informato del proprio diritto di reclamo nei confronti di FCC qualora ritenga necessario farne uso.

La società telefonica può apportare modifiche ai propri impianti, apparecchiature, servizi o procedure che possono alterare il funzionamento del dispositivo. Se ciò dovesse avvenire, la società telefonica darà un preavviso all'utente affinché apporti le necessarie modifiche per evitare interruzioni del servizio.

In caso di problemi con questa apparecchiatura, contattare l'assistenza tecnica. Se l'apparecchiatura causa disturbi alla rete telefonica, la compagnia telefonica potrebbe richiedere all'utente di scollegare l'apparecchiatura finché il problema non viene risolto. L'utente deve effettuare solo le riparazioni specificamente descritte nella sezione "Risoluzione dei problemi" della guida per l'utente eventualmente fornita.

Il collegamento a linee duplex è soggetto alle tariffe in vigore. Per maggiori informazioni, contattare gli enti pubblici o privati competenti in materia.

Se si dispone di un sistema di allarme cablato in modo particolare e collegato alla linea telefonica, accertarsi che l'installazione di questa apparecchiatura HP non provochi la disattivazione del sistema di allarme. Per qualsiasi domanda sulle apparecchiature in grado di disattivare il sistema di allarme, consultare la compagnia telefonica o un installatore qualificato.

La legge Telephone Consumer Protection Act del 1991 definisce illegale l'uso di computer o altri dispositivi elettrici, compresi apparecchi fax, per inviare un messaggio che non contenga una riga in cima o in fondo a ciascuna pagina o sulla prima pagina trasmessa recante la data e l'ora di spedizione, l'indicazione dell'azienda, altro ente o individuo che invia il messaggio, nonché il numero telefonico dell'apparecchiatura che invia il messaggio (il numero telefonico fornito non può essere un numero che inizia con 900 o con qualsiasi altro numero a cui è associata una tariffa superiore alle normali tariffe locali o interurbane).

Per programmare queste informazioni, seguire le istruzioni riportate nel software per l'invio di fax.

Normative canadesi sui modem

Questa apparecchiatura soddisfa le specifiche tecniche di Industry Canada.

Il Ringer Equivalence Number, REN, è un'indicazione del numero di apparecchi che possono essere collegati a un'interfaccia telefonica. La terminazione di un'interfaccia può essere costituita da una qualsiasi combinazione di apparecchi, con il solo requisito che la somma dei REN di tutti gli apparecchi non sia superiore a 5. Il REN per questa apparecchiatura terminale è 1,0.

Riferimenti alla normativa giapponese in materia di modem

Se sulla parte inferiore del computer non è apposto il marchio di certificazione giapponese, fare riferimento al contrassegno di certificazione appropriato riportato di seguito.

Di seguito viene riportata l'indicazione di certificazione per il Giappone relativa ai sistemi LSI Corporation PCI-SV92EX Soft modem:

Normative neozelandesi sui modem

La concessione di un Telepermit (permesso telefonico) per qualsiasi apparecchiatura terminale indica solo la conferma da parte di Telecom della conformità del dispositivo alle condizioni minime richieste per il collegamento alla rete. Non rappresenta alcuna approvazione del prodotto da parte di Telecom, né fornisce alcun tipo di garanzia. Soprattutto non assicura il corretto funzionamento del componente con altri apparecchi o dispositivi con marchio Telepermit di qualsiasi marca e modello, né che qualsiasi prodotto sia compatibile con tutti i servizi della rete Telecom.

Questa apparecchiatura non è in grado di garantire un corretto funzionamento in tutte le condizioni operative alle velocità più elevate per le quali è stata concepita. Telecom non assume alcuna responsabilità per eventuali difficoltà verificatesi in tali circostanze.

Se il dispositivo supporta la selezione a impulsi, non vi è garanzia che la linea telefonica continuerà a supportarla anche in futuro.

L'uso della selezione a impulsi con il dispositivo collegato alla stessa linea di un altro apparecchio può causare un tintinnio della suoneria o rumori e generare una condizione di risposta fasulla. Qualora si verificassero tali problemi, l'utente *non* deve contattare il servizio guasti della Telecom.

Alcuni parametri necessari per la conformità ai requisiti del marchio Telepermit di Telecom dipendono dalle apparecchiature (PC) associate a questo dispositivo. L'apparecchiatura associata deve essere impostata in modo da operare nei seguenti limiti di compatibilità con le specifiche Telecom:

a. Il numero massimo di tentativi di chiamata allo stesso numero entro un qualsiasi periodo di 30 minuti per qualsiasi singolo avvio di chiamata manuale non deve essere superiore a 10.

b. Il dispositivo deve riagganciarsi per un periodo di tempo non inferiore a 30 secondi tra la fine di un tentativo e l'inizio di un nuovo tentativo di chiamata.

c. Qualora vengano effettuate chiamate automatiche a numeri diversi, il dispositivo deve essere impostato per riagganciarsi dopo un periodo di tempo non inferiore a 5 secondi tra la fine di un tentativo e l'inizio di un nuovo tentativo di chiamata.

d. Il dispositivo deve essere configurato in modo da rispondere alle chiamate in un tempo compreso tra 3 e 30 secondi dal primo squillo (S0 deve essere impostato tra 2 e 10).

Supporto vocale

Tutti coloro che utilizzano il dispositivo per registrare conversazioni telefoniche devono rispettare le leggi della Nuova Zelanda. Ciò implica che almeno uno degli interlocutori sia consapevole del fatto che la conversazione viene registrata. È inoltre necessario che siano rispettati i principi elencati nella legge sulla privacy del 1993 riguardo alla natura delle informazioni personali raccolte, ai motivi per cui tali informazioni vengono raccolte, all'uso che ne viene fatto e ai dati che vengono comunicati ad altri soggetti.

Questo dispositivo non deve essere impostato per effettuare chiamate automatiche al servizio di emergenza '111' di Telecom.

Avvisi di compatibilità per i campi elettromagnetici

Questa guida contiene gli avvisi e le informazioni di conformità con le norme wireless e non wireless per il paese e la regione di appartenenza relativi al computer. Alcuni avvisi potrebbero non essere validi per questo prodotto.

Possono essere installati uno o più dispositivi wireless. In alcuni ambienti, ad esempio a bordo di aerei, nei centri ospedalieri, vicino a depositi di esplosivi, in località a rischio e così via, l'uso di questi dispositivi potrebbe essere vietato. Se non si è certi della regolamentazione in vigore relativa al loro impiego, richiedere un'autorizzazione esplicita prima di attivarli.

Avviso della Commissione federale per le comunicazioni (FCC)

Questa apparecchiatura è stata testata e ritenuta conforme con i limiti per un dispositivo digitale di Classe B, ai sensi della Parte 15 delle regole FCC. Tali limiti sono stati stabiliti allo scopo di offrire una ragionevole protezione da interferenze nel caso di utilizzo dell'apparecchiatura in ambienti residenziali. Questa apparecchiatura genera, utilizza ed è in grado di emettere energia in radiofrequenza e, se non viene installata e utilizzata conformemente alle istruzioni, può causare interferenze dannose per le comunicazioni. Tuttavia, non si garantisce che non si verifichino interferenze in ambienti specifici. Se l'apparecchiatura causa interferenze dannose per la ricezione radio o televisiva, situazione verificabile spegnendo o riaccendendo l'apparecchiatura, si invita l'utente a tentare di correggere le interferenze adottando una o più delle seguenti misure:

- Riorientare o riposizionare l'antenna ricevente.
- Aumentare la distanza tra l'apparecchiatura e il ricevitore.
- Collegare l'apparecchiatura ad una presa su un circuito diverso da quello al quale è collegato il ricevitore.
- Rivolgersi al rivenditore o a un tecnico radio o televisivo esperto per ricevere assistenza.

Questo dispositivo è conforme con la Parte 15 delle normative FCC. Il suo utilizzo è subordinato al rispetto delle due condizioni seguenti:

1. Questo dispositivo non deve causare interferenze dannose, e
2. Questo dispositivo deve accettare qualsiasi interferenza ricevuta, comprese le interferenze che potrebbero provocare un funzionamento non desiderato.

Per domande relative al prodotto:

- Scrivere a:

  HP Inc.

  1501 Page Mill Road

Palo Alto, CA 94304

- Chiamare HP al numero +1 650-857-1501

  oppure

- Inviare un messaggio e-mail a techregshelp@hp.com

Per identificare questo prodotto, fare riferimento al numero di parte o al numero di serie o di modello riportato sul prodotto.

Modifiche

FCC stabilisce che l'utente deve essere informato del fatto che qualsiasi modifica o cambiamento apportato al presente dispositivo, non espressamente approvato da HP Inc., può invalidare il diritto di utilizzarlo.

Cavi

Ai fini della conformità con le disposizioni FCC, i collegamenti a questo dispositivo devono essere effettuati utilizzando cavi schermati i cui connettori siano dotati di rivestimenti metallici RFI/EMI.

Prodotti dotati di dispositivi LAN wireless

Il prodotto può contenere un dispositivo LAN wireless, che non deve trovarsi in prossimità di od operare in concomitanza con altre antenne o trasmettitori.

AVVERTENZA! **Esposizione a radiazioni da frequenza radio:** la capacità di emissione di questo dispositivo è inferiore ai limiti definiti dalle norme FCC sull'esposizione a frequenze radio. Ciononostante il dispositivo deve essere utilizzato in modo da ridurre al minimo la possibilità di contatto umano durante il funzionamento.

Durante il funzionamento normale: per evitare la possibilità di superamento dei limiti di esposizione alle radiofrequenze previsti dalla FCC, le persone non devono trovarsi a meno di 20 cm dalle antenne. Per identificare la posizione delle antenne wireless, consultare la documentazione fornita con il computer.

Dichiarazione di Telecom Australia

Il computer deve essere collegato alla rete di telecomunicazioni mediante un cavo di linea conforme ai requisiti AS/CA S008.

⚠ **AVVERTENZA!** Il modem senza connettore RJ11 integrale in dotazione con questo computer non dovrebbe essere installato in nessun altro dispositivo.

Questa apparecchiatura contiene un dispositivo radio ricetrasmittente. Nell'uso normale, una distanza di separazione di 20 cm assicura la conformità dei livelli di esposizione alla radiofrequenza con le normative australiane e neozelandesi.

Avviso per il Brasile

Este equipamento opera em caráter secundário, isto é, não tem direito a proteção contra interferência prejudicial, mesmo de estações do mesmo tipo, e não pode causar interferência a sistemas operando em caráter primário.

⚠ **ATTENZIONE:** A alimentação de energia é predefinida para 220/230Vv. Se você possuir tomada elétrica de 110/115Vv, por favor, altere a chave na parte traseira do seu computador para a tensão correta.

Avviso per il Canada

Questo apparecchio digitale di classe B è conforme con tutti i requisiti delle normative canadesi sulle apparecchiature che generano interferenze CAN ICES-3(B)/NMB-3(B). Questo dispositivo, se dispone di funzionalità WLAN o Bluetooth, è conforme con le normative RSS di Industry Canada esenti da licenza. Il suo utilizzo è subordinato al rispetto delle due condizioni seguenti: (1) questo dispositivo non deve causare interferenze; (2) questo dispositivo deve accettare tutte le interferenze ricevute, incluse quelle che possono provocarne un funzionamento indesiderato.

⚠ **AVVERTENZA!** **Esposizione alle radiazioni da radiofrequenze.** La potenza in uscita irradiata da questo dispositivo è inferiore ai limiti di esposizione alle radiofrequenze fissati da Industry Canada. Tuttavia, è opportuno utilizzare il dispositivo in modo da ridurre al minimo il contatto fisico durante il normale funzionamento.

Durante il funzionamento normale: per evitare la possibilità di superamento dei limiti di esposizione alle radiofrequenze previsti da Industry Canada, le persone non devono trovarsi a meno di 20 cm dalle antenne. Per identificare la posizione delle antenne wireless, consultare la documentazione fornita con il computer.

⚠ **ATTENZIONE:** Quando si utilizza una rete LAN wireless IEEE 802.11a, n o ac, il prodotto deve essere utilizzato solo in ambienti chiusi, in quanto opera nell'intervallo di frequenza da 5,15 a 5,25 GHz. Le normative Industry Canada stabiliscono che il prodotto deve essere utilizzato in ambienti chiusi per l'intervallo di frequenza compreso tra 5,15 GHz e 5,25GHz al fine di ridurre potenziali interferenze dannose per sistemi satellitari portatili che utilizzano gli stessi canali. Le bande di frequenza comprese tra 5,25 e 5,35 GHz e tra 5,65 e 5,85 GHz sono utilizzate principalmente dai radar ad alta energia, che possono interferire e/o danneggiare il dispositivo.

L'antenna di questo dispositivo non è sostituibile. Qualsiasi tentativo di modifica effettuato dall'utente può danneggiare il computer.

Avvisi normativi per l'Unione Europea

Dichiarazione di conformità

I prodotti con il marchio CE sono conformi a una o più delle seguenti Direttive UE, come applicabile:

Direttiva RED 2014/53/UE, Direttiva Bassa tensione 2014/35/UE, Direttiva EMC 2014/30/UE, Direttiva Progettazione ecocompatibile 2009/125/CE; Direttiva RoHS 2011/65/UE.

La conformità con queste direttive viene valutata mediante le normative europee armonizzate applicabili.

La Dichiarazione di conformità completa può essere reperita nel seguente sito Web: http://www.hp.eu/certificates (ricerca con il nome di modello del prodotto o il relativo numero di modello normativo RMN, presente sull'etichetta delle normative).

Il punto di contatto per le questioni normative è HP Deutschland GmbH, HQ-TRE, 71025, Boeblingen, Germania. E-mail techregshelp@hp.com

Prodotti con funzionalità radio (EMF)

Questo prodotto contiene un dispositivo radio ricetrasmittente. Per computer in uso normale, una distanza di 20 cm garantisce che i livelli di esposizione alle radiofrequenze siano conformi con i requisiti UE. I prodotti progettati per usi a distanze minori, come i tablet, sono conformi con i requisiti vigenti nell'UE nelle posizioni di utilizzo tipiche. I prodotti possono essere utilizzati senza mantenere una distanza di separazione, salvo diversa indicazione nelle istruzioni specifiche del prodotto.

Limitazioni per prodotti con funzionalità radio (solo per determinati prodotti)

AT	BE	BG	CH	CY
CZ	DE	DK	EE	EL
ES	FI	FR	HR	HU
IE	IS	IT	LI	LT
LU	LV	MT	NL	NO
PL	PT	RO	RS	SE
SI	SK	TR	UK	

ATTENZIONE: La LAN wireless IEEE 802.11x con banda di frequenza 5,15-5,35 GHz è destinata al solo uso in ambienti interni in tutti i Paesi indicati nella tabella. L'utilizzo di questa applicazione WLAN in ambienti all'aperto potrebbe portare a problemi di interferenze con servizi radio esistenti.

ATTENZIONE: Le installazioni all'aperto fisse per l'applicazione WiGig (banda di frequenza 57-66 GHz) sono escluse per tutti i Paesi indicati nella tabella.

Bande di frequenza radio e livelli di alimentazione massima consentiti (solo per determinati prodotti)

Tecnologia radio	Potenza di trasmissione massima EIRP (mW)
Bluetooth; 2,4 GHz	100
NFC; 13,56 MHz	10
WLAN Wi-Fi 802.11x; 2,4 GHz	100
WLAN Wi-Fi 802.11x; 5 GHz	200
WWAN 4G LTE; 700/800/900/1800/2100/2600 MHz	200
WWAN 3G UTMS; 900/2100 MHz	250
WWAN 2G GSM GPRS EDGE; 900 MHz	2000
WWAN 2G GSM GPRS EDGE; 1800 MHz	1000

Tecnologia radio	Potenza di trasmissione massima EIRP (mW)
WiGig 802.11ad; 60 GHz	316
Qi di ricarica wireless; 110kHz - 205kHz	Inferiore a 1
NOTA: Utilizzare solo driver supportati da HP e modificare le impostazioni del paese per garantire la conformità.	

Dichiarazione per rete telefonica europea (Modem/Fax)

Questo prodotto è conforme ai requisiti della direttiva applicabile e reca la relativa marcatura CE. Tuttavia, a causa delle differenze esistenti tra i singoli servizi PSTN forniti nei diversi paesi/aree geografiche, l'approvazione in sé stessa non rappresenta una garanzia assoluta di funzionamento su ogni singolo punto di terminazione della rete PSTN. In caso di problemi, per prima cosa occorre rivolgersi al fornitore dell'apparecchiatura.

Questa apparecchiatura è stata progettata per il funzionamento con reti analogiche DTMF. Questa apparecchiatura può presentare difficoltà di connessione in reti PSTN che supportano solo la composizione a impulsi. Per ulteriori informazioni, consultare il proprio gestore di rete.

Avviso di ergonomia

Germania

Un sistema informatico comprendente prodotti a marchio HP è conforme con i requisiti di ergonomia applicabili se tutti i prodotti costituenti, ad esempio PC desktop aziendale, tastiera, mouse per PC e monitor, recano il marchio di approvazione "GS".

Germania (testo in tedesco)

Ein aus HP Produkten bestehendes Computersystem erfüllt die anwendbaren ergonomischen Anforderungen, wenn alle verwendeten Komponenten das „GS“ Zeichen tragen, wie z. B. Business Desktop PC, Tastatur, PC-Maus und Bildschirm.

Avviso per il Giappone

V-2 規定適合の場合

この装置は，クラスB情報技術装置です。この装置は，家庭環境で使用することを目的としていますが，この装置がラジオやテレビジョン受信機に近接して使用されると，受信障害を引き起こすことがあります。
取扱説明書に従って正しい取り扱いをして下さい。 VCCI－B

VCCI32-1 規定適合の場合

この装置は、クラスB機器です。この装置は、住宅環境で使用することを目的としていますが、この装置がラジオやテレビジョン受信機に近接して使用されると、受信障害を引き起こすことがあります。
取扱説明書に従って正しい取り扱いをして下さい。 VCCI－B

5GHz 帯を使用する特定無線設備は屋内使用に限られています。この機器を屋外で使用することは電波法で禁じられています。

Giappone, avviso per i cavi di alimentazione

製品には、同梱された電源コードをお使い下さい。
同梱された電源コードは、他の製品では使用出来ません。

Contrassegni di certificazione LAN wireless e Bluetooth

この機器は、技術基準適合証明または工事設計認証を受けた無線設備を搭載しています

If this device contains radio equipment, it is certified radio equipment.

Some products may use electronic regulatory labels (e-labels). To view the certification mark and numbers on an e-label, please refer to the previous “Accessing regulatory labels” section.

一部の製品では、電子規定ラベル（e ラベル）が使用されています。e ラベルの技適マークと認証番号を確認するには、「規定ラベルの確認」の項目をご覧ください

Avviso per il Messico

Declaración para México

La operación de este equipo está sujeta a las siguientes dos condiciones: (1) es posible que este equipo o dispositivo no cause interferencia perjudicial y (2) este equipo o dispositivo debe aceptar cualquier interferencia, incluyendo la que pueda causar su operación no deseada.

Si su producto se brinda con accesorios inalámbricos como un teclado o un mouse y necesita identificar el modelo del accesorio, consulte la etiqueta incluida en ese accesorio.

Avvisi per la Corea del Sud

무선적용제품

해당 무선설비가 전파혼신 가능성이 있으므로 인명안전과 관련된 서비스는 할 수 없음 (무선모듈 제품이 설치되어 있는 경우).

몸 가까이에서 장치를 작동할 경우, 비금속 저장 액세서리를 사용하여 장치와 몸 사이에 2.5cm 이상의 거리를 유지하십시오.

Avvisi per Taiwan

Dispositivi LAN wireless 802.11a

在5.25G ~5.35G頻帶內操作之無線
資訊傳輸設備僅適於室內使用

Dispositivi LAN wireless 802.11/Dispositivi Bluetooth/Dispositivi a breve raggio

低功率電波輻射性電機管理辦法

第十二條 經型式認證合格之低功率射頻電機，非經許可，公司、商號或使用者均不得擅自變更頻率、加大功率或變更原設計之特性及功能。

第十四條 低功率射頻電機之使用不得影響飛航安全及干擾合法通信；經發現有干擾現象時，應立即停用，並改善至無干擾時方得繼續使用。

前項合法通信，指依電信規定作業之無線電信。低功率射頻電機須忍受合法通信或工業、科學及醫療用電波輻射性電機設備之干擾。

3 Avvisi sulla sicurezza per notebook e tablet

AVVERTENZA! Per ridurre il rischio di gravi lesioni, leggere la *Guida alla sicurezza e al comfort*. Questa guida spiega come organizzare adeguatamente la postazione di lavoro, descrive la postura corretta e gli errori che chi utilizza un computer dovrebbe evitare. Offre inoltre importanti informazioni sulla sicurezza elettrica e meccanica. Questa guida si può trovare sul Web all'indirizzo http://www.hp.com/ergo, nonché nel CD Documentation (Documentazione) fornito con il prodotto.

Avviso di sicurezza relativo alla temperatura

AVVERTENZA! Per ridurre il rischio di ustioni per l'utente o di surriscaldamento per il computer, non utilizzare quest'ultimo tenendolo sulle ginocchia e non ostruirne le prese d'aria. Utilizzare il dispositivo solo su una superficie rigida e piana. Accertarsi che il flusso d'aria non venga bloccato da altre superfici rigide quali una stampante opzionale adiacente, né da altre superfici morbide, quali cuscini, tappeti o abiti. Impedire inoltre che l'adattatore CA sia a contatto con la pelle o con una superficie morbida, come un cuscino, un tappeto o un tessuto durante l'uso del computer. Il computer e l'adattatore CA rispettano i limiti di temperatura delle superfici accessibili dall'utente stabiliti dagli standard internazionali per la sicurezza delle apparecchiature informatiche (IEC/EN 60950).

Avviso sulle condizioni di sicurezza potenziali

Se si nota una delle seguenti condizioni (o se sono già stati riscontrati problemi di sicurezza), non utilizzare il computer: scoppiettii, sibili o crepitii, oppure un forte odore o fumo proveniente dal computer. È normale che queste condizioni si verifichino quando un componente elettronico interno si guasta in modo sicuro e controllato. Tuttavia, tali condizioni possono anche indicare un potenziale problema di sicurezza. Non considerare il guasto come privo di pericolo. Spegnere il computer, scollegarlo dalla sorgente di alimentazione e rivolgersi al supporto tecnico per assistenza.

Avvisi per la batteria

AVVERTENZA! Se si sostituisce la batteria con una di tipo non corretto, sussiste il rischio di esplosione. Smaltire le batterie usate secondo le istruzioni.

AVVERTENZA! Per ridurre il rischio di incendi o di lesioni, non smontare, frantumare o perforare le batterie; non cortocircuitare i contatti esterni e non smaltirle gettandole nell'acqua o nel fuoco.

AVVERTENZA! Conservare le batterie nuove e usate lontano dalla portata dei bambini.

AVVERTENZA! Per ridurre potenziali problemi di sicurezza, utilizzare con il computer solo la batteria in dotazione, una batteria sostitutiva fornita da HP oppure una batteria compatibile acquistata come accessorio da HP. La ricarica rapida potrebbe non essere disponibile per le batterie non compatibili o non HP.

AVVERTENZA! Non ingerire la batteria, pericolo di ustioni chimiche.

AVVERTENZA! Questo prodotto contiene una batteria a moneta/bottone. Se la batteria a moneta/bottone viene ingerita, può causare gravi ustioni interne in appena 2 ore e portare alla morte.

AVVERTENZA! Se lo scomparto della batteria non si chiude in modo sicuro, interrompere immediatamente l'utilizzo del prodotto e tenerlo lontano dalla portata dei bambini.

AVVERTENZA! Se si ritiene che le batterie possano essere state ingerite o si trovino in qualunque parte del corpo, consultare immediatamente un medico.

AVVERTENZA! Lasciare una batteria in un ambiente con temperatura estremamente alta potrebbe provocare un'esplosione o la fuoriuscita di liquido o gas infiammabile.

AVVERTENZA! Una batteria soggetta a pressione atmosferica estremamente bassa potrebbe provocare un'esplosione o la fuoriuscita di liquido o gas infiammabile.

Avviso relativo al livello di volume per cuffie e auricolari

AVVERTENZA! Per evitare possibili danni all'udito, non ascoltare audio ad alto volume per periodi prolungati.

La regolazione del controllo del volume e dell'equalizzatore su impostazioni diverse dalla posizione centrale potrebbe aumentare la tensione di uscita di auricolari/cuffie e quindi il livello di pressione del suono. L'utilizzo di fattori che influiscono sull'uscita di auricolari/cuffie diversi da quelli specificati dal produttore (ad es. sistema operativo, software dell'equalizzatore, firmware, driver) possono aumentare la tensione di uscita di auricolari/cuffie e quindi il livello di pressione del suono.

Avvisi per i cavi di alimentazione

AVVERTENZA! Per ridurre il rischio di scosse elettriche o di danni all'apparecchiatura:

- Collegare il cavo di alimentazione a una presa CA facilmente accessibile in ogni momento.
- Scollegare l'alimentazione del computer staccando il cavo di alimentazione dalla presa CA.
- Se la spina del cavo di alimentazione è tripolare, inserire il cavo in una presa dello stesso tipo, provvista del terminale di messa a terra. Non escludere il contatto di messa a terra del cavo di alimentazione (collegando, ad esempio, un adattatore bipolare), in quanto svolge un'importante funzione di sicurezza.

AVVERTENZA! Per ridurre potenziali problemi di sicurezza, usare con il computer solo l'adattatore CA in dotazione, un adattatore CA sostitutivo fornito da HP o un adattatore CA acquistato come accessorio da HP.

Avviso per il Brasile

Este equipamento deve ser conectado obrigatoriamente em tomada de rede de energia elétrica que possua aterramento (três pinos), conforme a norma nbr abnt 5410,visando a segurança dos usuários contra choques elétricos.

Pulizia della tastiera

AVVERTENZA! Per ridurre il rischio di scosse elettriche o danni ai componenti interni, non utilizzare un aspirapolvere per pulire la tastiera, in quanto potrebbe depositare ulteriore sporcizia sulla superficie della tastiera. Pulire la tastiera regolarmente per evitare che i tasti diventino appiccicosi e per rimuovere polvere, lanugine e particelle che possono infiltrarsi tra i tasti. Per rimuovere la sporcizia è possibile utilizzare una bomboletta di aria compressa con un ugello a cannuccia per meglio indirizzare il getto d'aria intorno e sotto i tasti.

Avviso per i viaggi

⚠ **AVVERTENZA!** Per ridurre il rischio di scosse elettriche, incendi o danni all'apparecchiatura, non cercare di alimentare il computer con un convertitore di tensione per piccoli elettrodomestici.

Avvisi di sicurezza per la Cina

Cina: avviso sull'altitudine

Avvertenza per l'altitudine per prodotti non certificati per l'uso a >5000 m

Icona	Descrizione
≤2100m	仅适用于海拔 2000m 以下地区安全使用 – or – 仅适用于海拔 2000 米以下地区安全使用

Cina: avvertenza tropicale

Avvertenza tropicale per prodotti non certificati per l'uso nelle regioni tropicali.

Icona	Descrizione
	仅适用于非热带气候条件下安全使用

Norvegia e Svezia: avviso per la messa a terra di cavi di prodotti con sintonizzatore TV

⚠ **ATTENZIONE:** Per ridurre potenziali problemi di sicurezza, utilizzare un isolatore galvanico per il collegamento a un sistema di distribuzione via cavo.

使用過度恐傷害視力

注意事項:

(1) 使用 30 分鐘請休息 10 分鐘。

(2) 未滿 2 歲幼兒不看螢幕，2 歲以上每天看螢幕不要超過 1 小時。

4 Avvisi sulla sicurezza per desktop, thin client e personal workstation

Importanti informazioni sulla sicurezza

AVVERTENZA! Per ridurre il rischio di gravi lesioni, leggere la *Guida alla sicurezza e al comfort*. Questa guida spiega come organizzare adeguatamente la postazione di lavoro, descrive la postura corretta e gli errori che chi utilizza un computer dovrebbe evitare. Offre inoltre importanti informazioni sulla sicurezza elettrica e meccanica. Questa guida si può trovare sul Web all'indirizzo http://www.hp.com/ergo, nonché nel CD Documentation (Documentazione) fornito con il prodotto.

Per ridurre il rischio di scosse elettriche o di danni all'apparecchiatura:

- Collegare il cavo di alimentazione a una presa CA facilmente accessibile in ogni momento.
- Scollegare l'alimentazione del computer staccando il cavo di alimentazione dalla presa CA.
- Se la spina del cavo di alimentazione è tripolare, inserire il cavo in una presa dello stesso tipo, provvista del terminale di messa a terra. Non escludere il contatto di messa a terra del cavo di alimentazione (collegando, ad esempio, un adattatore bipolare), in quanto svolge un'importante funzione di sicurezza.

Il computer può essere pesante; per spostarlo, utilizzare procedure di sollevamento ergonomicamente corrette.

Installare il computer vicino a una presa CA. Il cavo di alimentazione CA è il dispositivo principale di disconnessione del computer dalla rete CA e deve essere sempre accessibile. Per la propria sicurezza, il cavo di alimentazione fornito con il computer è dotato di spina con messa a terra. Utilizzare sempre il cavo di alimentazione con una presa dotata di messa a terra, per evitare il rischio di scosse elettriche.

Per ridurre la possibilità di scosse elettriche causate da una rete telefonica, prima di collegare il computer a una linea telefonica, collegarlo a una presa CA. Inoltre, scollegare la linea telefonica prima di scollegare il computer dalla presa di alimentazione CA.

Scollegare sempre il cavo del modem dal sistema telefonico prima di installare o rimuovere il coperchio del computer.

Non utilizzare il computer in assenza del coperchio.

Per sicurezza, prima di effettuare operazioni di manutenzione, scollegare sempre il computer dalla fonte di alimentazione e da sistemi di telecomunicazione (ad esempio linee telefoniche), reti o modem. L'inosservanza di tali istruzioni può causare lesioni alle persone o danni all'apparecchiatura. I livelli di tensione dell'alimentazione e del modem di questo prodotto sono pericolosi.

Come precauzione di sicurezza, se il carico di potenza del sistema supera le specifiche capacità della configurazione, il sistema potrebbe disattivare temporaneamente alcune porte USB.

ATTENZIONE: Se il computer è dotato di un selettore di tensione da 115 o 230 V, questo sarà preimpostato sulla tensione in uso nel paese/regione di acquisto del PC. La modifica dell'impostazione predefinita e la selezione della tensione errata possono danneggiare il computer e annullare le garanzie implicite.

Questo prodotto non è stato valutato per il collegamento a un sistema di alimentazione "IT" (un sistema di distribuzione CA senza collegamento diretto a terra, in base a IEC/EN 60950).

Condizioni di installazione

Vedere le istruzioni di installazione prima di collegare l'apparecchiatura all'alimentazione in ingresso.

⚠ **AVVERTENZA!** L'apparecchiatura deve essere dotata di un'apposita connessione di messa a terra protettiva CA.

All'interno del computer potrebbero essere presenti parti energizzate e mobili. Prima di rimuovere l'involucro, spegnere l'apparecchiatura. Riposizionare e bloccare l'involucro prima di riaccendere l'apparecchiatura.

Avvisi per la batteria

⚠ **AVVERTENZA!** Il computer può contenere una batteria interna alcalina, al biossido di litio e manganese o al pentossido di vanadio. La manipolazione impropria della batteria comporta il rischio di incendi e ustioni.

⚠ **AVVERTENZA!** Non tentare di ricaricare la batteria.

⚠ **AVVERTENZA!** Non esporre a temperature superiori a 60 °C.

⚠ **AVVERTENZA!** Non disassemblare, frantumare, perforare, creare corto circuiti sui contatti esterni o smaltire in acqua o fuoco.

⚠ **AVVERTENZA!** Se si sostituisce la batteria con una di tipo non corretto, sussiste il rischio di esplosione. Smaltire le batterie usate secondo le istruzioni.

⚠ **AVVERTENZA!** Sostituire solo con ricambi HP previsti per questo prodotto.

⚠ **AVVERTENZA!** Non ingerire la batteria, pericolo di ustioni chimiche.

⚠ **AVVERTENZA!** Questo prodotto contiene una batteria a moneta/bottone. Se la batteria a moneta/bottone viene ingerita, può causare gravi ustioni interne in appena 2 ore e portare alla morte.

⚠ **AVVERTENZA!** Conservare le batterie nuove e usate lontano dalla portata dei bambini.

⚠ **AVVERTENZA!** Se lo scomparto della batteria non si chiude in modo sicuro, interrompere immediatamente l'utilizzo del prodotto e tenerlo lontano dalla portata dei bambini.

⚠ **AVVERTENZA!** Se si ritiene che le batterie possano essere state ingerite o si trovino in qualunque parte del corpo, consultare immediatamente un medico.

⚠ **AVVERTENZA!** Lasciare una batteria in un ambiente con temperatura estremamente alta potrebbe provocare un'esplosione o la fuoriuscita di liquido o gas infiammabile.

⚠ **AVVERTENZA!** Una batteria soggetta a pressione atmosferica estremamente bassa potrebbe provocare un'esplosione o la fuoriuscita di liquido o gas infiammabile.

Icona	Descrizione
	Le batterie e gli accumulatori non devono essere gettati insieme ai rifiuti domestici. Per agevolarne il riciclo e lo smaltimento corretto, utilizzare il sistema di raccolta differenziata ed inviare queste parti ad HP, a un rivenditore autorizzato o ad un suo rappresentante.

Icona	Descrizione
廢電池請回收	L'EPA di Taiwan richiede che le società di importazione o fabbricazione di batterie a secco, in conformità con l'articolo 15 del Waste Disposal Act, riportino nelle batterie utilizzate nelle vendite, per gli omaggi o nelle promozioni, il contrassegno per il riciclo. Per lo smaltimento corretto delle batterie, contattare una società taiwanese qualificata per il riciclo.

Avvisi per la ventola

AVVERTENZA!

AVVERTENZA! Mantenere le parti del corpo lontane dai componenti mobili.

AVVERTENZA! Mantenere le parti del corpo lontane dalle palette della ventola.

AVVERTENZA! Mantenere le parti del corpo fuori dal percorso di movimento.

Avviso per il livello di volume delle cuffie e degli auricolari

AVVERTENZA! Per evitare possibili danni all'udito, non ascoltare audio ad alto volume per periodi prolungati.

La regolazione del controllo del volume e dell'equalizzatore su impostazioni diverse dalla posizione centrale potrebbe aumentare la tensione di uscita di auricolari/cuffie e quindi il livello di pressione del suono. L'utilizzo di fattori che influiscono sull'uscita di auricolari/cuffie diversi da quelli specificati dal produttore (ad es. sistema operativo, software dell'equalizzatore, firmware, driver) possono aumentare la tensione di uscita di auricolari/cuffie e quindi il livello di pressione del suono.

Sicurezza laser

Per i prodotti dotati di unità ottiche o ricetrasmettitori a fibre ottiche.

Il prodotto può essere dotato di un dispositivo ottico di archiviazione (ad esempio un'unità CD o DVD) e/o di un ricetrasmettitore a fibra ottica. Questi dispositivi contengono un laser che viene classificato come "Prodotto laser di classe 1" in conformità con le normative IEC/EN 60825-1 e che soddisfa i requisiti di sicurezza di tale standard.

Ogni prodotto laser è conforme con gli standard 21 CFR 1040.10 e 1040.11 delle normative FDA negli Stati Uniti o è conforme con queste normative, ad eccezione delle deviazioni in conformità con la norma Laser Notice n. 50 del 24 giugno 2007.

AVVERTENZA! L'utilizzo di controlli, regolazioni o procedure diverse da quelle specificate nel presente documento o nella guida all'installazione del prodotto laser può risultare in una pericolosa esposizione a radiazioni. Per ridurre il rischio di esposizione a radiazioni pericolose, seguire le istruzioni riportate di seguito:

- Non aprire il telaio del modulo. All'interno non sono contenuti componenti utilizzabili dall'utente.
- Non eseguire sul dispositivo laser controlli, modifiche o procedure diversi da quelli indicati qui.
- La riparazione dell'unità deve essere effettuata solo da personale tecnico autorizzato da HP.

Requisiti dell'alimentatore e del set dei cavi di alimentazione

Requisiti di collegamento a massa dell'alimentatore classe I

Per la protezione da correnti di guasto, l'apparecchiatura deve essere collegata a un morsetto di terra. Inserire il cavo di alimentazione del sistema in una presa CA che assicuri il collegamento a massa. I cavi di ricambio potrebbero non fornire un'adeguata protezione dai guasti. Utilizzare solo il cavo di alimentazione fornito con questo prodotto oppure un ricambio autorizzato da HP Inc.

Avviso per il Brasile

Este equipamento deve ser conectado obrigatoriamente em tomada de rede de energia elétrica que possua aterramento (três pinos), conforme a norma nbr abnt 5410,visando a segurança dos usuários contra choques elétricos.

Danimarca

Apparatets stikprop skal tilsluttes en stikkontakt med jord, som giver forbindelse til stikproppens jord.

Finlandia

Laite on liitettävä suojakoskettimilla varustettuun pistorasiaan.

Norvegia

Apparatet må tilkoples jordet stikkontakt.

Svezia

Apparaten skall anslutas till jordat uttag.

Requisiti dell'alimentatore

Gli alimentatori di alcuni prodotti sono dotati di interruttori esterni. Grazie ai selettori di tensione, il prodotto può essere utilizzato a qualsiasi tensione compresa tra 100-127 o 200-240 VCA. Gli alimentatori dei prodotti senza interruttori esterni sono dotati di circuiti interni che rilevano la tensione in ingresso ed eseguono la commutazione automatica alla tensione appropriata.

Per motivi di sicurezza, utilizzare solamente l'adattatore CA fornito con l'unità oppure un adattatore sostitutivo autorizzato da HP Inc. I numeri delle parti di ricambio possono essere reperiti all'indirizzo http://www.hp.com/cgi-bin/hpsupport/index.pl.

Per l'utilizzo in Norvegia

Il prodotto è anche progettato per un sistema di alimentazione IT con tensione concatenata di 230 V.

Requisiti del cavo di alimentazione

Il set di cavi di alimentazione fornito con il prodotto è conforme ai requisiti per l'uso nel Paese nel quale è stata acquistata in origine l'apparecchiatura. Utilizzare solamente il cavo di alimentazione fornito con l'unità oppure un cavo di alimentazione sostitutivo autorizzato da HP Inc. o da una fonte approvata da HP Inc. I numeri delle parti di ricambio possono essere reperiti all'indirizzo http://www.hp.com/cgi-bin/hpsupport/index.pl.

I set dei cavi di alimentazione devono essere conformi con le norme vigenti nel Paese nel quale si intende utilizzare il prodotto. Per ulteriori informazioni sui requisiti del set dei cavi di alimentazione, contattare un rivenditore autorizzato HP, un distributore o un provider di servizi.

AVVERTENZA! Non utilizzare i cavi di alimentazione di altri prodotti.

L'utilizzo di cavi di alimentazione non corrispondenti può provocare scosse elettriche e incendi.

I requisiti elencati di seguito vengono applicati in tutti i Paesi:

1. Il cavo di alimentazione deve essere approvato da un ente accreditato, responsabile della valutazione nel Paese in cui il cavo verrà installato.
2. La lunghezza del cavo di alimentazione deve essere compresa tra 1,8 m e 3,6 m. Per un cavo di alimentazione da 2,0 m o meno, il diametro del filo deve essere di almeno 0,75 mm^2 o 18AWG. Se il cavo di alimentazione supera i 2 m, il diametro del filo deve essere di almeno 1 mm^2 o 16AWG.

Il cavo di alimentazione dovrà essere collocato in modo tale da non essere calpestato o schiacciato da oggetti. Una particolare attenzione dovrebbe essere rivolta alla presa di corrente elettrica e al punto in cui il cavo esce dal prodotto.

AVVERTENZA! Non utilizzare il prodotto quando il cavo di alimentazione è danneggiato. Se il cavo di alimentazione ha subito danni, sostituirlo immediatamente. La presenza di cavi danneggiati può esporre l'utente a rischi.

Requisiti giapponesi per il cavo di alimentazione

Per l'utilizzo in Giappone, utilizzare solo il cavo di alimentazione in dotazione con questo prodotto.

ATTENZIONE: Non utilizzare il cavo di alimentazione fornito con il prodotto su altri prodotti.

Rischio di schiacciamento

AVVERTENZA! Osservare i punti con alto rischio di schiacciamento; non tenere le dita troppo vicine agli elementi di chiusura.

Protezione dei connettori dell'antenna TV

Collegamento a terra dell'antenna televisiva esterna

Se il prodotto è collegato a un'antenna esterna o a un sistema via cavo, verificare che l'antenna o il sistema via cavo sia collegato a terra elettricamente in modo da garantire la protezione da sovracorrenti e accumuli di elettricità statica. L'articolo 810 del National Electrical Code, ANSI/NFPA 70 fornisce informazioni relative al corretto collegamento a terra del palo e delle strutture di sostegno, al collegamento a terra del cavo per un'unità di scarico dell'antenna, alle dimensioni dei conduttori di collegamento a terra, alla posizione dell'unità di scarico dell'antenna, alla connessione degli elettrodi di collegamento a terra e ai requisiti per l'elettrodo di collegamento a terra.

Protezione dai fulmini

Come ulteriore misura di protezione dei prodotti durante i temporali o nel caso in cui il prodotto venga lasciato incustodito e inutilizzato per lunghi periodi di tempo, scollegare il prodotto dalla presa a muro e scollegare l'antenna o il sistema via cavo. Tali misure consentono di evitare danni al prodotto causati da fulmini e picchi di corrente.

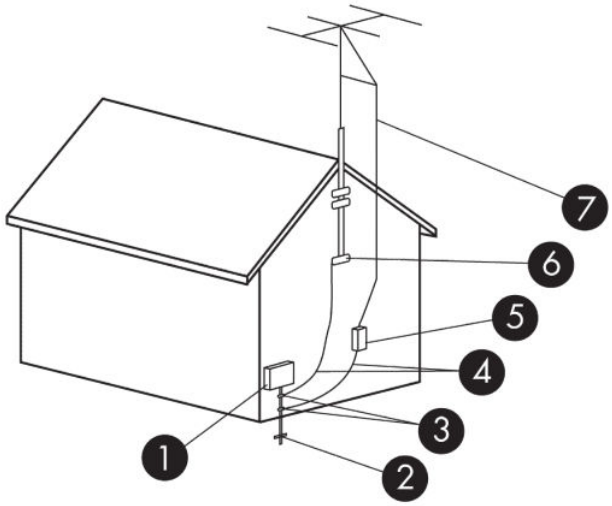

Tabella 4-1 Collegamento a terra dell'antenna

Riferimento	Componente di collegamento a terra
1	Apparecchiatura di servizio elettrico
2	Sistema di elettrodi per il collegamento a terra del servizio di alimentazione (NEC Art 250, parte III)
3	Morsetti di collegamento a terra
4	Conduttori di collegamento a terra (NEC sezione 810.21)
5	Unità di scarico dell'antenna (NEC sezione 810.20)
6	Morsetto di collegamento a terra
7	Cavo dell'antenna

Nota per il responsabile dell'installazione del sistema CATV

Questo promemoria ha lo scopo di richiamare l'attenzione dell'installatore dei sistemi CATV sulla sezione 820.93 del NEC (National Electric Code), che fornisce le indicazioni per il corretto collegamento a terra e in particolare specifica che la schermatura del cavo coassiale deve essere collegata alla messa a terra dell'edificio, il più vicino possibile al punto di ingresso del cavo.

Avvisi di sicurezza per la Cina

HP 工作站使用安全手册

使用须知

欢迎使用惠普工作站，为了您及仪器的安全，请您务必注意如下事项：

1. 仪器要和地线相接，要使用有正确接地插头的电源线，使用中国国家规定的 220V 电源。
2. 避免高温和尘土多的地方，否则易引起仪器内部部件的损坏。
3. 避免接近高温，避免接近直接热源，如直射太阳光、暖气等其它发热体。
4. 不要有异物或液体落入机内，以免部件短路。
5. 不要将磁体放置于仪器附近。

警告

为防止火灾或触电事故，请不要将该机放置于淋雨或潮湿处

如果您按照以上步骤操作时遇到了困难，或想了解其它产品性能，请在以下网页上寻找相关信息：http://www.hp.com.cn

或联系我们

中国惠普有限公司
地址：北京朝阳区建国路 112 号中国惠普大厦
电话：010-65643888

Cina: avviso sull'altitudine

Avvertenze per l'altitudine per prodotti non certificati per l'uso a >5000 m

Icona	Descrizione
≤2100m	仅适用于海拔 2000m 以下地区安全使用 – or – 仅适用于海拔 2000 米以下地区安全使用

Cina: avvertenza tropicale

Avvertenza tropicale per prodotti non certificati per l'uso nelle regioni tropicali.

Icona	Descrizione
	仅适用于非热带气候条件下安全使用

Avvisi relativi all'acustica per la Germania

Il livello della pressione sonora (LpA) è inferiore a 70dB(A) (posizione operatore, funzionamento normale, in base a ISO 7779). I dati sull'emissione di rumore del prodotto sono indicati nelle "Dichiarazioni ECO IT" relative al prodotto all'indirizzo Internet: http://www.hp.com/go/ted

Schalldruckpegel (LpA) ist weit unterhalb 70 dB(A) (Benutzerposition, normaler Betrieb, nach ISO 7779) Die Schallemissionswerte der Produkte können in den produktbezogenen "IT ECO Declarations" auf folgender Internet Adresse gefunden werden: http://www.hp.com/go/ted

使用過度恐傷害視力

注意事項:

(1) 使用 30 分鐘請休息 10 分鐘。

(2) 未滿 2 歲幼兒不看螢幕，2 歲以上每天看螢幕不要超過 1 小時。

5 Avvisi sull'ambiente per notebook e tablet

In questo capitolo sono riportati avvisi ambientali specifici per il paese o la regione, oltre a informazioni di conformità. Alcuni avvisi potrebbero non essere validi per questo prodotto.

Riciclaggio di batteria, confezione e apparecchiature elettroniche

HP invita i propri clienti a riciclare apparecchiature hardware, confezioni di cartucce di stampa originali HP e batterie ricaricabili usate. Per ulteriori informazioni relative ai programmi di riciclaggio, visitare il sito http://www.hp.com/recycle.

Per informazioni sul riciclaggio del prodotto in Giappone, fare riferimento alla sezione http://www.hp.com/jp/hardwarerecycle/.

Smaltimento delle apparecchiature usate da parte dell'utente

Questo simbolo avvisa di non smaltire il prodotto con i normali rifiuti domestici. Rispettare la salute umana e l'ambiente conferendo l'apparecchiatura dismessa a un centro di raccolta designato per il riciclo di apparecchiature elettroniche ed elettriche. Per ulteriori informazioni, rivolgersi al servizio locale per lo smaltimento dei rifiuti domestici oppure visitare http://www.hp.com/recycle.

Smaltimento delle batterie alcaline per il Brasile

Icona	Descrizione
Não descarte o produto eletrônico em lixo comum	Este produto eletroeletrônico e seus componentes não daven ser descartados no lixo comum, pois embora estejam em conformidade com padrões mundiais de restrição a substâncias nocivas, podem conter, ainda que em quantidades mínimas, substâncias impactantes ao meio ambiente. Ao final da vida útil deste produto, o usuário deverá entregá-lo à HP. A não observância dessa orientação sujeitará o infrator às sanções previstas em lei. Após o uso, as pilhas e/ou baterias dos produtos HP deverão ser entregues ao estabelecimento comercial ou rede de assistência técnica autorizada pela HP. Para maiores informações, inclusive sobre os pontos de recebimento, acesse: http://www.hp.com.br/reciclar

Informazioni di riciclaggio dell'hardware in Brasile

Icona	Descrizione
	Este produto eletroeletrônico e seus componentes não daven ser descartados no lixo comum, pois embora estejam em conformidade com padrões mundiais de restrição a substâncias nocivas, podem conter, ainda que em quantidades mínimas, substâncias impactantes ao meio ambiente. Ao final da vida útil deste produto, o usuário deverá entregá-lo à HP. A não observância dessa orientação sujeitará o infrator às sanções previstas em lei. Após o uso, as pilhas e/ou baterias dos produtos HP deverão ser entregues ao estabelecimento comercial ou rede de assistência técnica autorizada pela HP.

Icona	Descrizione
Não descarte o produto eletrônico em lixo comum	Para maiores informações, inclusive sobre os pontos de recebimento, acesse: http://www.hp.com.br/reciclar

Certificazione ENERGY STAR® (solo in determinati modelli)

ENERGY STAR è un programma volontario della Environmental Protection Agency degli Stati Uniti che aiuta aziende e singoli a risparmiare denaro e a proteggere il clima attraverso una maggiore efficienza energetica. I prodotti che ottengono il logo ENERGY STAR evitano le emissioni di gas serra rispettando rigorosi criteri di efficienza in termini energetici o i requisiti stabiliti dalla Environmental Protection Agency degli Stati Uniti. Come partner ENERGY STAR, HP Inc. ha seguito il processo di certificazione del prodotto ottimizzato di EPA per garantire che i prodotti recanti il logo ENERGY STAR siano certificati ENERGY STAR per quanto riguarda le linee guida ENERGY STAR applicabili. Il logo seguente è presente su tutti i computer certificati ENERGY STAR:

Un requisito fondamentale di ENERGY STAR per i computer è la funzionalità di risparmio di energia che riduce sensibilmente il consumo energetico quando il prodotto non è in uso. La gestione dell'alimentazione consente al computer di avviare automaticamente una modalità a basso consumo di "sospensione" o un'altra modalità a basso consumo, dopo un periodo di inattività definito. Le funzionalità di risparmio energetico sono state preimpostate come indicato di seguito quando il computer funziona con alimentazione CA:

Tipo di computer	Tempo per attivare la modalità di sospensione del display	Tempo per attivare la modalità di sospensione del computer (minuti)	Uscita dalla modalità sospensione
Notebook, Workstation mobili	Inferiore o uguale a 15 minuti (varia a seconda del modello)	Inferiore o uguale a 30 minuti (varia a seconda del modello)	Il prodotto esce dalla modalità di sospensione quando viene premuto il pulsante di alimentazione/sospensione. Se Wake-on-Lan (WOL) è abilitata, il sistema può uscire dalla modalità di sospensione a seguito di un segnale di rete.
Tablet/Slate	Inferiore o uguale a 1 minuto	Non applicabile	Non applicabile

Per i computer che supportano un profilo di utilizzo sempre attivo, sempre collegato dove è disponibile l'accesso a Internet (ad esempio, tablet e slate), sono fornite modalità alternative a basso consumo, ad esempio modalità di standby brevi o lunghe (come definito nei requisiti del programma di computer ENERGY STAR) che prevedono un utilizzo minimo dell'alimentazione (< / = 10 Watt) e, quando applicabile, ottimizzano la durata della batteria del prodotto. Queste modalità alternative a basso consumo sono dinamiche, con la modalità di sospensione display attivata entro 1 minuto di inattività dell'utente.

Il computer esce dalla Sospensione quando viene premuto il pulsante di alimentazione/sospensione. Quando la funzione Wake On LAN (WOL) è attivata, il computer potrà uscire dalla Sospensione anche a seguito di un segnale di rete.

Ulteriori informazioni relative a potenziali risparmi energetici e finanziari ottenuti con la funzione di risparmio energetico sono disponibili nella sezione Power Management del sito Web EPA ENERGY STAR, all'indirizzo http://www.energystar.gov/powermanagement.

Ulteriori informazioni sul programma ENERGY STAR e relativi benefici ambientali sono disponibili sul sito Web EPA ENERGY STAR all'indirizzo http://www.energystar.gov.

ENERGY STAR e il marchio ENERGY STAR sono marchi registrati di proprietà della Environmental Protection Agency statunitense.

Sostanze chimiche

HP si impegna a fornire ai nostri clienti informazioni sulle sostanze chimiche contenute nei nostri prodotti, per soddisfare requisiti legali come REACH (Norma EC N. 1907/2006 del Consiglio e Parlamento europeo). Una dichiarazione informativa per questo prodotto è disponibile all'indirizzo http://www.hp.com/go/reach.

Cina, avvisi ambientali

微型计算机电源声明书

能耗信息说明

惠普公司对笔记本电脑提供能耗信息说明，更多信息请登陆

http://www.hp.com/hpinfo/globalcitizenship/environment/productdata/chinasepa.html

回收信息说明

惠普公司对废弃的电子计算机（笔记本电脑）提供回收服务，更多信息请登陆

http://www.hp.com.cn/hardwarerecycle

环境标志信息:

微型计算机(台式计算机, 笔记本电脑等)在中国环境标志认证产品范围内 ,环境标志表明该产品不仅品质合格,而且在生产,使用和处理过程中都符合特定的环境保护要求,与同类产品相比,具有低毒少害,节约资源等环境优势,在国家环保部网站 (http://www.sepa.gov.cn)可以浏览环境标志的信息,此外获得中国环境标志认证的产品售出后 3 年内均可在各服务中心选择维修或更换部件， 也可通过更换更高性能的零部件或模块实现硬件升级

特别提醒:

如您需要确认本产品处于零能耗状态， 请按下电源关闭按钮， 并将插头从电源插座断开。

Etichetta energetica del PC per la Cina

In conformità con la "Normativa della implementazione dell'etichetta energetica per microcomputer per la Cina", questo microcomputer ha una etichetta di efficienza energetica. Il grado di efficienza energetica, TEC (consumo energetico tipico) e la categoria del prodotto indicati sull'etichetta sono determinati e calcolati secondo la normativa GB28380-2012.

1. Livelli di efficienza energetica

   Il livello è determinato dalla normativa mediante il calcolo del livello di consumo di base con la somma di tutti valori consentiti per i componenti aggiuntivi come la memoria principale e la scheda grafica. Per i prodotti di ogni livello, il TEC non deve superare il valore indicato nella tabella seguente:

Tipo di prodotto	TEC (kilowatt/ora)		
	Livello 1	Livello 2	Livello 3

Tipo di prodotto		TEC (kilowatt/ora)		
Microcomputer desktop, AIO	Categoria A	98.0+ΣEfa	148.0+ΣEfa	198.0+ΣEfa
	Categoria B	125.0+ΣEfa	175.0+ΣEfa	225.0+ΣEfa
	Categoria C	159.0+ΣEfa	209.0+ΣEfa	259.0+ΣEfa
	Categoria D	184.0+ΣEfa	234.0+ΣEfa	284.0+ΣEfa
Computer portatile	Categoria A	20.0+ΣEfa	35.0+ΣEfa	45.0+ΣEfa
	Categoria B	26.0+ΣEfa	45.0+ΣEfa	65.0+ΣEfa
	Categoria C	54.5+ΣEfa	75.0+ΣEfa	123.5+ΣEfa
NOTA: ΣΣEfa è la somma del fattore energetico di altre funzioni del prodotto.				

2. Consumo energetico tipico

   Il valore di consumo energetico indicato sull'etichetta corrisponde ai dati misurati con la configurazione rappresentativa che copre tutte le configurazioni nell'unità di registrazione selezionata in conformità con la "Normativa della implementazione dell'etichetta energetica per microcomputer per la Cina". Pertanto, il consumo di energia effettivo di questo microcomputer specifico potrebbe non essere uguale ai dati TEC indicati sull'etichetta.

3. Categoria prodotto

   La categoria del prodotto è determinata dalla normativa in base alla configurazione del microcomputer. La classificazione dei prodotti è conforme con le normative nella tabella seguente:

Tipo di prodotto	Descrizione configurazione	
	Microcomputer desktop, AIO	Computer portatile
Categoria A	Il microcomputer desktop e AIO la cui configurazione esula dall'ambito della categoria B, C e D	Il computer portatile la cui configurazione esula dall'ambito della categoria B e C
Categoria B	Numero di core fisici della CPU pari a 2 e memoria di sistema non inferiore a 2 GB	Una GPU separata
Categoria C	Numero di core fisici della CPU superiore a 2, con almeno una delle seguenti caratteristiche: **1.** Memoria di sistema non inferiore a 2 GB **2.** Una GPU separata	Il prodotto con numero di core fisici della CPU non inferiore a 2, memoria di sistema non inferiore a 2 GB, una GPU separata con ampiezza frame buffer non inferiore a 128 bit.
Categoria D	Numero di core fisici della CPU non inferiore a 4, con almeno una delle seguenti caratteristiche: **1.** Memoria di sistema non inferiore a 4 GB **2.** Una GPU separata con larghezza frame buffer non inferiore a 128 bit	

Per ulteriori informazioni sulla specifica, fare riferimento alla normativa GB28380-2012.

本机根据《微型计算机能源效率标识实施规则》的要求加施中国能效标识。能效标识中显示的能效等级、典型能源消耗和产品类型均根据《微型计算机能效限定值及能效等级》（GB28380-2012）的要求确定。对上述标识内容的说明如下：

1. 能效等级

微型计算机的能效等级由基础能源消耗值和附加功能功耗因子之和决定。微型计算机能效各等级的典型能源消耗应不大于下表的规定

微型计算机类型			能源消耗(千瓦时)		
			1	2	3
	台式微型计算机及	A 类	98.0+ΣEfa	148.0+ΣEfa	198.0+ΣEfa
一体机		B 类	125.0+ΣEfa	175.0+ΣEfa	225.0+ΣEfa
		C 类	159.0+ΣEfa	209.0+ΣEfa	259.0+ΣEfa
		D 类	184.0+ΣEfa	234.0+ΣEfa	284.0+ΣEfa
	便携式	A 类	20.0+ΣEfa	35.0+ΣEfa	45.0+ΣEfa
计算机		B 类	26.0+ΣEfa	45.0+ΣEfa	65.0+ΣEfa
		C 类	54.5+ΣEfa	75.0+ΣEfa	123.5+ΣEfa
注：ΣEfa 为微型计算机附加功能功耗因子之和					

2. 典型能源消耗

典型能源消耗值代表一个备案单元中，符合《微型计算机能源效率标识实施规则》要求的代表性规格型号产品的数值。因此，本机的典型能源消耗值可能与其所加施的能效标识中所示的典型能源消耗值不一致。

3. 产品类型

产品类型根据微型计算机的配置确定。参见下表：

类型	配置说明	
	台式微型计算机及一体机	便携式计算机
A 类	下列 B 类、C 类、D 类配置以外的台式微型计算机及一体机	下列 B 类、C 类配置以外的便携式计算机
B 类	中央处理器（CPU）物理核心数为 2，系统内存大于等于 2GB	具有独立图形显示单元（GPU）
C 类	中央处理器（CPU）物理核心数大于 2，且至少具有以下特征中的一条 a. a）系统内存大于等于 2GB； b. 独立图形显示单元（GPU）	中央处理器（CPU）物理核心数大于等于 2，系统内存大于等于 2GB，具有独立图形显示单元（GPU）且显存位宽大于等于 128 位.
D 类	中央处理器（CPU）物理核心数大于等于 4，且至少具有以下特征中的一条： a. 系统内存大于等于 4GB； b. 具有独立图形显示单元（GPU）且显存位宽大于等于 128 位	

关于标识内容的更详细技术信息，请参考《微型计算机能效限定值及能效等级》（GB28380-2012）

Restrizione nell'uso di sostanze pericolose per la Cina (RoHS)

Tabella relativa a sostanze/elementi tossici e pericolosi e relativi contenuti

Come richiesto da "Management Methods for Restricted Use of Hazardous Substances in Electrical and Electronic Products" in Cina

	Sostanze pericolose					
Nome parte	**Piombo (Pb)**	**Mercurio (Hg)**	**Cadmio (Cd)**	**Cromo esavalente (Cr(VI))**	**Difenili polibrominati (PBB)**	**Eteri di difenile polibrominato (PBDE)**
Batteria	X	O	O	O	O	O
Cavi	X	O	O	O	O	O
Fotocamera	X	O	O	O	O	O
Telaio/Altro	X	O	O	O	O	O
Lettore di schede di memoria flash	X	O	O	O	O	O
Unità a dischetti	X	O	O	O	O	O
Unità disco rigido	X	O	O	O	O	O
Cuffie	X	O	O	O	O	O
PCA I/O	X	O	O	O	O	O
Tastiera	X	O	O	O	O	O
Schermo a cristalli liquidi (LCD)	X	O	O	O	O	O
Supporti (CD/DVD/floppy)	O	O	O	O	O	O
Memoria	X	O	O	O	O	O
Scheda madre, processore, dissipatori	X	O	O	O	O	O
Mouse	X	O	O	O	O	O
Unità disco ottico	X	O	O	O	O	O
Dispositivo di aggancio opzionale	X	O	O	O	O	O
Adattatore alimentazione	X	O	O	O	O	O
Batteria esterna	X	O	O	O	O	O
Alimentatore	X	O	O	O	O	O
Telecomando	X	O	O	O	O	O
Lettore di schede smart card/Java™	X	O	O	O	O	O
Altoparlanti, esterni	X	O	O	O	O	O

	Sostanze pericolose					
Nome parte	**Piombo (Pb)**	**Mercurio (Hg)**	**Cadmio (Cd)**	**Cromo esavalente (Cr(VI))**	**Difenili polibrominati (PBB)**	**Eteri di difenile polibrominato (PBDE)**
Sintonizzatore TV	X	O	O	O	O	O
Unità di memoria flash USB	X	O	O	O	O	O
Hub USB	X	O	O	O	O	O
Webcam	X	O	O	O	O	O
Ricevitore wireless	X	O	O	O	O	O
Schede wireless	X	O	O	O	O	O

Questo modulo è stata preparato in conformità con le disposizioni di SJ/T 11364.

O: Indica che il contenuto della sostanza pericolosa indicata in tutti i materiali omogenei nel componente è nei limiti richiesti da GB/T 26572.

X: Indica che il contenuto della sostanza pericolosa indicata supera i limiti richiesti da GB/T 26572 in almeno un materiale omogeneo nel componente.

Tutte le parti indicate in questa tabella con una "X" sono conformi con la normativa RoHS dell'Unione Europea.

NOTA: Il contrassegno del periodo d'uso di protezione ambientale di riferimento è stato determinato in base a condizioni di normale utilizzo del prodotto, ad esempio temperatura e umidità.

产品中有害物质或元素的名称及含量

根据中国《电器电子产品有害物质限制使用管理办法》

	有害物质					
部件名称	铅 (Pb)	汞 (Hg)	镉 (Cd)	六价铬 (Cr(VI))	多溴联苯 (PBB)	多溴二苯醚 (PBDE)
电池	X	O	O	O	O	O
线缆	X	O	O	O	O	O
摄像头	X	O	O	O	O	O
机箱/其他	X	O	O	O	O	O
闪存读卡器	X	O	O	O	O	O
软盘驱动器	X	O	O	O	O	O
硬盘驱动器	X	O	O	O	O	O
耳机	X	O	O	O	O	O
I/O PCA	X	O	O	O	O	O
键盘	X	O	O	O	O	O
液晶显示器 (LCD) 面板	X	O	O	O	O	O

	有害物质					
部件名称	铅 (Pb)	汞 (Hg)	镉 (Cd)	六价铬 (Cr(VI))	多溴联苯 (PBB)	多溴二苯醚 (PBDE)
介质（CD/DVD/软盘）	0	0	0	0	0	0
内存	X	0	0	0	0	0
主板、处理器、散热器	X	0	0	0	0	0
鼠标	X	0	0	0	0	0
光盘驱动器	X	0	0	0	0	0
对接设备选件	X	0	0	0	0	0
电源适配器	X	0	0	0	0	0
电源	X	0	0	0	0	0
电源组	X	0	0	0	0	0
投影仪	X	0	0	0	0	0
遥控器	X	0	0	0	0	0
智能卡/Java™ 读卡器	X	0	0	0	0	0
扬声器（外置）	X	0	0	0	0	0
电视调谐器	X	0	0	0	0	0
USB 闪存驱动器	X	0	0	0	0	0
USB 集线器	X	0	0	0	0	0
网络摄像头	X	0	0	0	0	0
无线接收器	X	0	0	0	0	0
无线网卡	X	0	0	0	0	0
本表格依据 SJ/T 11364 的规定编制。 0：表示该有害物质在该部件所有均质材料中的含量均在 GB/T 26572 规定的限量要求以下。 X：表示该有害物质至少在该部件的某一均质材料中的含量超出 GB/T 26572 规定的限量要求。 此表中所有名称中含 “X” 的部件均符合欧盟 RoHS 立法。 注：环保使用期限的参考标识取决于产品正常工作的温度和湿度等条件						

台灣有害物質限制使用管理辦法 (RoHS)

限用物質含有情況標示聲明書

Declaration of the Presence Condition of the Restricted Substances Marking

限用物質及其化學符號						
Restricted substances and its chemical symbols						
單元 Unit	**鉛 Lead (Pb)**	**汞 Mercury (Hg)**	**鎘 Cadmium (Cd)**	**六價鉻 Hexavalent chromium** (CR^{+6})	**多溴聯苯 Polybrominated biphenyls (PBB)**	**多溴二苯醚 Polybrominated diphenyl ethers (PBDE)**
纜線 Cables	—	O	O	O	O	O
機殼/其他 Chassis/Other	—	O	O	O	O	O
輸入/輸出印刷電路組件 I/O PCAs	—	O	O	O	O	O
液晶顯示器 (LCD) 面板 Liquid crystal display (LCD) panel	—	O	O	O	O	O
記憶體 Memory	—	O	O	O	O	O
主機板、處理器、散熱器 Motherboard, processor, heat sinks	—	O	O	O	O	O
電源組 Power pack	—	O	O	O	O	O
電源供應器 Power supply	—	O	O	O	O	O
儲存裝置 Storage Devices	—	O	O	O	O	O
無線裝置 Wireless Devices	—	O	O	O	O	O

備考 1：「超出 0.1 %」及「超出 0.01 %」係指限用物質之百分比含量超出百分比含量基準值。

Note 1: "Exceeding 0.1 wt %" and "exceeding 0.01 wt %" indicate that the percentage content of the restricted substance exceeds the reference percentage value of presence condition.

備考 2：「O」係指該項限用物質之百分比含量未超出百分比含量基準值。

Note 2: "O" indicates that the percentage content of the restricted substance does not exceed the percentage of reference value of presence.

備考 3：「—」係指該項限用物質為排除項目。

Note 3: The "—" indicates that the restricted substance corresponds to the exemption.

若要存取產品的最新使用指南或手冊，請前往 http://www.hp.com/support 。選取**搜尋您的產品**，然後依照畫面上的指示繼續執行。

To access the latest user guides or manuals for your product, go to http://www.hp.com/support. Select **Find your product**, and then follow the on-screen instructions.

Restrizione nell'uso di sostanze pericolose per l'India (RoHS)

Il presente prodotto, nonché i relativi consumabili ed elementi di ricambio, sono conformi alle riduzioni previste nelle disposizioni sulle sostanze pericolose dell'"India E-waste Rule 2016". Non sono presenti piombo, mercurio, cromo esavalente, bifenili polibromurati o etere di difenile polibromurato in concentrazioni superiori allo 0,1% in peso e 0,01% in peso per il cadmio, salvo i casi consentiti dalle deroghe stabilite nell'Allegato 2 della normativa.

Informazioni sulla Normativa della Commissione dell'Unione Europea 1275/2008

Per individuare i dati sul consumo di energia del prodotto, anche quando è in stand-by connesso alla rete con tutte le porte di rete cablate collegate e i dispositivi wireless connessi, consultare la sezione P14 "Ulteriori informazioni" del prodotto Dichiarazioni ECO IT all'indirizzo http://www.hp.com/hpinfo/globalcitizenship/environment/productdata/itecodesktop-pc.html.

Qualora applicabile, attivare e disattivare una rete wireless utilizzando le istruzioni contenute nella guida per l'utente del prodotto o del sistema operativo. Le informazioni sono disponibili anche alla pagina http://www.hp.com/support.

Dichiarazioni ECO IT

Per i PC notebook, visitare la pagina http://www.hp.com/hpinfo/globalcitizenship/environment/productdata/iteconotebook-o.html.

Limitazione di sostanze pericolose per il Giappone (RoHS)

2008 年、日本における製品含有表示方法、JISC0950 が公示されました。製造事業者は、2006 年 7 月 1 日 以降に販売される電気・電子機器の特定化学物質の含有に付きまして情報提供を義務付けられました。製品の部材表示に付きましては、

http://www.hp.com/go/jisc0950

を参照してください

A Japanese regulatory requirement, defined by specification JIS C 0950, 2008, mandates that manufacturers provide Material Content Declarations for certain categories of electronic products offered for sale after July 1, 2006.

To view the JIS C 0950 material declaration for this product, visit http://www.hp.com/go/jisc0950.

Legge sull'uso dell'energia sostenibile per il Messico

Questo prodotto è stato etichettato in conformità con la Legge sull'uso dell'energia sostenibile per il Messico che richiede l'indicazione dei dati di consumo di energia durante l'uso normale (modalità inattiva) e modalità di sospensione. Il prodotto dispone di una delle numerose configurazioni in questa famiglia di prodotti; il consumo di energia nella modalità inattiva della configurazione specifica può variare dalle informazioni sull'etichetta. L'effettivo consumo di energia del prodotto può essere superiore o inferiore al valore riportato sull'etichetta per l'energia del prodotto per il Messico a causa di fattori quali configurazione (componenti e moduli scelti) e uso (attività in esecuzione, software installato e in esecuzione, e così via).

Normativa EEE per la Turchia

Türkiye Cumhuriyeti: EEE Yönetmeliğine Uygundur

Restrizione nell'uso di sostanze pericolose per l'Ucraina (RoHS)

L'apparato è conforme con i requisiti del Regolamento tecnico, approvato dalla Risoluzione del consiglio dei ministri dell'Ucraina il 3 dicembre 2008 № 1057, in termini di limitazioni per l'uso di determinate sostanze pericolose nelle apparecchiature elettriche ed elettroniche.

Україна обмеження на наявність небезпечних речовин

Обладнання відповідає вимогам Технічного регламенту щодо обмеження використання деяких небезпечних речовин в електричному та електронному обладнані, затвердженого постановою Кабінету Міністрів України від 3 грудня 2008 № 1057.

Lo smaltimento di materiale con perclorato dovrà probabilmente essere effettuato secondo una specifica procedura

Vedere http://www.dtsc.ca.gov/hazardouswaste/perchlorate.

La batteria con orologio in tempo reale o la batteria a celle tipo moneta di questo prodotto può contenere perclorato ed è possibile che richieda una procedura di smaltimento o riciclo specifico in California.

TCO Certified

Questa sezione si applica solo ai prodotti che presentano il logo TCO Certified.

TCO DEVELOPMENT

Congratulations!

This product is TCO Certified – for Sustainable IT

TCO Certified is an international third party sustainability certification for IT products. TCO Certified ensures that the manufacture, use and recycling of IT products reflect environmental, social and economic responsibility. Every TCO Certified product model is verified by an accredited independent test laboratory.

This product has been verified to meet all the criteria in TCO Certified, including:

Corporate Social Responsibility
Socially responsible production - working conditions and labor law in manufacturing country
Energy Efficiency
Energy efficiency of product and power supply. Energy Star compliant, where applicable
Environmental Management System
Manufacturer must be certified according to either ISO 14001 or EMAS
Minimization of Hazardous Substances
Limits on cadmium, mercury, lead & hexavalent chromium including requirements for mercury-free products, halogenated substances and hazardous flame retardants
Design for Recycling
Coding of plastics for easy recycling. Limit on the number of different plastics used.
Product Lifetime, Product Take Back
Minimum one-year product warranty. Minimum three-year availability of spare parts. Product takeback
Packaging
Limits on hazardous substances in product packaging. Packaging prepared for recycling
Ergonomic, User-centered design
Visual ergonomics in products with a display. Adjustability for user comfort (displays, headsets)
Acoustic performance – protection against sound spikes (headsets) and fan noise (projectors, computers)
Ergonomically designed keyboard (notebooks)
Electrical Safety, minimal electro-magnetic Emissions
Third Party Testing
All certified product models have been tested in an independent, accredited laboratory.

A detailed criteria set is available for download at www.tcodevelopment.com, where you can also find a searchable database of all TCO Certified IT products.

TCO Development, the organization behind TCO Certified, has been an international driver in the field of Sustainable IT for 20 years. Criteria in TCO Certified are developed in collaboration with scientists, experts, users and manufacturers. Organizations around the world rely on TCO Certified as a tool to help them reach their sustainable IT goals. We are owned by TCO, a non-profit organization representing office workers. TCO Development is headquartered in Stockholm, Sweden, with regional presence in North America and Asia.

For more information, please visit
www.tcodevelopment.com

TCO Certified Edge

Questa sezione si applica solo ai prodotti che presentano il logo TCO Certified Edge.

TCO DEVELOPMENT

Congratulations!

This product is TCO Certified – for Sustainable IT

TCO Certified is an international third party sustainability certification for IT products. TCO Certified ensures that the manufacture, use and recycling of IT products reflect environmental, social and economic responsibility. Every TCO Certified product model is verified by an accredited independent test laboratory.

Along with meeting all requirements in TCO Certified, this product also meets the exclusive TCO Certified Edge certification, recognizing best in class products in a specific sustainability attribute.

Summary of TCO Certified Criteria:

Corporate Social Responsibility
Socially responsible production - working conditions and labor law in manufacturing country
Energy Efficiency
Energy efficiency of product and power supply. Energy Star compliant, where applicable
Environmental Management System
Manufacturer must be certified according to either ISO 14001 or EMAS
Minimization of Hazardous Substances
Limits on cadmium, mercury, lead & hexavalent chromium including requirements for mercury-free products, halogenated substances and hazardous flame retardants
Design for Recycling
Coding of plastics for easy recycling. Limit on the number of different plastics used.
Product Lifetime, Product Take Back
Minimum one-year product warranty. Minimum three-year availability of spare parts. Product takeback
Packaging
Limits on hazardous substances in product packaging. Packaging prepared for recycling
Ergonomic, User-centered design
Visual ergonomics in products with a display. Adjustability for user comfort (displays, headsets)
Acoustic performance – protection against sound spikes (headsets) and fan noise (projectors, computers)
Ergonomically designed keyboard (notebooks)
Electrical Safety, minimal electro-magnetic Emissions
Third Party Testing
All certified product models have been tested in an independent, accredited laboratory.

A detailed criteria set is available for download at www.tcodevelopment.com, where you can also find a searchable database of all TCO Certified IT products.

TCO Development, the organization behind TCO Certified, has been an international driver in the field of Sustainable IT for 20 years. Criteria in TCO Certified are developed in collaboration with scientists, experts, users and manufacturers. Organizations around the world rely on TCO Certified as a tool to help them reach their sustainable IT goals. We are owned by TCO, a non-profit organization representing office workers. TCO Development is headquartered in Stockholm, Sweden, with regional presence in North America and Asia.

For more information, please visit
www.tcodevelopment.com

6 Avvisi sull'ambiente per desktop, thin client, personal workstation e All-in-One

In questo capitolo sono riportati gli avvisi ambientali e le informazioni di conformità specifici per il paese o l'area geografica. Alcuni avvisi potrebbero non riguardare il prodotto in uso.

Riciclaggio dell'apparecchiatura elettronica, della confezione e della batteria

HP invita i propri clienti a riciclare apparecchiature hardware, confezioni di cartucce di stampa originali HP e batterie ricaricabili usate. Per ulteriori informazioni relative ai programmi di riciclaggio, visitare il sito http://www.hp.com/recycle.

Per informazioni sul riciclaggio del prodotto in Giappone, fare riferimento a http://www.hp.com/jp/hardwarerecycle/.

Smaltimento delle apparecchiature a fine vita da parte degli utenti

Icona	Descrizione
	Questo simbolo avvisa di non smaltire il prodotto con i normali rifiuti domestici. Rispettare la salute umana e l'ambiente conferendo l'apparecchiatura dismessa a un centro di raccolta designato per il riciclo di apparecchiature elettroniche ed elettriche. Per ulteriori informazioni, rivolgersi al servizio locale per lo smaltimento dei rifiuti domestici oppure visitare http://www.hp.com/recycle.

Smaltimento delle batterie alcaline per il Brasile

Icona	Descrizione
Não descarte o produto eletrônico em lixo comum	Este produto eletroeletrônico e seus componentes não daven ser descartados no lixo comum, pois embora estejam em conformidade com padrões mundiais de restrição a substâncias nocivas, podem conter, ainda que em quantidades mínimas, substâncias impactantes ao meio ambiente. Ao final da vida útil deste produto, o usuário deverá entregá-lo à HP. A não observância dessa orientação sujeitará o infrator às sanções previstas em lei. Após o uso, as pilhas e/ou baterias dos produtos HP deverão ser entregues ao estabelecimento comercial ou rede de assistência técnica autorizada pela HP. Para maiores informações, inclusive sobre os pontos de recebimento, acesse: http://www.hp.com.br/reciclar

Informazioni di riciclaggio dell'hardware in Brasile

Icona	Descrizione
Não descarte o produto eletrônico em lixo comum	Este produto eletroeletrônico e seus componentes não daven ser descartados no lixo comum, pois embora estejam em conformidade com padrões mundiais de restrição a substâncias nocivas, podem conter, ainda que em quantidades mínimas, substâncias impactantes ao meio ambiente. Ao final da vida útil deste produto, o usuário deverá entregá-lo à HP. A não observância dessa orientação sujeitará o infrator às sanções previstas em lei. Após o uso, as pilhas e/ou baterias dos produtos HP deverão ser entregues ao estabelecimento comercial ou rede de assistência técnica autorizada pela HP. Para maiores informações, inclusive sobre os pontos de recebimento, acesse: http://www.hp.com.br/reciclar

Certificazione ENERGY STAR® (solo in determinati modelli)

ENERGY STAR è un programma volontario della Environmental Protection Agency degli Stati Uniti che aiuta aziende e singoli a risparmiare denaro e a proteggere il clima attraverso una maggiore efficienza energetica. I prodotti che ottengono il logo ENERGY STAR evitano le emissioni di gas serra rispettando rigorosi criteri di efficienza in termini energetici o i requisiti stabiliti dalla Environmental Protection Agency degli Stati Uniti. Come partner ENERGY STAR, HP Inc. ha seguito il processo di certificazione del prodotto ottimizzato di EPA per garantire che i prodotti recanti il logo ENERGY STAR siano certificati ENERGY STAR per quanto riguarda le linee guida ENERGY STAR applicabili. Il logo seguente è presente su tutti i computer certificati ENERGY STAR:

Un requisito fondamentale di ENERGY STAR per i computer è la funzionalità di risparmio di energia che riduce sensibilmente il consumo energetico quando il prodotto non è in uso. La gestione dell'alimentazione consente al computer di avviare automaticamente una modalità a basso consumo di "sospensione" o un'altra modalità a basso consumo, dopo un periodo di inattività definito. Le funzionalità di risparmio energetico sono state preimpostate come indicato di seguito quando il computer funziona con alimentazione CA:

Tipo di computer	Tempo per attivare la modalità di sospensione del display	Tempo per attivare la modalità di sospensione del computer (minuti)	Uscita dalla modalità sospensione
Desktop, desktop integrati, workstation	Inferiore o uguale a 15 minuti (varia a seconda del modello)	Inferiore o uguale a 30 minuti (varia a seconda del modello)	Il prodotto esce dalla modalità di sospensione quando l'utente interagisce con qualsiasi dispositivo di input, compresi mouse o tastiera. Se Wake-on-Lan (WOL) è abilitata, il sistema può uscire dalla modalità di sospensione a seguito di un segnale di rete.
Thin Client	Inferiore o uguale a 15 minuti (varia a seconda del modello)	Inferiore o uguale a 30 minuti se la modalità di sospensione è supportata dal sistema operativo (varia a seconda del modello)	Se la modalità di sospensione è supportata dal prodotto del sistema operativo, il prodotto esce dalla modalità di sospensione quando l'utente interagisce con qualsiasi dispositivo di input, compresi mouse o tastiera.

Tipo di computer	Tempo per attivare la modalità di sospensione del display	Tempo per attivare la modalità di sospensione del computer (minuti)	Uscita dalla modalità sospensione
			Se Wake-on-Lan (WOL) è abilitata, il sistema può uscire dalla modalità di sospensione a seguito di un segnale di rete.

Il computer esce dalla Sospensione quando viene premuto il pulsante di alimentazione/sospensione. Quando la funzione Wake On LAN (WOL) è attivata, il computer potrà uscire dalla Sospensione anche a seguito di un segnale di rete.

Ulteriori informazioni relative a potenziali risparmi energetici e finanziari ottenuti con la funzione di risparmio energetico sono disponibili nella sezione Power Management del sito Web EPA ENERGY STAR, all'indirizzo http://www.energystar.gov/powermanagement.

Ulteriori informazioni sul programma ENERGY STAR e relativi benefici ambientali sono disponibili sul sito Web EPA ENERGY STAR all'indirizzo http://www.energystar.gov.

ENERGY STAR e il marchio ENERGY STAR sono marchi registrati di proprietà della Environmental Protection Agency statunitense.

Sostanze chimiche

HP si impegna a fornire ai propri clienti le informazioni sulle sostanze chimiche presenti nei propri prodotti in base a quanto previsto da normative quali REACH (Regolamento CE N. 1907/2006 del Parlamento europeo e del Consiglio). All'indirizzo http://www.hp.com/go/reach è disponibile un rapporto contenente le informazioni sulle sostanze chimiche presenti in questo prodotto.

Dichiarazione sullo smaltimento del mercurio

Questa dichiarazione si applica ai computer All-in-One con i pannelli display integrati che non utilizzano retroilluminazione a LED.

Questo prodotto HP può contenere il seguente materiale che, alla fine del suo ciclo di vita, potrebbe richiedere speciali procedure di smaltimento.

- Mercurio nella lampada fluorescente del display LCD

Lo smaltimento del mercurio può essere soggetto ad apposita regolamentazione per motivi di tutela ambientale. Per informazioni sullo smaltimento o sul riciclo, rivolgersi alle autorità locali a alla Electronic Industries Alliance (EIA) (http://www.eiae.org).

Trattamento speciale del materiale con perclorato

La batteria con orologio in tempo reale del computer può contenere perclorato ed è possibile che richieda una procedura di smaltimento o riciclo specifico in California. Vedere http://www.dtsc.ca.gov/hazardouswaste/perchlorate/.

Cina, avvisi ambientali

微型计算机电源声明书

能耗信息说明

惠普公司对笔记本电脑提供能耗信息说明，更多信息请登陆

http://www.hp.com/hpinfo/globalcitizenship/environment/productdata/chinasepa.html

回收信息说明

惠普公司对废弃的电子计算机（笔记本电脑）提供回收服务，更多信息请登陆

http://www.hp.com.cn/hardwarerecycle

环境标志信息:

微型计算机(台式计算机, 笔记本电脑等)在中国环境标志认证产品范围内 ,环境标志表明该产品不仅品质合格,而且在生产,使用和处理过程中都符合特定的环境保护要求,与同类产品相比,具有低毒少害,节约资源等环境优势,在国家环保部网站 (http://www.sepa.gov.cn)可以浏览环境标志的信息,此外获得中国环境标志认证的产品售出后 3 年内均可在各服务中心选择维修或更换部件，也可通过更换更高性能的零部件或模块实现硬件升级

特别提醒:

如您需要确认本产品处于零能耗状态，请按下电源关闭按钮，并将插头从电源插座断开。

Etichetta energetica del PC per la Cina

In conformità con la "Normativa della implementazione dell'etichetta energetica per microcomputer per la Cina", questo microcomputer ha una etichetta di efficienza energetica. Il grado di efficienza energetica, TEC (consumo energetico tipico) e la categoria del prodotto indicati sull'etichetta sono determinati e calcolati secondo la normativa GB28380-2012.

1. Livelli di efficienza energetica

   Il livello è determinato dalla normativa mediante il calcolo del livello di consumo di base con la somma di tutti valori consentiti per i componenti aggiuntivi come la memoria principale e scheda grafica. Per i prodotti di ogni livello, il TEC non deve superare il valore indicato nella tabella seguente:

Tipo di prodotto		**TEC (kilowatt/ora)**		
		Livello 1	Livello 2	Livello 3
Microcomputer desktop, AIO	Categoria A	98.0+∑Efa	148.0+∑Efa	198.0+∑Efa
	Categoria B	125.0+∑Efa	175.0+∑Efa	225.0+∑Efa
	Categoria C	159.0+∑Efa	209.0+∑Efa	259.0+∑Efa
	Categoria D	184.0+∑Efa	234.0+∑Efa	284.0+∑Efa
Computer portatile	Categoria A	20.0+∑Efa	35.0+∑Efa	45.0+∑Efa
	Categoria B	26.0+∑Efa	45.0+∑Efa	65.0+∑Efa
	Categoria C	54.5+∑Efa	75.0+∑Efa	123.5+∑Efa
NOTA: ∑∑Efa è la somma del fattore energetico di altre funzioni del prodotto.				

2. Consumo energetico tipico

   Il valore di consumo energetico indicato sull'etichetta corrisponde ai dati misurati con la configurazione rappresentativa che copre tutte le configurazioni nell'unità di registrazione selezionata in conformità con la "Normativa della implementazione dell'etichetta energetica per microcomputer per la Cina". Pertanto, il consumo di energia effettivo di questo microcomputer specifico potrebbe non essere uguale ai dati TEC indicati sull'etichetta.

3. Categoria prodotto

   La categoria del prodotto è determinata dalla normativa in base alla configurazione del microcomputer. La classificazione dei prodotti è conforme con le normative nella tabella seguente:

Tipo di prodotto	**Descrizione configurazione**	
	Microcomputer desktop, AIO	Computer portatile
Categoria A	Il microcomputer desktop e AIO la cui configurazione esula dall'ambito della categoria B, C e D	Il computer portatile la cui configurazione esula dall'ambito della categoria B e C
Categoria B	Numero di core fisici della CPU pari a 2 e memoria di sistema non inferiore a 2 GB	Una GPU separata
Categoria C	Numero di core fisici della CPU di oltre 2, con almeno una delle seguenti caratteristiche: **1.** Memoria di sistema non inferiore a 2 GB	Il prodotto con numero di core fisici della CPU non inferiore a 2, memoria di sistema non inferiore a 2GB, una GPU separata con ampiezza frame buffer non inferiore a 128 bit.

Tipo di prodotto	Descrizione configurazione
	2. Una GPU separata
Categoria D	Numero di core fisici della CPU non inferiore a 4, con almeno una delle seguenti caratteristiche: **1.** Memoria di sistema non inferiore a 4 GB **2.** Una GPU separata con larghezza frame buffer non inferiore a 128 bit

Per ulteriori informazioni sulla specifica, fare riferimento alla normativa GB28380-2012.

本机根据《微型计算机能源效率标识实施规则》的要求加施中国能效标识。能效标识中显示的能效等级、典型能源消耗和产品类型均根据《微型计算机能效限定值及能效等级》（GB28380-2012）的要求确定。对上述标识内容的说明如下：

1. 能效等级

微型计算机的能效等级由基础能源消耗值和附加功能功耗因子之和决定。微型计算机能效各等级的典型能源消耗应不大于下表的规定

微型计算机类型			能源消耗（千瓦时）		
			1	2	3
	台式微型计算机及	A 类	98.0+∑Efa	148.0+∑Efa	198.0+∑Efa
一体机		B 类	125.0+∑Efa	175.0+∑Efa	225.0+∑Efa
		C 类	159.0+∑Efa	209.0+∑Efa	259.0+∑Efa
		D 类	184.0+∑Efa	234.0+∑Efa	284.0+∑Efa
	便携式	A 类	20.0+∑Efa	35.0+∑Efa	45.0+∑Efa
计算机		B 类	26.0+∑Efa	45.0+∑Efa	65.0+∑Efa
		C 类	54.5+∑Efa	75.0+∑Efa	123.5+∑Efa
注：ΣEfa 为微型计算机附加功能功耗因子之和					

2. 典型能源消耗

典型能源消耗值代表一个备案单元中，符合《微型计算机能源效率标识实施规则》要求的代表性规格型号产品的数值。因此，本机的典型能源消耗值可能与其所加施的能效标识中所示的典型能源消耗值不一致。

3. 产品类型

产品类型根据微型计算机的配置确定。参见下表：

类型	配置说明	
	台式微型计算机及一体机	便携式计算机
A 类	下列 B 类、C 类、D 类配置以外的台式微型计算机及一体机	下列 B 类、C 类配置以外的便携式计算机
B 类	中央处理器（CPU）物理核心数为 2，系统内存大于等于 2GB	具有独立图形显示单元（GPU）
C 类	中央处理器（CPU）物理核心数大于 2，且至少具有以下特征中的一条 a. a）系统内存大于等于 2GB； b. 独立图形显示单元（GPU）	中央处理器（CPU）物理核心数大于等于 2，系统内存大于等于 2GB，具有独立图形显示单元（GPU）且显存位宽大于等于 128 位.
D 类	中央处理器（CPU）物理核心数大于等于 4，且至少具有以下特征中的一条： a. 系统内存大于等于 4GB； b. 具有独立图形显示单元（GPU）且显存位宽大于等于 128 位	

关于标识内容的更详细技术信息，请参考《微型计算机能效限定值及能效等级》（GB28380-2012）

Restrizione nell'uso di sostanze pericolose (RoHS) per la Cina

Tabella relativa a sostanze/elementi tossici e pericolosi e relativi contenuti

Come richiesto da "Management Methods for Restricted Use of Hazardous Substances in Electrical and Electronic Products" in Cina

	Sostanze pericolose					
Nome parte	**Piombo (Pb)**	**Mercurio (Hg)**	**Cadmio (Cd)**	**Cromo esavalente (Cr(VI))**	**Difenili polibrominati (PBB)**	**Eteri di difenile polibrominato (PBDE)**
Batteria	X	O	O	O	O	O
Cavi	X	O	O	O	O	O
Fotocamera	X	O	O	O	O	O
Telaio/Altro	X	O	O	O	O	O
Ventola	X	O	O	O	O	O
Lettore di schede di memoria flash	X	O	O	O	O	O
Unità floppy	X	O	O	O	O	O
Unità disco rigido	X	O	O	O	O	O
Cuffie	X	O	O	O	O	O
Dissipatore di calore	X	O	O	O	O	O
PCA I/O	X	O	O	O	O	O
Tastiera	X	O	O	O	O	O
Schermo a cristalli liquidi (LCD)	X	O	O	O	O	O
Supporti (CD/DVD/floppy)	O	O	O	O	O	O
Memoria	X	O	O	O	O	O
Scheda madre, processore, dissipatori	X	O	O	O	O	O
Mouse	X	O	O	O	O	O
Unità disco ottica	X	O	O	O	O	O
Dispositivo di aggancio opzionale	X	O	O	O	O	O
Adattatore di alimentazione	X	O	O	O	O	O
Alimentatore	X	O	O	O	O	O
Proiettore	X	O	O	O	O	O
Telecomando	X	O	O	O	O	O

	Sostanze pericolose					
Nome parte	**Piombo (Pb)**	**Mercurio (Hg)**	**Cadmio (Cd)**	**Cromo esavalente (Cr(VI))**	**Difenili polibrominati (PBB)**	**Eteri di difenile polibrominato (PBDE)**
Lettore di schede smart card/Java™	X	O	O	O	O	O
Unità a stato solido	X	O	O	O	O	O
Altoparlanti esterni	X	O	O	O	O	O
Stilo	X	O	O	O	O	O
Touch mat	X	O	O	O	O	O
Sintonizzatore TV	X	O	O	O	O	O
Unità di memoria flash USB	X	O	O	O	O	O
Hub USB	X	O	O	O	O	O
Webcam	X	O	O	O	O	O
Ricevitore wireless	X	O	O	O	O	O
Schede wireless	X	O	O	O	O	O
3D Capture Stage / Piattaforma rotante	X	O	O	O	O	O

Questo modulo è stato preparato in conformità con le disposizioni di SJ/T 11364.

O: Indica che il contenuto della sostanza pericolosa indicata in tutti i materiali omogenei nel componente è nei limiti richiesti da GB/T 26572.

X: Indica che il contenuto della sostanza pericolosa indicata supera i limiti richiesti da GB/T 26572 in almeno un materiale omogeneo nel componente.

Tutte le parti indicate in questa tabella con una "X" sono conformi con la normativa RoHS dell'Unione Europea.

NOTA: Il contrassegno del periodo d'uso di protezione ambientale di riferimento è stato determinato in base alle normali condizioni, ad esempio di temperatura e umidità, di utilizzo del prodotto.

产品中有害物质或元素的名称及含量

根据中国《电器电子产品有害物质限制使用管理办法》

	有害物质					
部件名称	**铅 (Pb)**	**汞 (Hg)**	**镉 (Cd)**	**六价铬 (Cr(VI))**	**多溴联苯 (PBB)**	**多溴二苯醚 (PBDE)**
电池	X	O	O	O	O	O
线缆	X	O	O	O	O	O
摄像头	X	O	O	O	O	O
机箱/其他	X	O	O	O	O	O

	有害物质					
部件名称	铅 (Pb)	汞 (Hg)	镉 (Cd)	六价铬 (Cr(VI))	多溴联苯 (PBB)	多溴二苯醚 (PBDE)
风扇	X	0	0	0	0	0
闪存读卡器	X	0	0	0	0	0
软盘驱动器	X	0	0	0	0	0
硬盘驱动器	X	0	0	0	0	0
耳机	X	0	0	0	0	0
散热器	X	0	0	0	0	0
PCA I/O	X	0	0	0	0	0
键盘	X	0	0	0	0	0
液晶显示器 (LCD) 面板	X	0	0	0	0	0
介质（CD/DVD/软盘）	0	0	0	0	0	0
内存	X	0	0	0	0	0
主板、处理器、散热器	X	0	0	0	0	0
鼠标	X	0	0	0	0	0
光驱	X	0	0	0	0	0
对接设备选件	X	0	0	0	0	0
电源适配器	X	0	0	0	0	0
电源	X	0	0	0	0	0
投影仪	X	0	0	0	0	0
遥控器	X	0	0	0	0	0
智能卡/Java™ 读卡器	X	0	0	0	0	0
固态驱动器	X	0	0	0	0	0
扬声器（外置）	X	0	0	0	0	0
触控笔	X	0	0	0	0	0
触控板	X	0	0	0	0	0
电视调谐器	X	0	0	0	0	0
USB 闪存驱动器	X	0	0	0	0	0
USB 集线器	X	0	0	0	0	0
网络摄像头	X	0	0	0	0	0
无线接收器	X	0	0	0	0	0
无线网卡	X	0	0	0	0	0
3D 捕获台/转盘	X	0	0	0	0	0
本表格依据 SJ/T 11364 的规定编制。 0：表示该有害物质在该部件所有均质材料中的含量均在 GB/T 26572 规定的限量要求以下。						

	有害物质					
部件名称	铅 (Pb)	汞 (Hg)	镉 (Cd)	六价铬 (Cr(VI))	多溴联苯 (PBB)	多溴二苯醚 (PBDE)
X：表示该有害物质至少在该部件的某一均质材料中的含量超出 GB/T 26572 规定的限量要求。 此表中所有名称中含 “X” 的部件均符合欧盟 RoHS 立法。 注：环保使用期限的参考标识取决于产品正常工作的温度和湿度等条件						

台灣有害物質限制使用管理辦法 (RoHS)

限用物質含有情況標示聲明書

Declaration of the Presence Condition of the Restricted Substances Marking

限用物質及其化學符號 Restricted substances and its chemical symbols						
單元 Unit	鉛 Lead (Pb)	汞 Mercury (Hg)	鎘 Cadmium (Cd)	六價鉻 Hexavalent chromium (CR $^{+6}$)	多溴聯苯 Polybrominated biphenyls (PBB)	多溴二苯醚 Polybrominated diphenyl ethers (PBDE)
纜線 Cables	—	O	O	O	O	O
機座/其他 Chassis/Other	—	O	O	O	O	O
輸入/輸出印刷電路組件 I/O PCAs	—	O	O	O	O	O
液晶顯示器 (LCD) 面板（僅限於 AIO） Liquid crystal display (LCD) panel (for AIO only)	—	O	O	O	O	O
記憶體 Memory	—	O	O	O	O	O
主機板、處理器、散熱器 Motherboard, processor, heat sinks	—	O	O	O	O	O
電源供應器 Power supply	—	O	O	O	O	O
儲存裝置 Storage Devices	—	O	O	O	O	O

備考 1： 「超出 0.1 %」及「超出 0.01 %」係指限用物質之百分比含量超出百分比含量基準值。

Note 1: "Exceeding 0.1 wt %" and "exceeding 0.01 wt %" indicate that the percentage content of the restricted substance exceeds the reference percentage value of presence condition.

備考 2： 「O」係指該項限用物質之百分比含量未超出百分比含量基準值。

Note 2: "O" indicates that the percentage content of the restricted substance does not exceed the percentage of reference value of presence.

備考 3： 「—」係指該項限用物質為排除項目。

Note 3: The "—" indicates that the restricted substance corresponds to the exemption.

若要存取產品的最新使用指南或手冊，請前往 http://www.hp.com/support 。選取**搜尋您的產品**，然後依照畫面上的指示繼續執行。

To access the latest user guides or manuals for your product, go to http://www.hp.com/support. Select **Find your product**, and then follow the on-screen instructions.

Restrizione nell'uso di sostanze pericolose per l'India (RoHS)

Il presente prodotto, nonché i relativi consumabili ed elementi di ricambio, sono conformi alle riduzioni previste nelle disposizioni sulle sostanze pericolose dell'"India E-waste Rule 2016". Non sono presenti piombo, mercurio, cromo esavalente, bifenili polibromurati o etere di difenile polibromurato in concentrazioni superiori allo 0,1% in peso e 0,01% in peso per il cadmio, salvo i casi consentiti dalle deroghe stabilite nell'Allegato 2 della normativa.

Informazioni sulla Normativa della Commissione dell'Unione Europea 1275/2008

Per individuare i dati sul consumo di energia del prodotto, anche quando è in stand-by connesso alla rete con tutte le porte di rete cablate collegate e i dispositivi wireless connessi, consultare la sezione P14 "Ulteriori informazioni" del prodotto Dichiarazioni ECO IT all'indirizzo http://www.hp.com/hpinfo/globalcitizenship/environment/productdata/itecodesktop-pc.html.

Qualora applicabile, attivare e disattivare una rete wireless utilizzando le istruzioni contenute nella guida per l'utente del prodotto o del sistema operativo. Le informazioni sono disponibili anche alla pagina http://www.hp.com/support.

Dichiarazioni ECO IT

Computer Desktop e Thin Client

http://www.hp.com/hpinfo/globalcitizenship/environment/productdata/itecodesktop-pc.html?jumpid=reg_R1002_USEN

Workstation

http://www.hp.com/hpinfo/globalcitizenship/environment/productdata/itecoworkstatio.html

Restrizione nell'uso di sostanze pericolose per il Giappone (RoHS)

2008 年、日本における製品含有表示方法、JISC0950 が公示されました。製造事業者は、2006 年 7 月 1 日 以降に販売される電気・電子機器の特定化学物質の含有に付きまして情報提供を義務付けられました。製品の部材表示に付きましては、

http://www.hp.com/go/jisc0950

を参照してください

A Japanese regulatory requirement, defined by specification JIS C 0950, 2008, mandates that manufacturers provide Material Content Declarations for certain categories of electronic products offered for sale after July 1, 2006.

To view the JIS C 0950 material declaration for this product, visit http://www.hp.com/go/jisc0950.

Mehiški zakon o uporabi trajnostne energije

Ley para el Aprovechamiento Sustentable de la Energía de México

Se ha etiquetado este producto en conformidad con la Ley para el Aprovechamiento Sustentable de la Energía de México, que requiere la divulgación del consumo de energía del modo de uso normal (modo inactivo) y del modo de espera. Su producto es una de las muchas configuraciones de esta familia de modelos; el consumo de energía del modo inactivo de su configuración específica puede diferir de la información de la etiqueta. El consumo real de energía de su producto puede ser mayor o menor que el valor informado en la etiqueta de energía de producto para México a causa de factores como la configuración (componentes y módulos seleccionados) y el uso (tareas que se están efectuando, software instalado y en ejecución, etc.).

NOTA: Esta ley no es aplicable a los workstations.

This product has been labeled in compliance with the Mexico Sustainable Energy Use Law requiring disclosure of power consumption in the normal use (idle mode) and standby modes. Your product is one of many configurations in this model family; the idle mode power consumption of your specific configuration may vary from the information on the label. Actual power consumption of your product may be higher or lower than the value reported on the Mexico product energy label due to factors such as configuration (components and modules chosen) and usage (tasks being performed, software installed and running, etc.).

NOTA: Workstations are not labeled because the law is not applicable to the workstation product category.

Normativa EEE per la Turchia

Türkiye Cumhuriyeti: EEE Yönetmeliğine Uygundur

Omejevanje uporabe nekaterih nevarnih snovi (RoHS) za Ukrajino

The equipment complies with requirements of the Technical Regulation, approved by the Resolution of Cabinet of Ministry of Ukraine as of December 3, 2008 № 1057, in terms of restrictions for the use of certain dangerous substances in electrical and electronic equipment.

Україна обмеження на наявність небезпечних речовин

Обладнання відповідає вимогам Технічного регламенту щодо обмеження використання деяких небезпечних речовин в електричному та електронному обладнані, затвердженого постановою Кабінету Міністрів України від 3 грудня 2008 № 1057.

TCO Certified

Questa sezione si applica solo ai prodotti che presentano il logo TCO Certified.

TCO DEVELOPMENT

Congratulations!

This product is TCO Certified – for Sustainable IT

TCO Certified is an international third party sustainability certification for IT products. TCO Certified ensures that the manufacture, use and recycling of IT products reflect environmental, social and economic responsibility. Every TCO Certified product model is verified by an accredited independent test laboratory.

This product has been verified to meet all the criteria in TCO Certified, including:

Corporate Social Responsibility
Socially responsible production - working conditions and labor law in manufacturing country
Energy Efficiency
Energy efficiency of product and power supply. Energy Star compliant, where applicable
Environmental Management System
Manufacturer must be certified according to either ISO 14001 or EMAS
Minimization of Hazardous Substances
Limits on cadmium, mercury, lead & hexavalent chromium including requirements for mercury-free products, halogenated substances and hazardous flame retardants
Design for Recycling
Coding of plastics for easy recycling. Limit on the number of different plastics used.
Product Lifetime, Product Take Back
Minimum one-year product warranty. Minimum three-year availability of spare parts. Product takeback
Packaging
Limits on hazardous substances in product packaging. Packaging prepared for recycling
Ergonomic, User-centered design
Visual ergonomics in products with a display. Adjustability for user comfort (displays, headsets)
Acoustic performance – protection against sound spikes (headsets) and fan noise (projectors, computers)
Ergonomically designed keyboard (notebooks)
Electrical Safety, minimal electro-magnetic Emissions
Third Party Testing
All certified product models have been tested in an independent, accredited laboratory.

A detailed criteria set is available for download at www.tcodevelopment.com, where you can also find a searchable database of all TCO Certified IT products.

TCO Development, the organization behind TCO Certified, has been an international driver in the field of Sustainable IT for 20 years. Criteria in TCO Certified are developed in collaboration with scientists, experts, users and manufacturers. Organizations around the world rely on TCO Certified as a tool to help them reach their sustainable IT goals. We are owned by TCO, a non-profit organization representing office workers. TCO Development is headquartered in Stockholm, Sweden, with regional presence in North America and Asia.

For more information, please visit
www.tcodevelopment.com

TCO Certified Edge

Questa sezione si applica solo ai prodotti che presentano il logo TCO Certified Edge.

TCO DEVELOPMENT

Congratulations!

This product is TCO Certified – for Sustainable IT

TCO Certified is an international third party sustainability certification for IT products. TCO Certified ensures that the manufacture, use and recycling of IT products reflect environmental, social and economic responsibility. Every TCO Certified product model is verified by an accredited independent test laboratory.

Along with meeting all requirements in TCO Certified, this product also meets the exclusive TCO Certified Edge certification, recognizing best in class products in a specific sustainability attribute.

Summary of TCO Certified Criteria:

Corporate Social Responsibility
Socially responsible production - working conditions and labor law in manufacturing country
Energy Efficiency
Energy efficiency of product and power supply. Energy Star compliant, where applicable
Environmental Management System
Manufacturer must be certified according to either ISO 14001 or EMAS
Minimization of Hazardous Substances
Limits on cadmium, mercury, lead & hexavalent chromium including requirements for mercury-free products, halogenated substances and hazardous flame retardants
Design for Recycling
Coding of plastics for easy recycling. Limit on the number of different plastics used.
Product Lifetime, Product Take Back
Minimum one-year product warranty. Minimum three-year availability of spare parts. Product takeback
Packaging
Limits on hazardous substances in product packaging. Packaging prepared for recycling
Ergonomic, User-centered design
Visual ergonomics in products with a display. Adjustability for user comfort (displays, headsets)
Acoustic performance – protection against sound spikes (headsets) and fan noise (projectors, computers)
Ergonomically designed keyboard (notebooks)
Electrical Safety, minimal electro-magnetic Emissions
Third Party Testing
All certified product models have been tested in an independent, accredited laboratory.

A detailed criteria set is available for download at www.tcodevelopment.com, where you can also find a searchable database of all TCO Certified IT products.

TCO Development, the organization behind TCO Certified, has been an international driver in the field of Sustainable IT for 20 years. Criteria in TCO Certified are developed in collaboration with scientists, experts, users and manufacturers. Organizations around the world rely on TCO Certified as a tool to help them reach their sustainable IT goals. We are owned by TCO, a non-profit organization representing office workers. TCO Development is headquartered in Stockholm, Sweden, with regional presence in North America and Asia.

For more information, please visit
www.tcodevelopment.com

Indice analitico

Simboli/Numerici

台灣對於危險物質的限制注意事項 46, 62
注意事項
台灣有害物質限制 46, 62

A

Altitudine, avviso 30, 37
Apparecchiatura elettronica e batteria, riciclaggio 52
Apparecchiatura, avviso sullo smaltimento 52
Apparecchiature, avviso smaltimento 39
Avvisi
ambientali 39, 52
avviso di Macrovision Corporation 17
avviso wireless WWAN per la Tailandia 9
Batteria 28, 32
batteria 10, 49, 52
Brasile 3, 23, 29, 34
Canada 3, 23
cavi di alimentazione 17, 29
cavi di alimentazione per il Giappone 17
cavo di alimentazione per il Giappone 26, 35
Corea del Sud 9, 27
ergonomia 7, 25
Giappone 8, 26
limitazione per il Giappone di sostanze pericolose 48, 64
limitazione per l'India di sostanze pericolose 48, 63
limitazione per l'Ucraina di sostanze pericolose 49
limitazione per la Cina di sostanze pericolose 44
livello di volume delle cuffie e degli auricolari 33
materiale con perclorato 49, 54
Messico 8, 27
modem 11, 18
restrizione nell'uso di sostanze pericolose per la Cina 59
sicurezza laser 11, 33
Singapore 9
smaltimento dell'apparecchiatura 52
smaltimento di apparecchiature 39
Taiwan 9, 27
tastiera 29
viaggi 30
viaggi in aereo 10
volume di cuffie e auricolari 29
avvisi
ventola 33
Avvisi ambientali 39, 52
Avvisi per il Canada 23
avvisi, desktop, thin client e workstation
Commissione federale per le comunicazioni (FCC) 21
Avvisi, notebook
Commissione federale per le comunicazioni (FCC) 2
Avviso per GS 25
Avviso per il Brasile 3, 23, 29, 34
Avviso per il Giappone 8, 26
Avviso per l'ergonomia 25
Avviso per la Corea del Sud 27
avviso per la ventola 33
Avviso per Taiwan 9, 27
Avviso wireless WWAN per la Tailandia 9

B

Bande di frequenza radio 5, 24
Batteria 28, 32
Batteria, avvisi 10, 49
Batteria, avviso 52
Batteria, riciclaggio 52
Batterie e apparecchiature elettroniche, riciclaggio 39
Batterie, riciclo 39

C

Canada, avvisi 3
Canada, normativa sui modem 20
Canada, norme sui modem 15
Cavi di alimentazione, avviso 17, 29
Certificazione ENERGY STAR 40, 53
Certificazione TCO Certified 50, 66
Certificazione TCO Certified Edge 51, 67
Cina, avvisi ambientali 41, 55
Cina, avviso limitazione di sostanze pericolose 44
Cina, avviso sulla restrizione nell'uso di sostanze pericolose 59
Commissione federale per le comunicazioni (FCC)
avviso per desktop, thin client e workstation 21
avviso per notebook 2
cavi per desktop, thin client e workstation 22
cavi per notebook 2
modifiche per desktop, thin client e workstation 22
modifiche per notebook 2
Corea del Sud, avvisi 9
Cuffie e auricolari, avviso per il livello di volume 33
Cuffie e auricolari, avviso volume 29

D

Dispositivi LAN wireless 22

E

Ergonomia, avviso 7
Etichetta energetica del PC per la Cina 41, 56
Etichette, normative 1

G

Giappone, avviso limitazione di sostanze pericolose 48, 64
Giappone, avviso per i cavi di alimentazione 26, 35

Giappone, avviso sui cavi di alimentazione 17
Giappone, norme sui modem 15
GS, avviso 7

I

India, avviso limitazione di sostanze pericolose 48, 63

L

Laser, avviso di sicurezza 11, 33
Legge sull'uso dell'energia sostenibile per il Messico 48
Livelli di alimentazione massima 5, 24

M

Macrovision Corporation, avviso 17
Messa a terra dei cavi, avviso 30
Messico, avviso wireless 8, 27
Modem, avvisi 11, 18
Modem, normative
- Canada 20
- Nuova Zelanda 20
- Stati Uniti 14, 19

Modem, norme
- Canada 15
- Giappone 15
- Nuova Zelanda 16
- sistema U.S.A. 13

Modifiche, desktop, thin client e workstation
- Commissione federale per le comunicazioni (FCC) 22

Modifiche, notebook
- Commissione federale per le comunicazioni (FCC) 2

N

Normativa della Commissione dell'Unione Europea 1275/2008 48, 63
Nuova Zelanda, norma sui modem 16
Nuova Zelanda, normativa sui modem 20

O

obvestila
- omejevanje uporabe nekaterih nevarnih snovi za Ukrajino 65

obvestilo o omejevanju uporabe nekaterih nevarnih snovi za Ukrajino 65

R

Riciclaggio dell'apparecchiatura elettronica e della batteria 52
Riciclaggio, batterie e apparecchiature elettroniche 39

S

Singapore, avviso normativo sulle comunicazioni wireless 9
Sintonizzatore TV, avviso per la messa a terra dei cavi 30
Smaltimento, avvisi
- apparecchiatura 39, 52
- batteria 49, 52
- batteria sigillata 10
- batteria, sostituzione da parte dell'utente 10

Stati Uniti, normativa sui modem 14, 19
Supporto vocale 16, 21

T

Tastiera, avviso 29
Tropicale, avvertenza 30, 37

U

Ucraina, avviso limitazione di sostanze pericolose 49
USA, norma sui modem 13

V

Viaggi in aereo, avviso 10
Viaggi, avviso 30
Volume, avviso per cuffie e auricolari 29
Volume, avviso per il livello delle cuffie e degli auricolari 33

W

Wireless, dispositivi LAN 3, 23