FPMA-D960D3

SOPORTE DE ESCRITORIO NEOMOUNTS BY

El FPMA-D960D3 es un soporte de escritorio con 3 puntos de giro para 3 pantallas LCD/LED/TFT de hasta 21" (53 cm).

ESPECIFICACIONES

Ajuste de la altura	Manual
Altura	0 - 45 cm
Color	Negro
Garantía	5 años
Giro (grados)	180°
Inclinación (grados)	180°
Montaje en escritorio	Abrazadera
Pantallas	3
Patrón VESA	75x75
	100x100
Peso máximo	6
Peso mínimo	0
Profundidad	10 - 43 cm
Rotación (grados)	360°
Tamaño máximo de la pantalla	21"
Tamaño mínimo de la pantalla	10"
Tipo	Inclinación
	Rotar
	Girar
	Movimiento completo
VESA máximo	100x100 mm
VESA mínimo	75x75 mm
EAN code	8717371442705

El escritorio Neomounts by Newstar FPMA-D960D3 permite conectar 3 pantallas LCD/LED/TFT de hasta 21" (53 cm) en un escritorio.

Con este montaje se puede girar fácilmente, inclinar y girar el monitor. Cada brazo tiene 3 puntos de giro. El ajuste de altura de 45 cm se puede cambiar manualmente. El soporte de escritorio puede soportar pantallas de hasta 10 kg cada una y está unida en un escritorio con una abrazadera. La longitud del brazo es de 43 cm.

Este modelo es adecuado para todas las pantallas LCD / TFT con VESA 75x75 o patrón de agujeros de 100x100 mm. Si el patrón de agujeros en la parte posterior de la pantalla es diferente, por favor póngase en contacto con nosotros para las oportunidades.

Mediante el uso de una de Monitores ergonómica a evitar quejas del cuello y la espalda. Ideal para el uso en oficinas y en los mostradores o recepciones.

Neomounts®
BY NEWSTAR
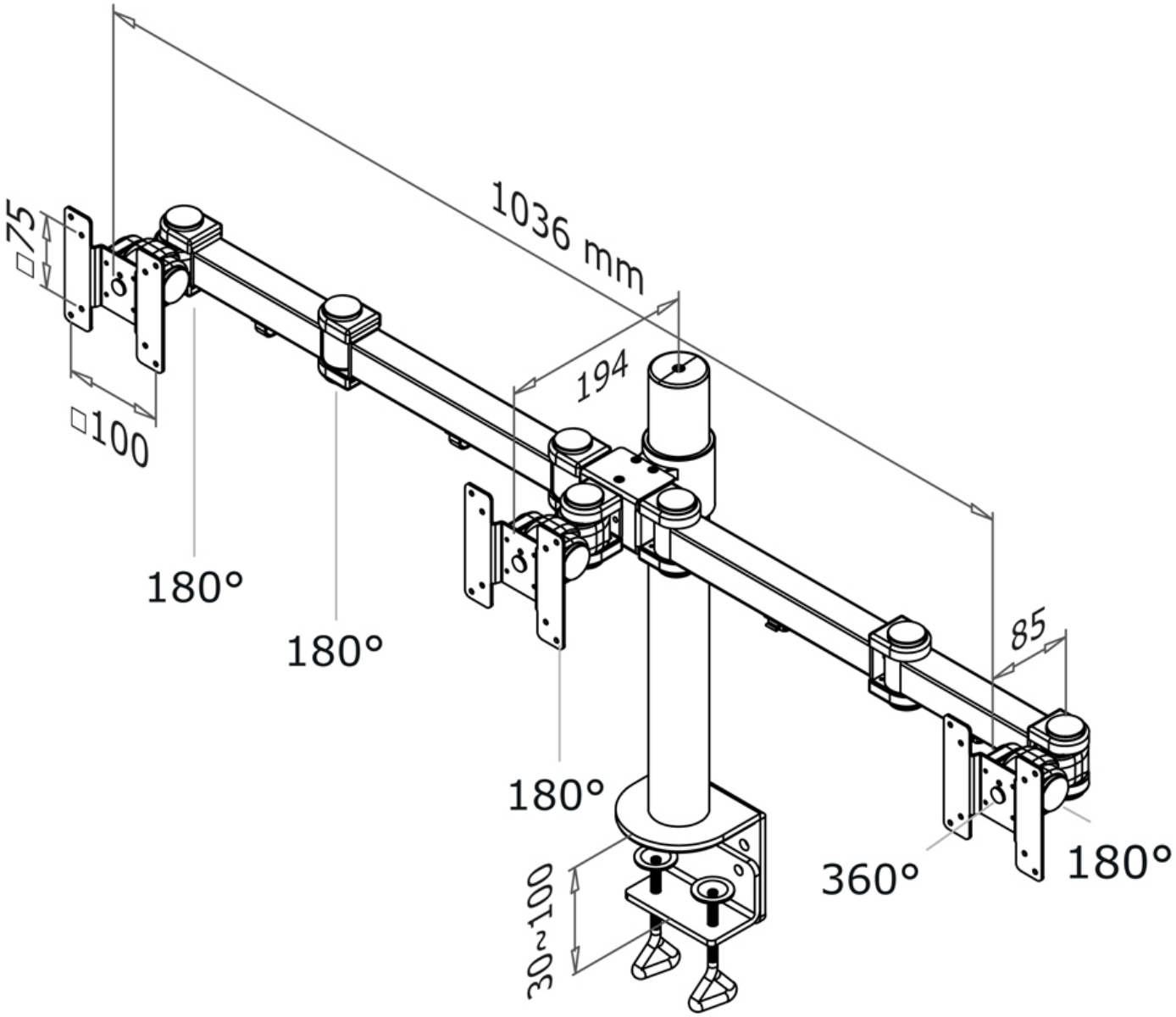
FPMA-D960D3 **SOPORTE DE ESCRITORIO NEOMOUNTS BY**