INSTRUCCIONES DE USO

INSTRUCCIONES DE SEGURIDAD IMPORTANTES

- **ADVERTENCIA:** para evitar accidentes debido a la inestabilidad, la colocación o fijación del aparato debe realizarse según las instrucciones del fabricante.
- **ADVERTENCIA**: Mantenga las aberturas de ventilación del aparato libres de obstrucciones.
- **ADVERTENCIA**: No dañe las tuberías del circuito de refrigerante del aparato.
- **ADVERTENCIA**: No use medios mecánicos, eléctricos o químicos, excepto los indicados por el fabricante, para acelerar el proceso de descongelación.
- **ADVERTENCIA**: No use ni coloque dispositivos eléctricos dentro de los compartimentos del aparato si no son del tipo expresamente autorizado por el fabricante.

Información: Este aparato no contiene CFC. El circuito de refrigeración contiene R600a (HC).

- El isobutano (R600a) es un gas natural sin impacto medioambiental, pero es inflamable. Por este motivo, compruebe que las tuberías del circuito de refrigeración no estén dañadas. Preste especial atención en el caso de tuberías dañadas de vaciado del circuito refrigerante.
- El pentano C se utiliza como agente expansor en la espuma aislante y es un gas inflamable. Tenga especial cuidado durante su eliminación.
- Este aparado está diseñado para ser utilizado en viviendas y lugares similares como cocinas del personal en tiendas, oficinas y otros entornos laborales;
- casas de campo y por clientes de hoteles, moteles y otros entornos residenciales;
- establecimientos tipo «alojamiento y desayuno»;
- catering y aplicaciones minoristas similares
- No deje sustancias explosivas como aerosoles inflamables en el aparato.
- Tanto los niños a partir de 8 años como las personas cuyas capacidades físicas, sensoriales o mentales estén disminuidas o que carezcan de la experiencia y conocimientos necesarios pueden utilizar este aparato si reciben la supervisión o las instrucciones necesarias respecto al uso del mismo de forma segura y comprenden los riesgos a que se exponen.
- Los niños sin supervisión no deben realizar tareas de limpieza ni de mantenimiento.
- Para evitar el riesgo de que los niños queden atrapados y se asfixien, no les deje jugar ni esconderse dentro del aparato.
- Debe ser posible desconectar el aparato de la alimentación eléctrica desenchufándolo, si el enchufe es accesible, o mediante un interruptor

omnipolar accesible instalado antes del enchufe de conformidad con las normas de seguridad vigentes.
- Conecte el aparato a un enchufe con conexión a masa: el aparato debe estar conectado correctamente a un sistema de toma a tierra aprobado.
- No emplee adaptadores sencillos/múltiples ni cables alargadores.
- Durante la instalación, compruebe que el aparato no dañe el cable de alimentación.
- No tire del cable de alimentación
- La manipulación e instalación del aparato la deben realizar dos o más personas.
- La instalación y el mantenimiento, incluida la sustitución del cable de alimentación la debe llevar a cabo el fabricante o un técnico cualificado, de acuerdo con las instrucciones del fabricante y con las normas de seguridad vigentes. A fin de evitar riesgos, no realice reparaciones ni sustituciones de partes del aparato, incluido el cable de alimentación, a menos que estén indicadas específicamente en el manual del usuario.

CE

PROTECCIÓN DEL MEDIO AMBIENTE

1. Embalaje
El material de embalaje es 100 % reciclable, como lo indica el símbolo correspondiente ♺. Para el reciclaje, cumpla la normativa local. No deje los materiales de embalaje (bolsas de plástico, trozos de poliestireno, etc.) al alcance de los niños, ya que pueden resultar peligrosos.
2. Eliminación/reciclaje
Este aparato está fabricado con materiales reciclables.
Este aparato lleva la marca de conformidad con la Directiva Europea 2002/96/CE sobre residuos de aparatos eléctricos y electrónicos (RAEE). Al garantizar el correcto reciclaje de este aparato, ayuda a evitar posibles consecuencias negativas para el medio ambiente y la salud humana.

El símbolo  en el aparato o en los documentos que lo acompañan indica que no se puede tratar como desecho doméstico. Es necesario depositarlo en un punto de recogida destinado al reciclaje de aparatos eléctricos y electrónicos. Cuando deseche el aparato, inutilícelo cortando el cable de alimentación y retirando las puertas y los estantes para que los niños no puedan trepar por el interior y quedar atrapados. Deseche el aparato de acuerdo con la normativa local sobre eliminación de residuos y deposítelo en un punto de recogida especial; no lo deje abandonado ni siquiera unos días: puede ser peligroso para los niños.
Para más información acerca del tratamiento y el reciclaje de este aparato, póngase en contacto con la autoridad local competente, el servicio de recogida de residuos domésticos o la tienda en la que lo compró

DECLARACIÓN DE CONFORMIDAD CE

- Este aparato se ha diseñado para la conservación de alimentos y se ha fabricado de acuerdo con la Normativa (CE) nº 1935/2004.
- Este aparato se ha diseñado, fabricado y distribuido de acuerdo con las normas de las Directivas Europeas: LVD 2014/35/EU, EMC 2014/30/EU y RoHS 2011/65/EU.

ANTES DE USAR EL APARATO

PARA UN USO ÓPTIMO DEL APARATO, LEA ATENTAMENTE LAS INSTRUCCIONES DE FUNCIONAMIENTO QUE INCLUYEN UNA DESCRIPCIÓN DEL PRODUCTO Y CONSEJOS ÚTILES.
GUARDE ESTAS INSTRUCCIONES PARA CONSULTAS POSTERIORES.

1. Después de desembalar el aparato, compruebe que no presenta daños y que la puerta cierra correctamente. Cualquier daño deberá comunicarse al proveedor en un plazo de 24 horas tras la entrega del aparato.
2. Espere al menos dos horas antes de encender el aparato para garantizar que el circuito de refrigerante funcione correctamente.
3. Limpie el interior antes del uso.

RECOMENDACIONES GENERALES Y DE SEGURIDAD

INSTALACIÓN

- Tenga cuidado de no dañar el piso (por ejemplo, parquet) al mover el aparato.
- Asegúrese de que el aparato no esté cerca de una fuente de calor.
- Instale y nivele el aparato en un piso capaz de soportar el peso y en un lugar adecuado para su tamaño y uso.
- El aparato puede funcionar en sitios en los que la temperatura esté dentro de los límites siguientes, según la clase climática indicada en la placa de características. El aparato podría no funcionar correctamente si se deja durante mucho tiempo a una temperatura que no esté dentro de los límites especificados.

Clase climática	T. Amb. (C°)
SN	Entre 10 y 32
N	Entre 16 y 32
ST	Entre 16 y 38
T	Entre 16 y 43

- Compruebe que la tensión indicada en la placa de características se corresponda con la de la vivienda.

SEGURIDAD

- No guarde ni use gasolina, gases o líquidos inflamables cerca de este o de otros aparatos. Los gases pueden provocar fuego o explosiones.
- No ingiera el contenido (no es tóxico) de los acumuladores de frío (en algunos modelos).
- No coma cubitos de hielo ni polos inmediatamente después de sacarlos del congelador, ya que pueden provocar quemaduras por frío.
- Para los productos diseñados para funcionar con un filtro de aire integrado en una cubierta del ventilador accesible, el filtro debe estar siempre bien colocado si el frigorífico está en funcionamiento.
- Antes de realizar cualquier tarea de limpieza o mantenimiento, desenchufe el aparato o desconéctelo de la red.
- Utilice el compartimento del frigorífico solamente para conservar alimentos frescos y el compartimento

del congelador solamente para conservar alimentos congelados, congelar alimentos frescos y hacer cubitos de hielo.
- No guarde recipientes de cristal con líquidos en el compartimento congelador ya que podrían romperse.
- Envuelva los alimentos para guardarlos; de este modo se evita que entren en contacto directo con las superficies interiores del frigorífico o del congelador.
- La bombilla que se usa dentro del aparato está diseñada específicamente para aparatos y no es adecuada para la iluminación general de habitaciones en una vivienda (Reglamento CE 244/2009).

El fabricante declina toda responsabilidad por daños a personas o animales o daños a la propiedad si no se respetan los consejos y precauciones de seguridad

RECOMENDACIONES DE AHORRO ENERGÉTICO

- Instale el aparato en una sala sin humedad y bien ventilada, alejado de fuentes de calor (por ejemplo, radiadores, cocinas, etc.), y en un lugar no expuesto directamente a los rayos solares. En caso necesario, utilice una placa de aislamiento.
- Para garantizar una ventilación adecuada, siga las instrucciones de instalación.
- Una ventilación insuficiente en la parte trasera del aparato incrementa el consumo de energía y reduce la eficiencia de la refrigeración.
- La temperatura en el interior del aparato depende de la temperatura ambiente, la frecuencia de apertura de la puerta y la ubicación del aparato. Cuando ajuste la temperatura, tenga en cuenta todos estos factores.
- Deje enfriar los alimentos y las bebidas antes de introducirlos en el aparato.
- Después de colocar los alimentos, compruebe si las puertas de los compartimentos están bien cerradas, especialmente la puerta del congelador.
- Reduzca al mínimo el tiempo que la puerta permanece abierta.
- Para descongelar alimentos, colóquelos en el frigorífico. La baja temperatura de los productos congelados enfría los alimentos del frigorífico.
- Las juntas dañadas deben sustituirse lo antes posible.
- Los productos con alta eficiencia energética llevan incorporados motores de alta eficacia que permanecen más tiempo en funcionamiento con un bajo consumo de energía. No se preocupe si el motor funciona durante periodos más largos

INSTRUCCIONES DE USO

DIAGRAMA DEL ELECTRODOMÉSTICO (FIGURA 1)
A. Asa.
B. Cierre de seguridad (si lo hay).
C. Junta.
D. Separador (si lo hay).
E. Tapón del canal de desagüe del agua de descongelación.
F. Panel de mandos.
G. Rejilla de ventilación del motor lateral.

INSTALACIÓN
- **Consulte la sección "ANTES DE USAR EL APARATO".**
- **Saque el aparato del embalaje.**
- **Retire los 4 espaciadores colocados entre la puerta y el aparato.**

- Compruebe que el tapón del canal de desagüe (si lo hay) esté bien colocado (4).
- Para un mejor funcionamiento del aparato y evitar daños al abrir la tapa, deje un espacio de 7 cm como mínimo hasta la pared trasera y de 7 cm en los laterales.
- Coloque todos los accesorios (si los hay).

DIAGRAMA DEL ELECTRODOMÉSTICO (FIGURA 2)
1. Termostato: se puede utilizar para ajustar la temperatura interna del aparato.
2. Led rojo (si lo hay): indica que la temperatura del aparato no es lo suficientemente baja.
3. Led verde (si lo hay): indica que el aparato está encendido.
4. Pulsador luminoso amarillo/naranja (si lo hay): conecta/desconecta la función de congelación rápida.

IMPORTANTE: cuando use el aparato como refrigerador, compruebe que la función Congelación rápida no esté activada para que las botellas no se rompan.

La configuración exacta de los controles puede variar según el modelo.

Encendido del aparato
- El aparato viene de fábrica para congelar de forma óptima a -18 ºC.
- Enchufe el aparato.
- Los ledes verdes (si los hay) se encienden.
- También el led rojo (si lo hay) se encenderá porque la temperatura interior del aparato todavía no es lo suficientemente baja como para introducir los alimentos. El led rojo normalmente se apagará tras las seis primeras horas después de encender el aparato.
- Después de conectar el aparato a la red eléctrica y cuando se haya alcanzado la temperatura óptima (esta fase suele tardar 1 hora durante la cual no se abrirá la tapa), asegúrese de que el botón Congelación rápida no esté pulsado (el led amarillo, si lo hay, está apagado).
- Introduzca la comida dentro del aparato solo cuando el led rojo (si lo hay) se haya apagado.
- Puesto que la junta es estanca, la tapa del aparato no se puede abrir inmediatamente después de haberla cerrado. Espere unos minutos antes de volver a abrir la tapa del aparato.

Ajuste de la temperatura
Seleccione la temperatura correcta mediante el termostato. Este aparato se puede utilizar como congelador o como refrigerador indistintamente.



- Para utilizarlo como congelador, ponga el termostato en la posición «freezer» (congelador). En este caso, el aparato se debe usar para conservar alimentos congelados, para congelar alimentos frescos y para fabricar hielo.
  La temperatura interior se puede ajustar entre -14 °C y -22 °C (dependiendo de las condiciones ambientales, este rango puede variar ligeramente)
- Para utilizarlo como refrigerador, ponga el termostato en la posición «cooler» (refrigerador). En este caso, el aparato se debe usar para conservar alimentos frescos y bebidas.
  La temperatura interior se puede ajustar entre 0 °C y +6 °C (dependiendo de las condiciones ambientales, este rango puede variar ligeramente)
- Para apagar el aparato ponga el termostato en posición la OFF.
  En este caso, el producto ya está conectado al suministro eléctrico.

IMPORTANTE: cuando use el aparato como refrigerador, compruebe que la función Congelación rápida no esté activada para que las botellas no se rompan.

SI EL APARATO NO SE UTILIZA
Desconecte el aparato del suministro eléctrico. Después vacíelo, descongélelo (si es necesario) y límpielo. Deje la puerta abierta para que el aire pueda circular dentro de los compartimentos. Esto evitará la formación de moho y malos olores y oxidaciones (ennegrecimiento) de las paredes interiores.

USO COMO REFRIGERADOR



Antes de cambiar el uso de congelador a refrigerador:

1. compruebe que no haya alimentos dentro de la cavidad para evitar una descongelación no deseada de los alimentos.
2. descongele y limpie el aparato para evitar que quede agua estancada en el fondo.

Nota: Si hay niveles de humedad altos, es posible que se forme condensación dentro del aparato tanto en las paredes como en el fondo del compartimento. Esto es totalmente normal y no supone ningún peligro para el funcionamiento del aparato.
En este caso, recomendamos cerrar cualquier recipiente que contenga líquido (p. ej.: caldo), envolver los alimentos que contengan mucho líquido (p. ej: verduras).

IMPORTANTE: cuando use el aparato como refrigerador, compruebe que la función Congelación rápida no esté activada para que las botellas no se rompan.

USO COMO CONGELADOR



CONSERVACIÓN DE ALIMENTOS CONGELADOS

Antes de introducir alimentos congelados en la cavidad, compruebe que el aparato esté ajustado como congelador (consulte el párrafo «Ajuste de temperatura») y que la luz roja no esté encendida.

ANTES DE CAMBIAR EL USO DE REFRIGERADOR A CONGELADOR, COMPRUEBE QUE NO HAYA ALIMENTOS O BOTELLAS DENTRO DE LA CAVIDAD PARA EVITAR LA CONGELACIÓN NO DESEADA DE LOS ALIMENTOS O LA ROTURA DE LAS BOTELLAS.

Consulte la tabla del electrodoméstico.
Clasificación de alimentos congelados
Clasificar y guardar los alimentos congelados; es aconsejable indicar la fecha de almacenamiento en los paquetes para garantizar el consumo antes de las fechas de caducidad en meses que aparecen en la Fig. 6 para cada tipo de alimento.

Consejos para conservar alimentos congelados
Cuando compre alimentos congelados:

- Compruebe que el envase no está dañado (los alimentos congelados en un envase dañado pueden haberse deteriorado). Si el envase está hinchado o presenta manchas de humedad, puede que no estuviera conservado en condiciones óptimas y que el proceso de descongelación ya haya comenzado.
- Cuando haga la compra, deje para el final los alimentos congelados y utilice una bolsa térmica para transportarlos.
- Cuando llegue a casa, coloque los alimentos congelados inmediatamente en el aparato.
- Evite o reduzca al mínimo las variaciones de temperatura. Respete la fecha de caducidad del envase.
- Tenga siempre en cuenta la información de conservación indicada en el envase.

Notas:
Consuma inmediatamente por completo o de forma parcial los alimentos descongelados.
No vuelva a congelar los alimentos a menos que los haya cocinado después de que se hayan descongelado. Una vez cocinados, los alimentos descongelados se pueden volver a congelar.
Si se produce un corte de corriente prolongado:

- **No abra la tapa del aparato excepto para colocar acumuladores de frío (si los hay) sobre los alimentos congelados a la derecha y a la izquierda del aparato. De este modo será posible retardar el incremento de la temperatura.**

CONGELACIÓN DE ALIMENTOS

Antes de poner alimentos a congelar en la cavidad, compruebe que el aparato esté ajustado como congelador (consulte el párrafo «Ajuste de temperatura») y que la luz roja no esté encendida.

Preparación de alimentos frescos para la congelación

- Antes de congelar alimentos frescos, envuélvalos para que queden bien cerrados con: papel de aluminio, film transparente, bolsas de plástico herméticas, recipientes de polietileno con tapa, siempre que sean adecuados para congelar alimentos.
- Los alimentos deben ser frescos, estar en su punto de maduración y ser de primera calidad para conseguir alimentos congelados de alta calidad.
- Las verduras y la fruta fresca se deberían congelar justo después de la recolección para mantener todo el valor nutritivo, la consistencia, el color y el sabor originales.
- Deje enfriar siempre los alimentos calientes antes de introducirlos en el aparato.

Congelación de alimentos frescos

- Coloque los alimentos a congelar directamente en contacto con las paredes del aparato (figura 5):

A. alimentos no congelados
B. alimentos ya congelados.

- Evite colocar los alimentos a congelar directamente en contacto con alimentos ya congelados.
- Para obtener una congelación mejor y más rápida, se recomienda dividir los alimentos en raciones pequeñas; esta medida resultará útil también en el momento de utilizar los alimentos congelados.

CE

1. Pulse el botón de congelación rápida al menos 24 horas antes de introducir los alimentos frescos.
2. Ponga los alimentos a congelar
y mantenga la tapa cerrada durante 24 horas. La función Congelación rápida se desactiva automáticamente al cabo de unas 50 horas.

DESCONGELACIÓN DEL APARATO

El aparato deberá descongelarse cuando el grosor del hielo en las paredes alcance los 5-6 mm.

- Desconecte el electrodoméstico de la red eléctrica.
- Retire los alimentos del aparato y guárdelos en un lugar muy fresco o en una bolsa térmica.
- Deje abierta la puerta del aparato.
- Retire el tapón interno de vaciado del agua de descongelación (dependiendo del modelo) (Fig. 8).
- Retire el tapón externo de vaciado del agua de descongelación (dependiendo del modelo) y vuélvalo a colocar como se muestra en la figura 8.
- Utilice el separador (dependiendo del modelo) del interior del aparato como recipiente para el agua, (D) como se muestra en la fig. 8. Si no hay separador, utilice un recipiente poco profundo.
- La descongelación se puede acelerar utilizando una espátula para favorecer la separación de la escarcha de las paredes del aparato.
- Quitar la escarcha del fondo del aparato.
- Con el fin de evitar dañar permanentemente el interior del electrodoméstico, no utilice instrumentos metálicos puntiagudos o afilados para eliminar el hielo.
- No utilice productos abrasivos ni caliente artificialmente el interior.
- Seque a fondo el interior del electrodoméstico.
- Vuelva a colocar el tapón después de la descongelación.

LIMPIEZA Y MANTENIMIENTO

- Elimine la escarcha de los bordes superiores (ver la Guía para la solución de problemas).
- Limpie el interior después de la descongelación con una esponja humedecida en agua tibia y/o detergente neutro.
- Limpie la rejilla de ventilación lateral (si está incluida).

Antes de realizar operaciones de mantenimiento, desconectar la clavija de la toma de corriente. No utilice productos abrasivos, estropajos ni quitamanchas (p. ej. acetona, tricloroetileno) para limpiar el electrodoméstico.
Para obtener los mejores resultados de su aparato, realice la limpieza y el mantenimiento como mínimo una vez al año.

CAMBIO DE LA BOMBILLA DE LA LUZ DE LA TAPA (SI LA HAY)

- desenchufe el aparato de la red eléctrica.
- Quite la tapa de la bombilla siguiendo las indicaciones de la figura en el orden indicado.
- Desenrosque la bombilla de la luz y sustitúyala por una bombilla idéntica de la misma potencia y tensión.
- Vuelva a colocar el difusor y enchufe el aparato.

GUÍA PARA LA SOLUCIÓN DE PROBLEMAS

3. El led rojo (si lo hay) permanece encendido.

- ¿Se ha interrumpido el suministro eléctrico?
- ¿Se está descongelando?
- ¿Está bien cerrada la tapa del aparato?
- ¿El aparato está cerca de una fuente de calor?
- ¿Está el termostato ajustado correctamente?
- ¿Están limpios la rejilla de ventilación y el condensador?

4. El aparato hace demasiado ruido.

- ¿Está perfectamente horizontal el aparato?
- ¿Está el aparato en contacto con otros muebles u objetos que puedan producir vibraciones?
- ¿Se ha quitado el embalaje de la base del aparato?

Nota: Los ruidos de gorgoteo procedentes del circuito de refrigeración cuando se para el compresor son perfectamente normales.

5. El led (si lo hay) está apagado y el aparato no funciona.

- ¿Se ha interrumpido el suministro eléctrico?
- ¿Está bien colocado el enchufe?
- ¿Está intacto el cable eléctrico?

6. El led verde (si lo hay) está apagado y el aparato no funciona.

- El led verde no funciona. Póngase en contacto con el Servicio Postventa

para pedir un recambio.

7. El compresor funciona sin parar.

- ¿Se han colocado alimentos en el aparato?
- La tapa del congelador, ¿ha permanecido abierta demasiado tiempo?
- ¿El aparato está situado en una habitación muy caliente o cerca de fuentes de calor?
- ¿Está el termostato ajustado correctamente?
- ¿Se ha pulsado la función Congelación rápida (según el modelo) sin querer?

8. Se ha acumulado demasiada escarcha en los bordes superiores.

- ¿Están correctamente colocados los tapones de vaciado del agua de descongelación?
- ¿Está bien cerrada la tapa del aparato?
- ¿Está dañada o deformada la junta de la tapa del aparato? (Consulte el capítulo «Instalación»)
- ¿Se han retirado las 4 piezas de protección? (Consulte el capítulo «Instalación»)

9. Formación de condensación en las paredes exteriores del aparato

- Es normal que se forme condensación en determinadas condiciones atmosféricas (humedad superior al 85 %) o si el aparato se encuentra en una estancia húmeda o mal ventilada.

El rendimiento del electrodoméstico no se ve afectado en modo alguno.

10. La capa de escarcha en las paredes interiores del aparato no es uniforme.

- Este fenómeno es normal.

SERVICIO POSTVENTA

Antes de ponerse en contacto con el Servicio Postventa:

1. Compruebe si puede solucionar el problema.
2. Vuelva a conectar el aparato para ver si se ha solucionado el problema. Si no es así, desconecte el aparato de la alimentación y espere aproximadamente una hora antes de volver a conectarlo.
3. Si el problema continúa, póngase en contacto con el Servicio de Asistencia.

Especifique:

- la naturaleza del problema,
- el modelo,
- el número Service (el número que aparece después de la palabra SERVICE en la placa de características situada en la parte posterior del aparato),
- su dirección completa,
- su número de teléfono y el prefijo.

SERVICE 0000 000 00000

CE

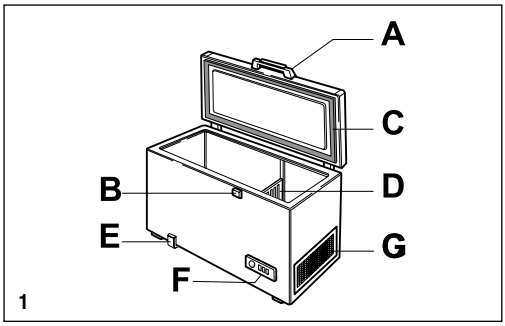

1

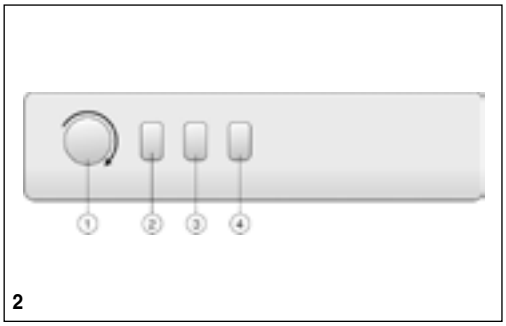

2

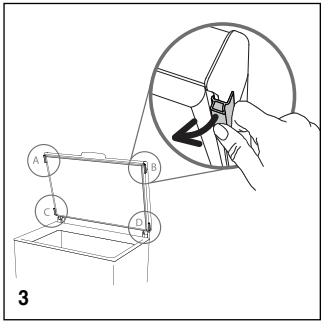
3

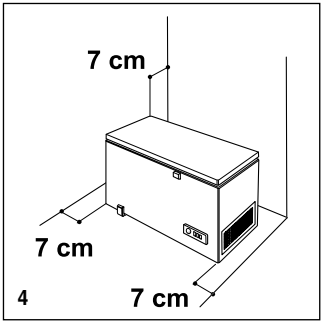

4

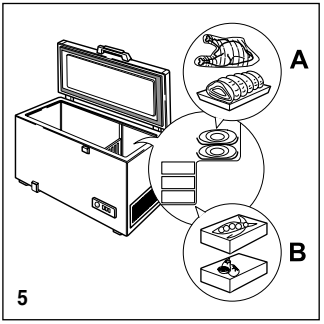

5

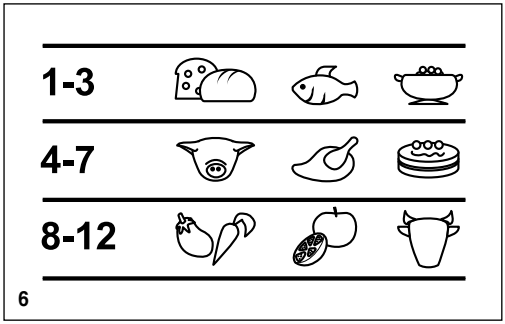

6

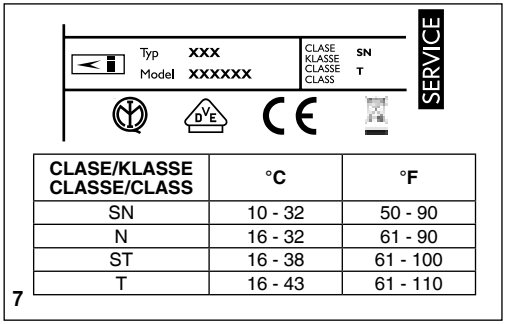

CLASE/KLASSE CLASSE/CLASS	°C	°F
SN	10 - 32	50 - 90
N	16 - 32	61 - 90
ST	16 - 38	61 - 100
T	16 - 43	61 - 110

7

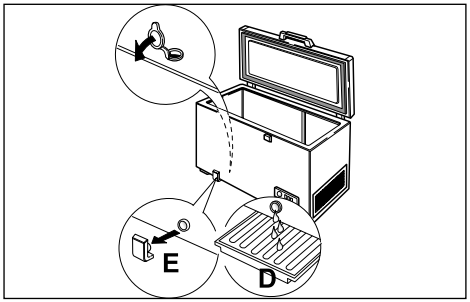

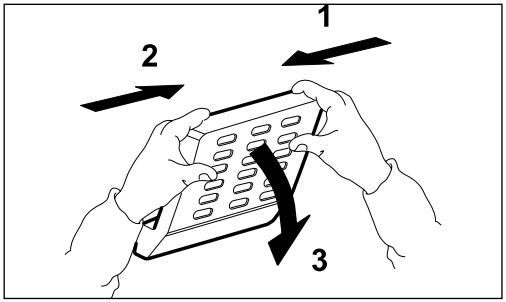

400011051463