# Buzdolabı

## Kullanıcı el kitabı

RT58K7040*/RT58K7140*/RT62K7060*/RT62K7040*

Solo Cihaz

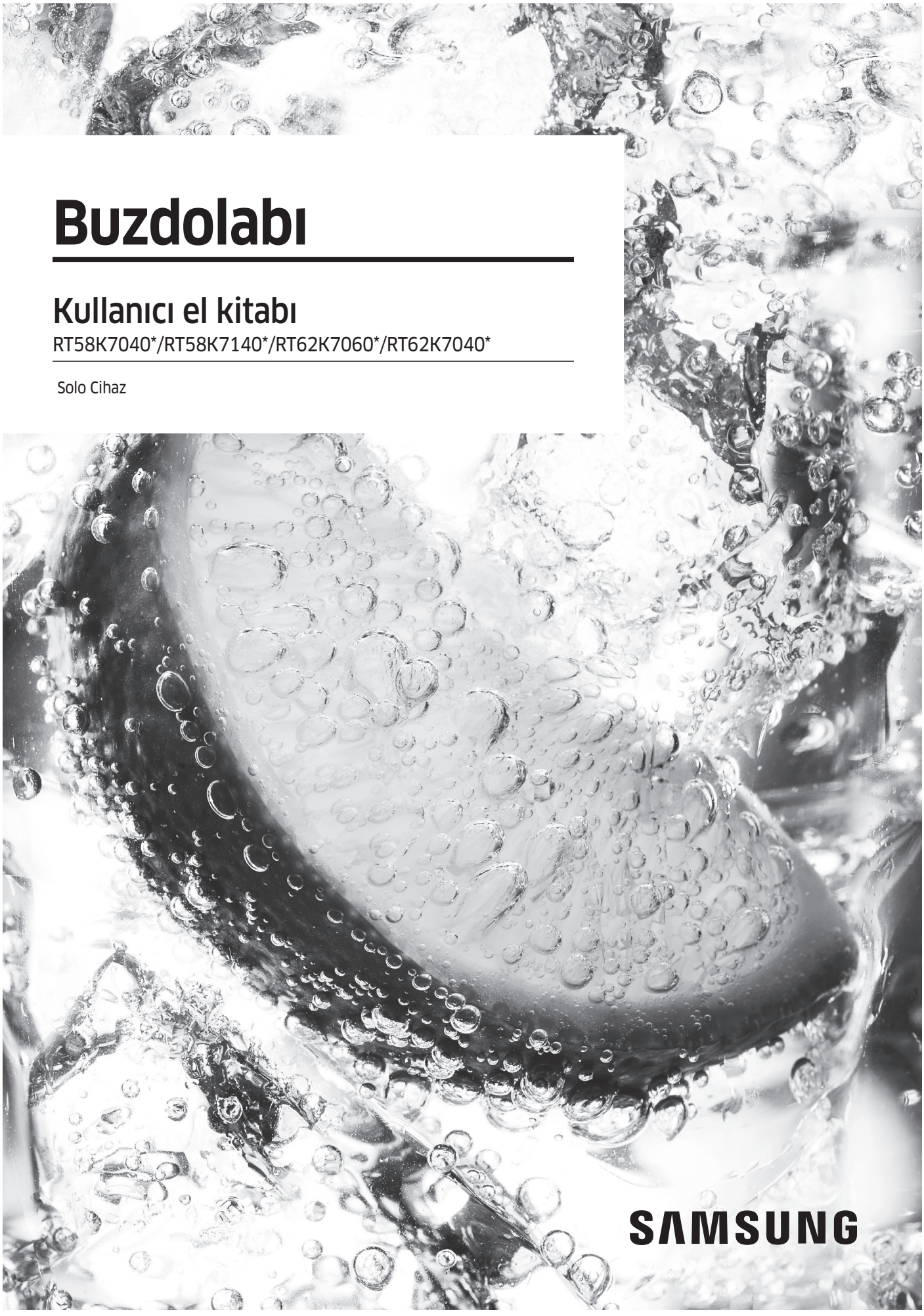

# İçindekiler


## Güvenlik bilgileri 4

Önemli güvenlik sembolleri ve önlemleri: 5
Taşıma ve yerleştirme için ciddi uyarı işaretleri 6
Kritik kurulum uyarıları 6
Kurulum ikazları 9
Kritik kullanım uyarıları 10
Kullanım ikazları 14
Temizleme ikazları 16
Kritik elden çıkarma uyarıları 18
Uygun kullanım için ek ipuçları 19
Enerji Tasarrufu İpuçları 20
Bu cihaz, ev veya aşağıdakiler gibi benzer yerlerde kullanılmak üzere tasarlanmıştır: 20
WEEE Talimatları 21

## Kurulum 22

Bir bakışta buzdolabı 22
Adım adım kurulum 24
TAŞIMA VE NAKLİYE SIRASINDA DİKKAT EDİLECEK HUSUSLAR 29

## İşlemler 30

Özellik paneli 30
Samsung Smart Home (yalnızca uygulanabilir modeller) 35
Özel özellikler 40

## Bakım 43

Kullanma ve bakım 43
Temizleme 44
Yedek Parça 44
PERİYODİK BAKIM DURUMUNDA YAPILMASI GEREKENLER 45




Untitled-3 2 2018-01-17 4:21:53

## Sorun Giderme 47

Genel 47
Samsung Smart Home 49
TÜKETİCİNİN SEÇİMLİK HAKLARI 54




Untitled-3 3 2018-01-17 4:21:53

# Güvenlik bilgileri

- Yeni Samsung Buzdolabınızı kullanmadan önce, yeni cihazınızın sunduğu özellikleri ve işlevleri güvenli ve verimli bir şekilde nasıl çalıştıracağınızı bildiğinizden emin olmak için lütfen bu kılavuzu iyice okuyun.
- Bu cihaz, güvenliklerinden sorumlu bir kişinin gözetimi veya kontrolü dışında fiziksel, algılama veya zihinsel becerileri yeterli olmayan veya deneyimli ve bilgili olmayan kişiler (çocuklar da dahil) tarafından kullanılmamalıdır.
- Bu cihaz, 8 yaşın üzerindeki çocuklar ve fiziksel, algılama veya zihinsel becerileri yeterli olmayan veya deneyimli ve bilgili olmayan kişiler tarafından, gözetim altında veya cihazın güvenli kullanımıyla ilgili talimatlar verildiği ve tehlikelerin anlaşılmasının sağlandığı koşullarda kullanılabilir. Çocuklar cihazla oynamamalıdırlar. Temizlik ve kullanıcı bakımı gözetim olmadan çocuklar tarafından yapılmamalıdır.
- Bu el kitabındaki Uyarılar ve Önemli Güvenlik Talimatları gerçekleşme olasılığı bulunan tüm olası koşulları ve durumları kapsamaz. Cihazınızı kurarken, bakımını yaparken ve çalıştırırken, sağduyulu olmak ve dikkat ve özen göstermek sizin sorumluluğunuzdadır.
- Aşağıdaki çalıştırma talimatları çeşitli modelleri içerdiği için, buzdolabınızın özellikleri bu kılavuzda açıklanandan küçük farklılıklar gösterebilir ve tüm uyarı işaretleri geçerli olmayabilir. Herhangi bir sorunuz veya şüpheniz olması durumunda, en yakın servis merkeziyle iletişime geçin veya www.samsung.com adresinden çevrimiçi yardım ve bilgi alın.
- Soğutma gazı olarak R-600a veya R-134a kullanılmıştır. Hangi soğutma gazının buzdolabınız için kullanılacağını görmek için, cihazın arkasındaki kompresör etiketini veya soğutucunun iç kısmındaki anma değeri etiketini kontrol edin. Bu ürün yanıcı gaz içerdiğinde (Soğutma gazı R-600a), bu ürünün güvenli bir şekilde atılması için yerel yetkilinizle temasa geçin.
- Soğutma devresinde bir kaçak meydana gelmesi halinde yanıcı gaz-hava karışımının oluşmasını engellemek için, cihazın yerleştirileceği odanın büyüklüğü kullanılan soğutma gazının miktarına bağlı olarak seçilmelidir.





Untitled-3 4 2018-01-17 4:21:53

- Herhangi bir hasar belirtisi gösteren bir cihazı kesinlikle çalıştırmayın. Şüpheleniyorsanız, bayinize danışın. Oda cihazın içindeki her 8 gram R-600a soğutma gazı için 1 $m^3$ boyutunda olmalıdır.
  Özel cihazınızda bulunan soğutma gazı miktarı cihazın içindeki tanıma plakasında gösterilir.
- Borulardan fışkıran soğutma gazı tutuşabilir veya göz hasarına neden olabilir. Borulardan soğutma gazı sızarsa, çıplak alevden kaçının ve ürünü olası tutuşma kaynaklarından uzağa taşıyın ve cihazın bulunduğu odayı hemen havalandırın.
  - Aksi takdirde yangın veya patlamaya yol açabilir.
- Cihazın servis işlemlerinin Yetkili Servis Elemanı dışında birisi tarafından yapılması tehlikelidir.



## Önemli güvenlik sembolleri ve önlemleri:

### ⚠ UYARI

**Şiddetli kişisel yaralanmaya veya ölüme** neden olabilecek tehlikeler veya güvenli olmayan uygulamalar.

### ⚠ İKAZ

**Ufak kişisel yaralanmaya veya maddi hasara** neden olabilecek tehlikeler veya güvenli olmayan uygulamalar.

Buradaki uyarı işaretleri sizin ve başkalarının yaralanmasını önlemek içindir.

Lütfen bunları dikkatli bir şekilde takip edin.

Bu bölümü okuduktan sonra, daha sonra referans olarak başvurmak için güvenli bir yerde saklayın.



Untitled-3 5 2018-01-17 4:21:54

# Güvenlik bilgileri



## Taşıma ve yerleştirme için ciddi uyarı işaretleri

### ⚠ UYARI

- Cihazı taşırken ve kurarken, soğutma devresinin hiçbir parçasının hasar görmemesini sağlamak için çok dikkatli olunmalıdır.
  - Borudan sızan soğutma gazı tutuşabilir veya göze zarar verebilir. Bir kaçak tespit edilirse, çıplak alevden veya olası tutuşma kaynaklarından kaçının ve cihazın bulunduğu odayı birkaç dakika havalandırın.
  - Bu cihaz, çevreye yüksek düzeyde uyum sağlayabilen doğal bir gaz olan izobutan soğutma gazından (R-600a) az miktarda içermektedir, ancak bu yanıcı bir maddedir. Cihazı taşırken ve kurarken, soğutma devresinin hiçbir parçasının hasar görmemesini sağlamak için çok dikkatli olunmalıdır.

## Kritik kurulum uyarıları

### ⚠ UYARI

- Buzdolabını nemli bir yere veya suyla temas edebileceği bir yere kurmayın.
  - Elektrikli parçaların yalıtımının bozulması, elektrik çarpmasına veya yangına yol açabilir.
- Bu buzdolabını doğrudan güneş ışığı alan bir yere koymayın veya fırınlardan, oda ısıtıcılarından veya diğer cihazlardan kaynaklanan ısıya maruz bırakmayın.
- Aynı çoklu güç şeridine birkaç cihazın fişini takmayın. Buzdolabının fişi her zaman, buzdolabının anma değeri plakasında listelenen gerilimle eşleşen bir gerilim değerine sahip ayrı bir elektrik prizine takılmalıdır.
  - Bu en iyi performansı sağlar ve aşırı ısınan kablolar nedeniyle ev kablo şebekesi devrelerinde yangın tehlikesi doğurabilecek aşırı yüklemeleri engeller.



Untitled-3 6 2018-01-17 4:21:54

- Duvardaki priz gevşekse, elektrik fişini takmayın.
  - Elektrik çarpması veya yangın riski vardır.
- Üzerinde veya herhangi bir ucunda çatlaklık veya aşınma hasarı olan bir güç kablosu kullanmayın.
- Güç kablosunu aşırı miktarda eğmeyin veya üzerine ağır nesneler koymayın.
- Elektrik kablosunu çekmeyin veya aşırı miktarda eğmeyin.
- Elektrik kablosunu döndürmeyin veya bağlamayın.
- Elektrik kablosunu metal bir nesnenin üzerine asmayın, üzerine ağır bir nesne koymayın, nesnelerin arasına yerleştirmeyin ve cihazın arkasındaki boşlukta sıkıştırmayın.
- Buzdolabını hareket ettirirken, devrilmemesine veya elektrik kablosuna zarar vermemeye dikkat edin.
  - Bu elektrik çarpmasına veya yangına yol açabilir.
- Buzdolabınızın fişini kesinlikle elektrik kablosundan çekerek çıkarmayın. Her zaman fişi sıkı bir şekilde tutun ve prizden düz olarak çekin.
  - Kablonun hasar görmesi kısa devreye, yangın ve/veya elektrik çarpmasına yol açabilir.
- Yanabilir madde içeren aerosol kutular gibi patlayıcı maddeleri bu cihazda depolamayın.
- Bu cihazı bir ısıtıcının veya yanıcı malzemenin yanına kurmayın.
- Bu cihazı gaz kaçağının olabileceği bir konuma kurmayın.
  - Bu elektrik çarpmasına veya yangına yol açabilir.
- Bu buzdolabı düzgün bir şekilde yerleştirilmelidir ve kullanılmadan önce kılavuza uygun bir şekilde kurulmalıdır.
- Elektrik fişini kablo aşağıya sarkacak şekilde uygun konumda takın.
  - Elektrik prizini üst kısmı aşağıda olacak şekilde takarsanız, kablo kopabilir ve yangına veya elektrik çarpmasına yol açabilir.
- Elektrik fişinin buzdolabının arkasında ezilmediğinden veya hasar görmediğinden emin olun.





Untitled-3 7 2018-01-17 4:21:54

# Güvenlik bilgileri



- Ambalaj materyallerini çocukların ulaşamayacağı bir yerde saklayın.
  - Bir çocuk ambalaj malzemelerini kafasına geçirirse boğulma kaynaklı ölüm riski vardır.
- Cihaz, kurulumdan sonra fişe erişilebilecek şekilde konumlandırılmalıdır.
  - Aksi takdirde elektrik kaçağından kaynaklanan elektrik çarpması veya yangın tehlikesi meydana gelebilir.
- Bu cihazı nemli, yağlı veya tozlu bir konuma, doğrudan güneş ışığına veya suya (yağmur damlaları) maruz kalan bir konuma kurmayın.
  - Elektrikli parçaların yalıtımının bozulması, elektrik çarpmasına veya yangına yol açabilir.
- Buzdolabına toz veya su girerse, elektrik fişini çıkarın ve Samsung Electronics servis merkeziyle iletişime geçin.
  - Aksi takdirde, yangın tehlikesi vardır.
- Cihazın üzerine çıkmayın veya nesneler (çamaşır, yanan mum, yanan sigara, tabak-çanak, kimyasallar, metal nesneler vb. gibi) koymayın.
  - Aksi takdirde elektrik çarpması, yangın, ürünle ilgili sorunlar veya yaralanmalar meydana gelebilir.
- Ürünün fişini ilk kez takmadan önce koruyucu plastik filmi çıkarmanız gerekir.
- Çocuklar, kapı ayarlaması veya su borusu klipsleri için kullanılan tespit segmanları ile oynamamaları için gözetilmelidir.
  - Çocuklar bir tespit segmanını veya su borusu klipsini yutarlarsa boğularak ölme riski vardır. Tespit segmanlarını ve su borusu klipslerini çocukların erişemeyecekleri bir yerde tutun.
- Buzdolabı güvenli bir şekilde topraklanmalıdır.
  - Cihazın herhangi bir parçasını incelemeye veya onarmaya kalkışmadan önce her zaman, buzdolabını topraklandığınızdan emin olun. Akım kaçakları ciddi elektrik çarpmalarına neden olabilir.



Untitled-3 8 2018-01-17 4:21:54

- Elektrik topraklaması olarak gaz boruları, telefon hatları veya diğer olası yıldırım çekiciler kullanmayın.
  - Cihazda elektrik kaçaklarını veya akım kaçağının neden olabileceği elektrik çarpmalarını önlemek için buzdolabını topraklamalısınız.
  - Aksi takdirde elektrik çarpması, yangın, patlama veya ürünle ilgili sorunlar meydana gelebilir.
- Elektrik fişini duvar prizine sıkıca takın. Hasar görmüş bir fiş, elektrik kablosu veya gevşek bir priz kullanmayın.
  - Bu elektrik çarpmasına veya yangına yol açabilir.
- Elektrik kablosu hasar görürse, hemen üreticinin veya servis yetkililerinden birinin değiştirmesini sağlayın.
- Buzdolabı üzerindeki sigorta, kalifiye bir teknisyen veya servis şirketi tarafından değiştirilmelidir.
  - Aksi takdirde elektrik çarpmasına veya kişisel yaralanmaya yol açabilir.



## Kurulum ikazları

### ⚠ İKAZ

- Buzdolabının çevresinde yeterince alan bırakın ve buzdolabını düz bir yüzeye kurun.
  - Cihaz ekindeki veya montaj yapısındaki havalandırma alanının tıkanık olmamasını sağlayın.
- Cihazın kurulumundan ve açılmasından sonra, gıdaları koymadan önce 2 saat boyunca bekleyin.
- Buzdolabını kaliteli bir teknisyen veya servis şirketinin kurmasını önemle öneririz.
  - Aksi takdirde elektrik çarpması, yangın, patlama, ürünle ilgili sorunlar veya yaralanma riski doğar.
- Bir kapakta aşırı yük olması buzdolabının düşmesine ve fiziksel yaralanmaya neden olabilir.



Untitled-3 9 2018-01-17 4:21:54

# Güvenlik bilgileri

## Kritik kullanım uyarıları

### ⚠ UYARI

- Fişi prize ıslak elle takmayın.
  - Bu elektrik çarpmasına yol açabilir.
- Cihazın üzerine herhangi bir şey koymayın.
  - Kapıyı açarken veya kapatırken, maddeler düşebilir ve yaralanmaya ve/veya maddi hasara yol açabilir.
- Buzdolabının altına veya arkasına ellerinizi, ayaklarınızı veya metal nesneleri (çubuk vb.) sokmayın.
  - Bu elektrik çarpmasına veya yaralanmaya yol açabilir.
  - Herhangi bir keskin kenar yaralanmaya yol açabilir.
- Dondurucunun iç duvarlarına veya dondurucuda saklanan ürünlere ıslak ellerle dokunmayın.
  - Bu, soğuk yanığına yol açabilir.
- Buzdolabının üzerine suyla dolu bir kap koymayın.
  - Dökülürse, yangın veya elektrik çarpması riski meydana getirir.
- Buzdolabında uçucu veya yanıcı nesneler veya maddeler (benzen, tiner, propan gazı, alkol, eter, LP gazı ve bu gibi ürünler) saklamayın.
  - Bu buzdolabı yalnızca gıda saklamak içindir.
  - Bu yangına veya patlamaya yol açabilir.
- Cihazı kurcalamadıklarından emin olmak için çocuklar gözetilmelidir.
  - Parmaklarınızı "kıstırma noktalarından" uzak tutun. Kapak ve dolap arasındaki boşluklar ister istemez dardır. Etrafta çocuklar varsa kapakları açarken dikkatli olun.
- Çocukların kapıya veya kapı haznesine asılmasına izin vermeyin. Ciddi yaralanma meydana gelebilir.
- Çocukların buzdolabının içine girmesine izin vermeyin. Mahsur kalabilirler.
- Cihazın altında kalan alana ellerinizi sokmayın.
  - Herhangi bir keskin kenar kişisel yaralanmaya yol açabilir.





Untitled-3 10 2018-01-17 4:21:54

- Buzdolabında tıbbi ürünler, bilimsel materyaller veya sıcaklığa karşı hassas ürünler saklamayın.
  - Sıkı sıcaklık kontrolleri gerektiren ürünler buzdolabında saklanmamalıdır.
- Üretici tarafından önerilen türde olmadığı takdirde, buzdolabına/derin dondurucuya elektrikli cihazlar koymayın veya kullanmayın.
- Tıbbi ürün veya duman kokusu alırsanız, hemen elektrik fişini çekin ve Samsung Electronics servis merkeziyle temasa geçin.
- Buzdolabında toz veya su mevcutsa, elektrik fişini çıkarın ve Samsung Electronics servis merkeziyle temasa geçin.
  - Aksi takdirde, yangın tehlikesi vardır.
- Çocukların çekmeceye tırmanmasına izin vermeyin.
  - Çekmece kırılabilir ve kaymalarına neden olabilir.
- Buzdolabı gözetimsizken buzdolabının kapaklarını açık bırakmayın veya çocukların buzdolabının içine girmesine izin vermeyin.
- Bebeklerin veya çocukların çekmecenin içine girmesine izin vermeyin.
  - Bu, kapalı yerde kalma nedeniyle boğulma sonucu ölüme veya kişisel yaralanmaya yol açabilir.
- Buzdolabını çok fazla miktarda gıdayla doldurmayın.
  - Kapağı açtığınızda, bir öğe düşebilir ve kişisel yaralanmaya veya maddi hasara yol açabilir.
- Cihazın yüzeyine böcek öldürücü gibi uçucu bir materyal püskürtmeyin.
  - İnsanlara zarar verebileceği gibi, elektrik çarpmasına, yangına veya ürünle ilgili başka sorunlara yol açabilir.
- Buzdolabının yakınında yanıcı spreyler, yanıcı nesneler, kuru buz, ilaç veya diğer kimyasal maddeler gibi sıcaklığa karşı hassas maddeler kullanmayın veya koymayın.
- Buzdolabının içini kurutmak için saç kurutma makinesi kullanmayın. Kötü kokuları alması için, buzdolabının içine yanan bir mum koymayın.
  - Bu elektrik çarpmasına veya yangına yol açabilir.





Untitled-3 11 2018-01-17 4:21:54

# Güvenlik bilgileri



- Su tankını, buz tepsisini, su kalıplarını yalnızca içilebilir suyla (maden suyu veya arıtılmış su) doldurun.
  - Su tankını çay, meyve suyu veya sporcu içecekleriyle doldurmayın; bu buzdolabına zarar verebilir.
- Cihazın üzerine çıkmayın veya nesneler (çamaşır, yanan mum, yanan sigara, tabak-çanak, kimyasallar, metal nesneler vb. gibi) koymayın. Aksi takdirde elektrik çarpması, yangın, ürünle ilgili sorunlar veya yaralanmalar meydana gelebilir. Cihazın üzerine suyla dolu bir kap koymayın.
  - Dökülürse, yangın veya elektrik çarpması riski meydana getirir.
- Üretici tarafından önerilenler dışında, buz çözme işlemini hızlandırmak için mekanik cihazlar veya herhangi başka bir araç kullanmayın.
- Soğutma gazı devresine hasar vermeyin.
- UV LED lambasına uzun bir süre boyunca doğrudan bakmayın.
  - Ultraviyole ışınlardan dolayı göz yorgunluğuna sebep olabilir.
- Soğutucu rafını baş aşağı koymayın. Bu durumda raf sabitleyicisi çalışamaz.
  - Bu, cam rafın düşmesi sonucunda kişisel yaralanmaya yol açabilir.
- Parmaklarınızı "kıstırma noktalarından" uzak tutun. Kapak ve dolap arasındaki boşluklar ister istemez dardır. Etrafta çocuklar varsa kapakları açarken dikkatli olun.
- Gaz kaçağı tespit edilirse, çıplak alevden veya olası tutuşma kaynaklarından kaçının ve cihazın bulunduğu odayı birkaç dakika havalandırın.
  - Cihaza veya güç kablosuna dokunmayın.
  - Bir vantilatör kullanmayın.
  - Bir kıvılcım; patlama veya yangına yol açabilir.
- Yalnızca üretici veya servis yetkilisi tarafından tedarik edilen LED Lambalarını kullanın.
- Şişeler düşmeyecek şekilde hepsi bir arada sıkıca saklanmalıdır.



Untitled-3 12 2018-01-17 4:21:54

- Bu ürün yalnızca ev ortamında gıda saklamak için tasarlanmıştır.
- Buzdolabını kendi başınıza onarmaya, sökmeye veya modifiye etmeye çalışmayın.
  - Yetkisiz değiştirmeler güvenlik sorunlarına neden olabilir. Yetkisiz bir değişikliği geri almak için, parça ve işçilik maliyeti tam olarak alınacaktır.
- Standart sigortadan başka bir sigorta (bakır, çelik tel vb. gibi) kullanmayın.
- Buzdolabınızın onarılması veya yeniden kurulması gerekiyorsa, en yakın servis merkezinize başvurun.
  - Aksi takdirde elektrik çarpması, yangın, ürünle ilgili sorunlar veya yaralanma meydana gelebilir.
- İç veya dış LED lambaları sönerse, en yakın servis merkezinizle temasa geçin.
- Buzdolabı bir koku veya duman yayarsa, buzdolabının fişini hemen çıkarın ve Samsung Electronics servis merkezinize başvurun.
  - Aksi takdirde elektrik çarpması veya yangın tehlikesi meydana getirebilir.
- Buzdolabının iç lambalarını değiştirmeden önce elektrik fişini prizden çekin.
  - Aksi takdirde, elektrik çarpması riski vardır.
- LED olmayan bir lambayı değiştirirken zorluk yaşarsanız, Samsung servis merkeziyle temasa geçin.
- Ürün LED lambalarına sahipse, Lamba Kapaklarını ve LED lambaları kendi başınıza çıkarmayın.
  - Bir Samsung hizmet merkezi ile temasa geçin.
- Elektrik fişini duvar prizine sıkıca takın.
- Hasar görmüş bir kablo, fiş veya gevşek bir priz kullanmayın.
  - Bu elektrik çarpmasına veya yangına yol açabilir.





Untitled-3 13 2018-01-17 4:21:54

# Güvenlik bilgileri



## Kullanım ikazları

### ⚠ İKAZ

- Buzu tamamen çözünmüş gıdaları tekrar dondurmayın. Dondurucu bölmesine gazlı veya köpüren içecekler koymayın. Dondurucuya şişe veya cam kaplar koymayın.
  - İçindeki donduğunda, cam kırılabilir ve fiziksel yaralanmaya yol açabilir.
- Yalnızca buzdolabı ile birlikte sağlanan buzmatiği kullanın.
- Üründen en iyi performansı elde etmek için:
  - Gıdayı buzdolabının arka tarafındaki havalandırma deliklerinin çok yakınına koymayın, bu, buzdolabı bölmesindeki serbest hava sirkülasyonunu engelleyebilir.
  - Gıdayı uygun bir şekilde paketleyin veya buzdolabına koymadan önce hava geçirmez kaplara koyun.
  - Derin dondurucuya bardak, şişe ya da gazlı içecekler koymayın. Donup kırılabilirler. Kırık meşrubat kapları yaralanmaya neden olabilir.
  - Lütfen dondurulmuş ürünlerin maksimum saklama sürelerine ve son kullanma tarihlerine dikkat edin.
- Derin dondurucuya bardak veya şişeler ya da gazlı içecekler koymayın.
  - Kap donabilir ve kırılabilir, bu da yaralanmaya sebep olabilir.
- Dondurucu bölmesine gazlı veya köpüren içecekler koymayın. Dondurucuya şişe veya cam kaplar koymayın.
  - İçerik donduğunda, cam kırılabilir ve kişisel yaralanmaya ve maddi hasara yol açabilir.
- Servis Garantisi ve Değiştirme.
  - Bu tamamlanmış cihaz üzerinde 3. tarafın gerçekleştirdiği herhangi bir değişiklik veya modifikasyon kesinlikle Samsung garanti servisi kapsamına dahil edilmeyecektir ve Samsung 3. tarafın yaptığı modifikasyonlardan kaynaklanan güvenlik sorunlarından sorumlu tutulamaz.



Untitled-3 14 2018-01-17 4:21:54

- Buzdolabının içindeki hava girişlerini engellemeyin.
  - Havalandırma delikleri özellikle de plastik bir torba ile engellenirse, buzdolabı aşırı soğuyabilir. Soğuma süresi çok uzun sürerse, su filtresi kırılabilir ve su sızıntısına yol açabilir.
- Yalnızca buzdolabı ile birlikte sağlanan buz yapıcıyı kullanın.
- İç kısımdaki fazla nemi silin ve kapıları açık bırakın.
  - Aksi takdirde, koku ve küf meydana gelebilir.
- Buzdolabının bağlantısı güç kaynağından kesilirse, tekrar takmak için en az beş dakika beklemeniz gerekir.
- Buzdolabı su ile ıslanırsa, elektrik fişini çekin ve Samsung Electronics servis merkeziyle temasa geçin.
- Cam yüzeylere vurmayın veya aşırı güç uygulamayın.
  - Camın kırılması kişisel yaralanmaya ve/veya maddi hasara yol açabilir.
- Su tankını ve buz kalıbı tepsilerini yalnızca içilebilir suyuyla doldurun (musluk suyu, maden suyu veya arıtılmış su).
  - Tankı çay veya sporcu içeceğiyle doldurmayın. Bu, buzdolabına zarar verebilir.

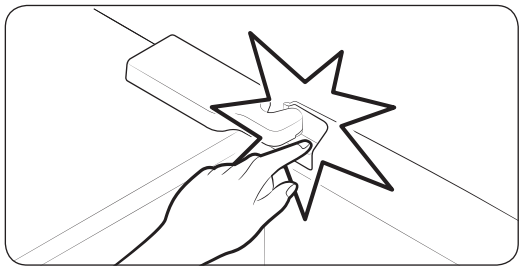

- Parmaklarınızın sıkışmaması için dikkat edin.

- Derin dondurucu veya buzdolabının kapakları 2 saniye veya daha uzun bir süreliğine açık bırakılırsa bu bölümlerdeki lambalar sönebilir.
  - Kapaklar kapatılıp tekrar açıldığında lambalar tekrar yanacaktır.
- Buzdolabında su taşarsa, en yakın servis merkezinizle irtibata geçin.
  - Elektrik çarpması veya yangın riski vardır.



Untitled-3 15 2018-01-17 4:21:54

# Güvenlik bilgileri

- Bitkisel yağı buzdolabınızın kapak haznelerinde tutmayın. Yağ tadı bozulacak ve kullanımı zorlaşacak şekilde katılaşabilir. Ek olarak, açık kap sızabilir ve sızmış yağ kapak haznesinin çatlamasına neden olabilir. Bir yağ kabını açtıktan sonra, kabı bir dolap veya kiler gibi serin ve gölge bir yerde tutmak en iyisidir.
  - Bitkisel yağ örnekleri: zeytin yağı, mısır yağı, üzün çekirdeği yağı vb.

## Temizleme ikazları

### ⚠ İKAZ

- Buzdolabının içine veya dışına doğrudan su püskürtmeyin.
  - Yangın veya elektrik çarpması riski vardır.
- Buzdolabının içini kurutmak için saç kurutma makinesi kullanmayın.
- Kötü kokuları alması için, buzdolabının içine yanan bir mum koymayın.
  - Bu elektrik çarpmasına veya yangına yol açabilir.
- Ekran üzerine doğrudan temizleme ürünleri püskürtmeyin.
  - Ekrandaki baskılı harfler çıkabilir.
- Cihaza su gibi yabancı bir madde girerse, elektrik fişini prizden çekin ve en yakın servis merkezinizle iletişime geçin.
  - Aksi takdirde elektrik çarpması veya yangın tehlikesi meydana gelebilir.
- Fiş uçlarındaki yabancı maddeleri veya tozu silmek için temiz, kuru bir bez kullanın. Fişi temizlerken, ıslak veya nemli bir bez kullanmayın.
  - Aksi takdirde, yangın veya elektrik çarpması riski vardır.
- Cihazı, üzerine doğrudan su püskürterek temizlemeyin.
- Temizleme için benzen, tiner, Clorox veya Klorür kullanmayın.
  - Bunlar cihazın yüzeyine hasar verebilir ve yangın riski oluşturabilir.
- Sebil deliğine kesinlikle parmaklarınızı veya başka nesneleri sokmayın.
  - Kişisel yaralanmaya veya maddi hasara yol açabilir.



Untitled-3 16 2018-01-17 4:21:54

- Temizlik veya bakımdan önce cihazı prizden çıkarın.
  - Aksi takdirde elektrik çarpması veya yangın tehlikesi meydana gelebilir.
- Buzdolabını temizlemek için temiz bir sünger veya yumuşak bir bez ve ılık su içinde yumuşak bir deterjan kullanın.
- Dış yüzeylerde (kapaklar ve dolap), plastik parçalar, kapak ve iç astarlar ve contalarda cam spreyleri, aşındırıcı temizleyiciler, tutuşabilir sıvılar, hidroklorik asit, temizleme cilaları, konsantre deterjanlar, ağartıcılar veya petrol ürünleri içeren temizleyiciler gibi aşındırıcı veya sert temizleyiciler kullanmayın.
  - Bunlar malzemeyi çizebilir veya hasar verebilir.
- Cam rafları veya kapakları soğukken ılık su ile temizlemeyin. Cam raflar ve kapaklar ani sıcaklık değişiklerine veya çarpma veya düşürme gibi darbelere maruz kaldıklarında kırılabilir.





Untitled-3 17 2018-01-17 4:21:54

# Güvenlik bilgileri



## Kritik elden çıkarma uyarıları

### ⚠ UYARI

- Lütfen bu ürünün ambalaj malzemelerini çevreye duyarlı bir şekilde elden çıkarın.
- Elden çıkarma öncesinde, buzdolabının arkasındaki boruların hiçbirinin hasarlı olmadığından emin olun.
- Soğutma gazı olarak R-600a veya R-134a kullanılmıştır. Hangi soğutma gazının buzdolabınız için kullanılacağını görmek için, cihazın arkasındaki kompresör etiketini veya soğutucunun iç kısmındaki anma değeri etiketini kontrol edin. Bu buzdolabı yanıcı gaz içeriyorsa (Soğutma gazı R-600a), bu ürünün güvenli bir şekilde elden çıkarılması için yerel yetkilinizle temasa geçin.
- Bu buzdolabını elden çıkarırken, kapağı/kapak contalarını ve kapak kilitlerini sökün, böylece küçük çocuklar veya hayvanlar iç kısımda mahsur kalamaz. Cihazı kurcalamadıklarından emin olmak için çocuklar gözetilmelidir. İçinde mahsur kalınırsa, çocuklar yaralanabilir ve havasızlıktan boğulabilirler.
  - Çocuklar içinde mahsur kalırsa yaralanabilir ve havasızlıktan boğulabilirler.
- Yalıtımda siklopentan kullanılır. Yalıtım materyalindeki gazlar özel elden çıkarma prosedürü gerektirir. Lütfen, bu ürünün çevreye duyarlı bir şekilde elden çıkarılması için yerel yetkililerinizle iletişime geçin.
- Bütün ambalaj materyallerini çocukların ulaşamayacağı yerlerde saklayın, ambalaj materyalleri çocuklar için tehlikeli olabilir.
  - Çocuklar kafalarına bu poşeti geçirirse boğulabilirler.



Untitled-3 18 2018-01-17 4:21:54

## Uygun kullanım için ek ipuçları

- Bir elektrik arızası gerçekleşmesi durumunda, elektrik şirketinizin yerel ofisini arayın ve kesintinin ne zaman sona ereceğini sorun.
  - Bir ya da iki saat içinde düzetilen elektrik arızalarının büyük bir kısmı buzdolabınızın sıcaklık değerlerini etkilemez. Ancak, elektrikler kesikken kapı açma sayısını en az düzeye indirmelisiniz.
  - Elektrik arızası 24 saatten daha uzun sürecekse, tüm donmuş gıdaları boşaltın ve atın.
- Ortam hava sıcaklıkları sürekli olarak cihazın tasarlandığı sıcaklıkların altında uzun süre tutulursa buzdolabı tutarlı çalışmayabilir (içindeki donmuş ürünler eriyebilir veya donmuş gıda bölmesindeki sıcaklık çok ısınabilir).
- Özelliklerinden ötürü bazı gıdaları soğutarak saklamak iyi korunmamalarına neden olabilir.
- Cihazınız buz oluşturmayan özellikte bir buzdolabıdır, yani cihazınızın buzunu manüel olarak çözmeniz gerekmez. Bu, otomatik gerçekleştirilmez.
- Buz çözme sırasında yükselen sıcaklık ISO gerekliliklerine uygundur. Cihazın buzunu çözerken dondurulmuş gıdanın sıcaklığında ani bir yükselişi önlemek istiyorsanız, dondurulmuş gıdayı bir kaç kat gazeteyle sarın.
- Buzu tamamen çözünmüş gıdaları tekrar dondurmayın.
- Üzerinde iki yıldız sembolü (**) bulunan iki yıldızlı bölüm veya bölmelerin sıcaklığı, diğer derin dondurucu bölmelerinden biraz yüksektir.
  İki yıldızlı bölmeler veya bölümler talimatlara ve/veya ürünün teslim edildiğindeki duruma bağlıdır.





Untitled-3 19 2018-01-17 4:21:54

# Güvenlik bilgileri



## Enerji Tasarrufu İpuçları

- Aleti yeterli havalandırmanın olduğu soğuk ve kuru bir odaya kurun. Doğrudan güneş ışığına maruz kalmadığından emin olun ve doğrudan ısı kaynağına (örneğin, radyatör) yakın bir yere koymayın.
- Enerji verimliliği için havalandırma deliklerinin ve ızgaranın önünün engellenmemesi önerilir.
- Cihaza koymadan önce sıcak gıdaların soğumasını bekleyin.
- Donmuş gıdaları eritmek için buzdolabına koyun. Buzdolabında gıdayı soğutmak için donmuş gıdaların düşük sıcaklıklarını kullanabilirsiniz.
- Gıda yerleştirirken veya gıdayı alırken buzdolabının kapısını çok uzun bir süre açık bırakmayın. Kapı ne kadar kısa süre açıksa, derin dondurucuda buz o kadar az birikir.
- Buzdolabının, yanlarında ve arkasında boşluk bırakılarak kurulması önerilir. Bu güç tüketimini azaltmaya ve elektrik faturalarınızın daha az gelmesine yardımcı olur.
- En verimli enerji kullanımı için; sepet, çekmece, raf gibi bütün iç parçaları, üretici tarafından belirlenmiş konumlarda tutun.

## Bu cihaz, ev veya aşağıdakiler gibi benzer yerlerde kullanılmak üzere tasarlanmıştır:

- mağaza personel mutfakları, ofisler ve diğer çalışma alanları;
- çiftlik evleri ve otel, motel ve diğer konaklama alanlarındaki müşterilerin kullanımı için,
- oda-kahvaltı tipi konaklama ortamları,
- catering ve benzer ticari olmayan uygulamalar.



Untitled-3 20 2018-01-17 4:21:55

## WEEE Talimatları

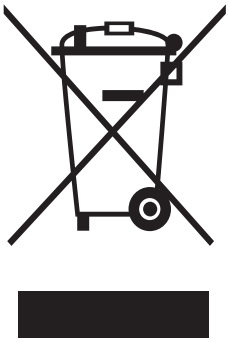

Bu Ürünün Doğru Şekilde Atılması (Atık Elektrikli ve Elektronik Cihazlar)

(Ayrı toplama sistemlerine sahip ülkeler içindir)

Ürünün, aksesuarların veya ilgili belgelerin üzerinde bulunan bu işaret, ürünün ve elektronik aksesuarlarının (örn. şarj cihazı, kulaklık, USB kablo) kullanım ömrü sonunda diğer ev atıklarıyla birlikte atılmaması gerektiğini belirtir. Atıkların kontrolsüz olarak imha edilmesinin çevre ve insan sağlığı üzerindeki zararlı etkisini engellemek için lütfen bunu diğer atık türlerinden ayırın ve malzeme kaynaklarının sürdürülebilir şekilde yeniden kullanılabilmesi için geri dönüştürülmesini sağlayın.

Ev kullanıcıları, bu ürünü çevresel açıdan güvenli bir geri dönüştürme işlemi için nereye ve nasıl ulaştıracakları hakkında ayrıntılı bilgi için ürünü satın aldıkları bayi ile veya yerel resmi makamla irtibat kurmalıdır.

İş kullanıcıları tedarikçileri ile irtibat kurup satın alma sözleşmesinin hüküm ve koşullarına bakmalıdır. Bu ürün ve ürünün elektronik aksesuarları, imha için diğer ticari atıklarla karıştırılmamalıdır.

Ürünün kullanım ömrü : 10 yıldır.





Untitled-3 21 2018-01-17 4:21:55

# Kurulum

Bu buzdolabını düzgün kurmak ve kullanmadan önce kazaları önlemek için bu talimatları dikkatle izleyin.

**⚠ UYARI**

- Bu buzdolabını bu kılavuzda açıklandığı gibi yalnızca amacına yönelik olarak kullanın.
- Servis işlemleri yetkili bir personel tarafından gerçekleştirilmelidir.
- Ürün ambalaj malzemesini yerel düzenlemelere uygun şekilde elden çıkarın.

## Bir bakışta buzdolabı

**NOT**

Buzdolabının gerçek görüntüsü ve sağlanan bileşen parçaları modele ve ülkeye bağlı olarak değişebilir.

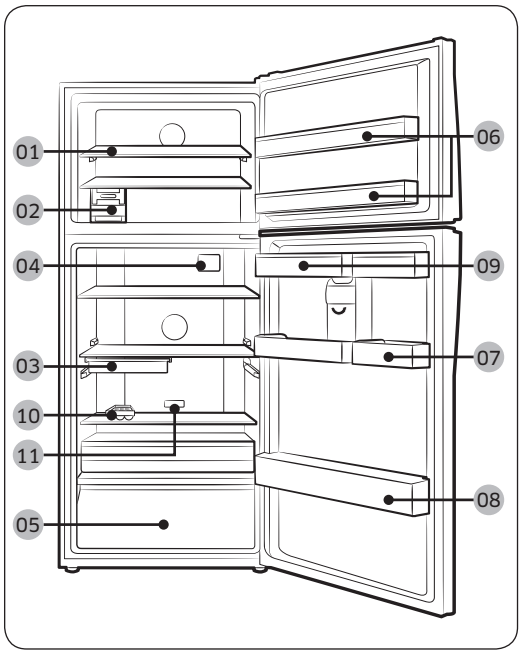


**01** Raf-Yer Açma
**02** Buz Yapıcı
**03** Meze Haznesi *
**04** Antibakteri Koruyucusu *
**05** Sebze Kutusu *
**06** Koruyucu Alt
**07** Çeşitli Koruyucu
**08** Şişe Koruyucu
**09** Su Tankı *
**10** Yumurtalık
**11** Koku giderici *

* yalnızca uygulanabilir modeller





Untitled-3 22 2018-01-17 4:21:55

## İsteğe bağlı aksesuarlar *

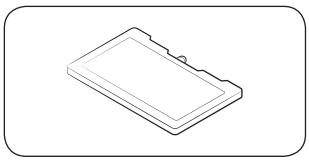

Soğutma paketi: Bu, buzdolabını soğuk tutmaya yardımcı olur.

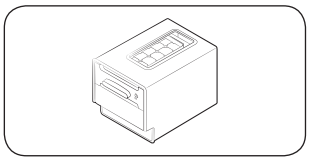

Kıvrımlı Buzmatik: Buz yapmak için kullanılır.

* Buzdolabınız yukarıda listelenen isteğe bağlı aksesuarları içermeyebilir. İsteğe bağlı parçaları tedarik etme modele ve ülkeye bağlıdır.

### Dondurucu bölümünde saklamak için daha fazla yer ayırmak için

Bir alet olmadan elle çıkarılabilen buz yapıcıyı çıkarın.

- Buz yapıcıyı çıkarma dondurucunun termal ve mekanik performansını etkilemez.

Enerji tasarrufunu en iyi şekilde sağlamak için tüm rafların, çekmecelerin ve sepetlerin orijinal konumlarına yerleştirildiklerinden emin olun.





Untitled-3 23 2018-01-17 4:21:55

# Kurulum

## Adım adım kurulum

### ADIM 1 Bir yer seçin

Yer gereksinimleri:

- Havalandırmayı engelleyebilecek halı veya döşeme bulunmayan sert, düz bir yüzey
- Doğrudan güneş ışığından uzak
- Kapıyı açmak ve kapatmak için yeterli alan
- Isı kaynağından uzak
- Bakım ve servis için alan
- Sıcaklık aralığı: 10 °C ve 43 °C arası

Etkin sıcaklık aralığı

Buzdolabı normalde sınıf derecesiyle belirtilen sıcaklık aralığında çalışmak için tasarlanmıştır.

| Sınıf | Sembol | Ortam Sıcaklık aralığı (°C) | |
|---|---|---|---|
| | | IEC 62552 (ISO 15502) | ISO 8561 |
| Genişletilmiş Sıcaklık | SN | +10 ila +32 | +10 ila +32 |
| Sıcaklık | K | +16 ila +32 | +16 ila +32 |
| Alt tropikal | ST | +16 ila +38 | +18 ila +38 |
| Tropikal | T | +16 ila +43 | +18 ila +43 |

**NOT**

Buzdolabının soğutma performansı ve güç tüketimi ortam sıcaklığından, kapı açma sıklığından ve buzdolabının bulunduğu konumdan etkilenebilir. Sıcaklık ayarlarını uygun şekilde ayarlamanızı öneririz.





Untitled-3 24 2018-01-17 4:21:55

Açıklık

Kurulum için alan gereksinimleri için aşağıdaki resimlere ve tabloya bakın.

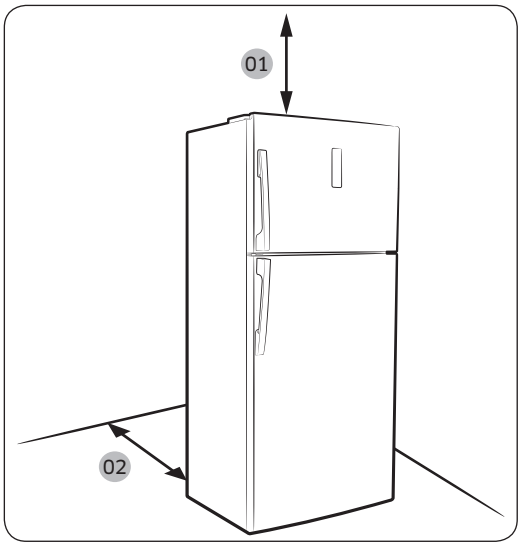


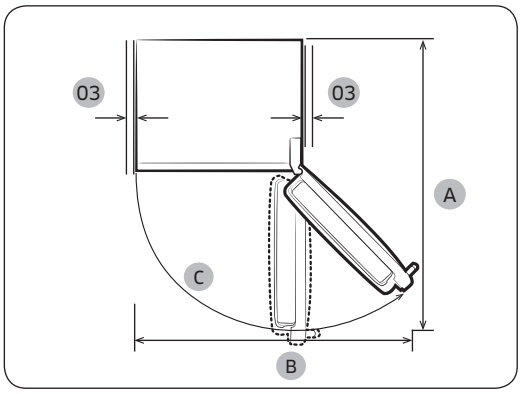


| Model | A | B | C |
|---|---|---|---|
| RT58 | 1507 | 1352 | 120˚ |
| RT62 | 1507 | 1352 | 120˚ |

(birim: mm)

**01** 100 mm
**02** 50 mm
**03** en az 50 mm



## ADIM 2 WiFi bağlantısı

Ayrıca satılan Smart Home Donanım Kilidini kullanarak buzdolabını uzaktan kontrol edebilirsiniz. Smart Home Donanım Kilidini satın almak için, www.samsung.com adresini ziyaret edin ve donanım kilidiyle ilgili ürün bilgilerini takip edin.

### ⚠ İKAZ

- Samsung Smart Home Donanım Kilidi iki türdür: biri Samsung smart TV'lere özeldir ve diğeri Samsung ev aygıtlarına özeldir.
- Ev cihazlarına özel Samsung Smart Home Donanım Kilidi'ni satın almanız gerekir. Başka bir donanım kilidi sistemin arızalanmasına neden olabilir.



Untitled-3 25 2018-01-17 4:21:56

# Kurulum



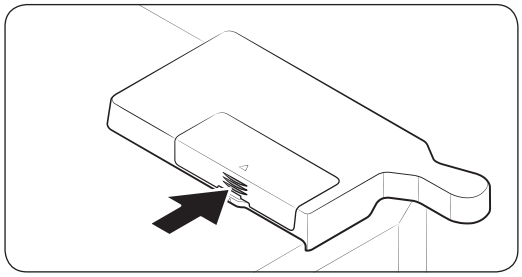

**1.** Donanım kilidi kapağının ok alanının kilidini açmak için basın.

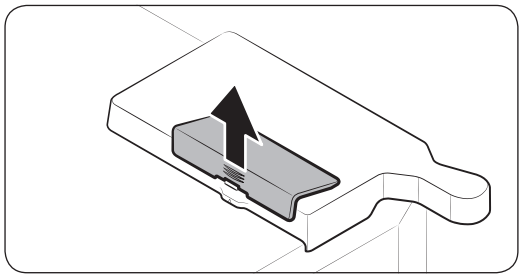

**2.** Donanım kilidi kapağını açın.

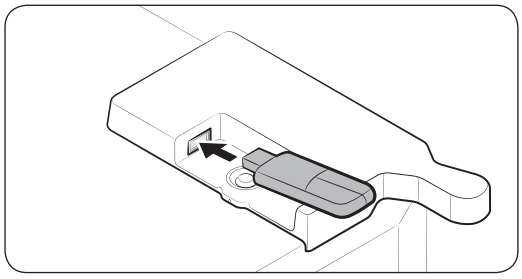

**3.** Smart Home Donanım Kilidini donanım kilidi portuna doğru yönde takın.

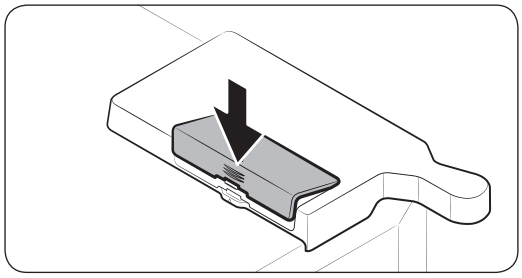

**4.** Önce donanım kilidi kapağının üst alının takın ve sonra kilitlemek için gösterildiği gibi kapatın.

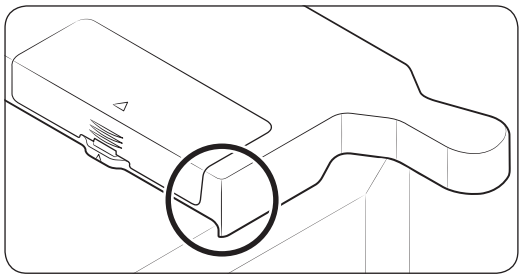

**NOT**

İşaretlenen alan isteğe bağlı donanım kilidinin kapağıdır, bir çatlak veya kusur değildir.



Untitled-3 26 2018-01-17 4:21:56

## ADIM 3 Döşeme

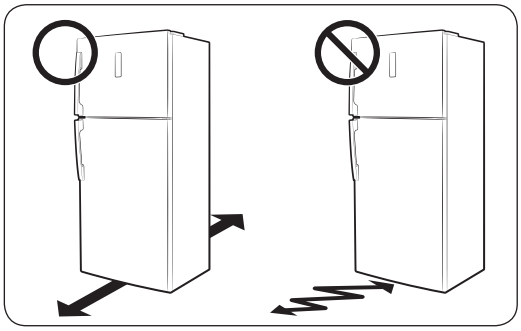

- Buzdolabının kurulacağı yüzey yaklaşık 100 kg ağırlığındaki tamamen dolu bir buzdolabını taşıyabilmelidir.
- Döşemeyi korumak için, buzdolabının her bacağının altına büyük bir karton parçası yerleştirin.
- Buzdolabı son konumuna geldiğinde, zemini korumak için gerekmedikçe hareket ettirmeyin. Hareket ettirmeniz gerekiyorsa, hareket ettirilecek yola kalın bir kağıt veya eski bir halı gibi bir bez kullanın.

## ADIM 4 Dengeleme ayaklarını ayarlayın

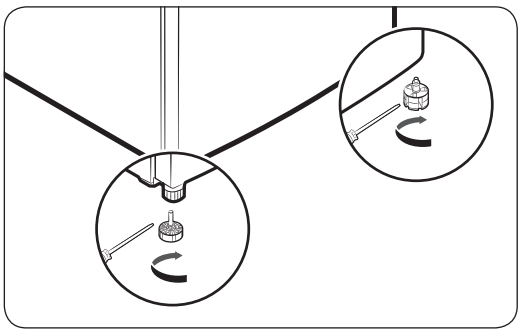

Dengeleme ayaklarını elle ayarlayarak buzdolabını dengeleyin. Konumu alçaltmak için dengeleme ayağını saat yönünde çevirin veya yükseltmek için saat yönünün tersine çevirin.

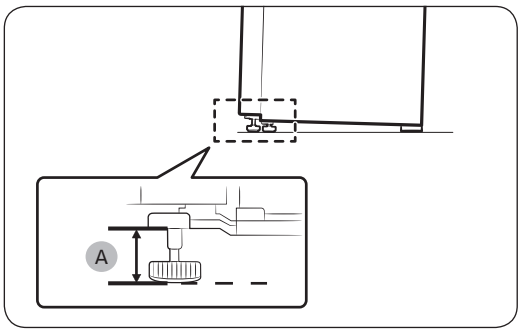


Ayakları gösterildiği gibi zeminden en az 35 mm **(A)** yükseltin.





Untitled-3 27 2018-01-17 4:21:57

# Kurulum

## ADIM 5 Aksesuarları paketten çıkarın ve yerlerine koyun (yalnızca uygulanabilir modeller)

Bu buzdolabıyla gelen aksesuarlar taşıma ve güvenlik için düzgün bir şekilde paketlenmiştir. Bu aksesuarları paketten çıkarın ve yerlerine koyun.

Kapak korumaları

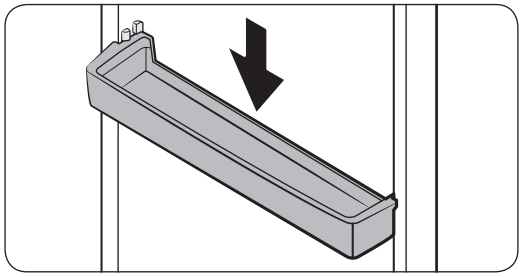

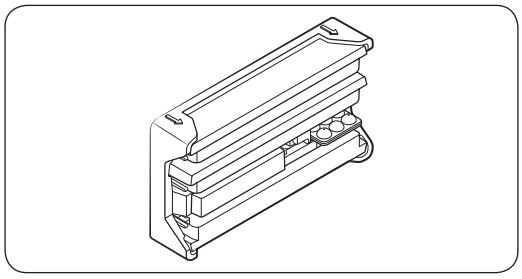

Kapak korumaları ürünle sağlanır. Kapak korumalarını dondurucuya ve soğutucuya takın.

Yumurta tepsisini kullanmak istiyorsanız, soğutucu içine yerleştirildiğinden veya kapak korumasına takıldığından emin olun.

## ADIM 6 İlk ayarlar

Aşağıdaki adımları tamamladığınızda, buzdolabı tamamen çalışır durumda olmalıdır.

1. Buzdolabını açmak için güç kablosunu prize sokun.
2. Kapağını açın ve iç ışığın yanıp yanmadığını kontrol edin.
3. Sıcaklığı en soğuk dereceye ayarlayın ve yaklaşık bir saat bekleyin. Dondurucu biraz donmaya başlar ve motor düzgün bir şekilde çalışır.
4. Buzdolabı ayarlanan sıcaklığa erişine kadar bekleyin. Artık buzdolabı kullanıma hazırdır.

## ADIM 7 Son kontrol

Kurulum tamamlandığında şunu onaylayın:

- Buzdolabı bir prize bağlı ve düzgün topraklanmış.
- Buzdolabı ile duvar veya kabin arasında yeterli boşluk verilerek düz, dengeli bir yüzeye kurulmuş.
- Buzdolabı dengeli ve zemine iyice oturuyor.
- Kapak serbest bir şekilde açılıp kapanıyor ve kapak açıldığında iç ışık otomatik yanıyor.





Untitled-3 28 2018-01-17 4:21:57

## TAŞIMA VE NAKLİYE SIRASINDA DİKKAT EDİLECEK HUSUSLAR

Ürünün taşınması esnasında ürünü düz ve sağlam bir zemin üzerine yerleştirin. Ürünün düşme ve devrilme risklerine karşı gerekli önlemleri alınız.

Taşıma işleminden önce elektrik bağlantısı kesilmelidir.

Ürünü taşırken bir yere çarpmayınız ve düşürmeyiniz.

Ürünün yanıcı ve patlayıcı maddelerin yanına kurmayın ve makine çalışırken yakınında yanıcı ve patlayıcı madde bulundurmayın.

Ürünün kurulumunu, makinenin periyodik bakımını ve temizliğini rahatça yapabileceğiniz bir yere kurunuz.





Untitled-3 29 2018-01-17 4:21:57

# İşlemler

## Özellik paneli

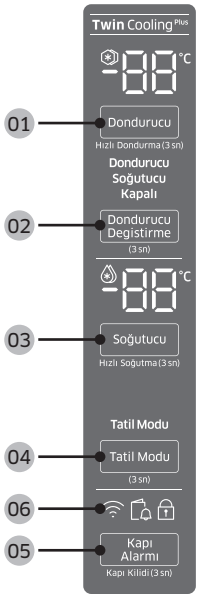


**01** Dondurucu / Hızlı Dondurma

**02** Dondurucu Degistirme

**03** Soğutucu

**04** Tatil Modu

**05** Kapı Alarmı / Kapı Kilidi

**06** Ağ bağlantısı (yalnızca uygulanabilir modeller)





Untitled-3 30 2018-01-17 4:21:57

01 Dondurucu / Hızlı Dondurma

| | |
|---|---|
| Dondurucu | **Dondurucu** düğmesi dondurucu sıcaklığını ayarlamak için kullanılabilir. Kullanılabilir sıcaklıklar -15 °C ve -23 °C arasındadır.<br>⚠ **İKAZ**<br>• Sistemin arızalanmasını veya gıdanın bozulmasını önlemek için, yazın sıcaklığı -15 °C olarak ayarlamayın (35 °C üstü).<br>• Dondurucuda sıvı içeren cam şişe tutmayın. Sıvı donduğunda cam şişeler çatlar veya parçalanır. |
| Hızlı Dondurma | Hızlı Dondurma dondurma işlemini maksimum fan hızına getirir. Dondurucu birkaç saat tam hızda çalışmaya devam eder ve sonra önceki sıcaklığa döner.<br>• Hızlı Dondurma fonksiyonunu etkinleştirmek için, **Dondurucu** düğmesini 3 saniye kadar basılı tutun. İlgili gösterge (❄) yanar ve buzdolabı sizin için soğutma işlemini hızlandırır.<br>• Devre dışı bırakmak için, **Dondurucu** düğmesini yeniden 3 saniye kadar basılı tutun. Dondurucu önceki sıcaklık ayarına geri döner.<br>• Çok miktarda gıda dondurmak için, dondurucuya gıda koymadan en az 20 saat kadar önce Hızlı Dondurma fonksiyonunu etkinleştirin.<br>• Dondurucu 50 saat kadar tam hızda çalışmaya devam eder ve sonra önceki sıcaklığa döner.<br>**NOT**<br>Hızlı Dondurma fonksiyonunu kullanma güç tüketimini artırır. Kullanma niyetinde değilseniz kapattığınızdan ve önceki sıcaklığa döndüğünüzden emin olun. |





Untitled-3 31 2018-01-17 4:21:57

# İşlemler

02 Dondurucu Degistirme

| | |
|---|---|
| Dondurucu Degistirme | Tüm buzdolabını Soğutucu modunda kullanabilir veya dondurucuyu kapatabilirsiniz.<br>Varsayılan dondurucu modunu değiştirmek için, seçim moduna girmek için **Dondurucu Degistirme** düğmesini 3 saniye kadar basılı tutun. Sonra, istenen modu seçmek için **Dondurucu Degistirme** düğmesine basın.<br>Mod şu sırada değişir: Soğutucu → Off (Kapalı) → Dondurucu → Off (Kapalı) → Soğutucu ayar modu.<br>• Soğutucu öğesini seçerseniz, Soğutucu göstergesi yanar. Etkinse Hızlı Dondurma devre dışı kalır ve etkinse Ice On (Buz Var) kapanır.<br>• Off (Yok) öğesini seçerseniz, Off (Yok) göstergesi yanar. Dondurucu kapanır.<br>• Dondurucu öğesini seçerseniz, seçiminiz için Dondurucu göstergeleri yanar. Varsayılan dondurucu sıcaklığı -19 °C'dir.<br>Değişiklikleriniz ayarlanacak ve 10 saniye sonra etkinleştirilecektir. Modu iptal etmek veya değiştirmek için, **Dondurucu Degistirme** düğmesini yeniden 3 saniye kadar basılı tutun. Sonra, yukarıda belirtildiği gibi talimatları izleyin.<br>**NOT**<br>• **Dondurucu Degistirme** düğmesini 3 saniye kadar basılı tutarsanız, buzdolabı farklı bir mod seçmek için **Dondurucu Degistirme** düğmesine basabileceğiniz seçim moduna geçer.<br>• Soğutma veya dondurma işlevleri 'Off (Kapalı) modu'ndayken, küflenmeyi veya kokuları önlemek için az elektrik kullanarak soğutucu veya dondurucu sıcaklığı 15 °C'nin altında kalır.<br>• Soğutucu veya dondurucu bağımsız olarak kapatılamaz.<br>• Soğutma veya dondurma işlevleri 'Off (Kapalı) modu'ndayken yiyecek veya içeceği buzdolabında depolamayın. 15 °C bozulmayı önlemek için yeterince soğuk değildir. |

**UYARI**

- Dondurucuya sıvı içeren cam şişe koymayın. Dondurucu Degistirme fonksiyonunu iptal ettiğinizde, dondurucuda cam şişeler kırılabilir veya patlayabilir.
- Dondurucu Degistirme fonksiyonunu etkinleştirmeden önce donmuş gıdaları dondurucudan çıkardığınızdan emin olun. Donmuş gıdalar sıcaklık arttıkça (Dondurucu modu Soğutucu moduna geçtiğinde) erir ve bozulur.
- Dondurucu Degistirme fonksiyonunu devre dışı bırakmadan önce soğutulmuş gıdaları dondurucudan çıkardığınızdan emin olun. Soğutulmuş gıdalar sıcaklık azaldıkça (Soğutucu modu Dondurucu moduna geçtiğinde) donabilir.





Untitled-3 32 2018-01-17 4:21:57

**NOT**

Dondurucu Degistirme fonksiyonunu kullanmak istiyorsanız, gıdayı özellikle sebzeleri saklamak için plastik kaplar kullanmanız önemle önerilir.

03 Soğutucu / Hızlı Soğutma

| | |
|---|---|
| Soğutucu | Soğutucu sıcaklığını ayarlamak için, ilgili sıcaklığı seçmek için **Soğutucu** düğmesine basın. Sıcaklığı 1 °C ila 7 °C arasında değiştirebilirsiniz (varsayılan: 3 °C).<br>**⚠ İKAZ**<br>• Kışın, sıcaklık kontrolünü 1 °C'ye ayarlamayın. Bu, soğutma performansıyla ilgili sorunlara neden olabilir.<br>• Yazın, sıcaklık kontrolünü 5-7 °C'ye ayarlamayın. Bu da soğutma performansıyla ilgili sorunlara neden olabilir. |
| Hızlı Soğutma | Hızlı Soğutma soğutma işlemini maksimum fan hızına getirir. Soğutucu birkaç saat tam hızda çalışmaya devam eder ve sonra önceki sıcaklığa döner.<br>• Hızlı Soğutma fonksiyonunu etkinleştirmek için, **Soğutucu** düğmesini 3 saniye kadar basılı tutun. İlgili gösterge (❄) yanar ve buzdolabı sizin için soğutma işlemini hızlandırır.<br>• Hızlı Soğutma fonksiyonunu devre dışı bırakmak için, **Soğutucu** düğmesini yeniden 3 saniye kadar basılı tutun. Soğutucu önceki sıcaklık ayarına geri döner.<br>**NOT**<br>Hızlı Soğutma fonksiyonunu kullanma güç tüketimini artırır. Kullanma niyetinde değilseniz kapattığınızdan ve önceki sıcaklığa döndüğünüzden emin olun. |

04 Tatil Modu

| | |
|---|---|
| Tatil Modu | Tatile ya da iş gezisine gidiyorsanız veya soğutucuyu uzun süre kullanmayı düşünmüyorsanız, Tatil Modu modunu kullanın.<br>• Tatil Modu modunu etkinleştirmek için, **Tatil Modu** düğmesini 3 saniye kadar basılı tutun. Soğutucu sıcaklıkları ekranı kapanırken Vacation On (Tatil Açık) göstergesi yanar. Soğutucu sıcaklığı 15 °C'nin altında kontrol edilecektir, ancak dondurucu önceden ayarlandığı gibi etkin kalır.<br>• Tatil Modu modunu devre dışı bırakmak için, **Tatil Modu** düğmesini yeniden 3 saniye kadar basılı tutun. Soğutucu sıcaklığı önceki ayarına geri döner.<br>**NOT**<br>Soğutucu bölmesini boşaltmanız ve kapağın kapalı olduğundan emin olmanız önemle önerilir. |





Untitled-3 33 2018-01-17 4:21:57

# İşlemler

05 Kapı Alarmı / Kapı Kilidi

| | |
|---|---|
| Kapı Alarmı | Anımsatıcı için alarmı ayarlayabilirsiniz. Kapak 2 dakikadan uzun süre açık bırakılırsa, alarm, göstergesi yanıp sönerek Alarm çalar. **Kapı Alarmı** düğmesine basarak alarmı etkinleştirmek ve devre dışı bırakmak arasında geçiş yapabilirsiniz. Alarm fabrika varsayılanı olarak etkindir. |
| Kapı Kilidi | Kazayla değiştirmeyi önlemek için, Kapı Kilidi öğesini etkinleştirmek için **Kapı Alarmı** düğmesini 3 saniye kadar basılı tutun. Gösterge ( ) yanarak tüm kontroller devre dışı bırakılır.<br>Devre dışı bırakmak için, yeniden 3 saniye kadar basılı tutun. Kontroller normal olarak etkinleştirilir. |
| Aygıt kimliğini doğrula | Buzdolabı Samsung Smart Home Uygulamasına veya Samsung Smart TV'ler gibi Samsung akıllı aygıtlarına bağlanırken, uygulamanın veya aygıtın ekran talimatlarını izleyin ve **Kapı Alarmı** düğmesini 5 saniye kadar basılı tutun. Kimlik doğrulama prosedürüne geçmeden önce sıcaklık panelinde 5 saniye kadar "**açık**" görüntülenir. Kapı Alarmı işlevinin bu kimlik doğrulamasından etkilenmeyeceğini unutmayın. |





Untitled-3 34 2018-01-17 4:21:58

### 06 Ağ bağlantısı (yalnızca uygulanabilir modeller)

İsteğe bağlı Smart Home Donanım Kilidini (ayrıca satılır), Samsung Smart Home uygulaması yoluyla buzdolabınızı kontrol etmek ve izlemek için kullanabilirsiniz. Samsung Smart Home hakkında daha fazla bilgi için, Samsung Smart Home bölümüne bakın.

**NOT**

- Önerilen şifreleme sistemleri arasında WPA/TKIP ve WPA2/AES bulunur. Yeni veya standartlaştırılmamış Wi-Fi kimlik doğrulama protokolleri desteklenmez.
- Kablosuz ağlar çevredeki kablosuz iletişim ortamından etkilenebilir.
- Internet servis sağlayıcınız PC'nizin veya modeminizin MAC adresini kimlik doğrulama için kaydettiyse, Samsung Smart Refrigerator'ınız Internet'e bağlanamayabilir. Bu durumda, Internet servis sağlayıcınızı teknik yardım için bağlayın.
- Ağ sisteminizin güvenlik duvarı ayarları Samsung Smart Refrigerator'ınızın Internet'e erişmesini önleyebilir. Internet servis sağlayıcınızı teknik yardım için bağlayın. Bu belirti devam ederse, yerel bir Samsung servis merkezine veya bayine başvurun.
- Kablosuz erişim noktası (EN) ayarlarını yapılandırmak için, EN kullanıcı kılavuzuna bakın.
- Samsung Smart Home Donanım Kilidi özellikli Samsung Smart Refrigerator'lar hem IEEE 802.11 b/g/n ile Wi-Fi 2,4 GHz'yi hem de Soft-AP protokollerini (IEEE 802.11 n önerilir) destekler.
- Kimliği doğrulanmamış Wi-Fi kablosuz yönlendiricileri uygun Samsung Smart Refrigerator'lara bağlanamayabilir.

## Samsung Smart Home (yalnızca uygulanabilir modeller)

### Kurulum

Google Play Store, Google Apps veya Apple App Store'u ziyaret edin ve "Samsung Smart Home"u arayın. Samsung Electronics tarafından sağlanan Samsung Smart Home uygulamasını akıllı aygıtınıza indirin ve yükleyin.

**NOT**

- Samsung Smart Home uygulaması Android 4.0 (ICS) veya üstünde ya da iOS 7.0 veya üstünde kullanılmak için tasarlanmıştır ve Samsung akıllı telefonları (Galaxy S ve Galaxy Note serisi) için optimize edilmiştir. Diğer akıllı telefon modellerinde, bazı işlevler farklı çalışabilir.
- Performansı artırmak için, Samsung Smart Home uygulaması haber verilmeksizin değiştirilebilir veya üreticinin ilkesine göre destek kesilebilir.

#### Samsung hesabı

Uygulamayı kullanmak için Samsung hesabınızı kaydetmeniz gerekir. Bir Samsung hesabınız yoksa ücretsiz bir Samsung hesabı oluşturmak için uygulama ekranındaki talimatları takip edin.

#### Başlarken

1. Smart Home Donanım Kilidini buzdolabınızın ilgili bağlantı noktasına takın.





Untitled-3 35 2018-01-17 4:21:58

2. Samsung Smart Home uygulamasını çalıştırın ve Samsung hesabınızda oturum açın. iPhone kullanıcılarının oturum açma bilgilerini uygulamaya her eriştiklerinde sağlamaları gerekir.
3. Device (Aygıt) > + simgesine erişin ve sonra Refrigerator (Buzdolabı) düğmesine dokunun.
4. Yönlendirici hakkında gerekli bilgileri sağlamak için ekrandaki talimatları izleyin ve sonra Next (İleri) düğmesine dokunun.
5. Fridge (Soğutucu) düğmesini ekranda "AP (EN)" mesajı görünene kadar 5 saniyeden uzun süre basılı tutun. Buzdolabınız uygulamaya kaydedilecektir.
6. Aygıt kaydı tamamlandığında, buzdolabı simgesi Samsung Smart Home uygulamasında görünecektir.
7. Buzdolabı sayfasını açmak için buzdolabı simgesine dokunun.
8. Bir ağ bağlantısı kurulduğunda, buzdolabınızda Wi-Fi simgesi yanar.

### Buzdolabı uygulaması

#### Entegre kontrol

Buzdolabınızı evden ve hareket halindeyken izleyebilir ve kontrol edebilirsiniz.

- Buzdolabı sayfasını açmak için Samsung Smart Home'da buzdolabı simgesine dokunun.
- Buzdolabınızın çalıştırma durumunu veya bildirimini kontrol edin ve gerekirse seçenekleri veya ayarları değiştirin.

**NOT**

Buzdolabının bazı seçenekleri veya ayarları uzaktan kumanda için kullanılamayabilir.



Untitled-3 36 2018-01-17 4:21:58

## Anahtar özellikler

Uzaktan erişim için Samsung smart home aygıtlarını Samsung Smart Home sunucusuna kaydedin.

Menüye genel bakış

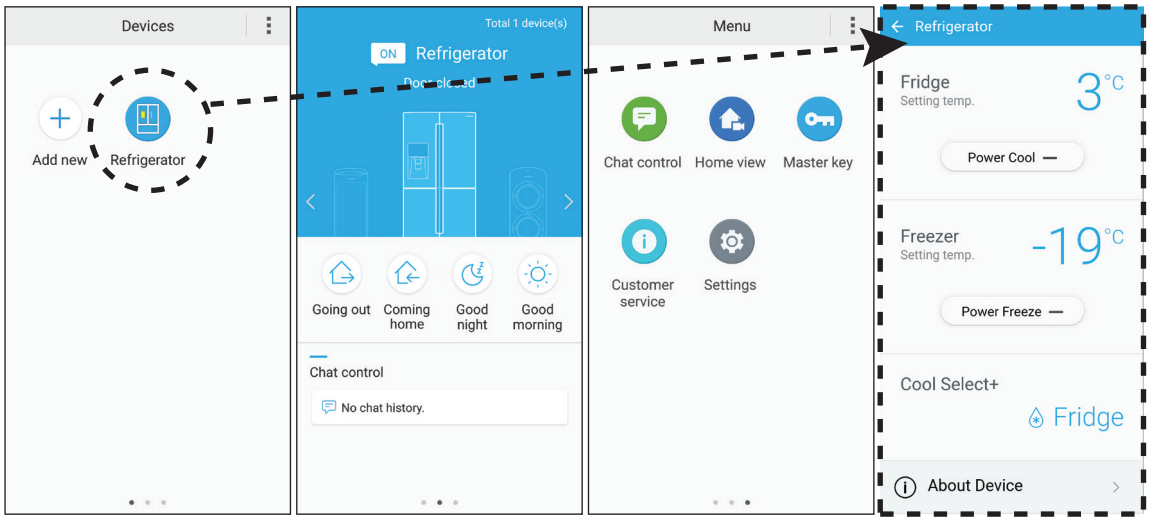


- Buzdolabının ayarlar sayfasını açmak için **Refrigerator (Buzdolabı)** düğmesine dokunun.
- Sonraki sayfaya geçmek için kaydırın.

| | |
|---|---|
| Chat control (Sohbet kontrolü) | Samsung smart home aygıtlarını uzaktan kumanda edebilir veya çalıştırma durumunu kontrol edebilirsiniz. |
| Home view (Ana görünüm) (yalnızca uygulanabilir modeller) | Samsung smart home aygıtının dahili kumandasını kullanarak oturma odanızı izleyebilirsiniz. Bu yalnızca uygulanabilir modellerle kullanılabilir. |
| Master key (Ana anahtarı) | Ana tuşu, dışarı çıkma, eve gelme, gece yatağa gitme ve sabah uyanma gibi farklı kullanıcı etkinlikleri için kilitleme sistemini kontrol etmek için tasarlanmıştır. Bu yalnızca uygulanabilir modellerle kullanılabilir. |
| Customer service (Müşteri hizmetleri) | Kullanıcı kılavuzu indirilebilir ve müşteri desteği için kişi bilgileri de sağlanır. |
| Settings (Ayarlar) | Bağlı aygıtı ve yazılım bilgilerini (sürüm ve açık kaynak lisansları) kontrol edebilir ve aygıtlar ekleyebilir veya bir ülke seçebilirsiniz. Demo amaçlı geçerli aygıtın çalışmasını simüle edebilirsiniz. |





Untitled-3 37 2018-01-17 4:21:59

# İşlemler

Buzdolabı ayarları

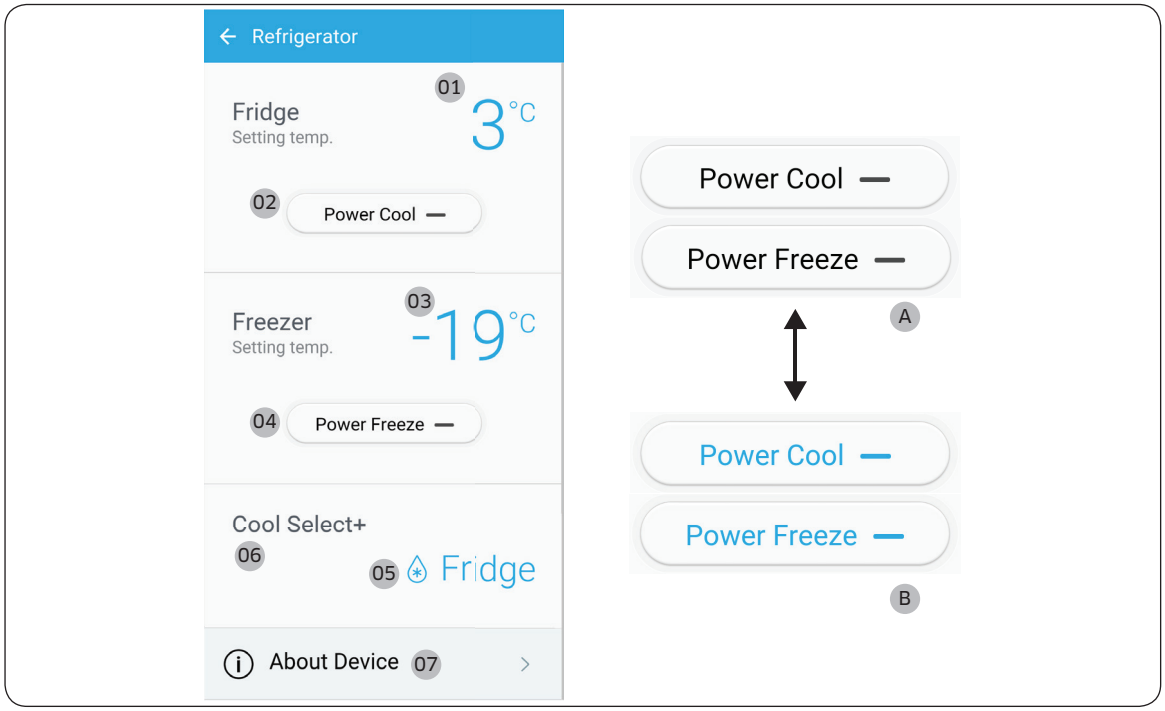


A: Devre dışı (siyah)

B: Etkin (mavi)

| | |
|---|---|
| Fridge (Soğutucu) | **01** Geçerli olarak ayarlı soğutucu sıcaklığını görüntüler.<br>**02** Power Cool (Hızlı Soğutma) öğesini açabilir veya kapatabilir ve geçerli ayarları kontrol edebilirsiniz. |
| Freezer (Dondurucu) | **03** Geçerli olarak ayarlı dondurucu sıcaklığını görüntüler.<br>**04** Power Freeze (Hızlı Dondurma) öğesini açabilir veya kapatabilir ve geçerli ayarları kontrol edebilirsiniz. |
| Cool Select (Soğutma Seçimi) | **05** Geçerli mod ayarını görüntüler.<br>**06** Modele bağlı olarak, Cool Select+ (Soğutma Seçimi+), Cool Select Zone (Soğutma Seçimi Bölgesi) görüntüleyebilir veya hiçbirini görüntülemez. |





Untitled-3 38 2018-01-17 4:21:59

| | |
|---|---|
| About Device (Aygıt Hakkında) | **07** Geçerli sürüm, öğretici, Self Check (Kendi Kendine Kontrol) ve Yardım Masası dahil ürün bilgilerini görüntüler. Kullanıcı kılavuzu indirilebilir ve müşteri desteği için kişi bilgileri de sağlanır.<br>**Self Check (Kendi Kendine Kontrol)**<br>Self Check (Kendi Kendine Kontrol) öğesine bakarak, buzdolabınızın tanılama sonuçlarını kontrol edebilirsiniz. Anormal bir belirtiyle karşılaşırsanız, Self Check (Kendi Kendine Kontrol) müşteri hizmetleri için kullanılabilen bir bilgi görüntüler. |





Untitled-3 39 2018-01-17 4:21:59

# İşlemler

## Özel özellikler

Buzdolabınızın gerçek görüntüsü ve özel fonksiyonları modele ve ülkeye bağlı olarak değişebilir.

### Buz yapma (yalnızca uygulanabilir modeller)

Kıvrımlı buzmatik

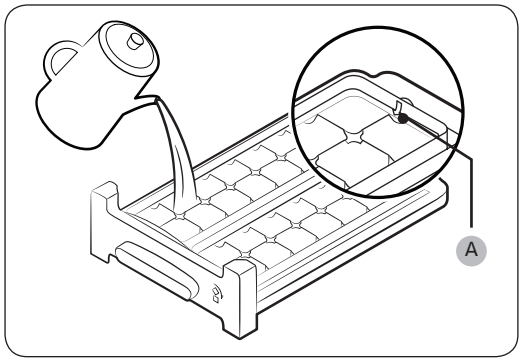


1. Dondurucu kapağını açın ve buz tepsisini kaydırarak açın.
2. Tepsiyi, tepsinin iç arka kısmında işaretli **maksimum düzeye (A)** kadar suyla doldurun.
3. Tepsiyi konumuna geri kaydırın.

**NOT**

Buz yapma süresi sıcaklık ayarlarınıza bağlıdır.

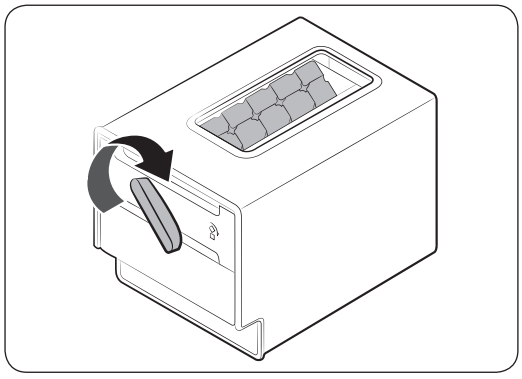

**NOT**

- Buz küpü saklama haznesinin buz tepsisinin altındaki yerde olduğundan emin olun.
- Buz küplerini almak için, haznenin içine buz küplerinin yarısını boşaltmak için haznenin kolunu sağa çevirin. Sonra, diğer yarısını boşaltmak için sola çevirin.
- Hazneyi biraz döndürerek ve öne doğru çekerek çıkarın.





Untitled-3 40 2018-01-17 4:22:00

## Su sebili

Su sebili ile soğutucu kapağını açmadan su alabilirsiniz. Kullanılmadan önce su tankı içilebilir su ile dolu olmalıdır.

### Su tankını içilebilir su ile doldurmak için

Kapağını açın ve kapak rafı alanındaki su tankını bulun.

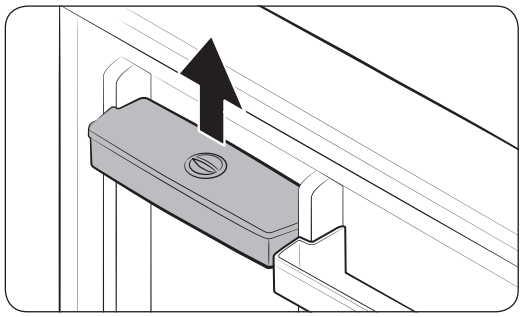

**1.** Su tankının her iki yanındaki tutacakları tutun ve çıkarmak için kaldırın.

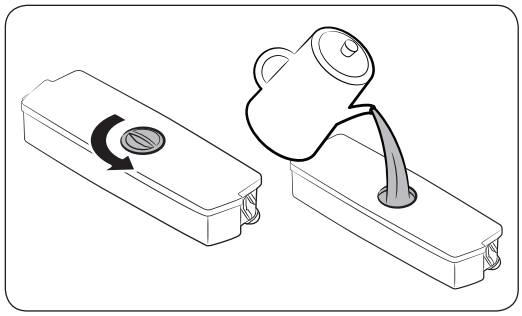

**2.** Su tankını içilebilir su ile en fazla 2,8 litre doldurun. Üst başlığı veya kapağı çıkarabilir ve suyu dökebilirsiniz.

**NOT**

İlk kez kullanırken, su tankının içini temizleyin.

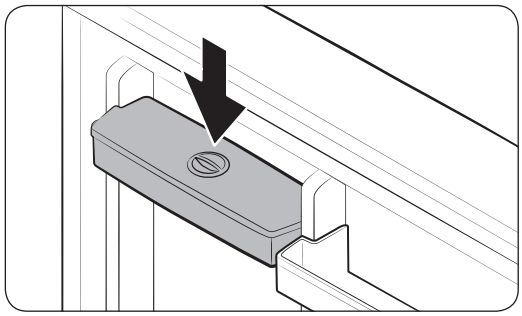

**3.** Su tankını yeniden takın ve kapağı kapatın. Su tankının su çıkışının ileri baktığından emin olun.





Untitled-3 41 2018-01-17 4:22:00

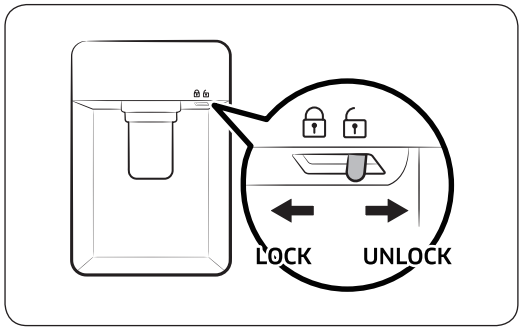


4. Sebilin su çıkışının altına bir su bardağı koyun ve su almak için yavaşça sebil kolunu itin. Su sebilinin kilidinin açıldığından emin olun.

### ⚠ İKAZ

- Su sebili içilebilir su vermek için tasarlanmıştır. Su tankını yalnızca içilebilir su ile doldurun. Başka bir sıvıyla doldurmayın.
- Su tankını taşmaya neden olacak kadar aşırı doldurmayın.
- Su tankını kapaktan çıkarmadan doldurmaya çalışmayın.
- Su tankının düzgün yerleştiğinden emin olun.
- Buzdolabını su tankı olmadan kullanmayın. Bu, performansı ve verimliliği azaltabilir.
- Su sıçramasını önlemek için, camın sebil koluyla hizalı olduğundan emin olun.

### NOT

Daha fazla yer elde etmek için, su tankımı yiyecek saklamak için kullanabilirsiniz. Bu durumda, tankın kapağını çıkarın.





Untitled-3 42 2018-01-17 4:22:00

# Bakım

## Kullanma ve bakım

### Dondurucu ve soğutucu rafları

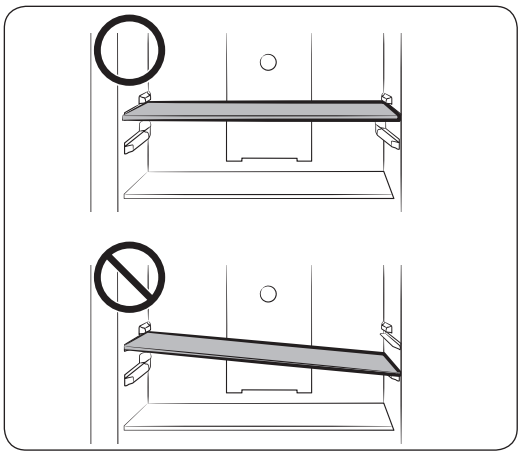

- Rafı çıkarmak için, önce kapağı tamamen açın. Kapağı ileri çekin, yukarı kaldırın ve sonra çekip çıkarın.
- Rafı yeniden takarken, rafın "Ön" etiketinin ileri baktığından emin olun.
- Rafı konumuna doğru eğmeye kalkışmayın.

### Kapak korumaları

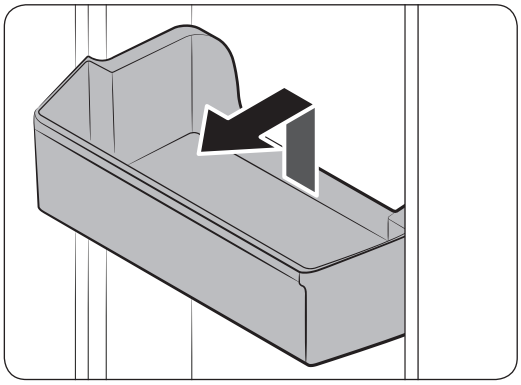

Kapı korumasını biraz yukarı kaldırın ve dışarı çekin.

**⚠ İKAZ**

Kazaları önlemek için çıkarmadan önce kapak korumalarını boşaltın.





Untitled-3 43 2018-01-17 4:22:01

# Bakım

## Temizleme

Güç fişi terminallerinden ve temas noktalarından toz veya su gibi tüm yabancı maddeleri temizlemek için düzenli olarak kuru bir bez kullanın.

1. Buzdolabının elektrik fişini çıkarın.
2. Buzdolabının içini ve dışını temizlemek için nemli, yumuşak, tüy bırakmayan bir bez veya kağıt havlu kullanın.
3. Bittiğinde, temiz bir bez veya kağıt havluyla iyice kurulayın.
4. Buzdolabını açmak için güç kablosunu takın.

**NOT**

Temizlemek için raflar gibi çıkarılabilir parçaları çıkardıysanız, yeniden düzgün taktığınızdan emin olmak için İçindekiler bölümündeki genel düzene bakın.

**⚠ UYARI**

- Temizlik için benzen, tiner veya Clorox™ gibi ev/araba deterjanı kullanmayın. Bunlar buzdolabının yüzeyine hasar verebilir ve yangına neden olabilir.
- Buzdolabının üstüne su püskürtmeyin. Bu, elektrik çarpmasına neden olabilir.
- Sebil deliğine parmaklarınızı veya başka nesneleri sokmayın.

## Yedek Parça

### Koku giderici filtre (yalnızca uygulanabilir modeller)

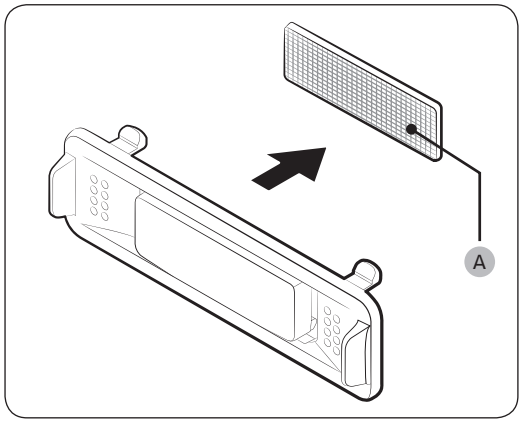


Filtre kasasının üst ve alt tarafını tutarken, **koku giderici filtre (A)** öğesi açığa çıkarmak için filtre kasasının kilidini açın. Filtreyi değiştirin ve sonra kasayı yeniden takın.

### Lambalar ve antibakteri filtresi

Lambaları ve antibakteri filtresini kullanıcı değiştiremez. Kendiniz değiştirmeye çalışmayın. Bunları değiştirmek için, yerel Samsung servis merkezine başvurun.





Untitled-3 44 2018-01-17 4:22:01

## PERİYODİK BAKIM DURUMUNDA YAPILMASI GEREKENLER

Buzdolabı, gıdaların her zaman taze kalmasını ve vitamin değerlerini kaybetmemesini sağlıyor. Cihazın ilk aldığınız gün gibi performans sağlamasını istiyorsanız belli dönemlerde bakım yaptırmayı ihmal etmemelisiniz. Bu sayede hem oluşabilecek problemlere karşı tedbir alabilir hem de kullanım ömrünü uzatabilirsiniz. Garanti dahilinde teknik bakımın sadece yetkili servis istasyonlarında yapılması gerekmektedir.

Cihazın bakım işlemlerinde ihtiyaç duyulacak yedek parça değişim hizmeti ise Samsung buzdolabı yetkili servisi tarafından gerçekleştirilmektedir. Orijinal olan yedek parça ve aksesuarlarımız sayesinde de üst düzey cihazlarınızın kalitesini maksimum seviyeye çıkartabilirsiniz.

No frost buzdolaplarında yiyecekler kesinlikle açık şekilde dolaba konulmamalıdır.Buzdolabında, soğuk hava fan ile dolap içerisinde dolaştırıldığından açık bırakılan yiyeceklerin kokuları birbirine karışır ve koku problemi oluşur.Bu hava dolaşımı ayrıca besinlerin korumasına yol açacağından mutlaka kapalı kaplarda saklanmalıdır.Eğer gıdalar açık olarak buzdolabına konulursa kısa sürede sararmalar ve tat bozuklukları başlar ve yiyecekler nemini kaybeder. Bu yüzden periyodik olarak hergün kontrol etmeniz gerekir.

Yeşil yapraklı sebzeler, perfore (ince, şeffaf market poşeti) poşetlere ağzı gevşek olarak sebzelikte saklanmalıdır.Bu sayede dışarı verdikleri nem , poşetin yüzeyinde yoğunlaşarak yaprakların üzerine geri damlaması engellenir.Oluşan nem sebzelerin çürümesine yol açar. Sebzelerin nemli ve ıslak bir şekilde buzdolabına konulursa bakteri oluşumu için ortam yaratılmaktadır.Bu yüzden ıslak konulmamalıdır.Aksi taktirde hem vitamin kaybına neden olacak hemde bozulmasını çabuklaştıracaktır.Sebze ve meyveleri buzdolabına koymadan önce çürümüş veya bozulma belirtileri bulunanları ayırmalıyız. Bu gibi besinler daha çok etilen gazı yayacağından, diğerlerininde bozulmasını çabuklaştıracaktır.Lahana ve kereviz gibi yapraklı sebzeleri toksit birikebilen en dış yaprakları ve başları kesilerek konulmalıdır.Patates buzdolabı yerine %80 bağıl nem ve +10 derecede saklanmalı ve soğan ile yan yana konulmamalıdır.Birbirlerinin raf ömrünü kısaltan gazlar yaymaktadır.Kesilmiş olarak buzdolabına konulan meyvelerde, çok kısa sürede kesilen yüzeyde oksijen miktarının artmasından dolayı kararmalar ve bozulmalar başlayacaktır.Kesik meyveler özel buzdolabı poşetleri (stretch film) ile saklanmalıdır.Siyah Pazar poşetleri, koku problemine ve kirlilikten dolayı bakteri taşınmasına neden olmaktadır.Sebze ve meyvelerin buzdolabına konulmadan önce temiz poşetlere aktarmak gerekmektedir. Periyodik olarak hergün kontrol etmeniz gerekir.

No frost buzdolaplarında hava dolaşımının engellenmemesi için hava kanallarının önünün kapatılmaması gerekmektedir. Buzdolabındaki hava kanallarının önü gıdalarla kapatılmamalı, buraya konulan gıda da donma olacak, ayrıca soğutma performansında ciddi oranda düşürücektir.Bu yüzden periyodik olarak hergün kontrol etmeniz gerekir.





Untitled-3 45 2018-01-17 4:22:01

# Bakım

Ürünlerin temiz tutulması önemlidir. Bunun için ayda bir buzdolapları karbonatlı su ile temizlenmelidir. (Deterjan veya sabun kesinlikle kullanılmamalıdır.) Yemek artıkları vb. lekeler kokuya sebep olabilir.

Yiyeceklerin kapalı kaplarda saklanması gerekmektedir. Ağzı açık saklanan gıdalardan yayılan mikroorganizmalar kötü kokuya sebep olabilir. Saklama süresi dolan ve bozulan gıdaların, buzdolabında kesinlikle tutulmaması gerekmektedir.

Kapı contasında boşluk kalması durumlarında 6 ayda bir periyodik conta yüzeyine pudra sürülme işlemi yapılmalıdır.

Buzdolabınızda kullanma koşuluna bağlı olarak koku sorunu oluşması durumunda aşağıdaki uygulamayı periyordik olarak 6 ayda bir yapabilirsiniz: Çay bilinen en iyi koku alıcılarından biridir. Çayla birlikte süt,kahve de kullanabilirsiniz.. Demlemiş olduğunuz çay posasını ağzı açık bir kap içinde akşamdan buzdolabının içine yerleştiriniz ve en geç 12 saat sonra alınız. Çay posasını buzdolabı içinde 12 saatten fazla tutarsanız, kokuya sebep olan organizmaları bünyesinde toplayacağı için kokunun kaynağı haline gelebilir, mutlaka atılmalıdır.





Untitled-3 46 2018-01-17 4:22:01

# Sorun Giderme

Buzdolabıyla ilgili anormal bir durumla karşılaşırsanız, önce aşağıdaki tabloyu kontrol edin ve önerileri deneyin.

## Genel

| Belirti | Eylem |
|---|---|
| Çalışmıyor veya soğutmuyor. | • Güç kablosunun düzgün bağlandığından emin olun.<br>• Sıcaklık kontrolünün düzgün ayarlandığından emin olun.<br>• Buzdolabını doğrudan güneş ışığından veya ısı kaynaklarından uzak tutun. Aksi halde, soğutma performansı etkilenebilir.<br>• Buzdolabı ile arka ve yan duvarlar veya kabin arasında yeterli açıklık olduğundan emin olun. Aksi halde, soğutma performansı etkilenebilir.<br>• Çok fazla gıda buzdolabının havalandırmasını engelleyebilir. Buzdolabını normal çalışır durumda tutmak için, içine çok fazla gıda koymayın. |
| Soğutucudaki gıda donuyor. | • Sıcaklık kontrolünün en düşük sıcaklığa ayarlandığından emin olun. Değilse, sıcaklığı daha yüksek veya optimum değere değiştirin.<br>• Bu, ortam sıcaklığı çok düşükse olur. Sıcaklığı daha yüksek bir değere ayarlayın.<br>• Soğutucunun en soğuk alanına veya soğutma havalandırma deliklerinin yakınına çok miktarda su içeren bir gıdanın koyulup koyulmadığını kontrol edin. Koyulduysa, gıdayı soğutucudaki diğer raflara taşıyın. |
| Gürültü yayıyor. | • Buzdolabının sağlam, düz bir yüzeye kurulduğundan emin olun.<br>• Buzdolabı ile arka ve yan duvarlar veya kabin arasında yeterli açıklık olduğundan emin olun.<br>• Buzdolabının içinde veya altında toz veya yabancı maddeler olmadığından emin olun.<br>• Çeşitli çıkarılabilir parçalar temas ediyorsa veya uzatıldıysa buzdolabı iç kısmından tık tık sesi çıkarabilir. Bu bir sistem arızası değildir. |
| Ön köşeler ve yanlar ısınıyor ve yoğuşma oluşuyor. | • Yoğuşma oluşmasını önlemek için, buzdolabı ön köşelerde ısıya dayanıklı borulara sahiptir. Ortam sıcaklığı artarsa, bu ekipman verimli çalışmayabilir. Bu bir sistem arızası değildir.<br>• Nemli hava buzdolabının soğuk yüzeyiyle temas ederse Buzdolabının dış yüzeyinde yoğuşma oluşabilir. |





Untitled-3 47 2018-01-17 4:22:01

# Sorun Giderme

| Belirti | Eylem |
|---|---|
| Buzmatik buz yapmıyor. | • Buzdolabı buz yapana kadar 12 saat beklemeniz gerekir.<br>• Buzmatiğin buz yaparken durmadığından emin.<br>• Dondurucunun 0 °C (veya sıcak havada -5 °C) altına ayarlandığından emin olun.<br>• Su tankının su ile doldurulduğundan emin olun. |
| Sebil çalışmıyor. | • Su tankının donmadığını kontrol edin. Donduysa, daha yüksek bir soğutucu sıcaklığı seçin.<br>• Su tankının su ile doldurulduğundan emin olun.<br>• Su tankının düzgün takıldığından emin olun.<br>• Su filtresinin düzgün takıldığından emin olun. |
| Taşma sesi oluşuyor. | • Buzdolabı normal olan bu sesi soğutma işlemi sırasında çıkarır. |
| Buzdolabının içinden kötü bir koku geliyor. | • Bozulmuş bir gıda olup olmadığını kontrol edin. Buzdolabını düzenli olarak temizlemenizi ve bozuk veya şüpheli gıdaları atmanızı öneririz.<br>• Çok fazla kokan gıdaları hava geçirmez bir şekilde sardığınızdan emin olun. |
| İç duvarlarda buz oluşuyor. | • Buzdolabının havalandırma deliklerini gıdaların engellemediğinden emin olun. Havalandırma için gıda maddelerini düzgün düzenlemek de önemlidir.<br>• Kapağın düzgün kapatıldığından emin olun. |
| İç duvarlarda veya sebzelerin çevresinde yoğuşma oluşuyor. | • Bu, çok miktarda su içeren bir gıda üstü açık saklandığında veya kapak bir süre açık bırakıldığında oluşur.<br>• Yiyeceğin üzerinin kapalı olduğundan veya kapatılmış kaplara koyulduğundan emin olun. |





Untitled-3 48 2018-01-17 4:22:01

## Samsung Smart Home

| Belirti | Eylem |
|---|---|
| "Samsung Smart Home"u uygulama marketinde bulamıyorum. | • Samsung Smart Home uygulaması Android 4.0 (ICS) veya üstünü ya da iOS 7.0 veya üstünü çalıştıran akıllı telefonlarda kullanılabilir. |
| Samsung Smart Home uygulaması çalışmıyor. | • Samsung Smart Home uygulaması yalnızca uygulanabilir modellerde kullanılabilir.<br>• Eski Samsung Smart Refrigerator uygulaması Samsung Smart Home modellerine bağlanamaz. |
| Samsung Smart Home uygulaması yüklü, ancak buzdolabıma bağlı değil. | • Uygulamayı kullanabilmek için Samsung hesabınızda oturum açmanız gerekir.<br>• Yönlendiricinizin normal çalıştığından emin olun.<br>• Smart Home Donanım Kilidinin düzgün takıldığından emin olun.<br>• Buzdolabının ekranındaki Wi-Fi simgesi kapalı ise bu, henüz hiç ağ bağlantısının kurulmadığını gösterir. Bu durumda, bağlanmak için Samsung Smart Home uygulamasını kullanın ve buzdolabını evinizin erişim noktasına (EN) kaydedin. |
| Uygulamada oturum açılamıyor. | • Uygulamayı kullanabilmek için Samsung hesabınızda oturum açmanız gerekir.<br>• Bir Samsung hesabınız yoksa oluşturmak için uygulama ekranındaki talimatları takip edin. |
| Buzdolabımı kaydetmeye çalıştığımda bir hata mesajı görünüyor. | • Easy Connection (Kolay Bağlantı) erişim noktanızdan (EN) veya çevredeki elektrik etkileşiminden olan uzaklık nedeniyle başarısız olabilir. Bir dakika bekleyin ve yeniden deneyin. |
| Samsung Smart Home uygulaması başarıyla buzdolabıma bağlandı, ancak çalışmıyor. | • Samsung Smart Home uygulamasından çıkın ve uygulamayı yeniden başlatın veya yönlendiricinin bağlantısını kesin ve yeniden bağlayın.<br>• Smart Home Donanım Kilidini çıkarın ve düzgün bir şekilde yeniden bağlayın. Sonra yeniden deneyin. |





Untitled-3 49 2018-01-17 4:22:01

## TEKNİK ÖZELLİKLER

| Modeli Kodu | | RT62K7060* | RT62K7040* |
|---|---|---|---|
| kapasite | toplam | 620 | 620 |
| | dondurucu | 161 | 161 |
| | buzdolabı | 459 | 459 |
| boyutlar (mm) | Net Genişlik | 836 | 836 |
| | Net Yükseklik | 1862 | 1862 |
| | Net Derinlik kapı kulpu ile beraber | 788 | 788 |
| | Net Derinlik kapı kulpsuz | 746 | 746 |
| | Net Derinlik kapısız | 647 | 647 |
| ağırlık (kg) | net | 101 | 99 |
| Soğutma Özellikleri | Soğutma Sistemi | İkiz Soğutma | İkiz Soğutma |
| | Karlanmasız | Evet | Evet |
| | Çoklu Akım | Evet | Evet |
| Buzdolabı Özellikleri | Toplam Sebze ve Meyve Çekmece Sayısı | 2 | 2 |
| | Toplam raf sayısı | 3 | 3 |
| | Toplam Sebze Kapağı Sayısı | 1 | 1 |
| | Toplam Çeşitli Koruyucu Sayısı | 4 | 4 |
| | Toplam Şişe Koruyucu Sayısı | 1 | 1 |
| | Meze Haznesi | Evet | Evet |
| | Yumurtalık | 2 | 2 |
| | Anti Bakteriyel Koruyucu | Evet | Hayır |
| | İç Aydınlatma (W * Adet) | LED | LED |
| Derin Dondurucu Özellikleri | buzmatik | Kıvrımlı buzmatik | Kıvrımlı buzmatik |
| | Toplam raf sayısı | 2 | 1 |
| | Toplam Koruyucu Sayısı | 2 | 2 |
| | İç Aydınlatma (W * Adet) | LED | LED |
| Dış Taraf Özellikleri | Ekran | Evet | Evet |
| | Kulp TÜRÜ | ÇUBUK | ÇUBUK |
| diğerleri | Kapı Alarmı (2 dakika) | Evet | Evet |
| | Dondurucu Yıldız Değerlemesi | 4 yıldız | 4 yıldız |
| | Isı Alıcı | R-600a | R-600a |
| | Siklopentan Yalıtım | Evet | Evet |
| | Dijital İnverter | Evet | Evet |



Untitled-3 50 2018-01-17 4:22:01

## TEKNİK ÖZELLİKLER

| Modeli Kodu | | RT58K7040* | RT58K7140* |
|---|---|---|---|
| kapasite | toplam | 585 | 583 |
| | dondurucu | 161 | 161 |
| | buzdolabı | 424 | 422 |
| boyutlar (mm) | Net Genişlik | 836 | 836 |
| | Net Yükseklik | 1787 | 1787 |
| | Net Derinlik kapı kulpu ile beraber | 788 | 788 |
| | Net Derinlik kapı kulpsuz | 746 | 746 |
| | Net Derinlik kapısız | 647 | 647 |
| ağırlık (kg) | net | 96,8 | 98 |
| Soğutma Özellikleri | Soğutma Sistemi | İkiz Soğutma | İkiz Soğutma |
| | Karlanmasız | Evet | Evet |
| | Çoklu Akım | Evet | Evet |
| Buzdolabı Özellikleri | Toplam Sebze ve Meyve Çekmece Sayısı | 2 | 2 |
| | Toplam raf sayısı | 3 | 3 |
| | Toplam Sebze Kapağı Sayısı | 1 | 1 |
| | Toplam Çeşitli Koruyucu Sayısı | 4 | 4 |
| | Toplam Şişe Koruyucu Sayısı | 1 | 1 |
| | Meze Haznesi | Evet | Evet |
| | Yumurtalık | 2 | 2 |
| | Anti Bakteriyel Koruyucu | Hayır | Hayır |
| | İç Aydınlatma (W * Adet) | LED | LED |
| Derin Dondurucu Özellikleri | buzmatik | Kıvrımlı buzmatik | Kıvrımlı buzmatik |
| | Toplam raf sayısı | 1 | 1 |
| | Toplam Koruyucu Sayısı | 2 | 2 |
| | İç Aydınlatma (W * Adet) | LED | LED |
| Dış Taraf Özellikleri | Ekran | Evet | Evet |
| | Kulp TÜRÜ | ÇUBUK | ÇUBUK |
| diğerleri | Kapı Alarmı (2 dakika) | Evet | Evet |
| | Dondurucu Yıldız Değerlemesi | 4 yıldız | 4 yıldız |
| | Isı Alıcı | R-600a | R-600a |
| | Siklopentan Yalıtım | Evet | Evet |
| | Dijital İnverter | Evet | Evet |



Untitled-3 51 2018-01-17 4:22:01

| SAMSUNG | SAMSUNG ELECTRONICS CO., LTD. | | | | |
|---|---|---|---|---|---|
| Model Numarası | | RT62K7060** | RT62K7040** | RT58K70*0** | RT58K71*0** |
| İklim Sınıfı Ortam Sıcaklığı | ºC | 43 ºC | 43 ºC | 43 ºC | 43 ºC |
| Anma Güç Tüketimi | kWh/24h | 1.096 | 1.096 | 1.041 | 1.041 |
| Sıcakık Artiş Zamanı | hr | 20 | 20 | 20 | 20 |
| Çalışma Süresi Yüzdesi | % | 68 % | 68 % | 68 % | 68 % |
| Buz Üretme Kapasitesi | kg/24hr | 1,0 | 1,0 | 1,0 | 1,0 |
| Nominal Raf Alanı | $m^2$ | 2,00 | 2,00 | 2,00 | 2,00 |
| Ürün Net Ağırlığı | Kg | 101 | 99 | 96,8 | 98 |
| Ürün Şeması | | | | | |

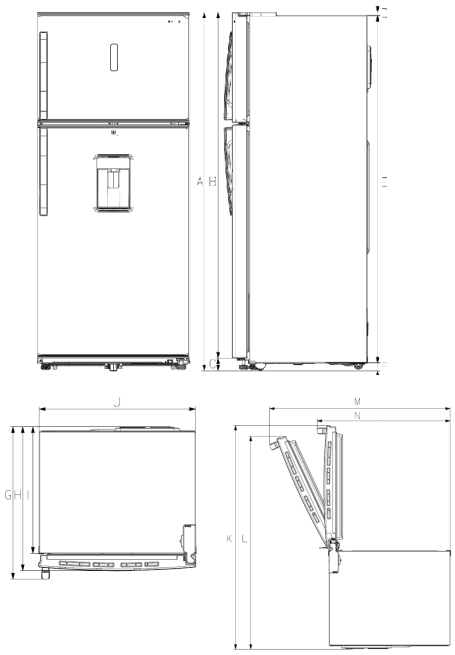


| Modeli | A | B | C | D | E | F | G |
|---|---|---|---|---|---|---|---|
| RT62 | 1862 | 1817 | 45 | 17 | 1822 | 23 | 788 |
| RT58 | 1787 | 1742 | 45 | 17 | 1747 | 23 | 788 |

| Modeli | H | I | J | K | L | M | N |
|---|---|---|---|---|---|---|---|
| RT62 | 746 | 647 | 831 | 1507 | 1410 | 1352 | 924 |
| RT58 | 746 | 647 | 831 | 1507 | 1410 | 1352 | 924 |



Untitled-3 52 2018-01-17 4:22:02






Untitled-3 53 2018-01-17 4:22:02

## TÜKETİCİNİN SEÇİMLİK HAKLARI

Malın ayıplı olduğunun anlaşılması durumunda tüketici, 6502 sayılı
Tüketicinin Korunması Hakkında Kanunun 11 inci maddesinde yer alan;

a- Sözleşmeden dönme,

b- Satış bedelinden indirim isteme,

c- Ücretsiz onarılmasını isteme,

ç- Satılanın ayıpsız bir misli ile değiştirilmesini isteme, haklarından birini kullanabilir.

Tüketicinin bu haklardan ücretsiz onarım hakkını seçmesi durumunda satıcı; işçilik masrafı, değiştirilen parça bedeli ya da başka herhangi bir ad altında hiçbir ücret talep etmeksizin malın onarımını yapmak veya yaptırmakla yükümlüdür. Tüketici ücretsiz onarım hakkını üretici veya ithalatçıya karşı da kullanabilir. Satıcı, üretici ve ithalatçı tüketicinin bu hakkını kullanmasından müteselsilen sorumludur.

Tüketicinin, ücretsiz onarım hakkını kullanması halinde malın;

- Garanti süresi içinde tekrar arızalanması,
- Tamiri için gereken azami sürenin aşılması,
- Tamirinin mümkün olmadığının, yetkili servis istasyonu, satıcı, üretici
veya ithalatçı tarafından bir raporla belirlenmesi durumlarında;

tüketici malın bedel iadesini, ayıp oranında bedel indirimini veya imkân varsa malın ayıpsız misli ile değiştirilmesini satıcıdan talep edebilir.

Satıcı, tüketicinin talebini reddedemez. Bu talebin yerine getirilmemesi durumunda satıcı, üretici ve ithalatçı müteselsilen sorumludur.

Satıcı tarafından Garanti Belgesinin verilmemesi durumunda, tüketici Gümrük ve Ticaret Bakanlığı Tüketicinin Korunması ve Piyasa Gözetimi Genel Müdürlüğüne başvurabilir.

Tüketici, çıkabilecek uyuşmazlıklarda sikayet ve itirazlari konusundaki basvurulari yerleşim yerinin bulunduğu veya tüketici işleminin yapıldığı yerdeki Tüketici Hakem Heyetine veya Tüketici Mahkemesine başvurabilir.

"6502 sayılı Tüketicinin Korunması Hakkında Kanun'un 18. maddesine göre tüketici taksitle satın aldığı malı cayma süresi içerisinde ancak olağan bir gözden geçirme şeklinde kullanabilecektir. Satın alınan mal olağan bir gözden geçirme dışında kullanılmış ise tüketici cayma hakkını kullanamayacaktır"



Untitled-3 54 2018-01-17 4:22:02

# Notlar

SAMSUNG

SAMSUNG
ÇAĞRI MERKEZİ
444 77 11

LVD:
TÜV PRODUCT SERVICE GMBH
Ridlerstrasse 65. D-80339 München. Germany
TEL: +49 (0) 89 57 91-0
FAX: +49 (0) 89 57 91-15 51

EMC:
KCTL Inc.
65, Sinwon-ro, Yeongtong-Gu, Suwon-Si, Gyeonggi-Do, 443-390, Korea
TEL: 82-70-5008-1021
FAX: 82-505-299-8311

AEEE Yönetmeliğine uygundur

**İTHALATÇI FİRMA**

SAMSUNG

SAMSUNG Electronics Istanbul Pazarlama ve Ticaret LTD.STI.
Flatofis Istanbul Is Merkezi,Otakçılar Cad.
Bina No: 78, Kat:3, No: B3, 34050, Eyüp, Istanbul /Türkiye
Tel: 0212 4670600 E-mail: hizmet@partner.samsung.com

SAMSUNG WORLD WIDE ile iletişim

Samsung ürünleri ile ilgili soru ve taleplerinizde http://www.samsung.com/tr/support/ sayfasını ziyaret edebilir veya Samsung Çağrı Merkezi ile iletişime geçebilirsiniz.

| Ülke | Başvuru Merkezi | Web Sitesi |
|---|---|---|
| TURKEY | 444 77 11 | www.samsung.com/tr/support |

DA68-03370G-08