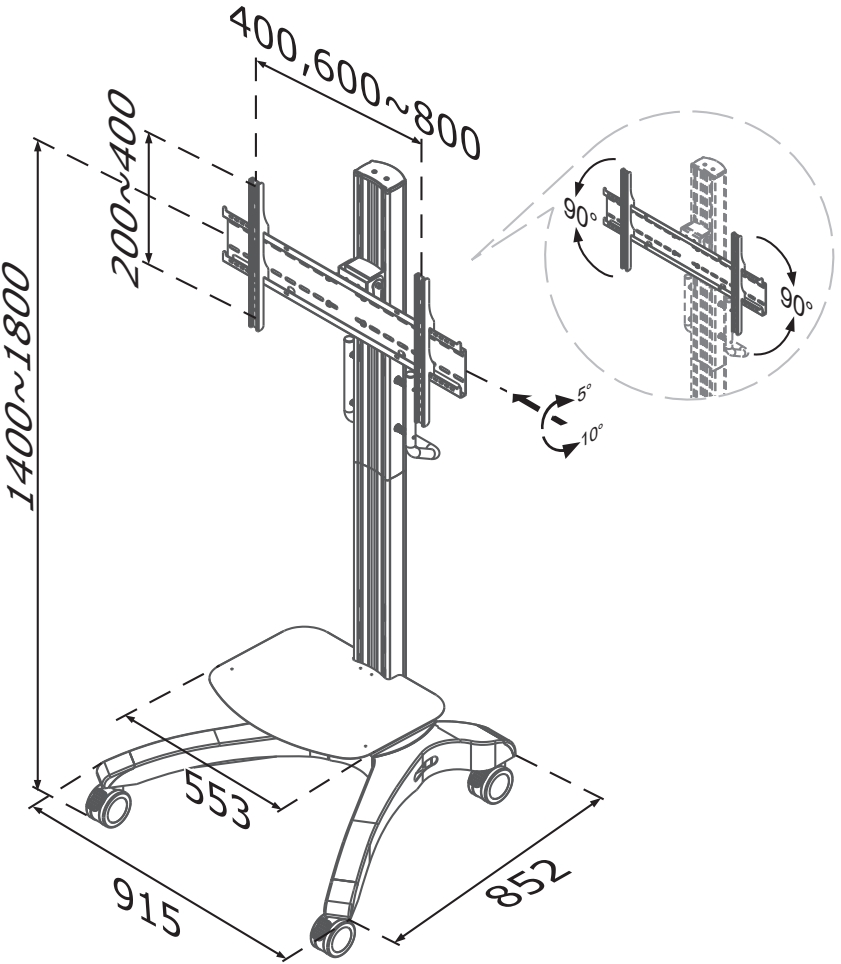
400,600~800
200~400
1400~1800
90°
90°
5°
10°
553
915
852